EMPFÄNGER-SCHALTUNGEN

DER RADIO-INDUSTRIE

BAND XI

Krischker · Minerva

Radione · Siemens-Austria

Zehetner · Zerdik

EMPFÄNGER-SCHALTUNGEN DER RADIO-INDUSTRIE

BAND XI

BÜCHER FÜR DEN RUNDFUNKTECHNIKER

EMPFÄNGER-SCHALTUNGEN DER RADIO-INDUSTRIE

BAND XI

(Schaltungen österreichischer Geräte)

Zusammengestellt von Ing. Heinz Lange

FACHBUCHVERLAG LEIPZIG 1957

S. 69
S. 97

S.05

621.396.62

8836/11

126441

Redaktionsschluß 28. 3. 1957

Alle Rechte vorbehalten · Fachbuchverlag Leipzig

Satz und Druck: Karl-Marx-Werk, Pößneck, V 15/30
Veröffentlicht unter der Lizenznummer 114 – 210/86/57
des Ministeriums für Kultur der Deutschen Demokratischen Republik,
Hauptverwaltung Verlagswesen

D 1355/09

VORWORT

Die Bände I bis IX der „Empfängerschaltungen", in denen die Schaltbilder nahezu aller in Deutschland hergestellten Rundfunkgeräte enthalten sind, haben in weiten Kreisen des In- und Auslandes großes Interesse gefunden. Für unsere Rundfunktechniker und Konstrukteure wurde damit ein Standardwerk geschaffen, das ihnen bei der Arbeit große Hilfe leistet.

Der Fachbuchverlag entspricht mit der Herausgabe des vorliegenden Bandes XI ebenso wie mit der des bereits erschienenen Bandes X einem dringenden Wunsch unserer Leser, eine Sammlung österreichischer Geräte zu erhalten.

Wie in den vorhergehenden Bänden sind auch in diesen alle bekannten Schaltungen enthalten. Ihre Darstellung fängt mit den einfachen Geräten aus dem Jahre 1924 an und schreitet bis zu den höchstentwickelten Spitzengeräten fort. Die Sammlung ist nach Herstellern und Typen geordnet.

Wir wollen mit dieser Schaltungssammlung dazu beitragen, die Instandsetzung von Rundfunkgeräten wesentlich zu erleichtern. Damit entsprechen wir einem dringenden Bedürfnis der Reparaturwerkstätten. Das alles dient dem Ziel, für recht viele schaffende Menschen den Empfang unserer Rundfunksendungen zu vervollkommnen. Darüber hinaus gibt diese Sammlung unserem Nachwuchs in der Werkstatt, den Studierenden der Elektrotechnik und den Entwicklungsingenieuren einen umfassenden Überblick über die Vielfalt und den Ideenreichtum der Schaltungstechnik.

Eine Bitte richten wir an alle, in deren Hände diese Sammlung gelangt:
Sollten Sie noch im Besitz von Schaltungsunterlagen sein, die in dieser Sammlung nicht enthalten sind, so überlassen Sie uns diese für eine kurze Zeit. Damit würden Sie zum Nutzen der gesamten Radiotechnik zur Vervollständigung der Sammlung beitragen.

Allen Industriebetrieben, durch deren Mitarbeit dieses Werk entstehen konnte, sprechen wir hiermit unseren Dank aus.

Fachbuchverlag Leipzig

Leipzig, Frühjahr 1957

INHALTSVERZEICHNIS

Krischker (Produktion vor 1945)

Boss 3 WA 13
Boss 3 WL 14
Boss 3 G 7 15
Boss 3 W 7 16
Boss 3 W 8 17
Boss 4 WL 18
Boss 4 W 7 19

Minerva (Produktion nach 1945)

801 U Minor 23
702 U 24
701 U 26
531 Portable 28
530 U Mirella 29
524 W Minor 52 30
524 U Minor 52 31
519 W 32
517 W, Ausf. II 33
517 W, Ausf. I 34
517 U 36
517 E/U 38
517 E 40
516 W 42
516 U 43
515 B 44
515 W 45
515 U 46
514 U 47
514 L Mirando 52 W 48
514 L Mirando 52 U 49
514 K Mirando W 50
514 K Mirando U 51
510 W 52
510 U 53
506 W 54
506 W-FM 55
506 U 56
504 W 57
504 U 58
504 U 59
500 U Miraphon 60
466 W (ab Nr. 11 301) 61
466 W Ausf. III (ab Nr. 139 018) . 62
465 U 63
Atout 800 U 64
Belvedere 700 U 65
Gloriette 600 U 66
Gloriette 601 U 67
Gloriette 601 W 68
Titan Globetrotter 69

Minerva (Produktion vor 1945)

600 73
424 GW 74
416 WD 75
415 W u. W II, Wien 76
415 GW Wien (bis Nr. 80 400) . . 77
415 GW II Wien (ab Nr. 80 401) . 78
415 B 79
407 W 80
406 W 81
405 W 82
405 GW 83
404 W 84
404 GW 85
404 B 86
400 GW Minerphon 87
400 K Minerphon 88
399 U (GW) 89
397 W 90
396 W 91
396 U (GW) 92
395 W 93
395 U 94
395 B 95
394 W 96
394 U 97
388 W 98

387 W 99
387 U 100
386 W 101
386 U 102
385 W 103
385 U 104
378 W 105
377 A 106
376 U 107
376 A 108
375 U 109
375 B 110
375 A 111
374 U 112
374 A 113
373 W Minerphon 114
373 U 115
KV 200 116
66 W 117
KV 50 118
44 W 119
44 G 120
KV 35 121
34 G 122
33 W 123
20 G 124
5 S 125
4 WKS 126
4 GS 127
3 WS 128
3 S 129
2 WS 130
2 GS 131
Allegro A und Presto W 132
Allegro G und Presto G 133
Allegro U und Presto U 134
Cadet A 135
Cadet G 136
Cadet U 137
Camerad A 138
Camerad G 139
Camerad U 140
Camping 5 B 141
Camping 6 B 142
Commander A 143
Commander U 144
Cordial G 145
Cordial U 146
Cordial W 147
Cornette 148
Eroica 149
Forte W 150
Gloriette G 151
Gloriette W 152
Largo U 153
Largo W 154
Musicus G 155
Musicus W 156
Presto 48 B 157
Presto 48 U 158
Presto 48 W 159
Tempo W 160
Tempo 38 U 161
Tempo 38 W 162
Trion B 163

Radione (Produktion nach 1945)

R 9 167
R 9 N 168
R 12 169
R 51 170
449 U 171
452 AB 172
452 B 173
452 U 174
452 W 175
549 U 176
550 U 177
550 W 178
551 U 179
551 W 180
552 W 181
647 GW (mit UCH 4) 182
750 W 183
5050 U 184

Radione (Produktion vor 1945)

6039 A 187
6038 A 188
5039 B 189
5038 U 190
5038 B 191
4039 A 192
740 W 193
740 GW 194
638 U 195
638 A 196
541 B 197
540 W 198
540 GW 199
539 U 200
539 A 201
538 U 202
440 B 203
439 U 204
439 B 205
439 A 206
438 U 207
438 B 208
438 A 209
AW 67 210
AU 67 211
AW 66 212
AU 66 213
AW 55 214
AW 47 215
AU 47 216
AW 45 und AW 43 217
AU 45 218
AW 44 und AW 4 219
AU 44 220
AG 43 221
AW 33, AW 3 und AB 3 222
AG 33 223
AW 22 und AW 2 224
AG 22 und AG 2 225
WS 6 226
AB 6 227
BS 5 228
AU 4 229
AB 4 230
R 3 231
OS 3 232
R 2, Auto-Reise-Empfänger 233
MW 2 234
MG 2 235
MG 2 neu 236
AG 2 P 237
ASB 238
ASGL 239
Auto-Reise-Empfänger 1938/39 . 240
FSG 241
FSW 242
MSEU 243
MSEW 244
OSA 245
OSW 246
WSHL 247

Siemens-Austria (Produktion nach 1945)

4690 UP Grazioso II 251
1560 W Großsuper 252
579 U Spitzensuper 253
560 W 254
541 B Grazietta 255
525 W 256
525 U 257
524 W Mittelsuper 258
524 U Mittelsuper 259
523 U Grazioso 260
522 W 261
522 U 262
521 W 263
521 U 264
513 U Grazioso-Junior 265
511 W Mittelsuper 266
511 U Mittelsuper 267
469 U Grazioso II 268
460 U 269
448 U 270
447 U 271

Zehetner (Produktion nach 1945)

Frohsinn UB 60 (ab Nr. 11 091) . . 275
Frohsinn UB 61 (bis Nr. 12 399) . 276
Tourist B 52 277
Frohsinn Junior UB 63 278
Rubin B 58 279

Zerdik (Produktion vor 1945)

RA 1239 283
RW 751 Jupiter 284
RU 751 Jupiter 285
RW 743 Weltmeister 286
RG 741 Weltmeister 287
RU 632 Oktoflex 288
RW 631 Oktoflex 289
RB 562 Selectric B 5 290
RW 561 Selectric W 5 291
RU 561 Selectric U 5 292
RW 552 Selectric W 4 293
RU 552 Selectric U 4 294
RW 542 Selectric W 3 295
RU 542 Selectric U 3 296
ZB 438 297
ZU 428 298
ZW 418 299
ZB 338 300
ZU 328 301
ZW 318 302
RW 74 Goliath 303
RG 73 Binoflex 304
64 W 305
64 GW 306
64 BW 307
63 GW 308
63 B 309
55 W 310
55 GW 311
WS 46 Record W 312
US 46 Record GW 313
44 W 314
44 GW 315
WR 36 Selectric W 3 316
US 36 Selectric U 4 317
UR 36 Selectric U 3 318
BR 36 Selectric B 3 319
RW 32 Midget 2 320
W 26 Selectric W 2 321
RW 12 Midget 322

Krischker

(Produktion vor 1945)

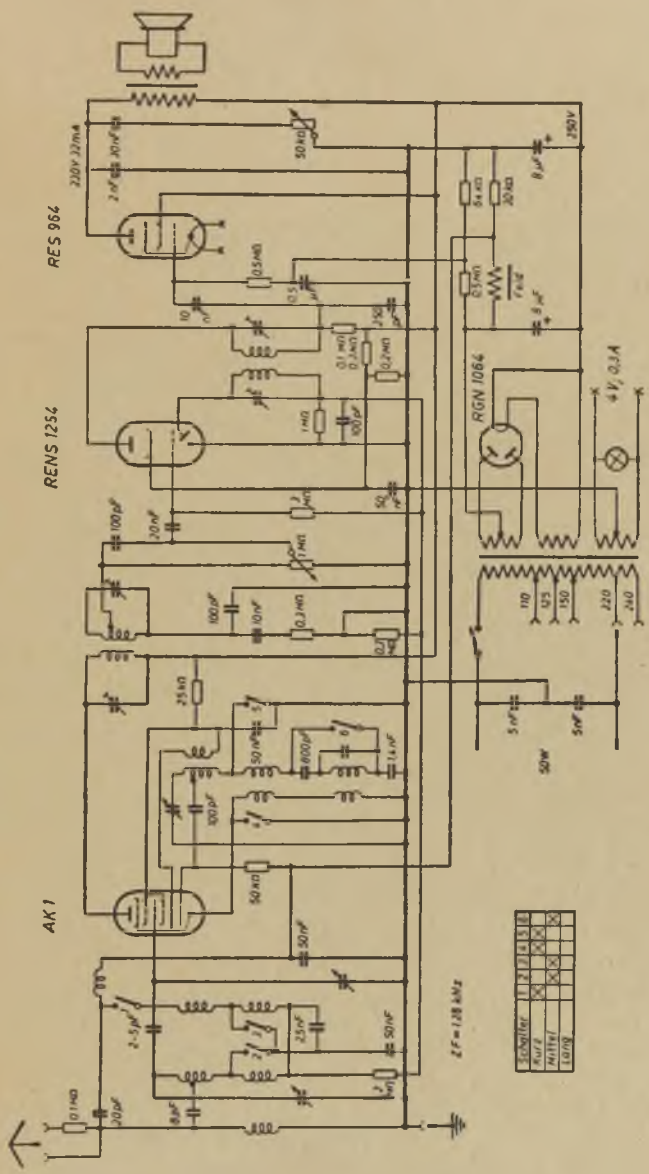
RES 964
RENS 1254
AK 1
RGN 1064
220V 32mA
250V
4V, 0,3A
110
125
150
220
240
50W
ZF = 128 kHz
Schalter
Kurz
Mittel
Lang

Krischker **Boss 3 WL**

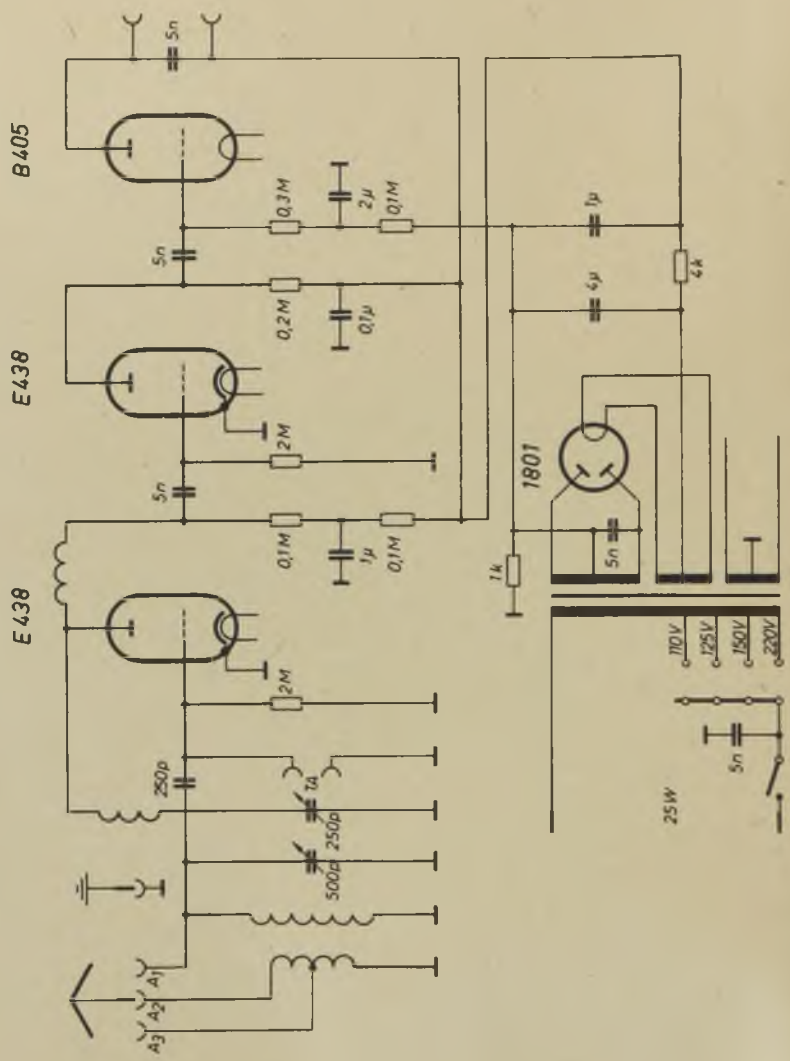

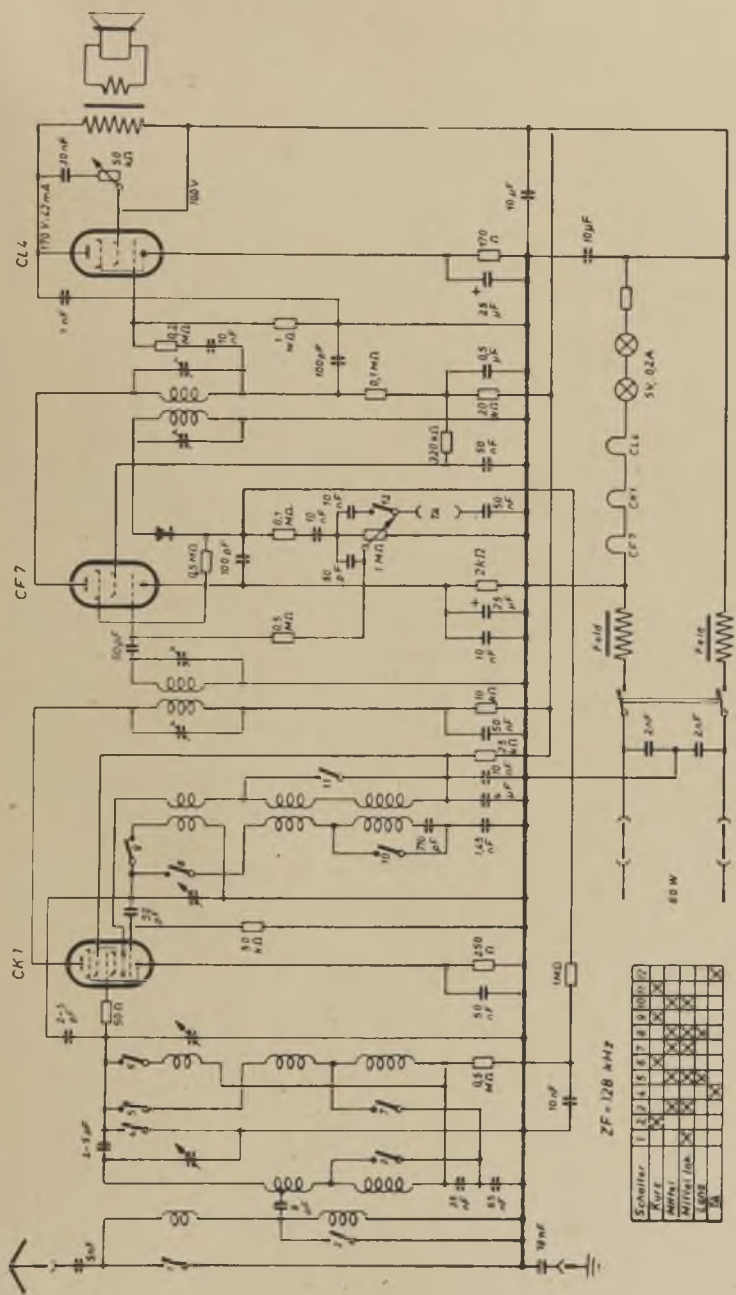
CL 4
CF 7
CK 1
170 V; 12 mA
100 V
50 kΩ
10 nF
1 nF
0,2 MΩ
10 nF
1 MΩ
100 pF
0,1 MΩ
170 Ω
24 µF
0,5 µF
120 kΩ
320 kΩ
50 nF
10 µF
0,7 MΩ
10 nF
80 pF
1 MΩ
2 kΩ
0,5 MΩ
100 pF
10 µF
10 MΩ
50 µF
25 µF
10 nF
145 nF
270 pF
50 kΩ
250 Ω
50 nF
0,5 MΩ
1 MΩ
10 nF
2-3 µF
50 Ω
2-3 µF
24 µF
50 µF
10 nF
5 W
10 µF
5 V; 0,2 A
CL 4
CK 1
CF 7
P = 1 W
P = 1 W
2 nF
2 nF
80 W
ZF = 128 kHz
Schalter
Kurz
Mittel
Mittel lang
Lang
1 2 3 4 5 6 7 8 9 10 11 12

Krischker **Boss 3 W 7**

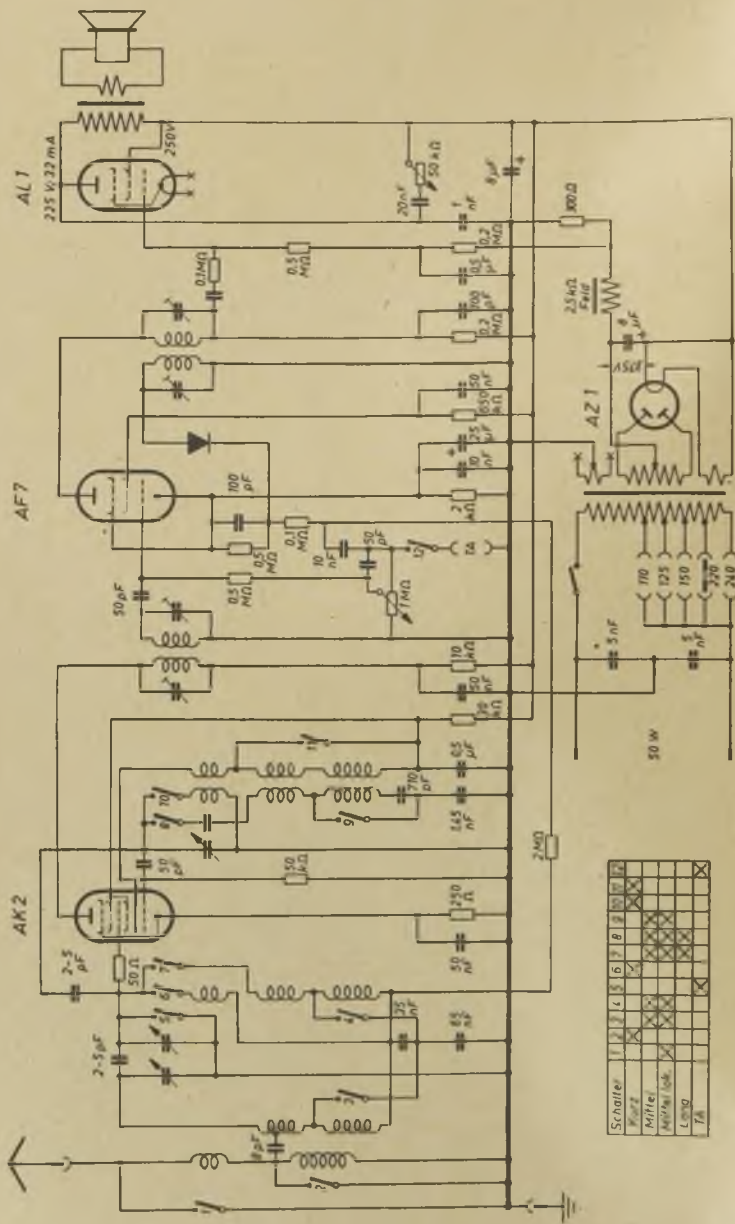

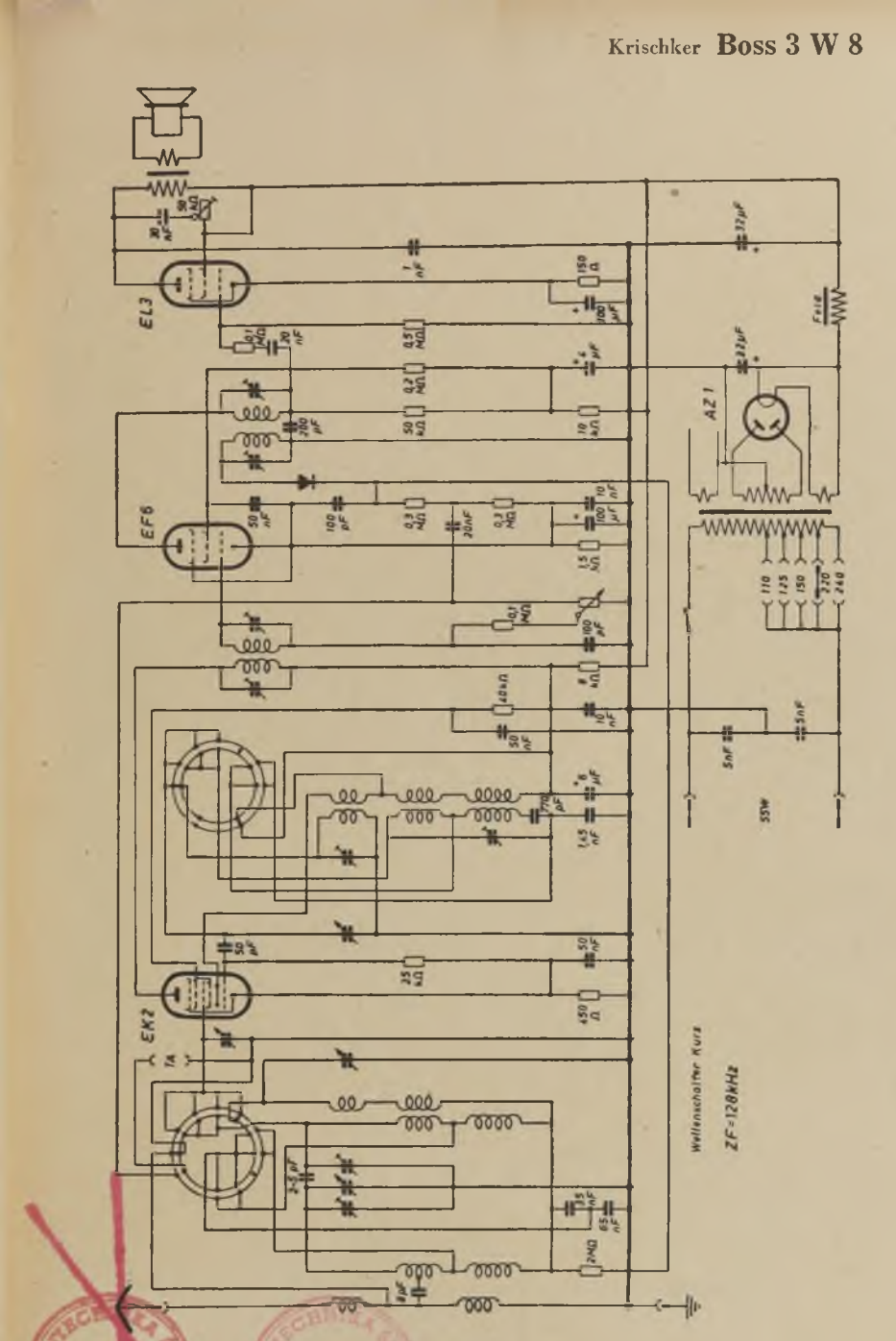
EL3
EF6
EK2
AZ1
Wellenschalter Kurz
ZF=128kHz

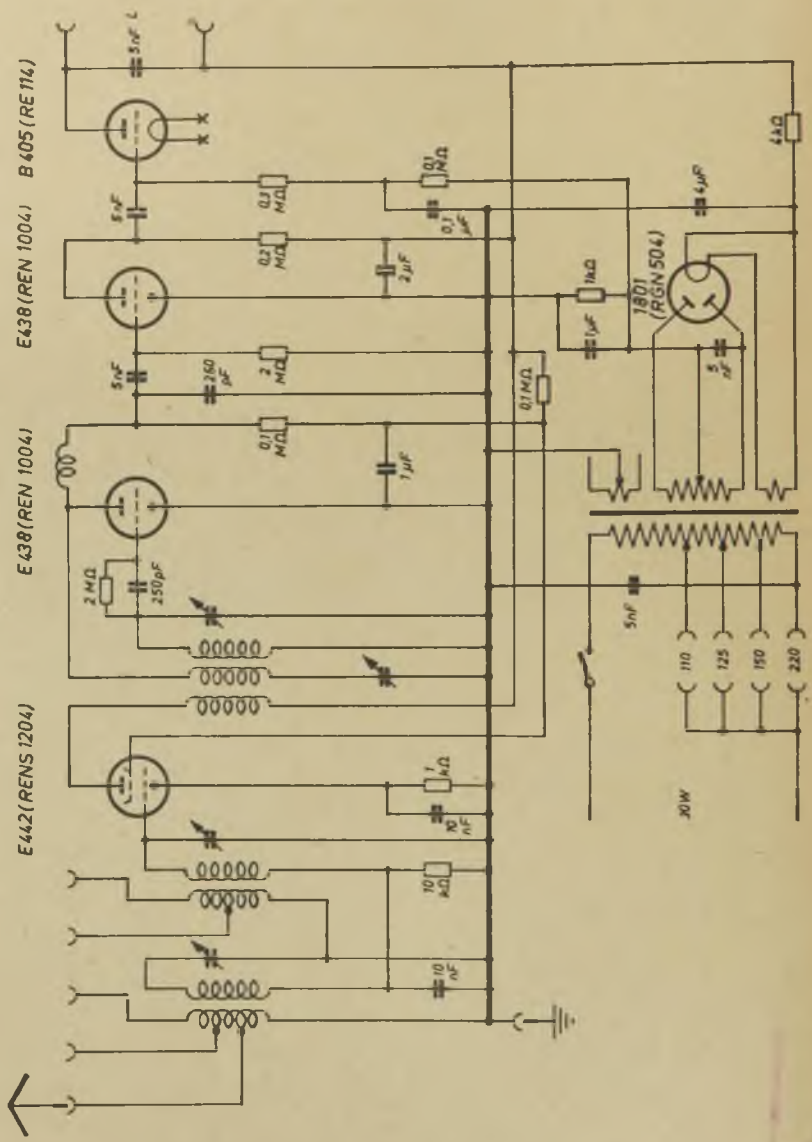
B 405 (RE 114)
E 438 (REN 1004)
E 438 (REN 1004)
E 442 (RENS 1204)
1801 (RGN 504)
5nF
0,1 MΩ
0,2 MΩ
0,2 MΩ
0,1 MΩ
2 MΩ
250 pF
2 MΩ
250 pF
1 MΩ
10 nF
10 kΩ
10 nF
0,1 MΩ
0,1 μF
2 μF
1 μF
1 μF
1 kΩ
4 μF
4 kΩ
5 nF
110
125
150
220
30W

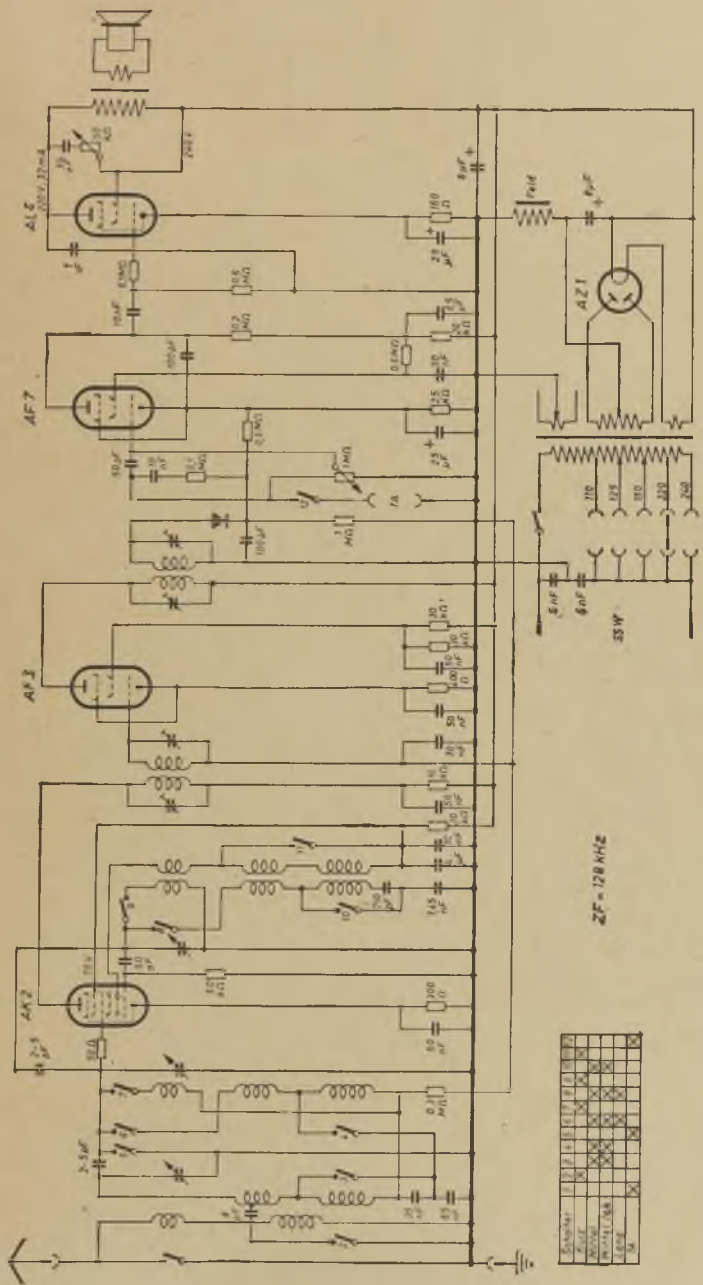
ALE
AF7
AF3
AK2
AZ1
ZF = 128 kHz
35 W

Minerva

(Produktion nach 1945)

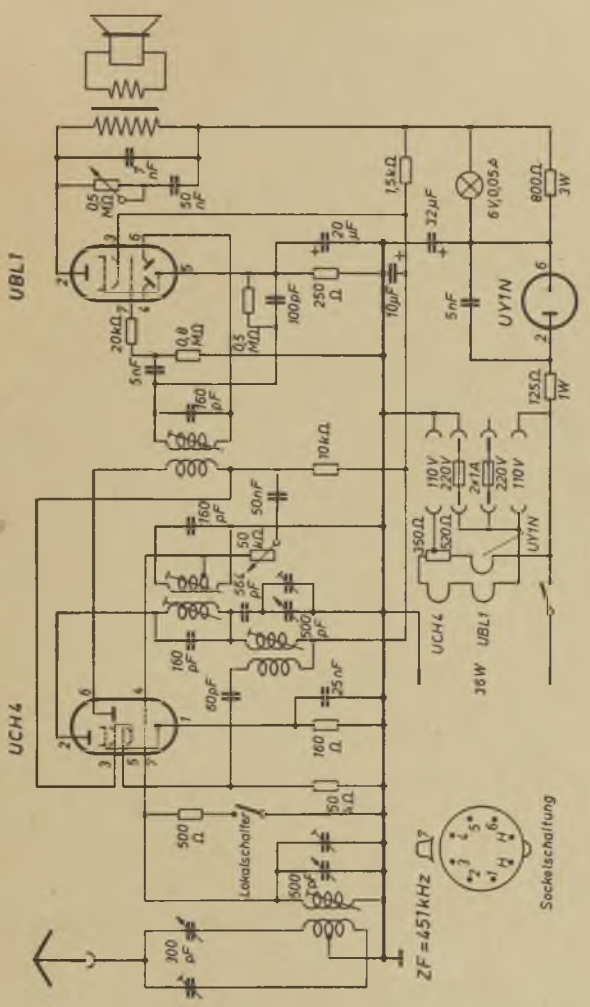
UBL1
UCH4
UY1N
ZF=451kHz
Lokalschalter
Sockelschaltung
36W
0,5 MΩ
50 nF
7 nF
20kΩ
5nF
0,8 MΩ
160 pF
0,5 MΩ
100pF
250 Ω
20 µF
10µF
1,5kΩ
32µF
6V,0,05A
800Ω
3W
5nF
125Ω
1W
10kΩ
50nF
50 kΩ
564 pF
500 pF
160 pF
60pF
35nF
160 Ω
50 kΩ
500 Ω
500 pF
300 pF
110V
220V
2+1A
220V
110V
350Ω
530Ω

Minerva **702 U**

(linke Seite des Schaltbildes)

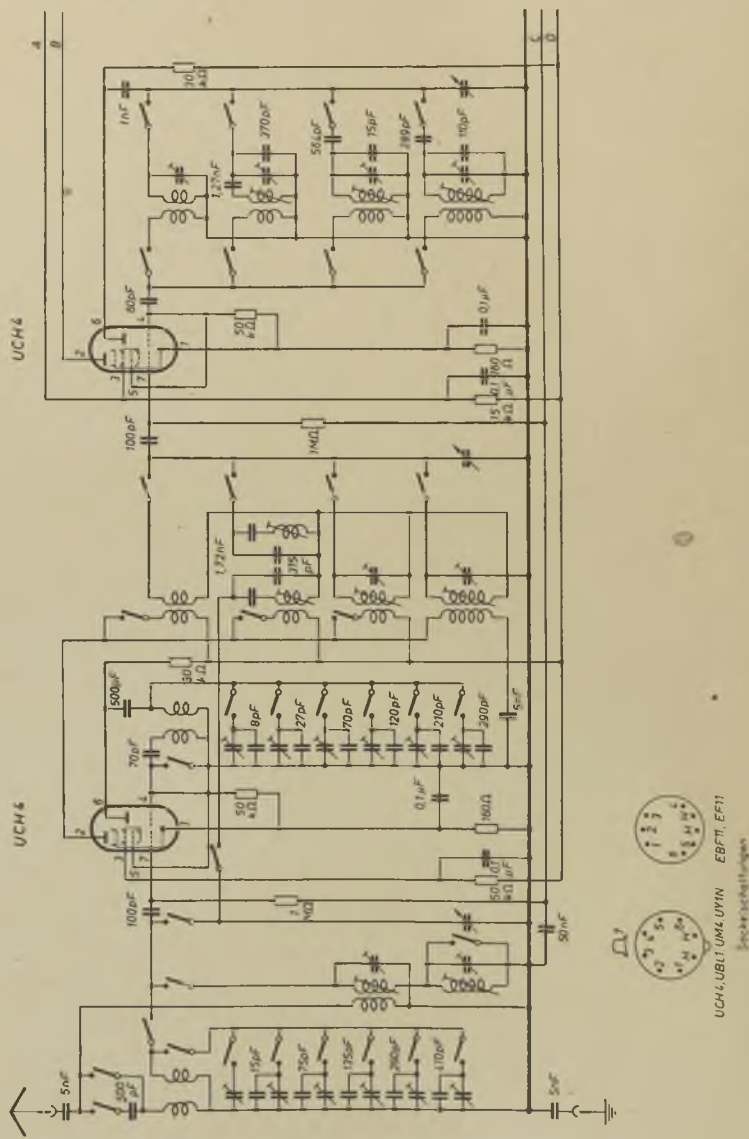

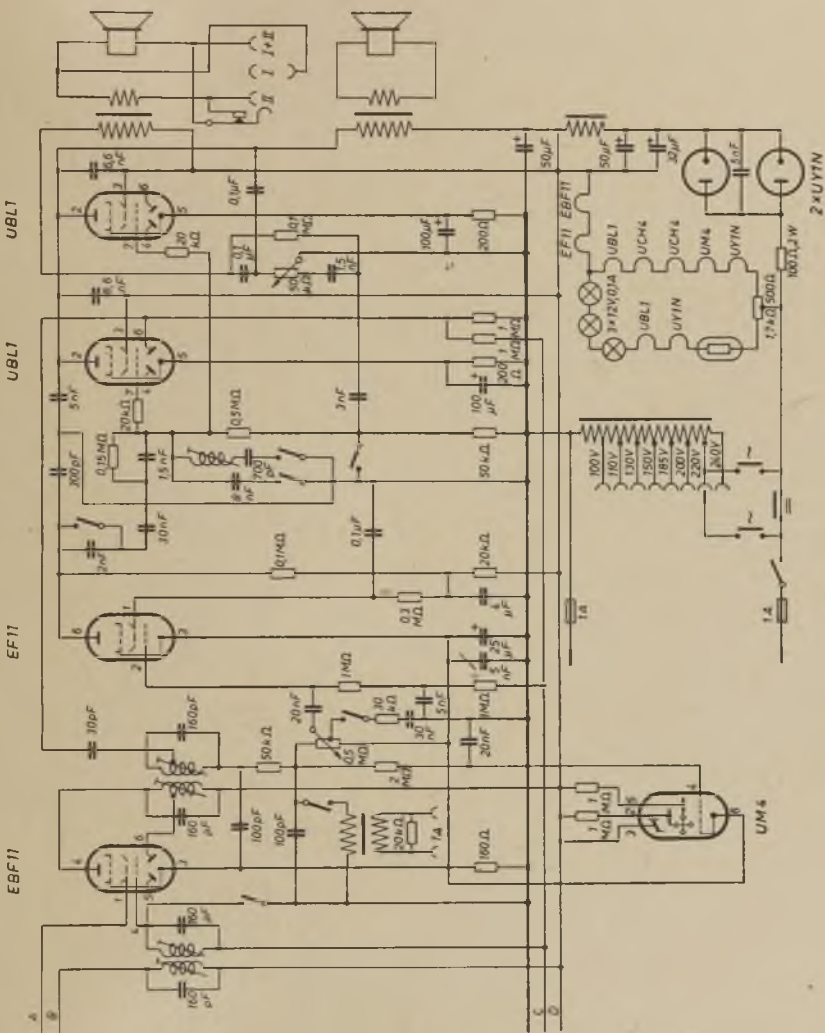
UBL1
UBL1
EF11
EBF11
UM4
2×UY1N
EF11 EBF11
UBL1
UCH4
UCH4
UM4
UY1N
3×12V/0,1A
UBL1
UY1N
100V
110V
130V
150V
185V
200V
220V
240V

Minerva **701 U**

(linke Seite des Schaltbildes)

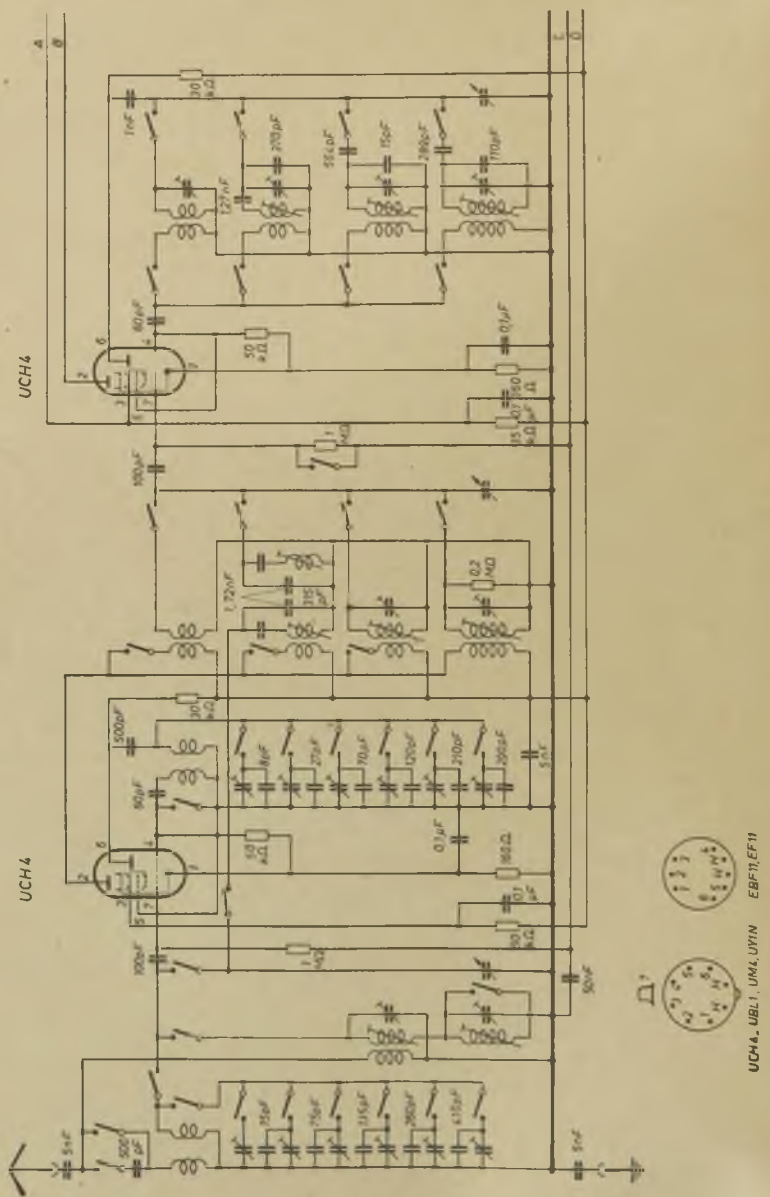

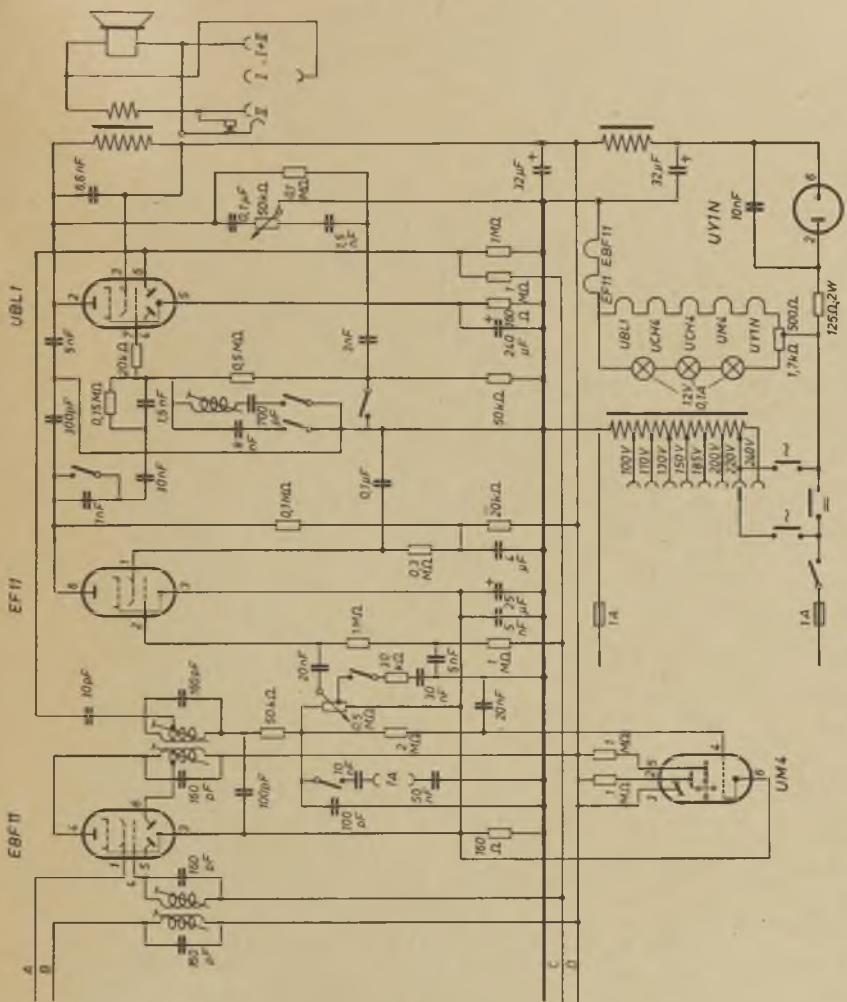
UBL1
EF11
EBF11
UY1N
UCH4
UM4
125Ω,2W
1,7kΩ
500Ω
12V
0,1A
100V
110V
120V
150V
185V
200V
220V
240V
1A

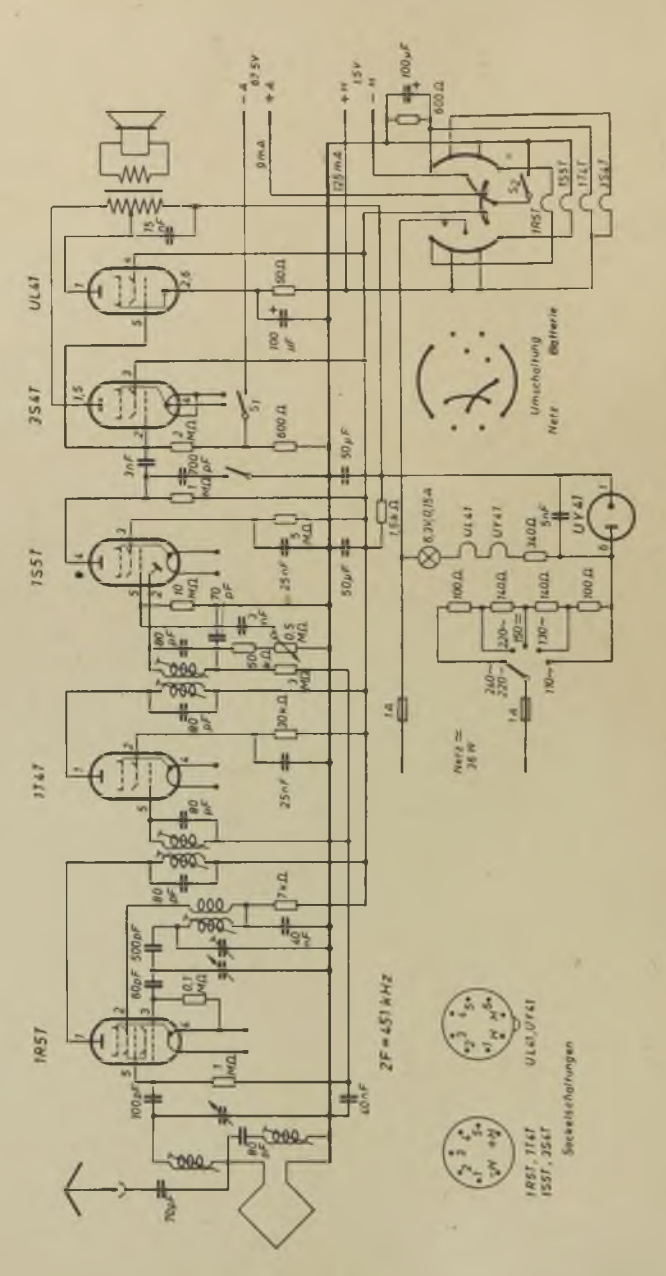
1R5T
1T4T
1S5T
3S4T
UL41
UY41
ZF = 451 kHz
Umschaltung
Batterie
Netz
Netz ≈ 2 kW
Sockelschaltungen

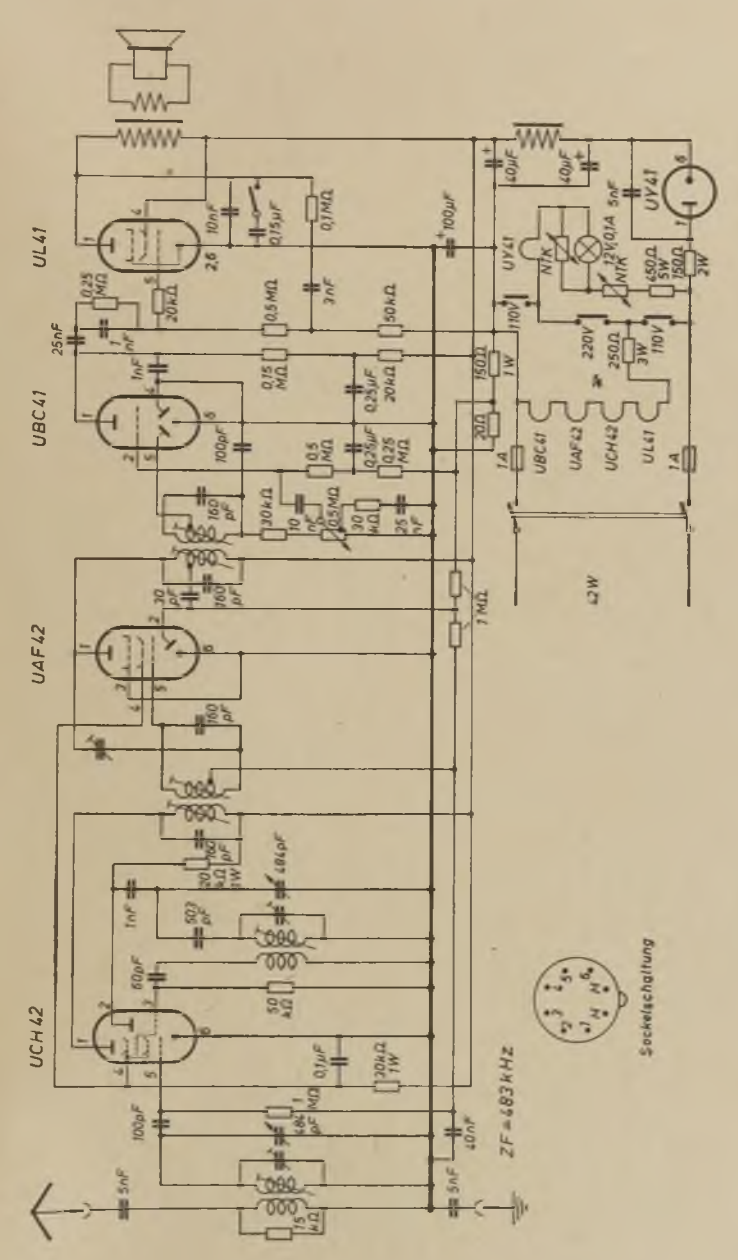
UL41
UBC41
UAF42
UCH42
UY41
UY41
12V01A
NTK
UBC41
UAF42
UCH42
UL41
220V
110V
250Ω
3W
450Ω
5W
250Ω
2W
150Ω
1W
20Ω
1A
1A
42W
ZF=483kHz
Sockelschaltung

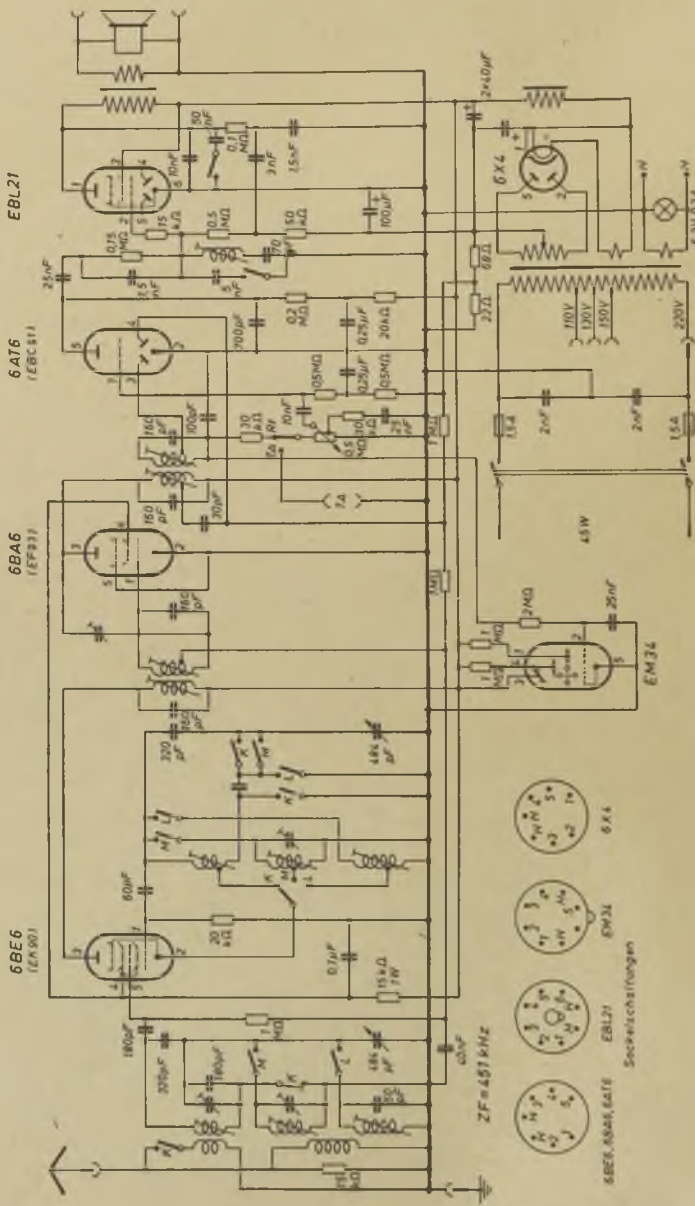
EBL21
6AT6
(EBC41)
6BA6
(EF93)
6BE6
(EK90)
6X4
EM34
ZF=451 kHz
Sockelschaltungen

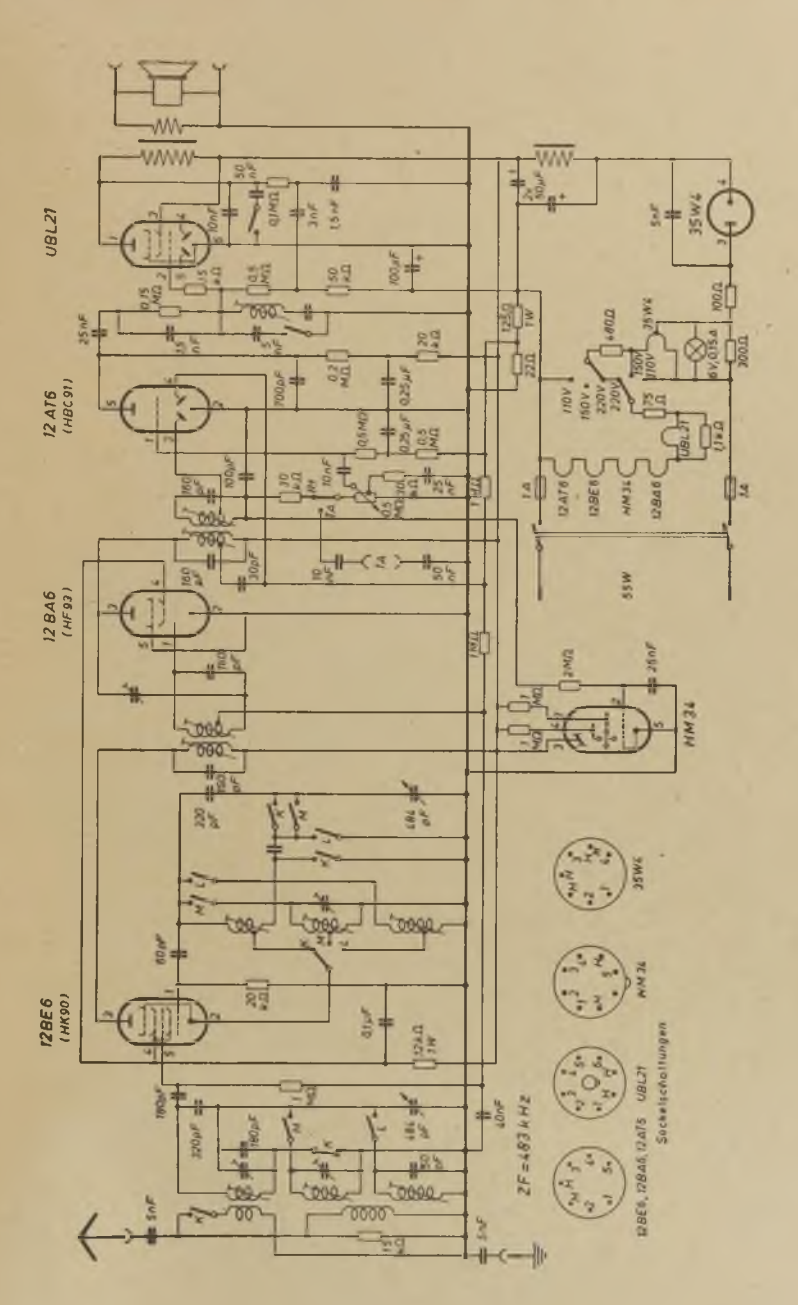
UBL21
12 AT6
(HBC91)
12 BA6
(HF93)
12BE6
(HK90)
35W4
NM 34
12AT6
12BE6
NM34
12BA6
55W
ZF = 483 kHz
12BE6, 12BA6, 12AT6 UBL21
Sockelschaltungen

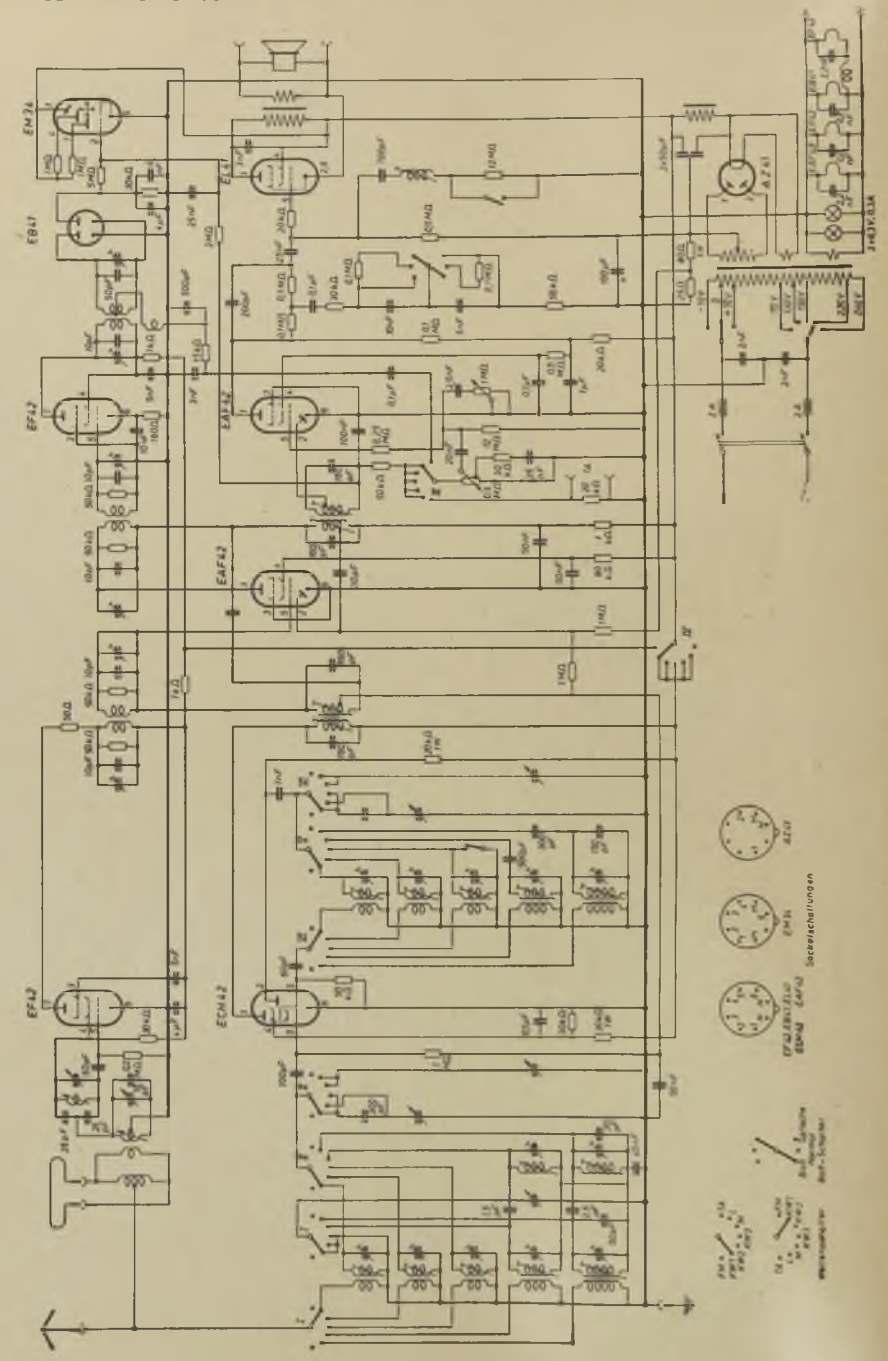
EM34
EBF1
EF42
EF42
EAF42
ECH42
AZ41
Sockelschaltungen

Minerva **517 W, Ausf. II**

(nur NF-Teil, HF-Teil wie 517 W Ausf. I)

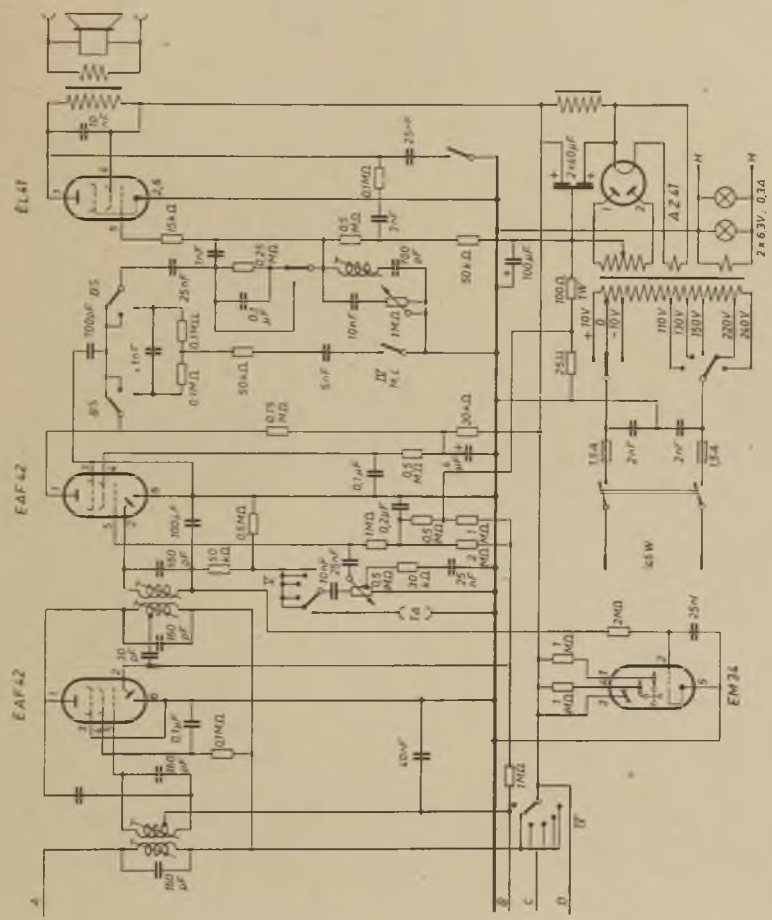

Minerva **517 W, Ausf. I**

(linke Seite des Schaltbildes)

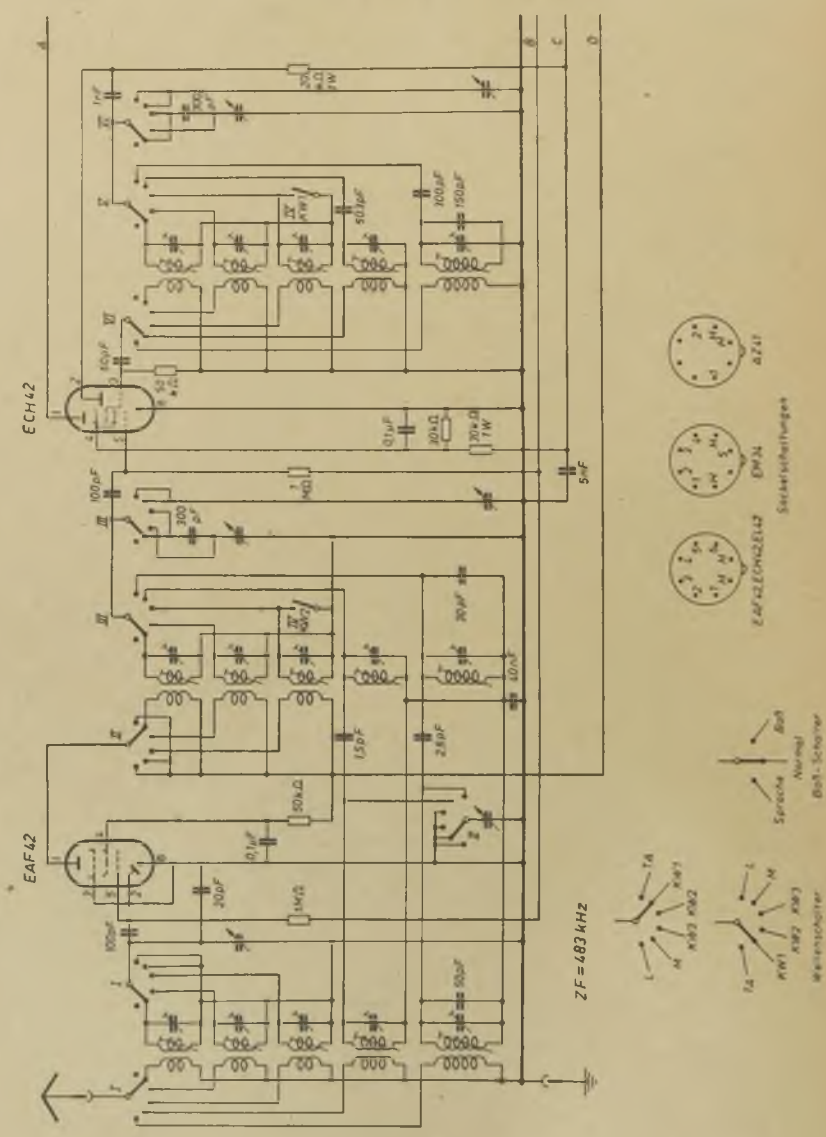

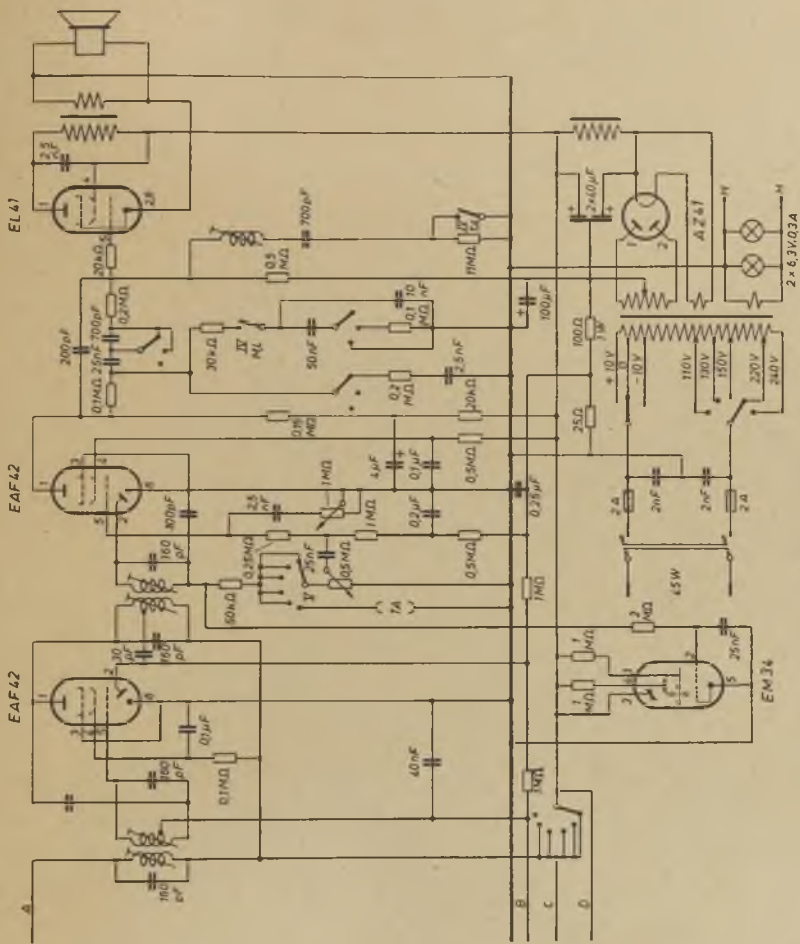
EL41
EAF42
EAF42
AZ41
EM34
2×6,3V/0,3A
110V
130V
150V
220V
240V
45W
TA

Minerva **517 U**

(linke Seite des Schaltbildes)

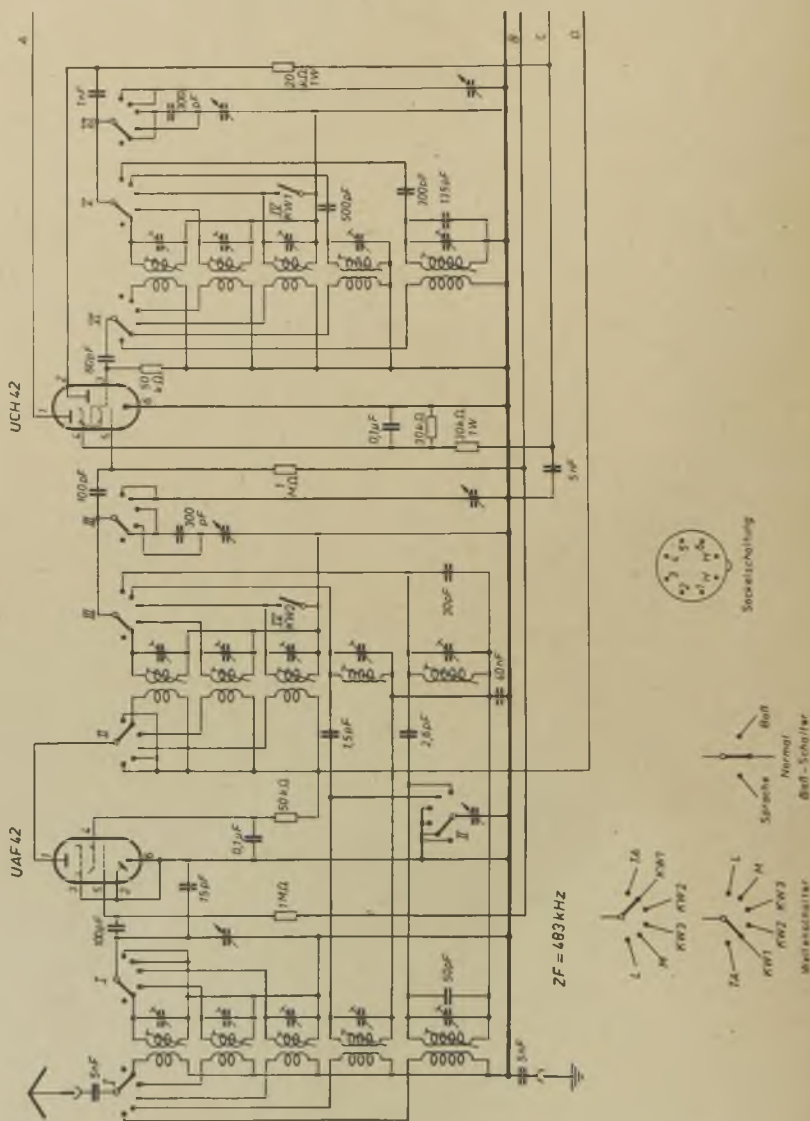

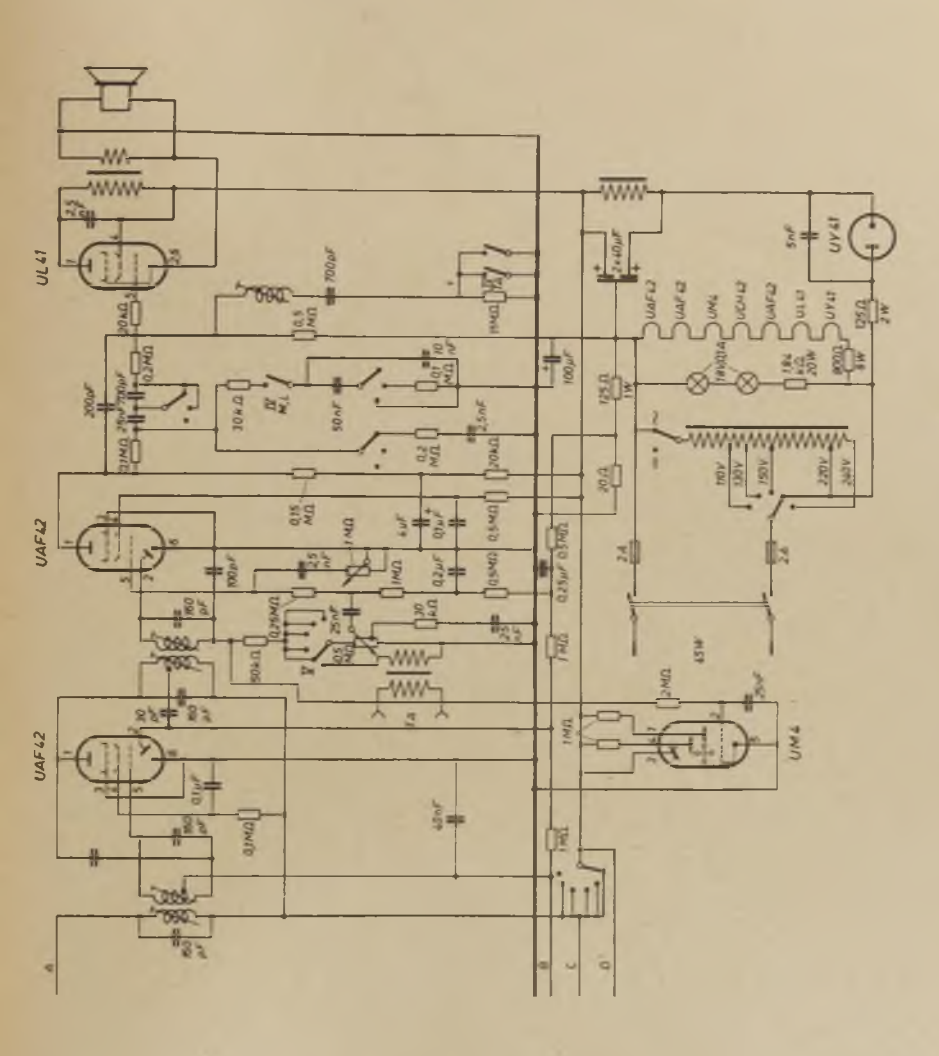
UL41
UAF42
UAF42
UAF42
UAF42
UAF42
UAF42
UN4
UCH42
UAF42
UL41
UY41
UN4
UY41
45W
110V
130V
150V
220V
240V

Minerva 517 E/U

(linke Seite des Schaltbildes)

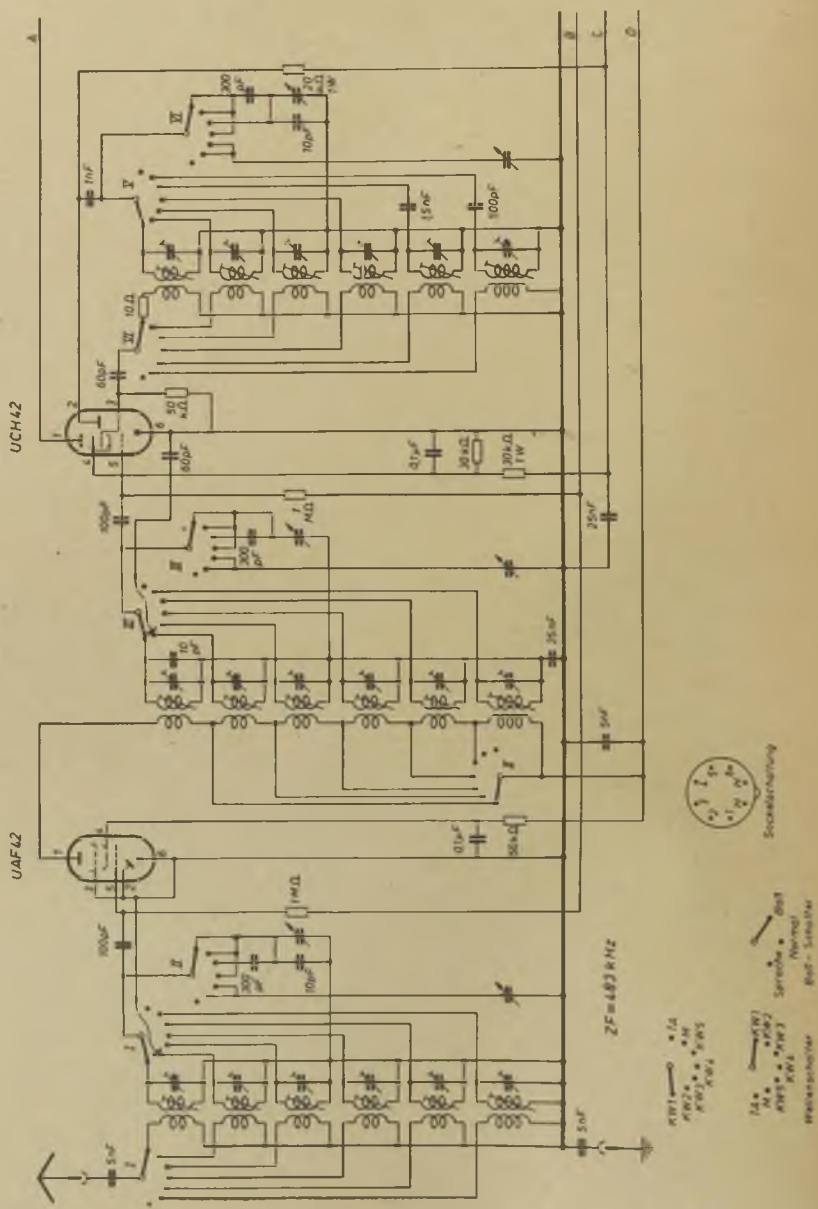

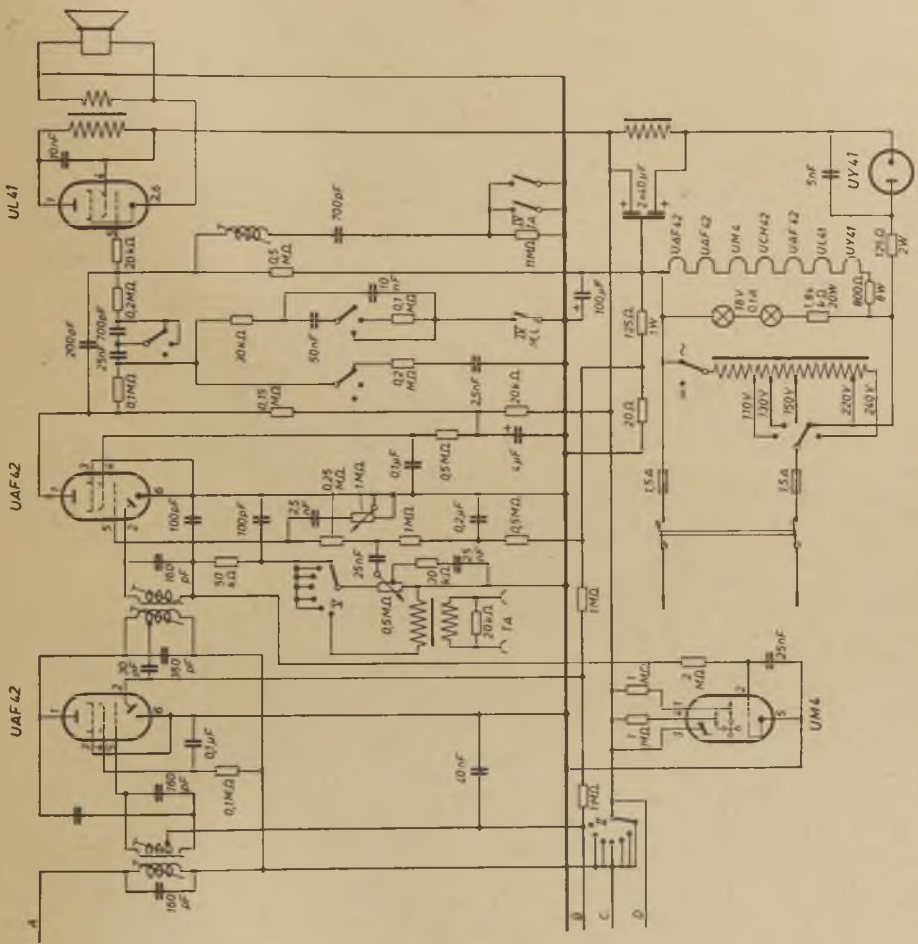
UL41
UAF42
UAF42
UM4
UY41
UAF42
UAF42
UM4
UCH42
UAF42
UL41
UY41
A
B
C
D

Minerva **517 E**

(linke Seite des Schaltbildes)

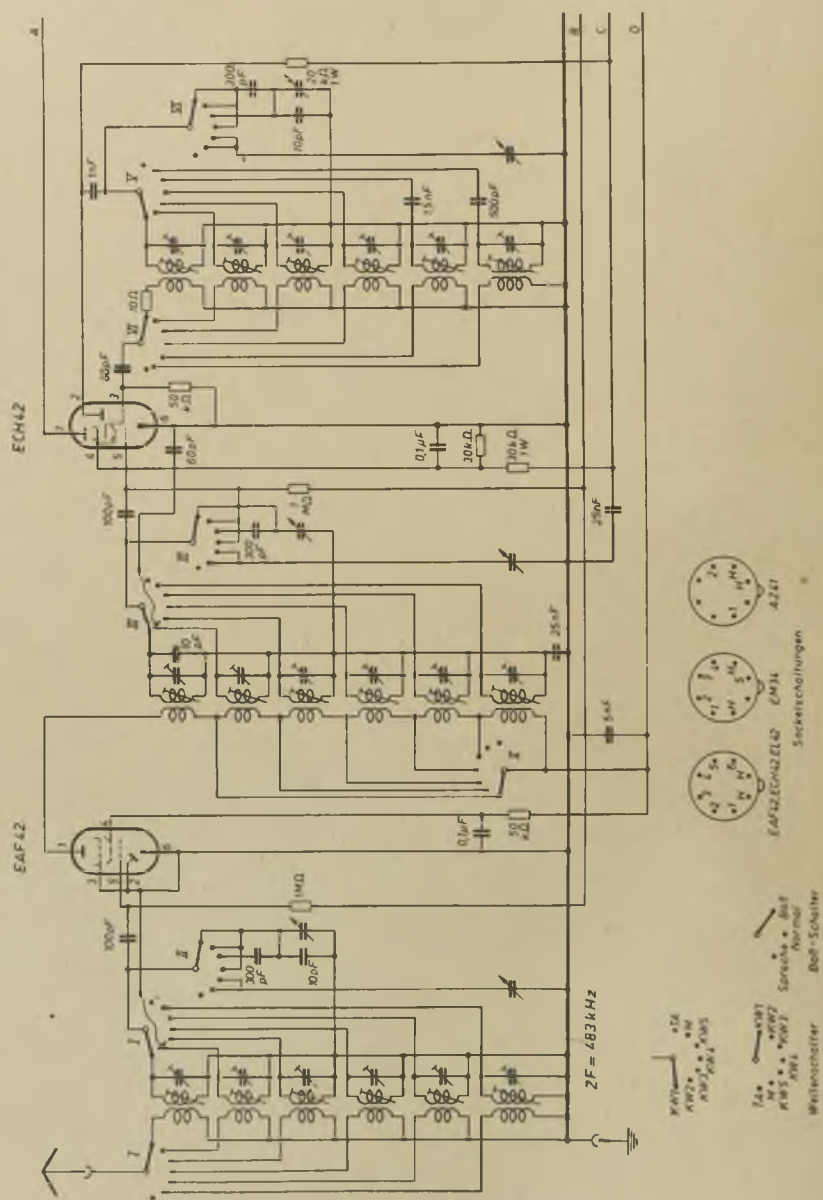

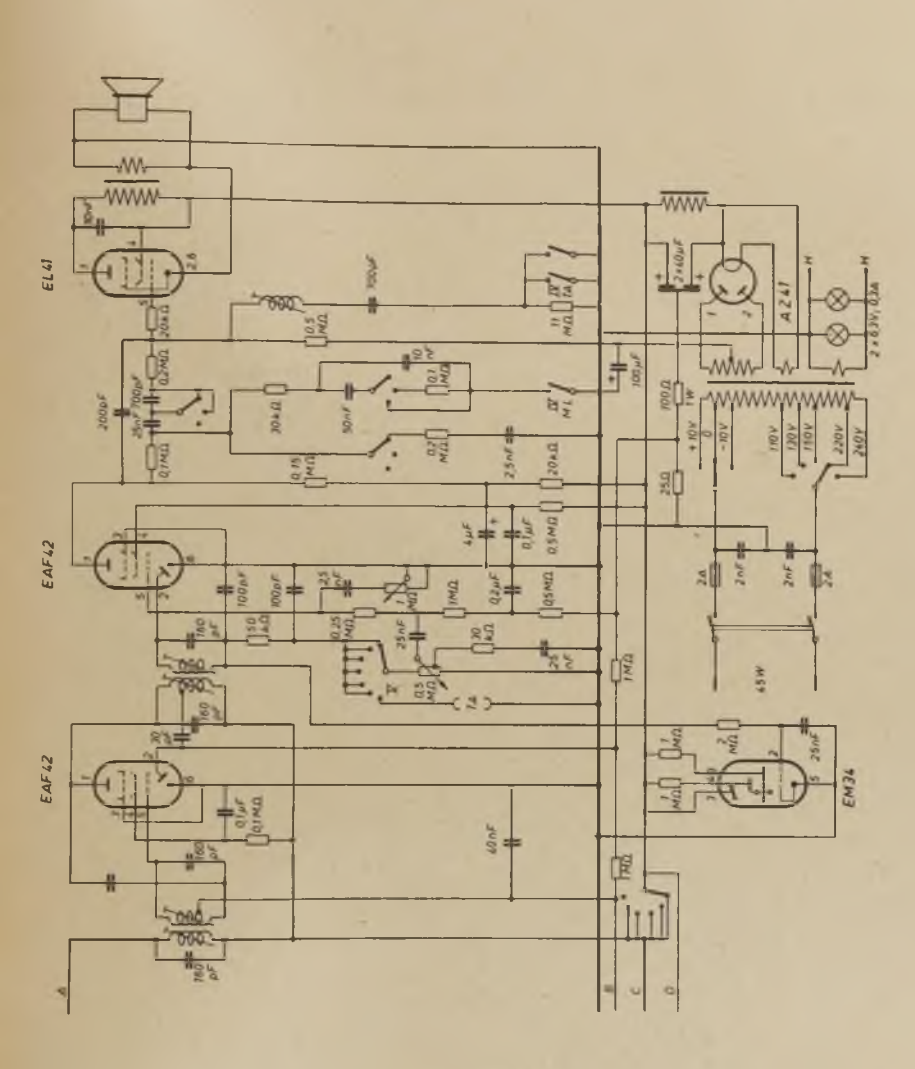
EL41
EAF42
EAF42
AZ41
EM34
45W
2×63V, 0,3A
110V
120V
130V
220V
240V

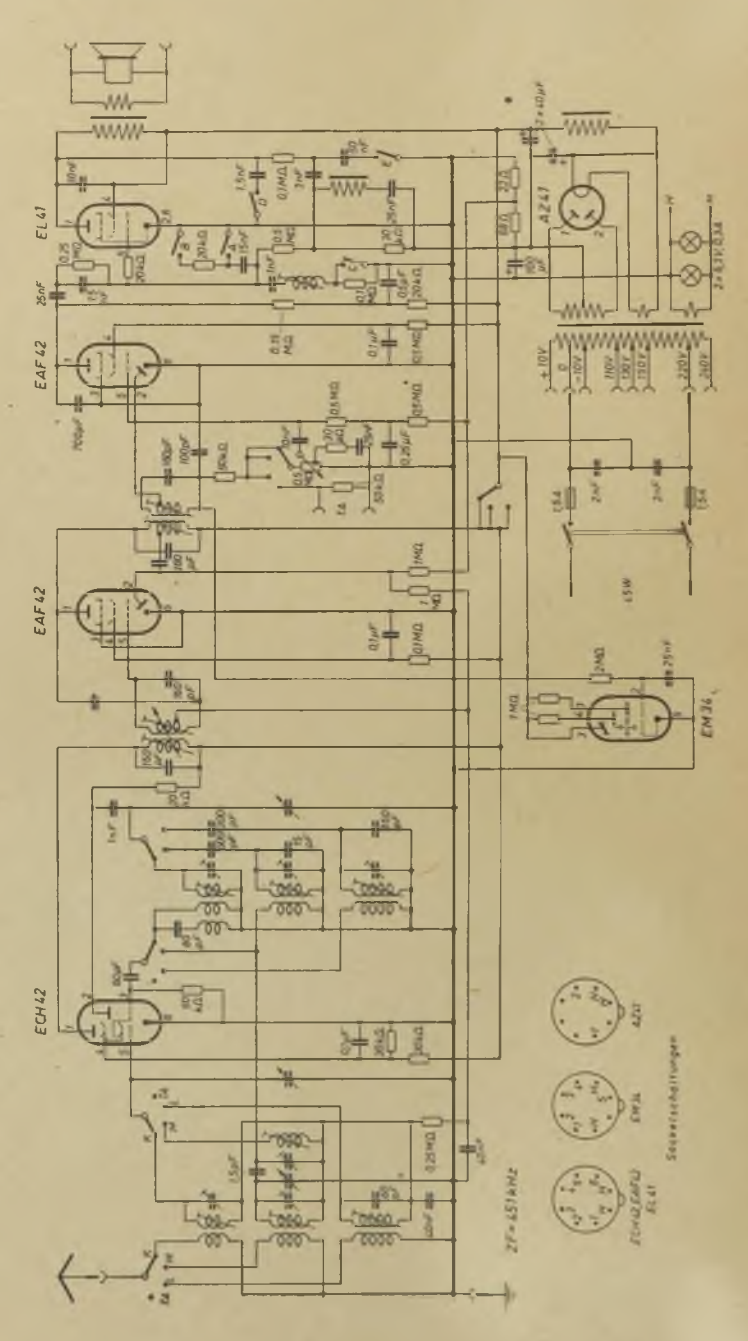
EL 41
EAF 42
EAF 42
ECH 42
EM 34
AZ 41
15W
ZF=451kHz
Sockelschaltungen

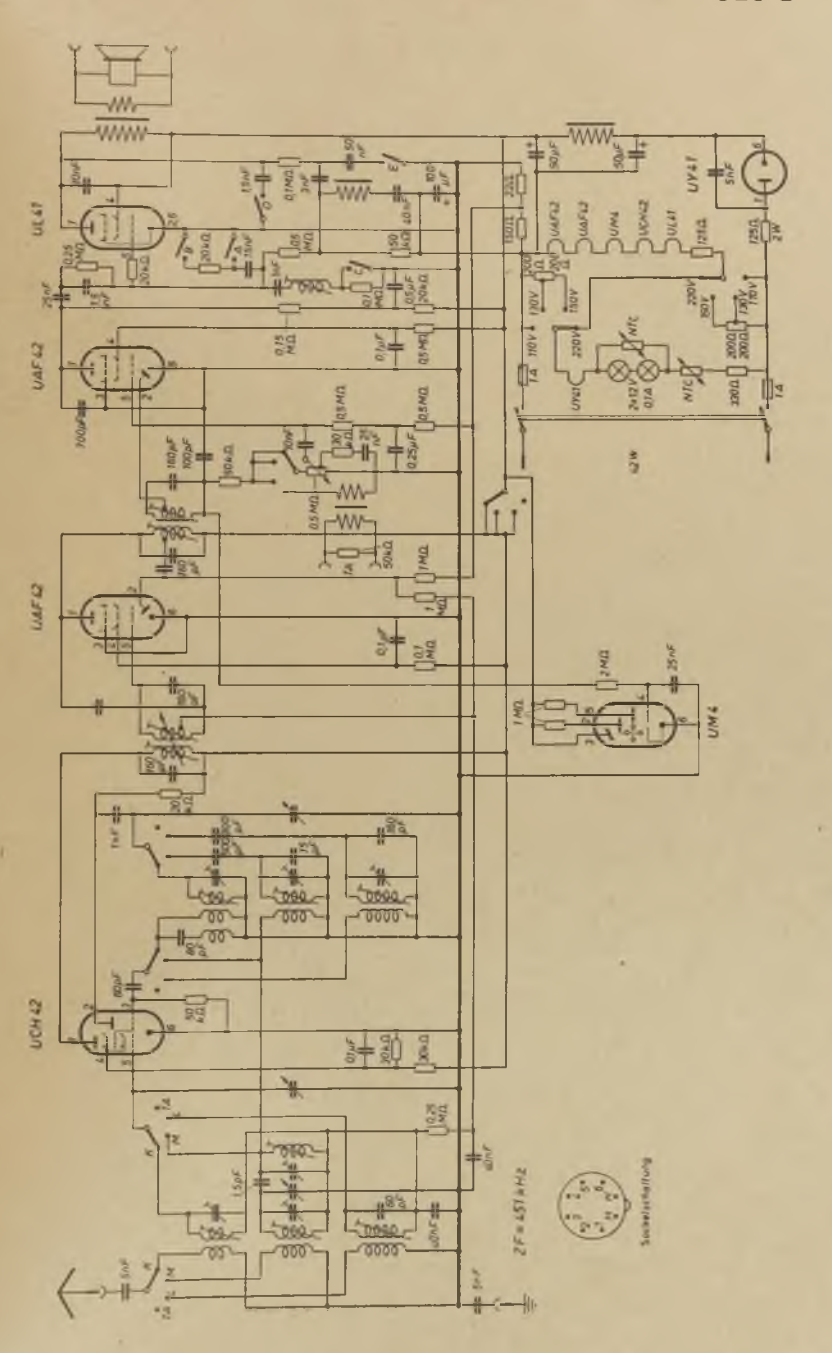
UL41
UAF42
UAF42
UCH42
UM4
UY41
UM4
UAF42
UAF42
UM4
UCH42
UL41
NTC
NTC
220V
110V
120V
80V
ZF = 451 kHz
Sockelschaltung

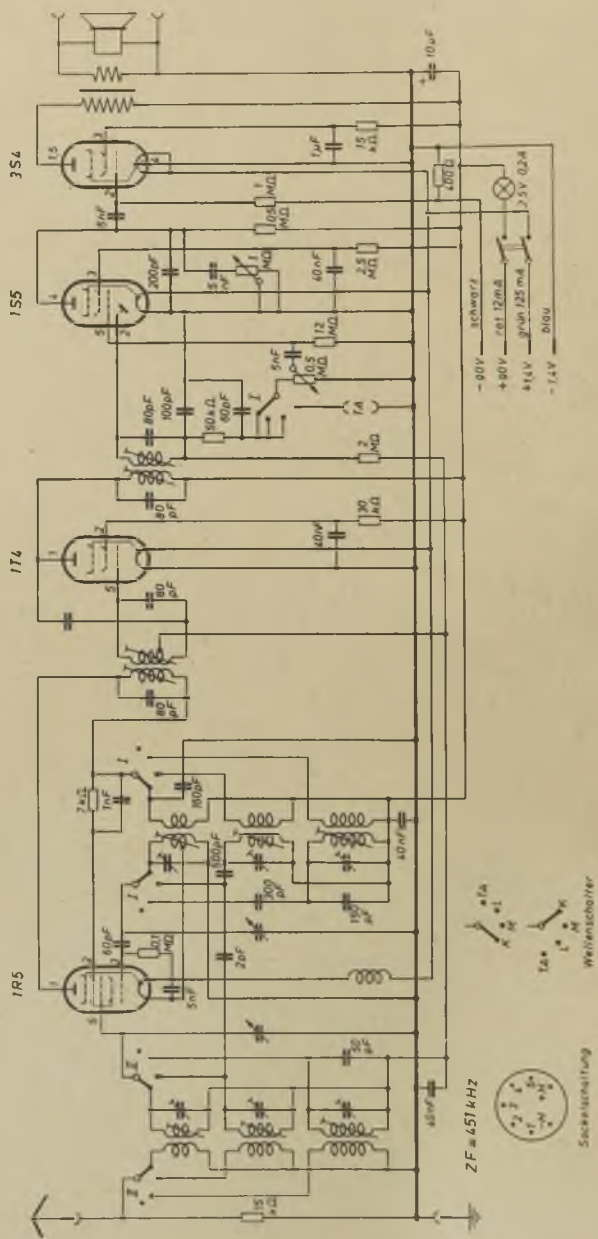
3S4
1S5
1T4
1R5
ZF = 451 kHz
Wellenschalter
Sockelschaltung
schwarz
rot 12mA
grün 125 mA
blau

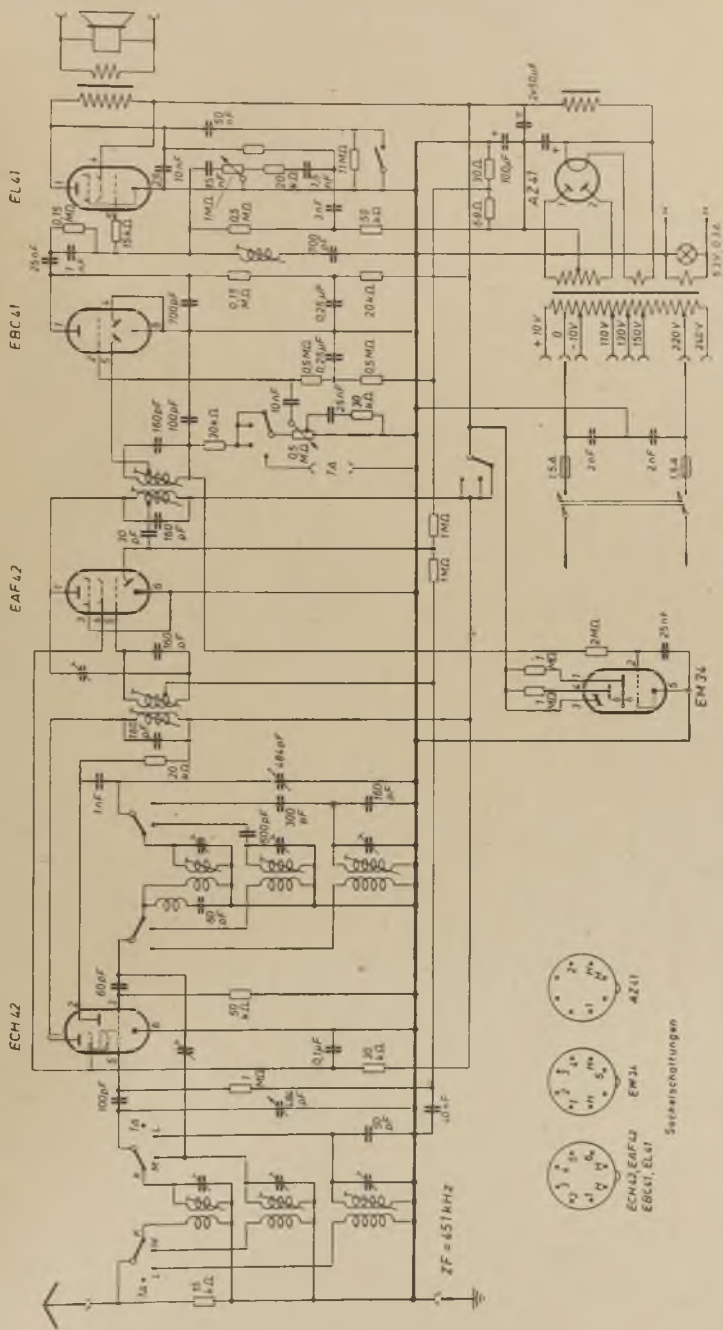
EL41
EBC41
EAF42
ECH42
AZ41
EM34
ZF = 451 kHz
ECH42, EAF42
EBC41, EL41
EM34
AZ41
Sockelschaltungen

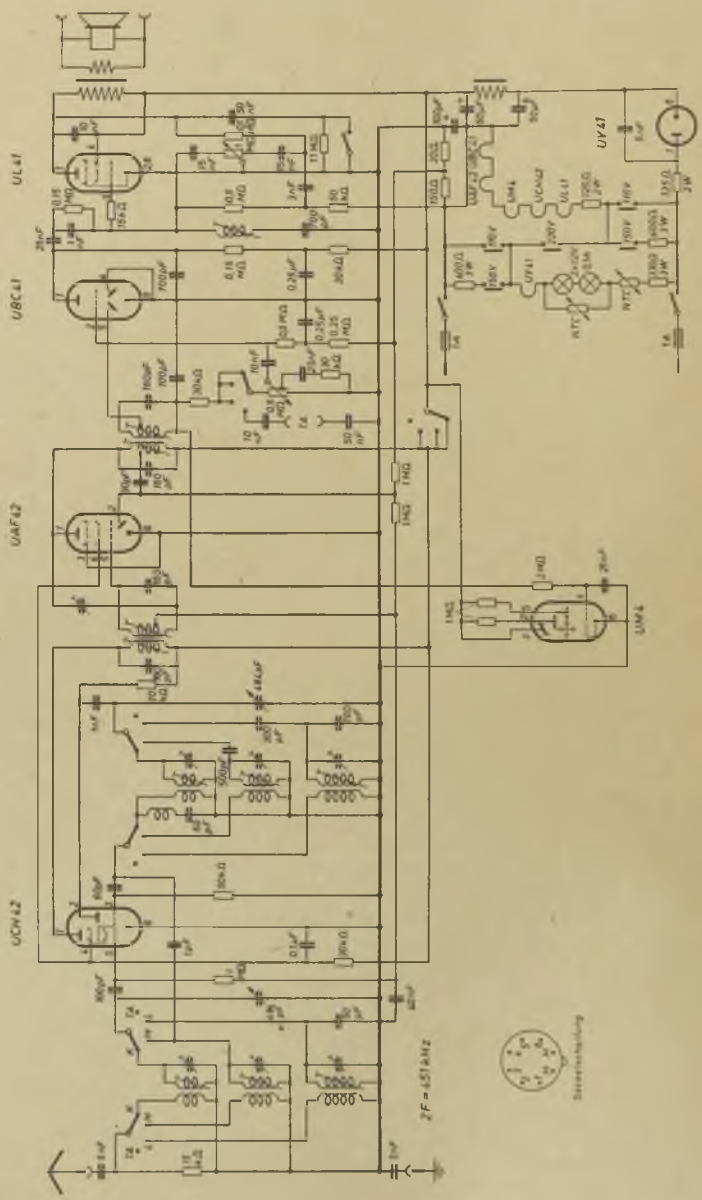
UL41
UBC41
UAF42
UCH42
UY41
UM4
ZF = 451 kHz

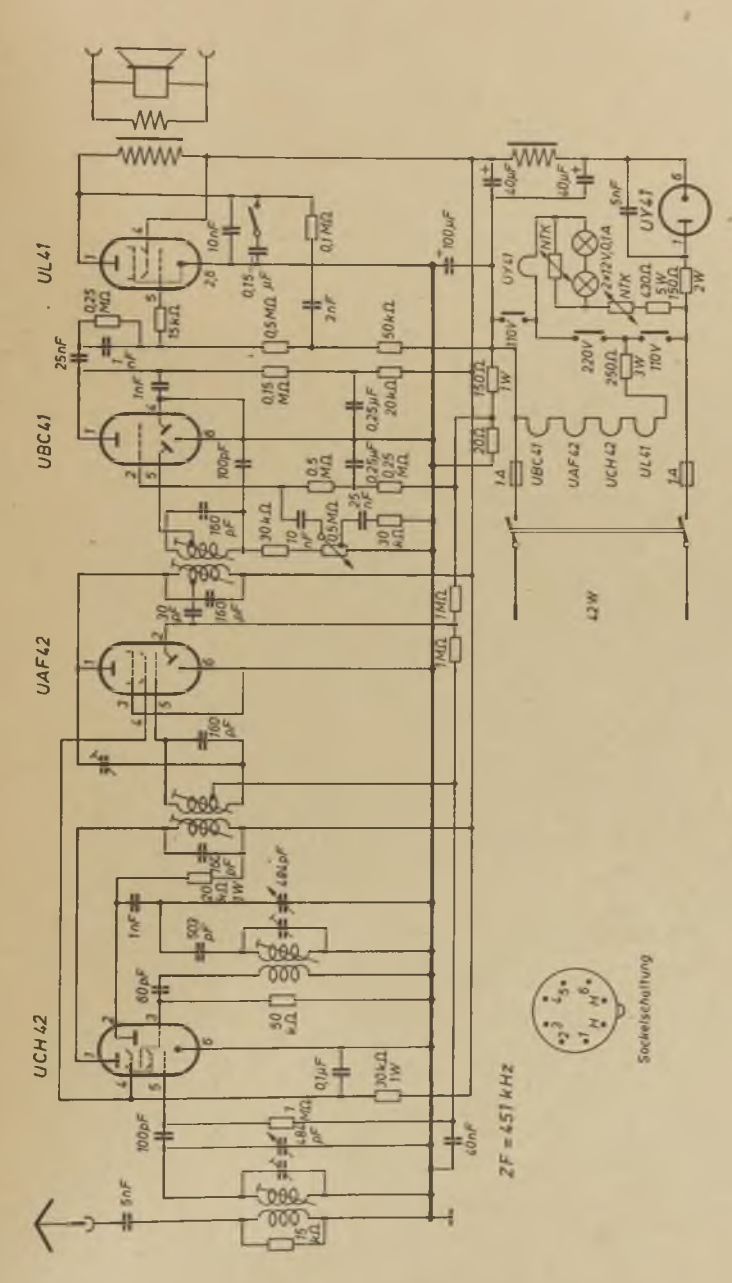
UL41
UBC41
UAF42
UCH42
UY41
42W
ZF = 451 kHz
Sockelschaltung

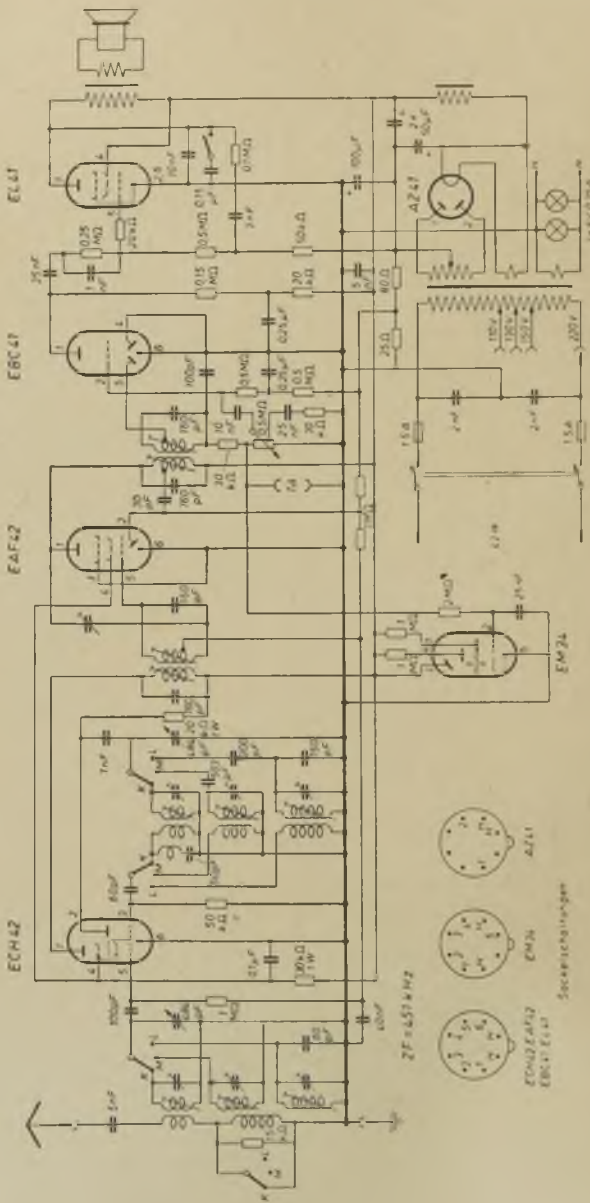
EL41
EBC41
EAF42
ECH42
AZ41
EM34
ZF=452 kHz
Sockelschaltungen

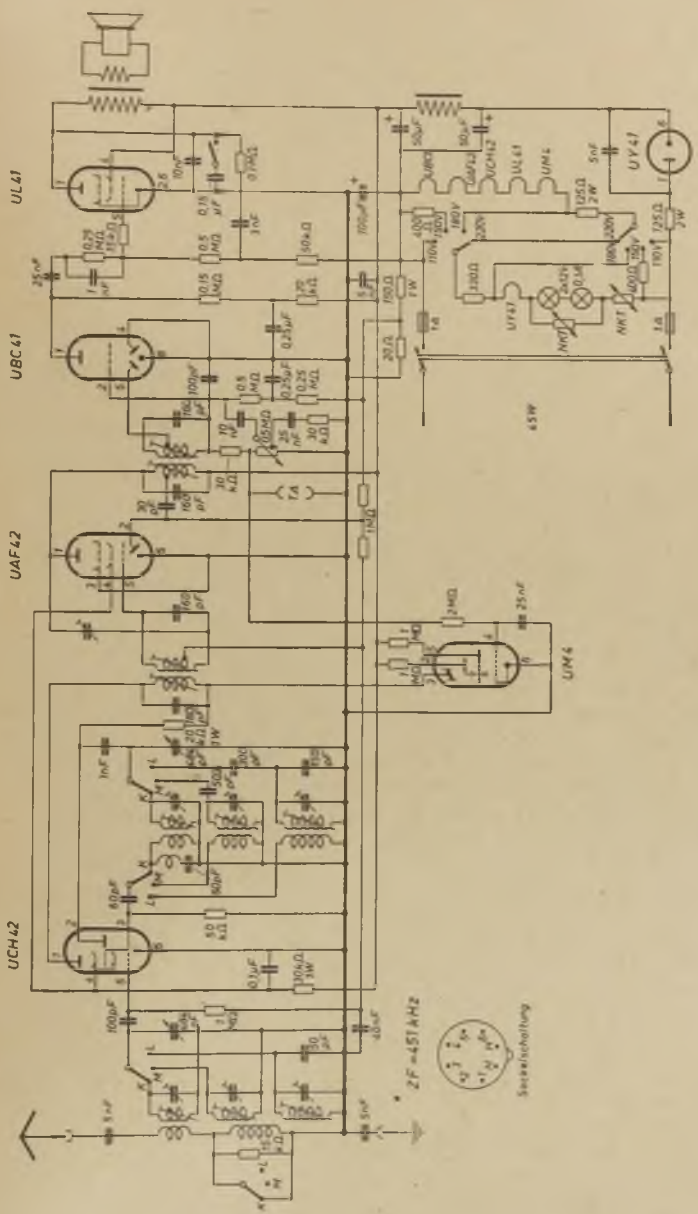
UL41
UBC41
UAF42
UCH42
UM4
UY41
ZF=451 kHz
Sessel-Schaltung

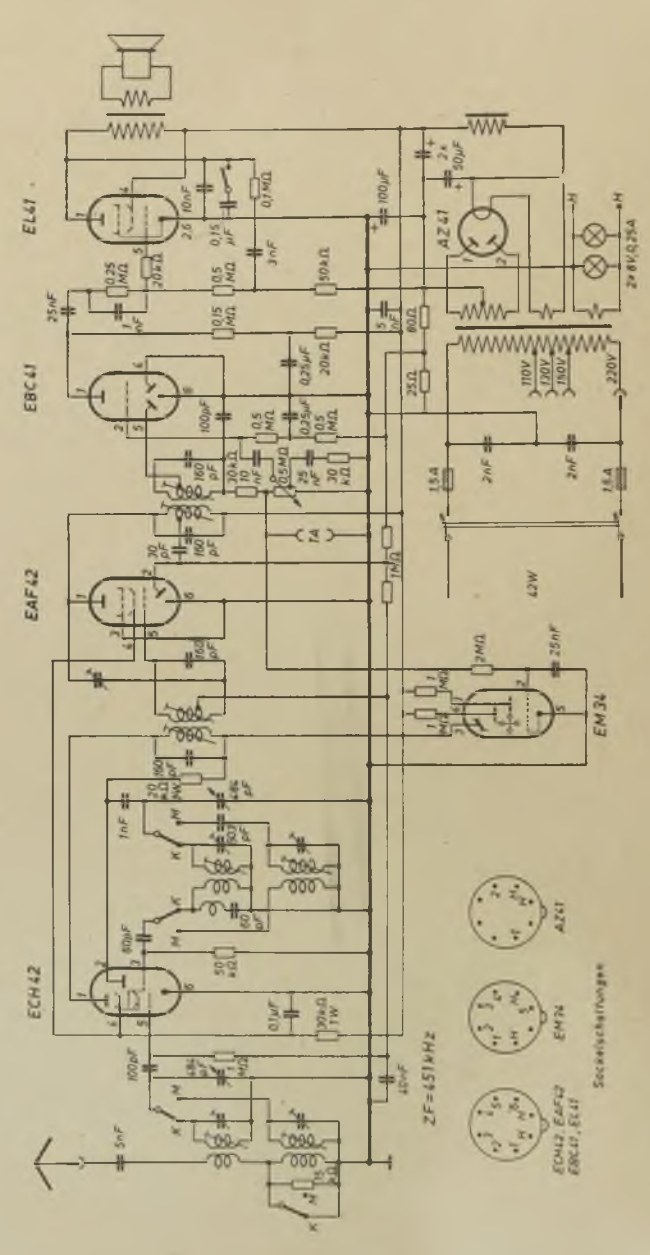
EL41
EBC41
EAF42
ECH42
AZ41
EM34
ZF=451kHz
Sockelschaltungen
ECH42, EAF42
EBC41, EL41
42W
220V
110V
2×6V,0,25A

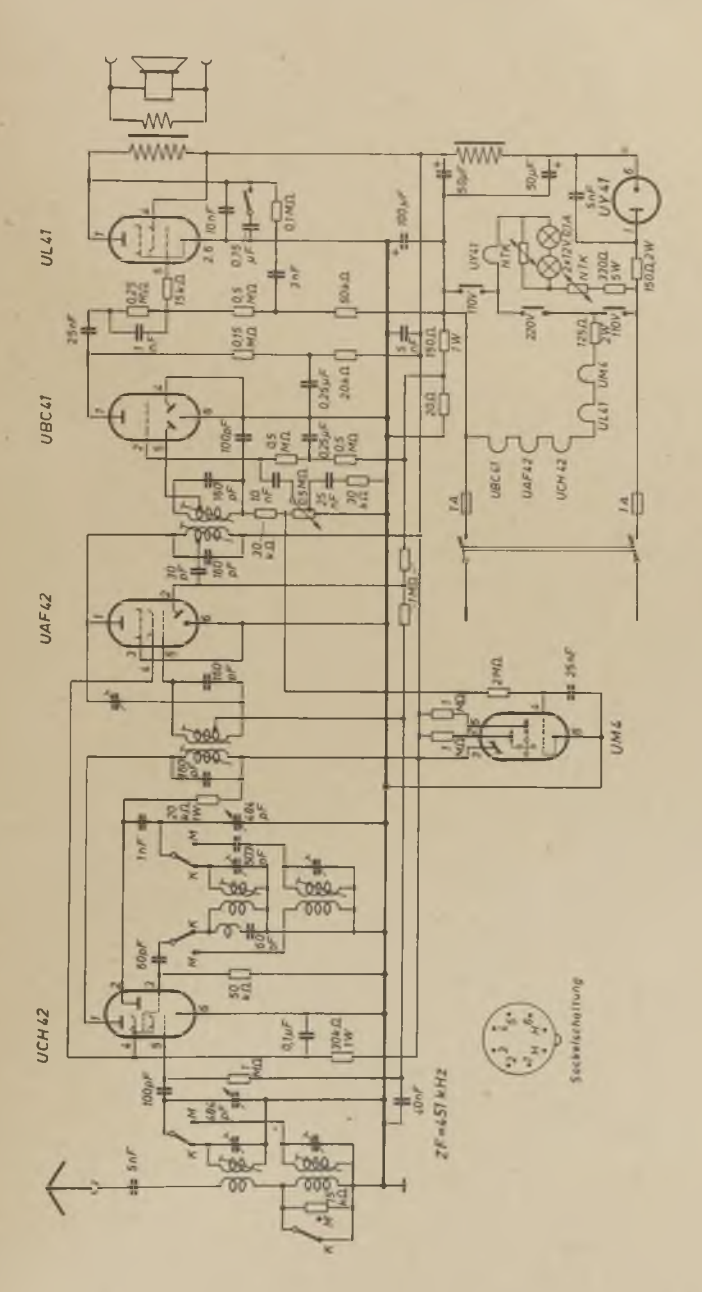
UL41
UBC41
UAF42
UCH42
UM4
UY41
ZF=451 kHz
Sockelschaltung

Minerva **510 W**

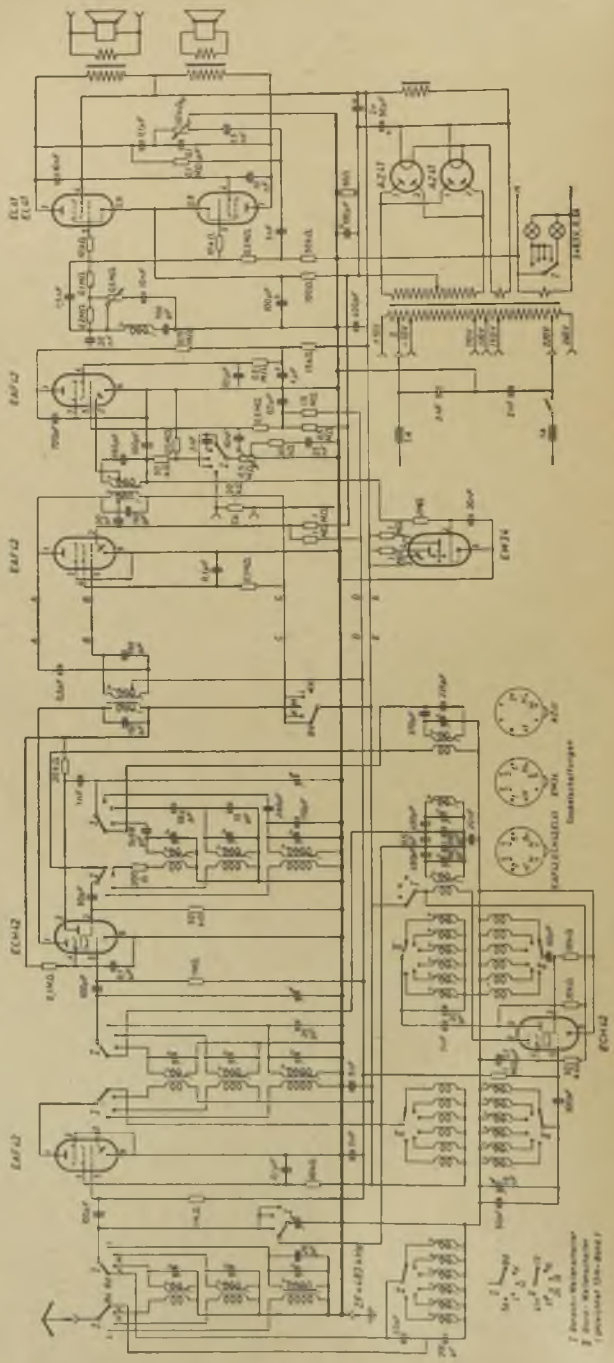

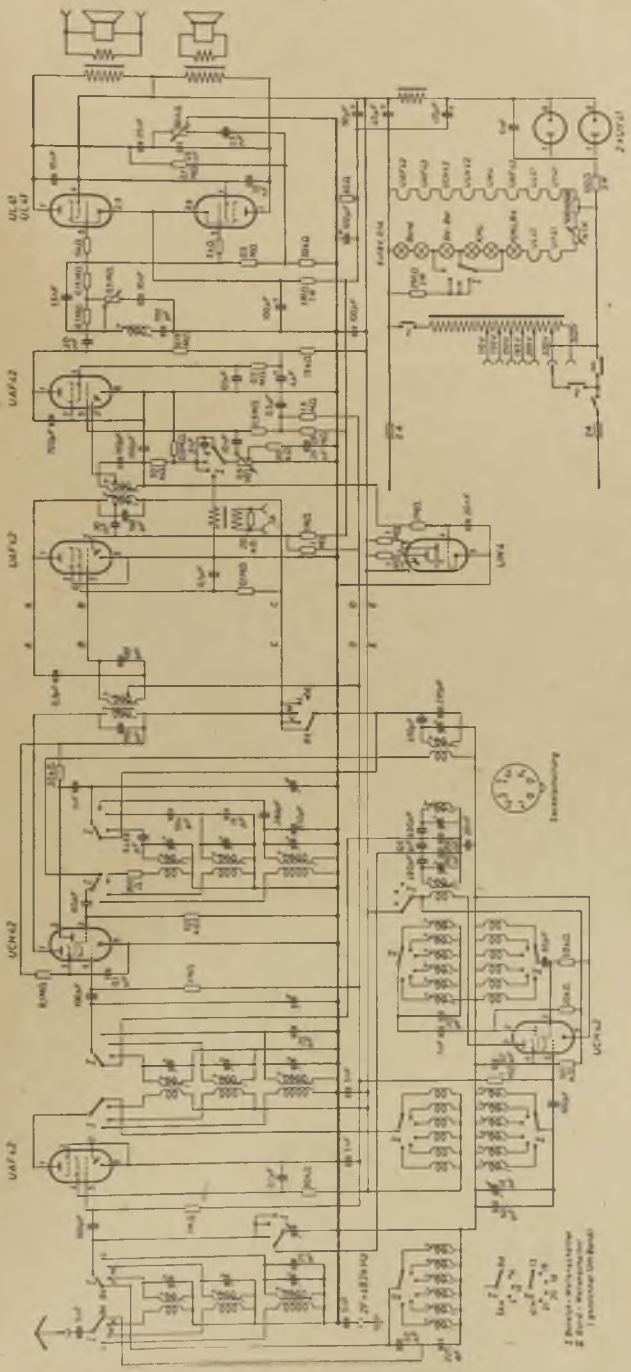

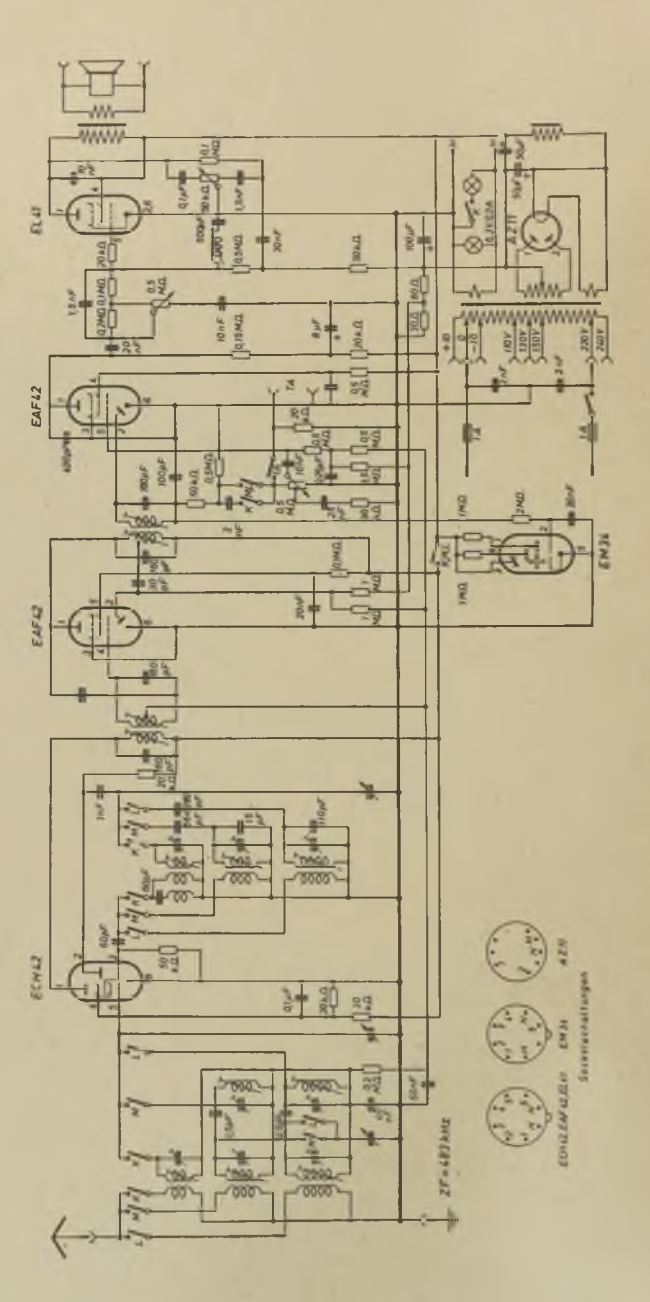
EL41
EAF42
EAF42
ECH42
EM34
AZ11
ZF=468 kHz
Röhrenanordnungen

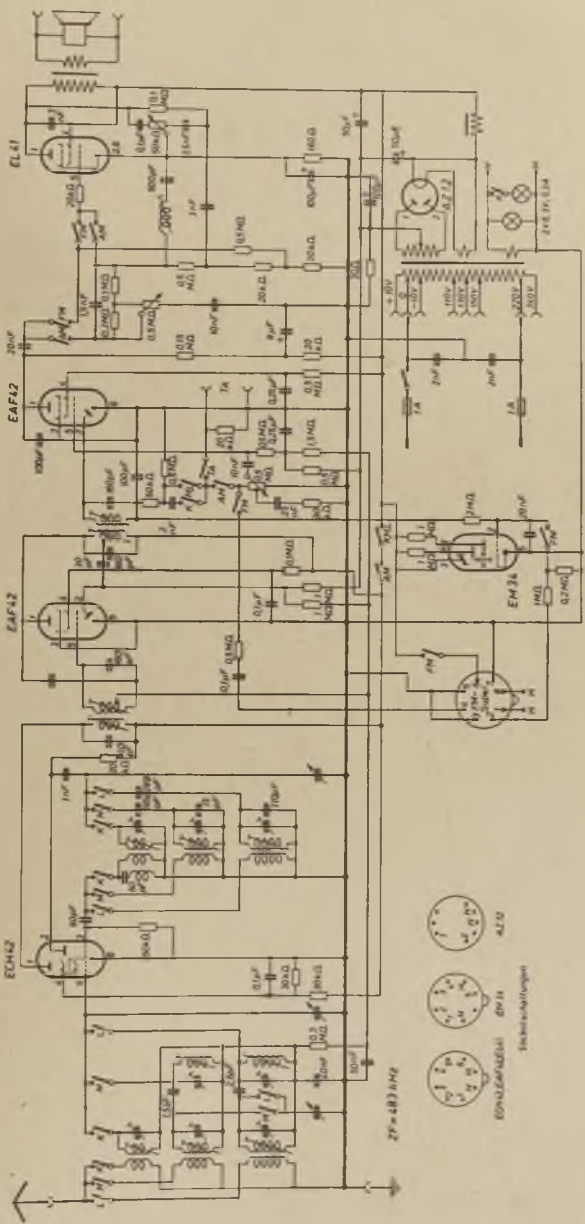
EL41
EAF42
EAF42
ECH42
EM34
AZ12
ZF = 473 kHz

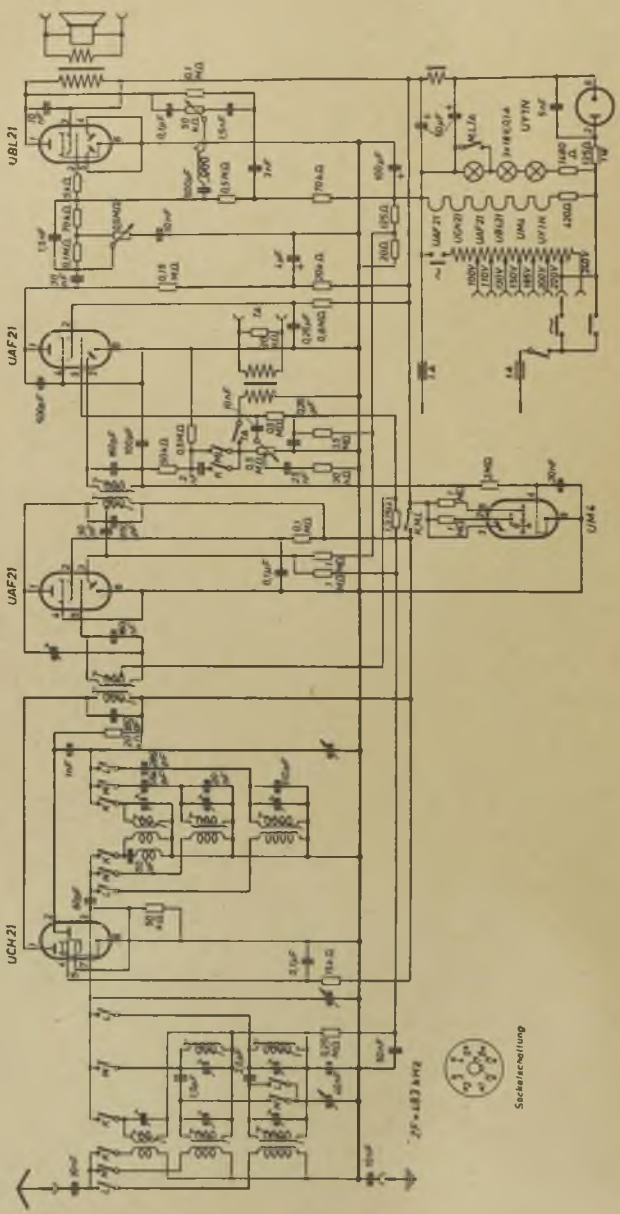
UBL21
UAF21
UAF21
UCH21
UM4
UAF21
UCH21
UAF21
UBL21
UM4
UY1N
Sockelschaltung

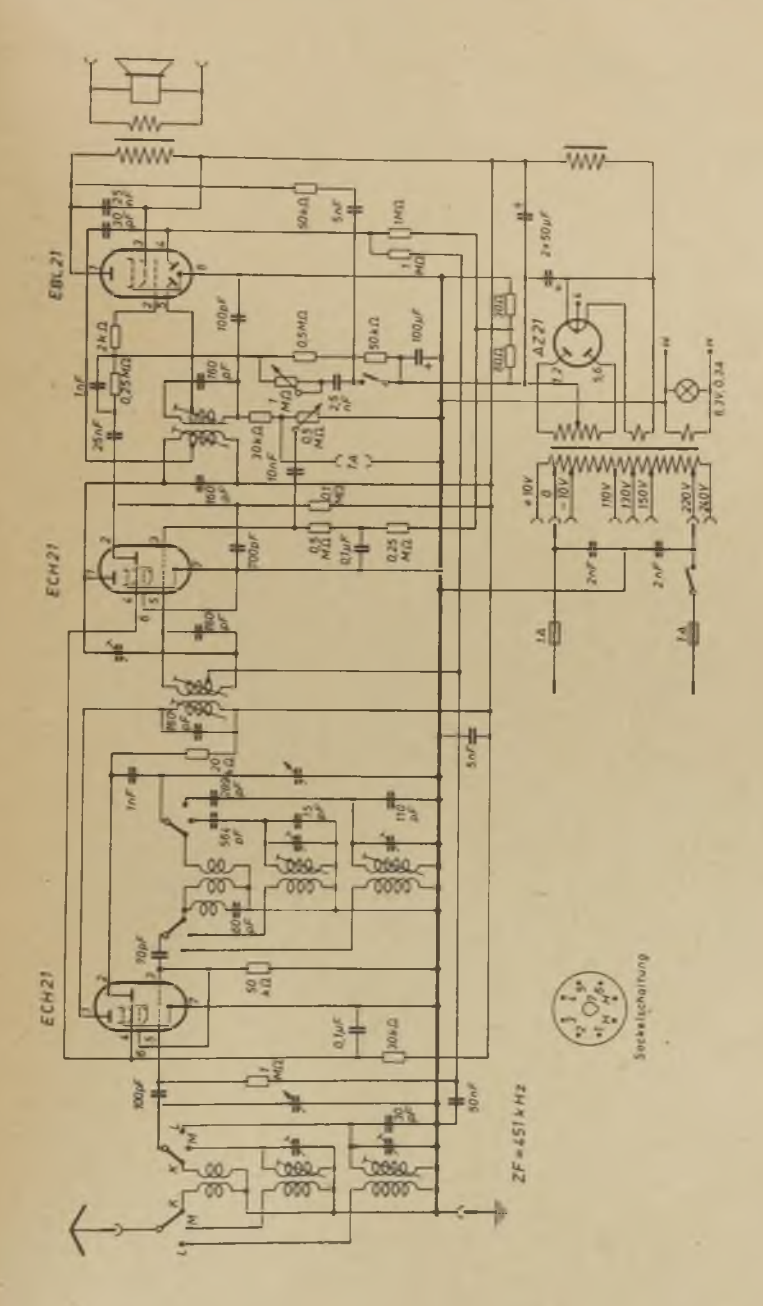
EBL21
ECH21
ECH21
AZ21
ZF=451 kHz
Sockelschaltung

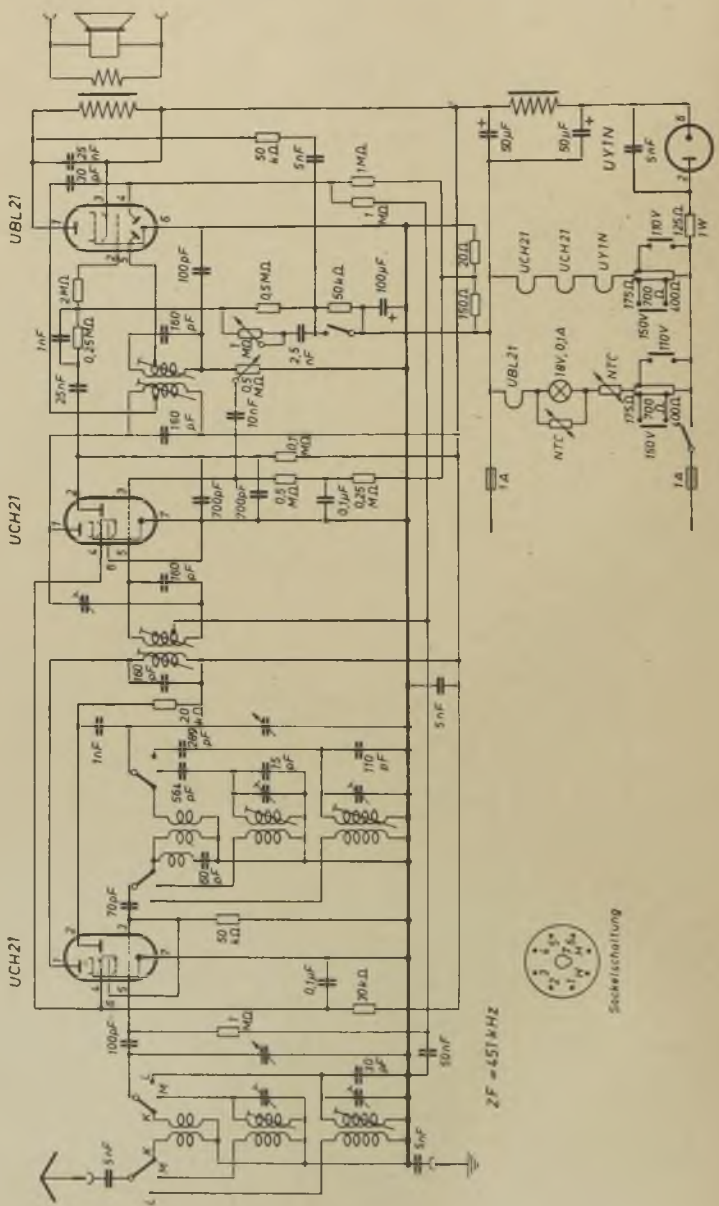
UBL21
UCH21
UCH21
UCH21
UY1N
UY1N
UBL21
NTC
NTC
18V, 0,1A
ZF = 451 kHz
Sockelschaltung

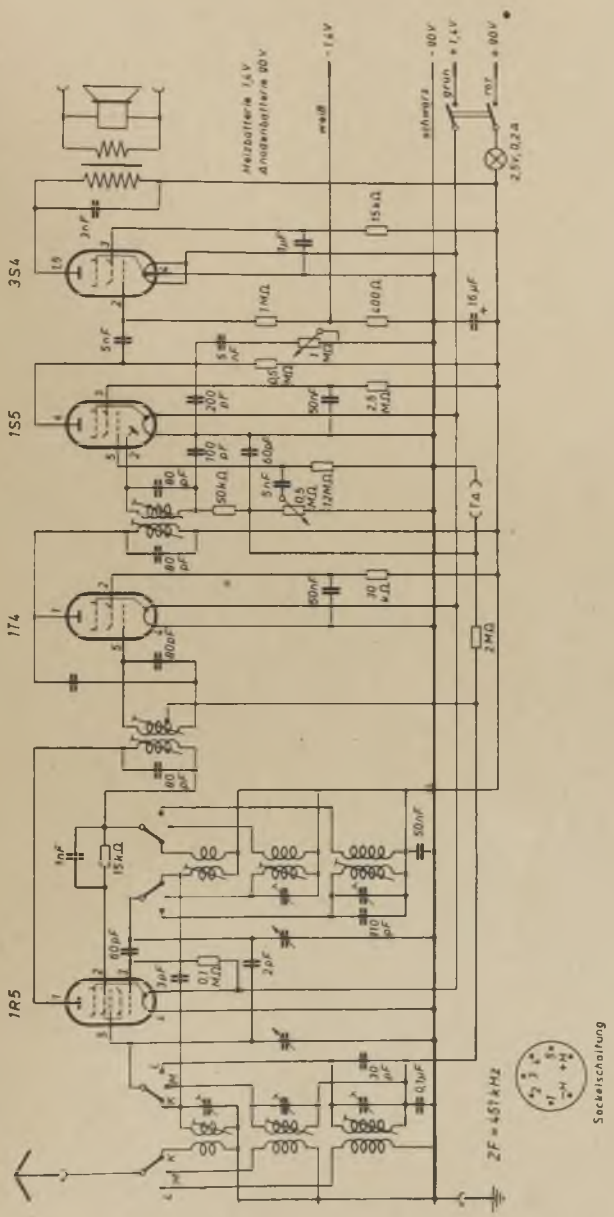
3S4
1S5
1T4
1R5
Heizbatterie 1,4 V
Anodenbatterie 90 V
weiß
schwarz
grün
rot
- 1,4 V
- 90 V
+ 1,4 V
+ 90 V
2,5 V, 0,2 A
ZF = 451 kHz
Sockelschaltung

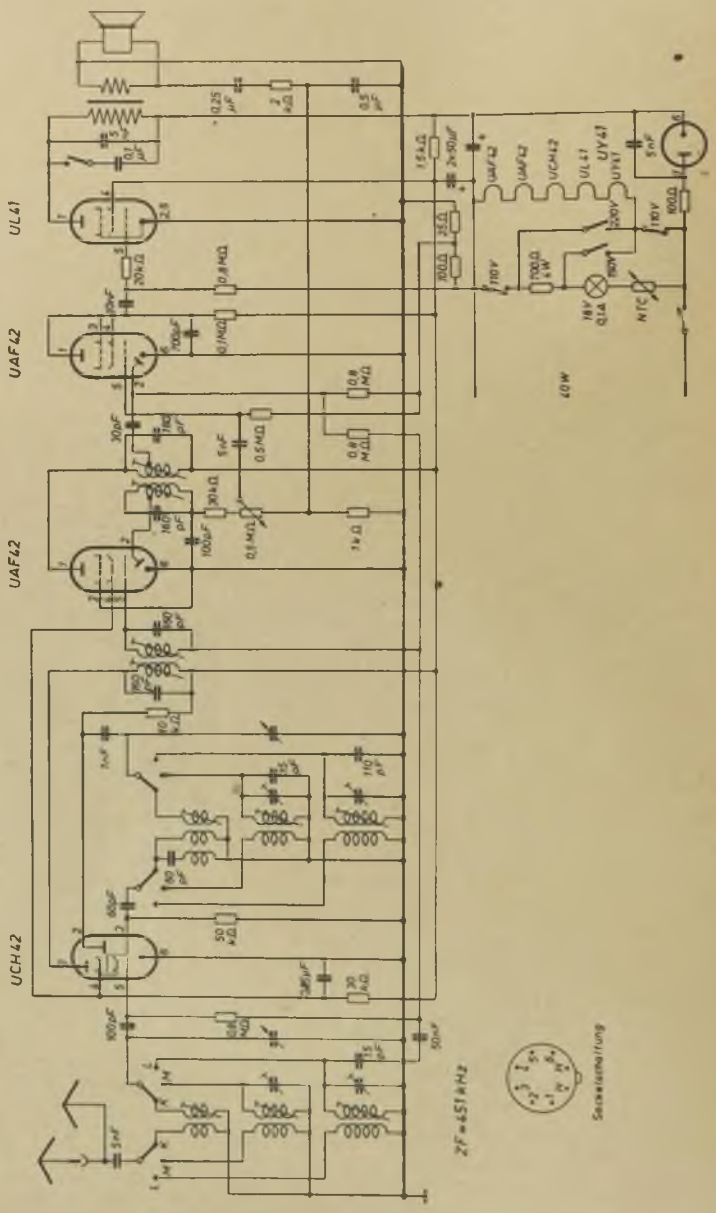
UL41
UAF42
UAF42
UCH42
UAF42
UAF42
UCH42
UL41
UY41
UY41
NTC
40W
ZF=451kHz
Seriensicherung

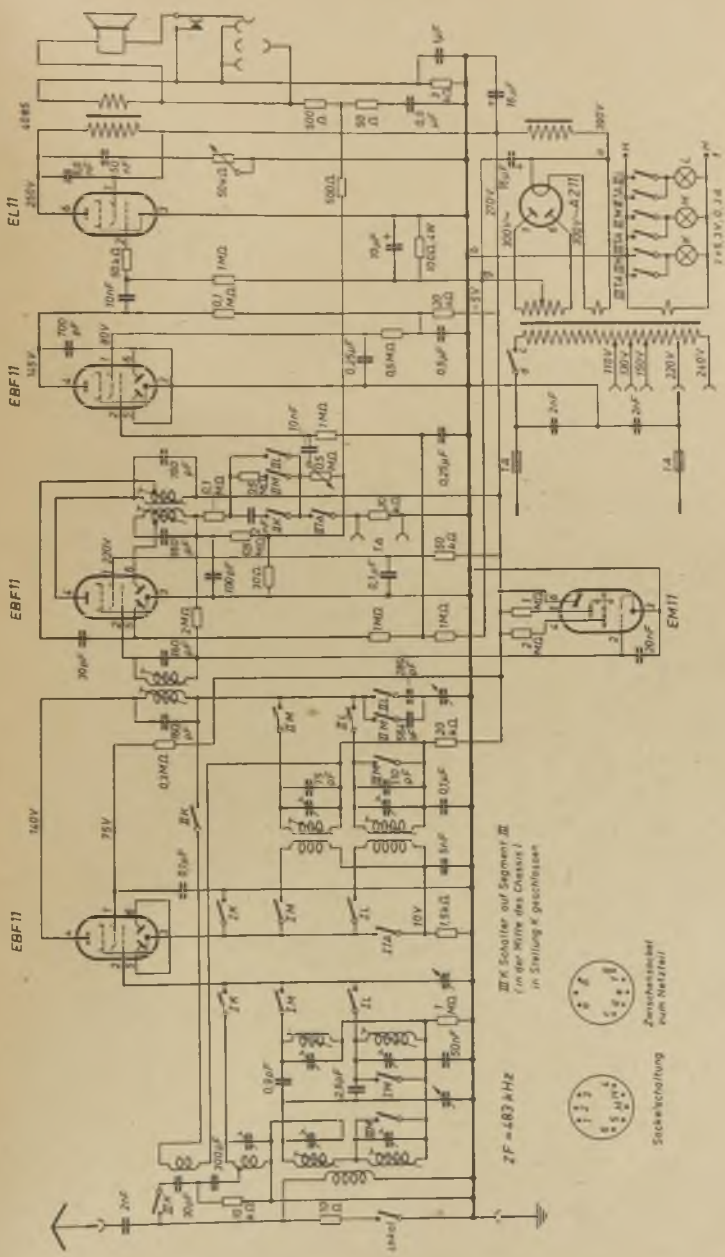
EL11
EBF11
EBF11
EBF11
EM11
ZF = 483 kHz
Sockelschaltung
Zwischensockel zum Netzteil

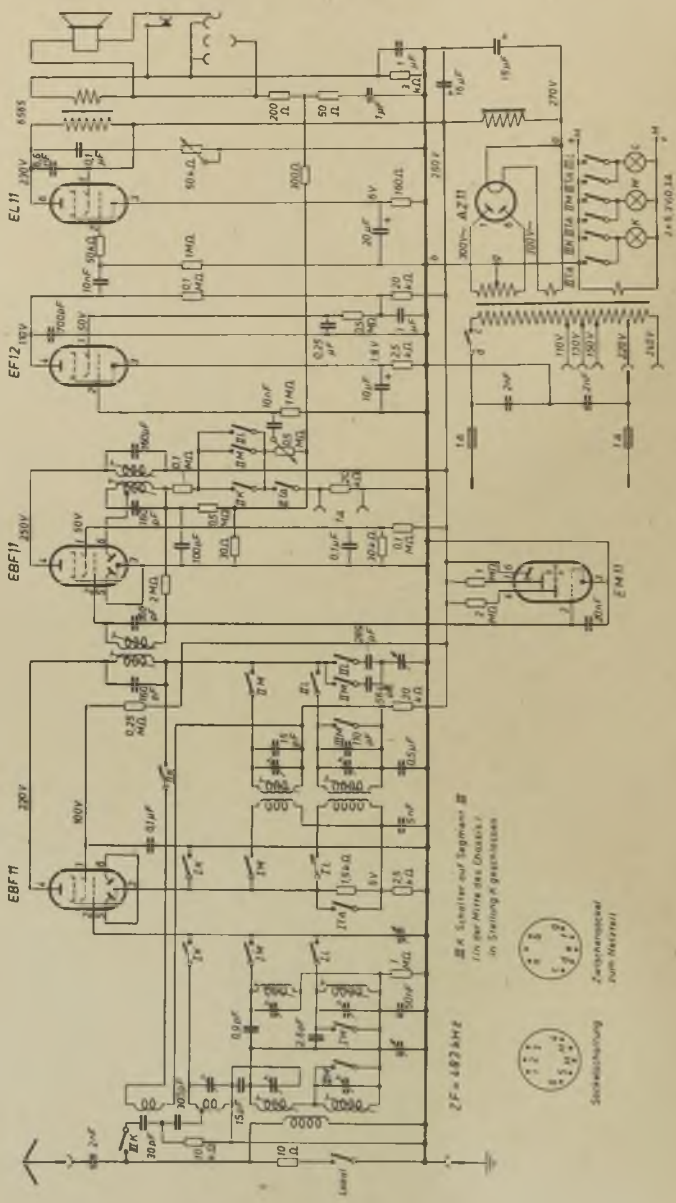
EL 11
EF 12
EBF 11
EBF 11
AZ 11
EM 11
ZF = 487 kHz
Zwischenpapier zum Netzteil
Seitenansicht

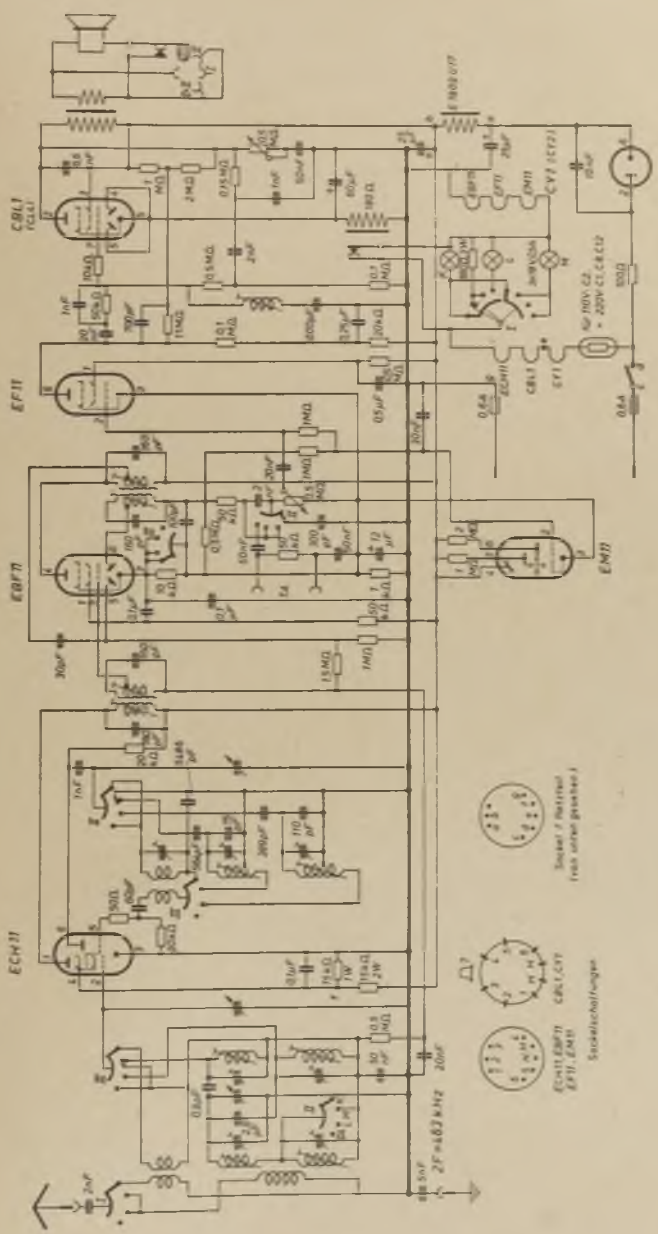
CBL1
EF11
EBF11
ECH11
EM11
CY1
CF1
CB1
ZF = 463 kHz
Sockelschaltungen

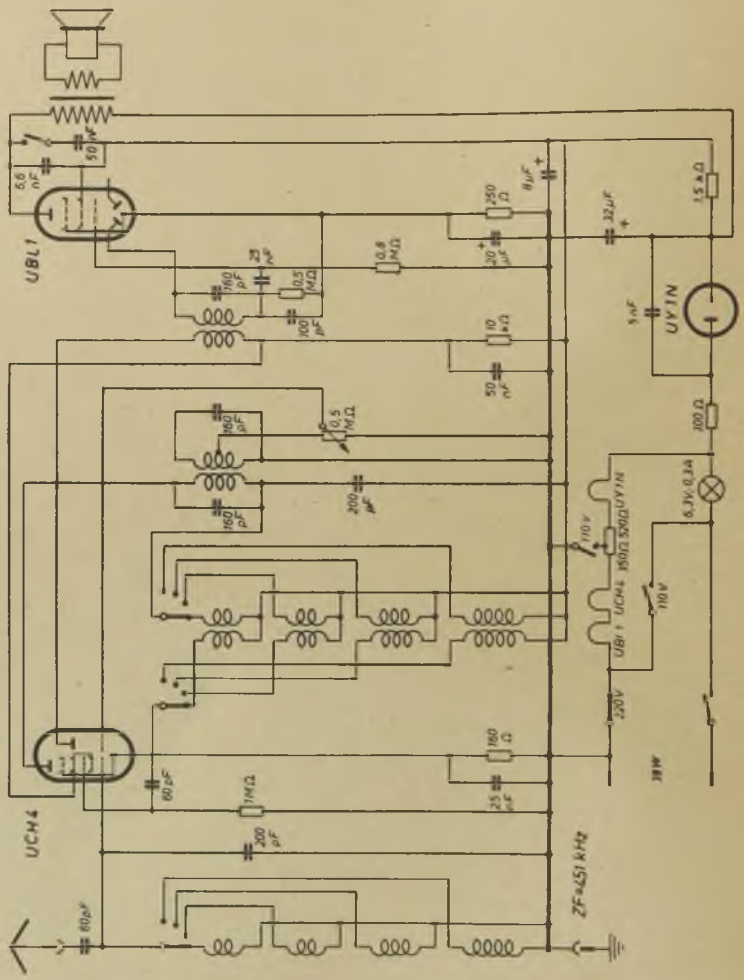
UBL1
UCH4
UY1N
UBL1 UCH4 150Ω 500Ω UY1N
ZF=451 kHz
220V
110V
6,3V 0,3A
1,5 kΩ
100 Ω
32 µF
5 nF
0,5 MΩ
0,9 MΩ
10 kΩ
1 MΩ
200 pF
60 pF
160 Ω
250 Ω
25 µF
20 µF
50 nF
5,6 nF
50 µF
11 µF

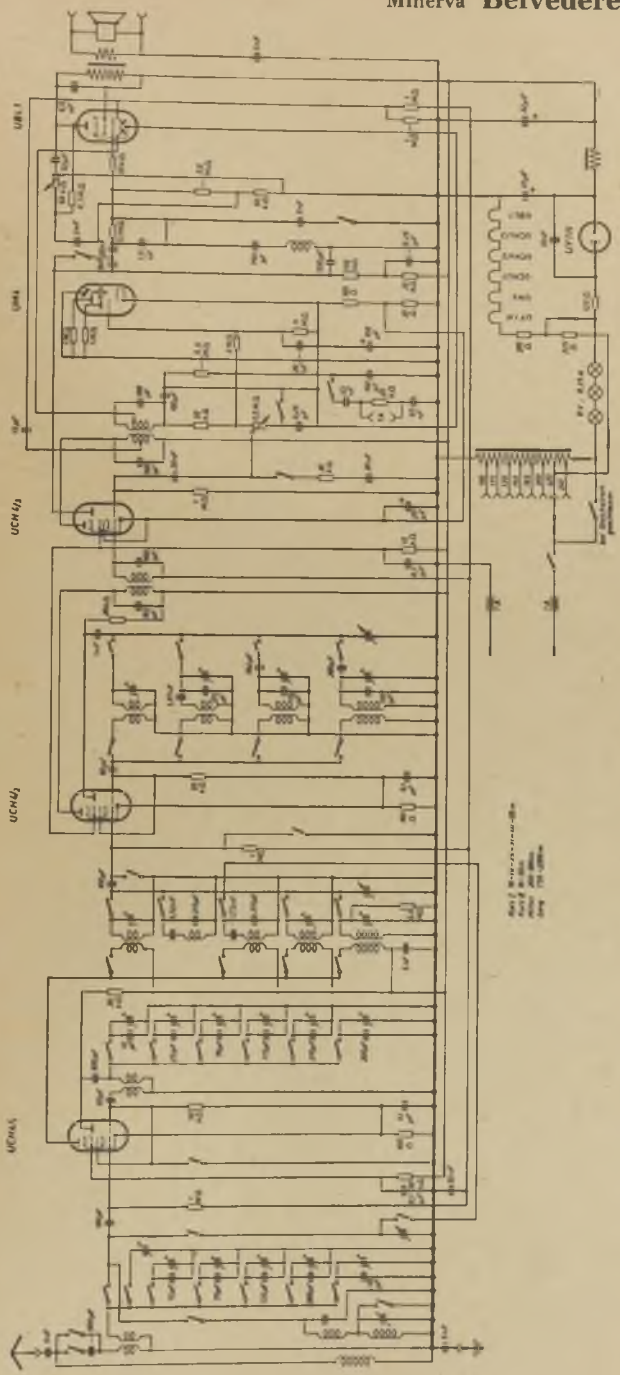

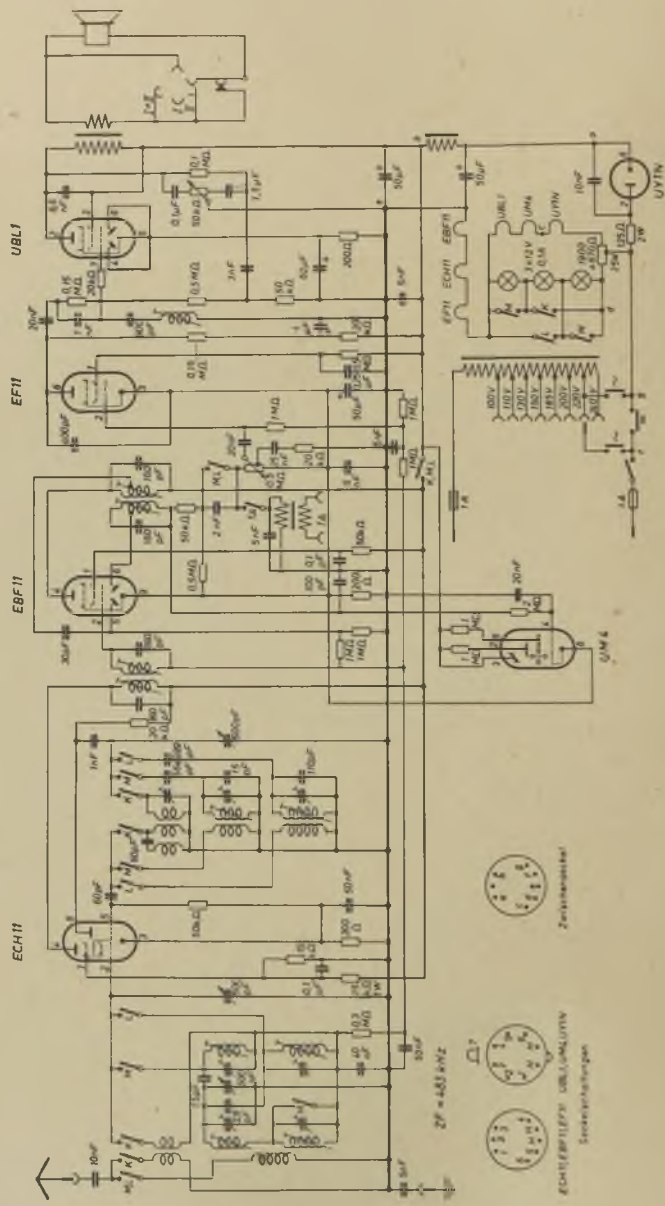
UBL1
EF11
EBF11
ECH11
UY1N
UM4
ZF = 452 kHz
Röhrenbestückung
Sockelschaltungen

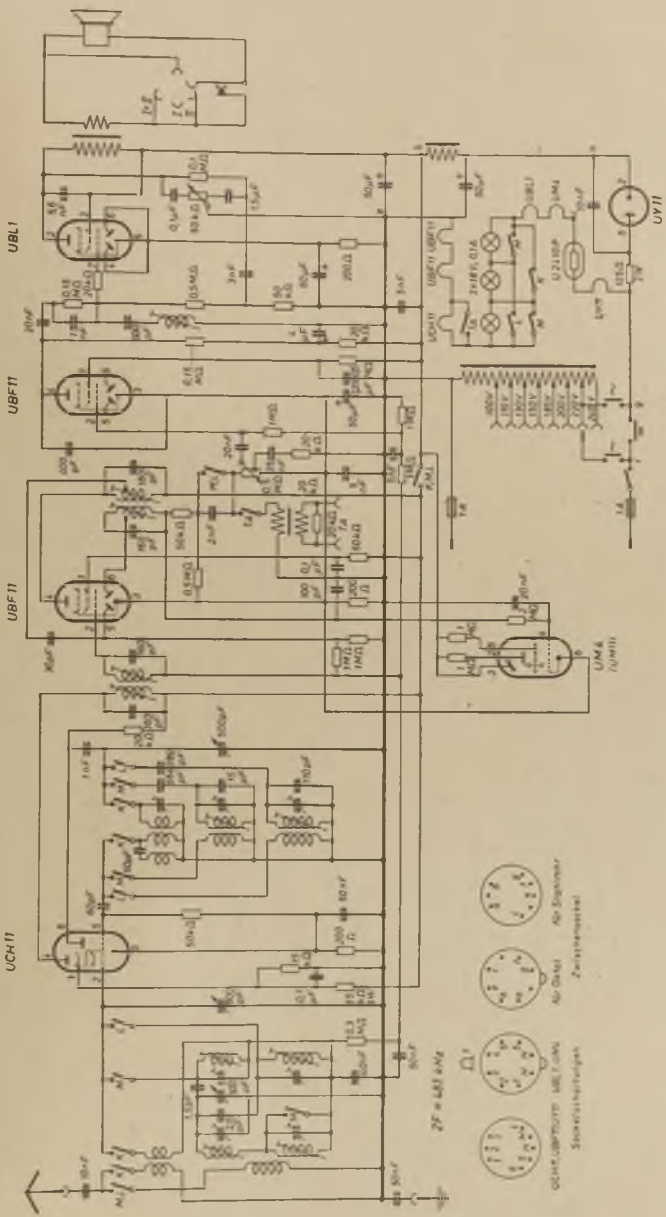
UBL1
UBF11
UBF11
UCH11
UY11
UM4
ZF = 467 kHz

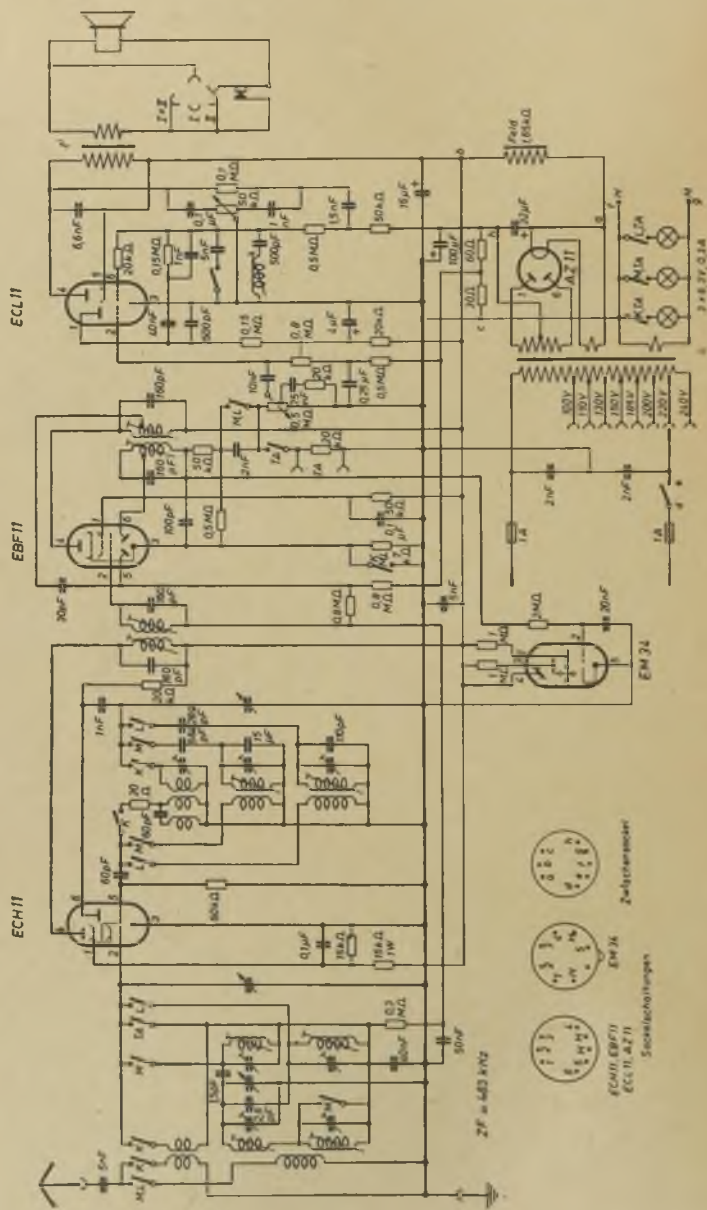
ECL11
EBF11
ECH11
EM 34
AZ 11
ZF = 468 kHz
Zeigerstellung
Sockelschaltungen

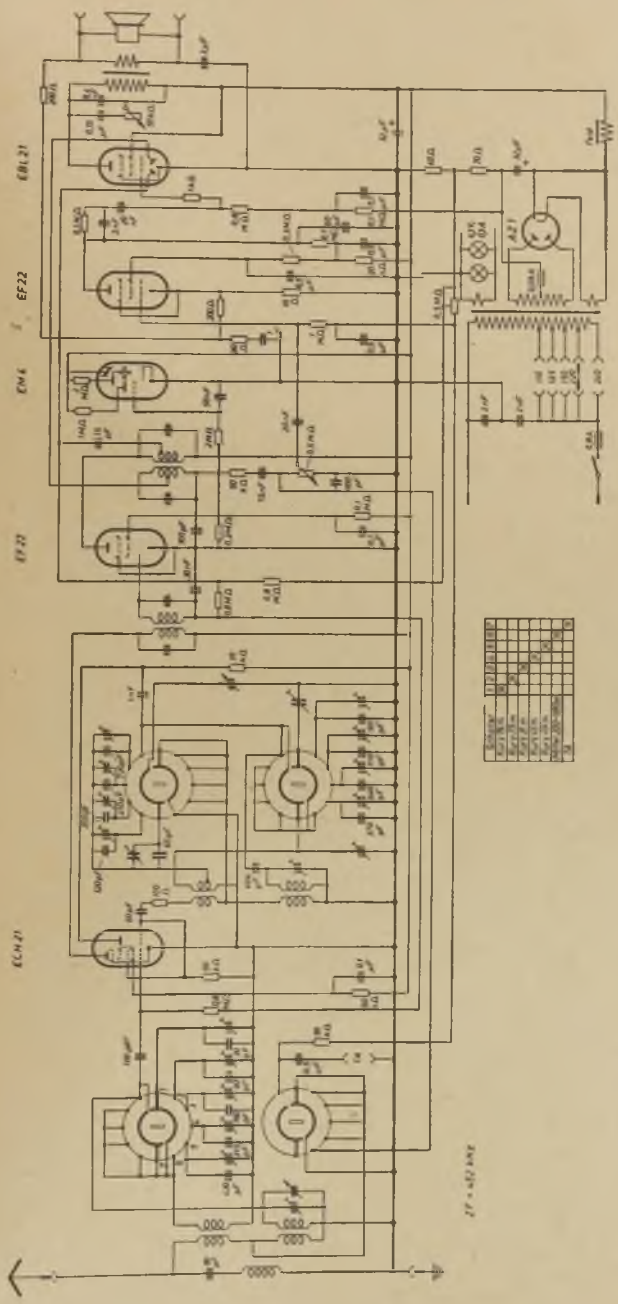
EBL21
EF22
EM4
EF22
ECH21
AZ1

Minerva

(Produktion vor 1945)

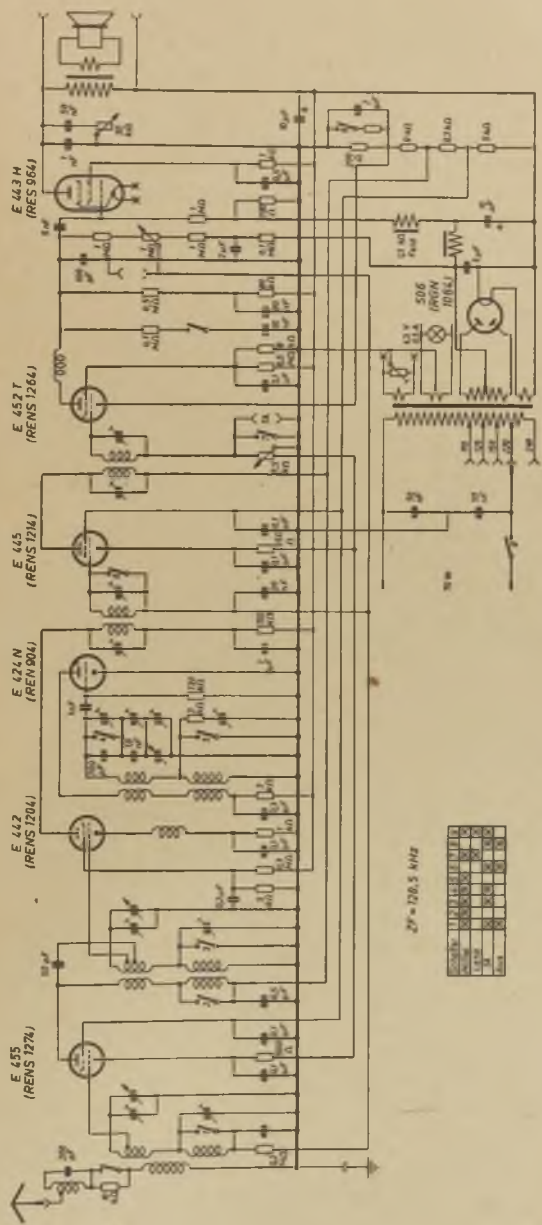
E 443 H
(RES 964)
E 452 T
(REN 1264)
E 445
(REN 1214)
E 424 N
(REN 904)
E 442
(REN 1204)
E 455
(REN 1274)
506
(RGN
1064)
ZF = 128,5 kHz

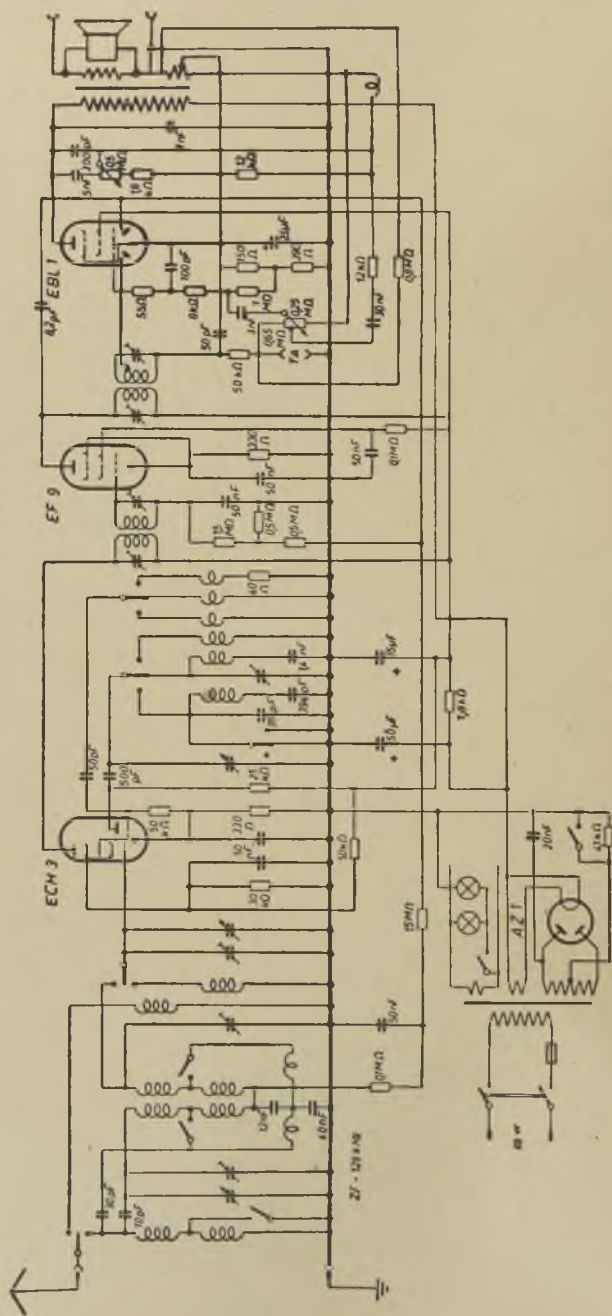
EBL 1
EF 9
ECH 3
AZ 1

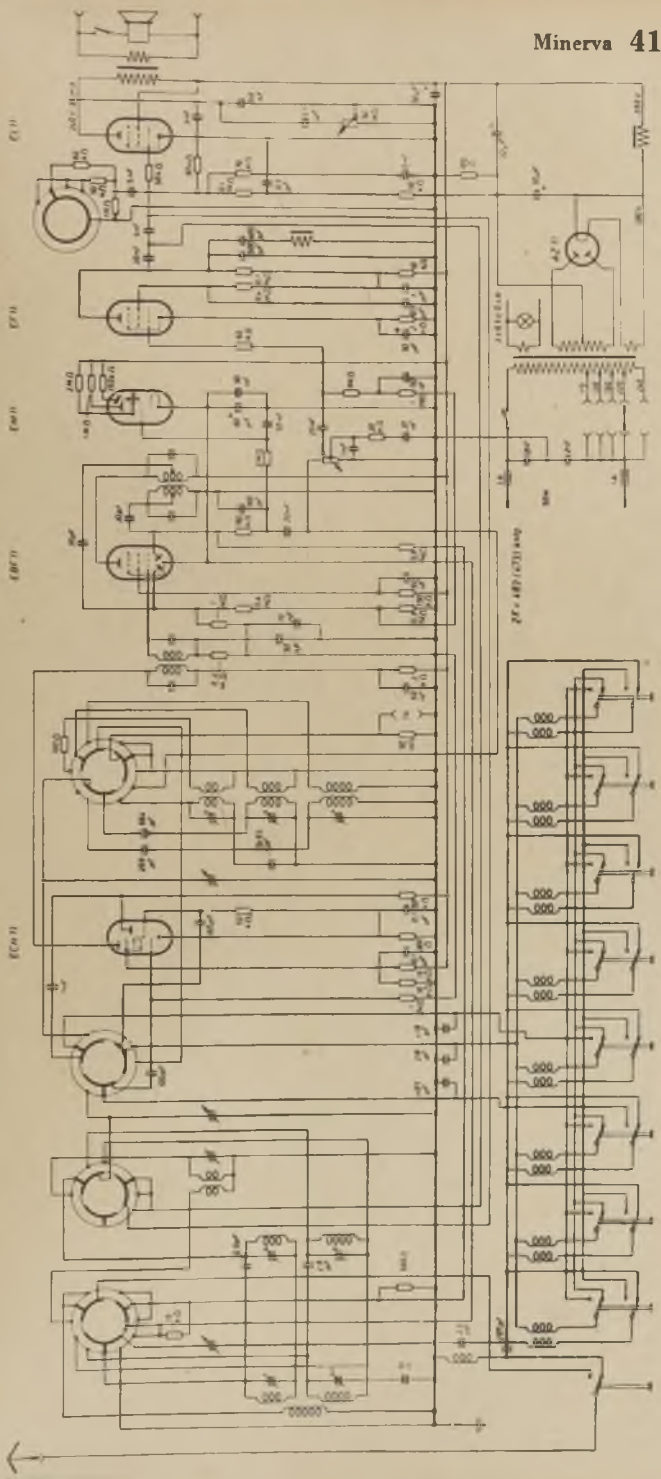

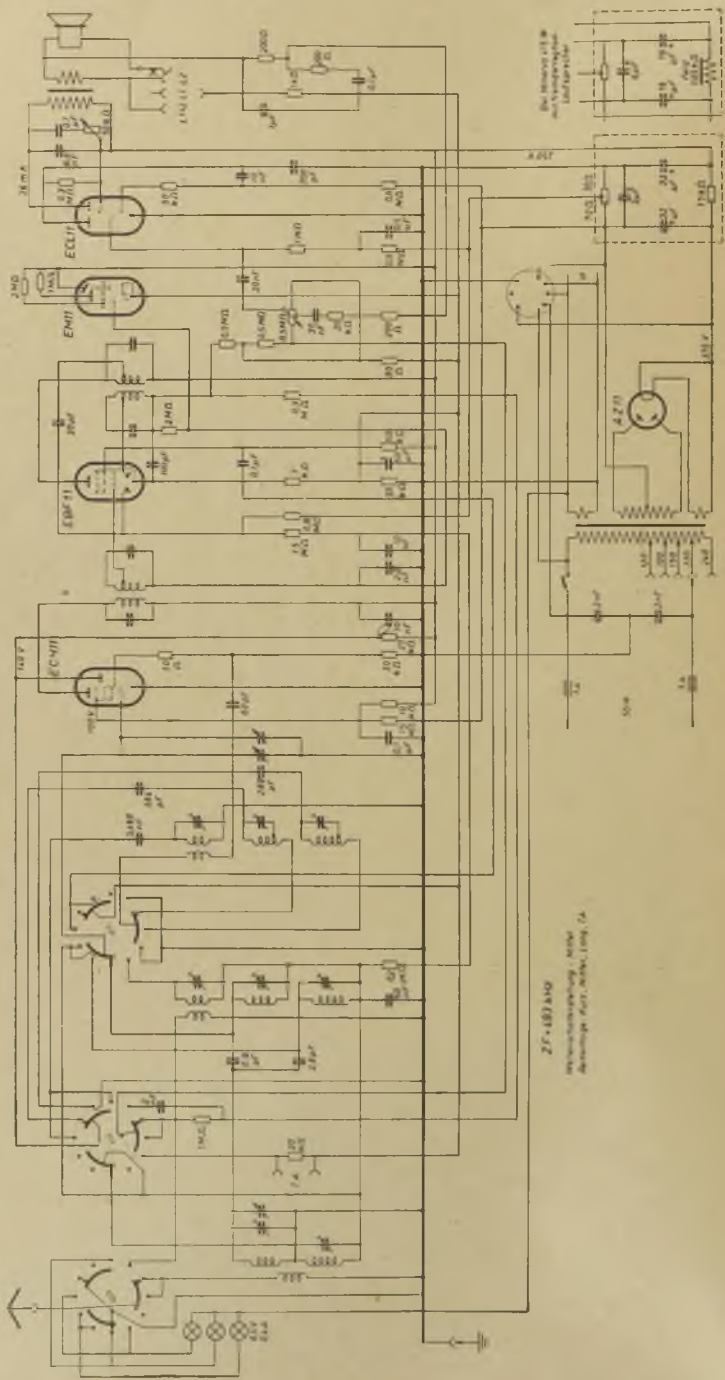
ECL11
EM11
EBF11
EC11
AZ11

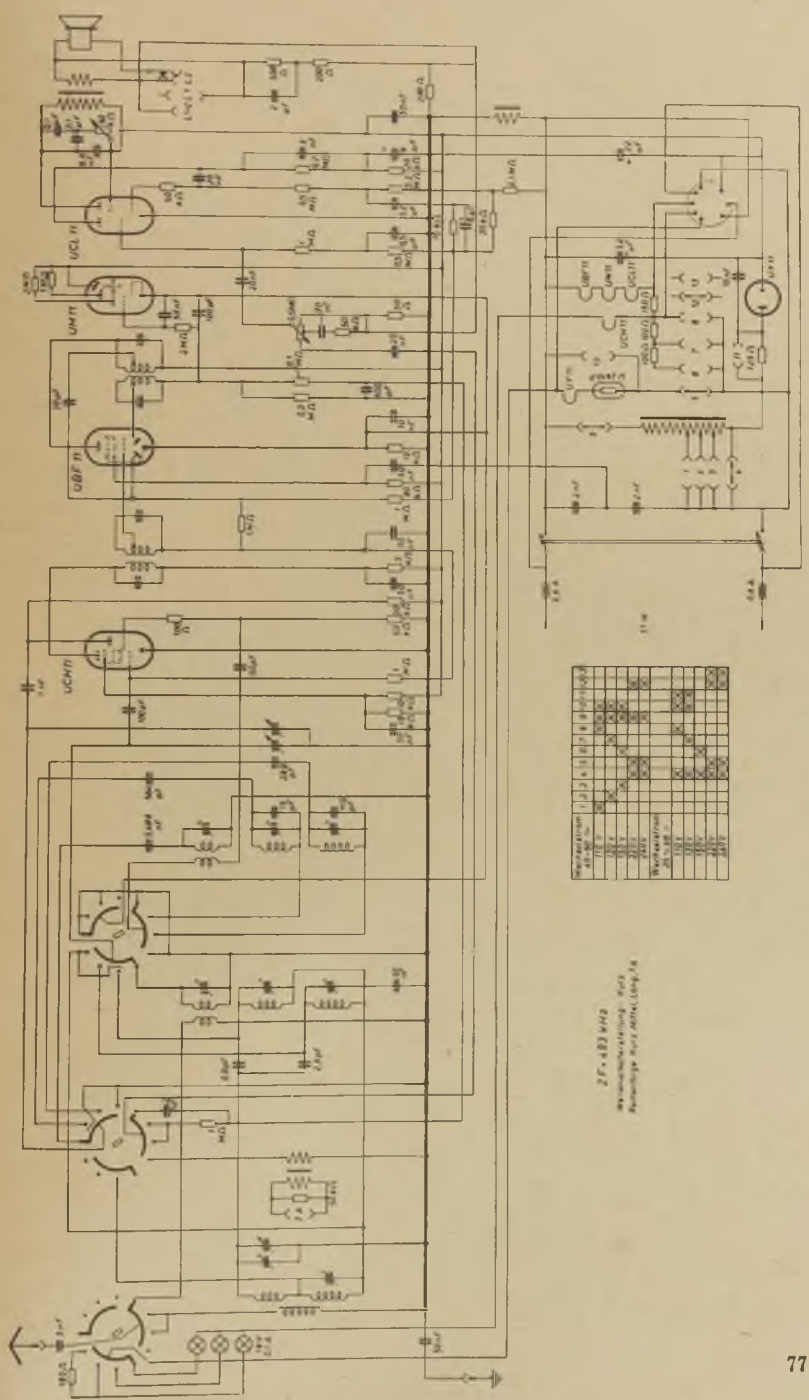

Minerva 415 GW II Wien (ab Nr. 80 401)

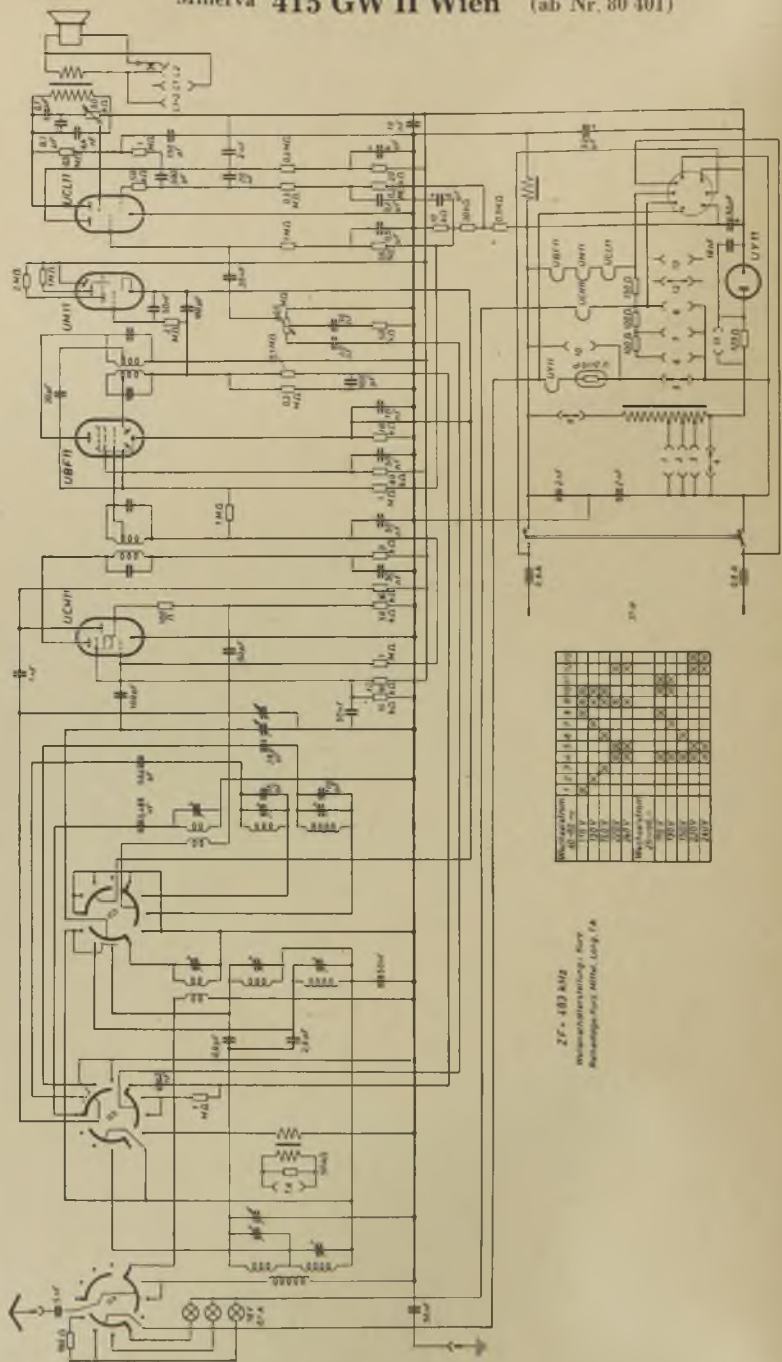

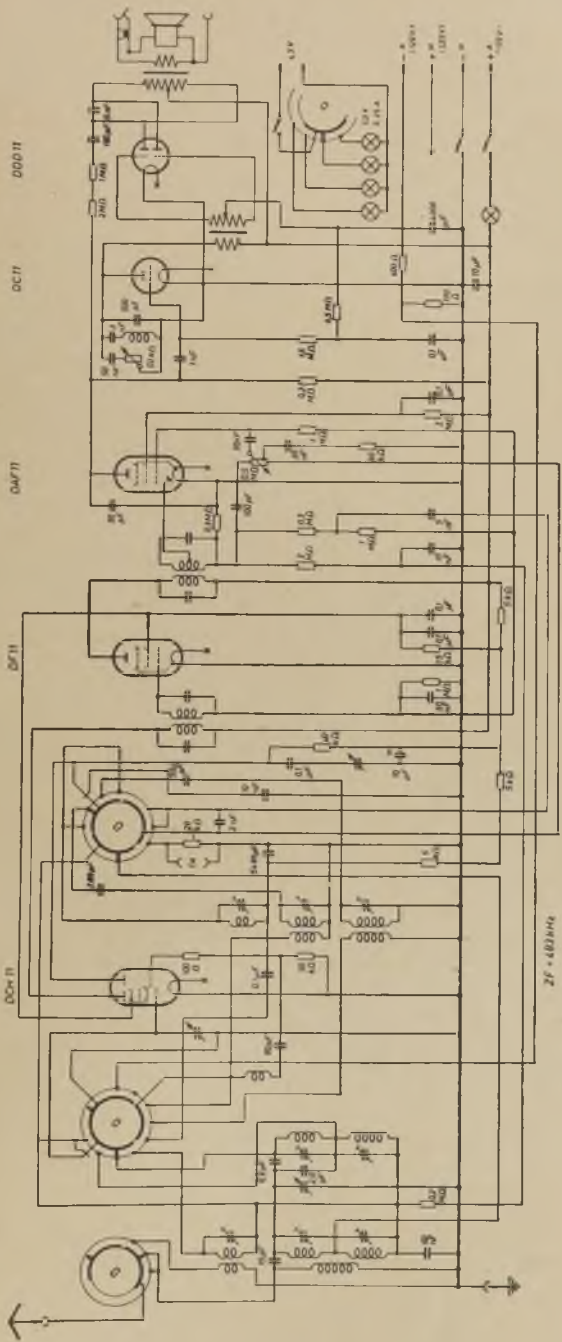
DDD11
DC11
DAF11
DF11
DCH11
ZF = 483kHz

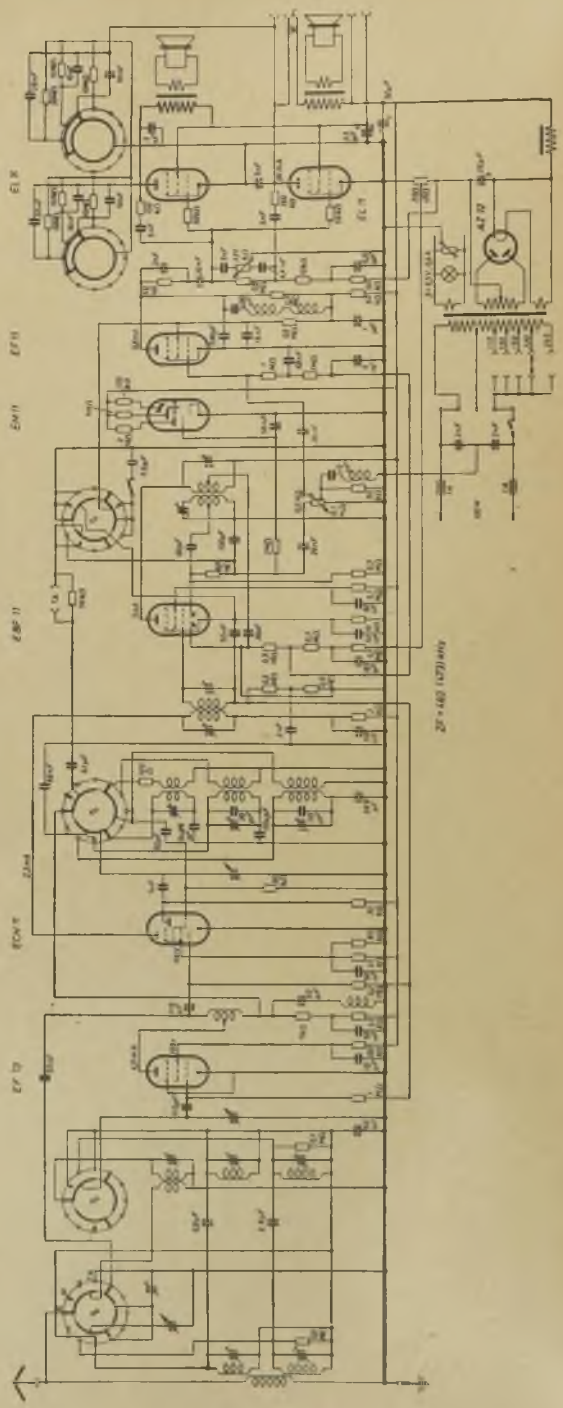

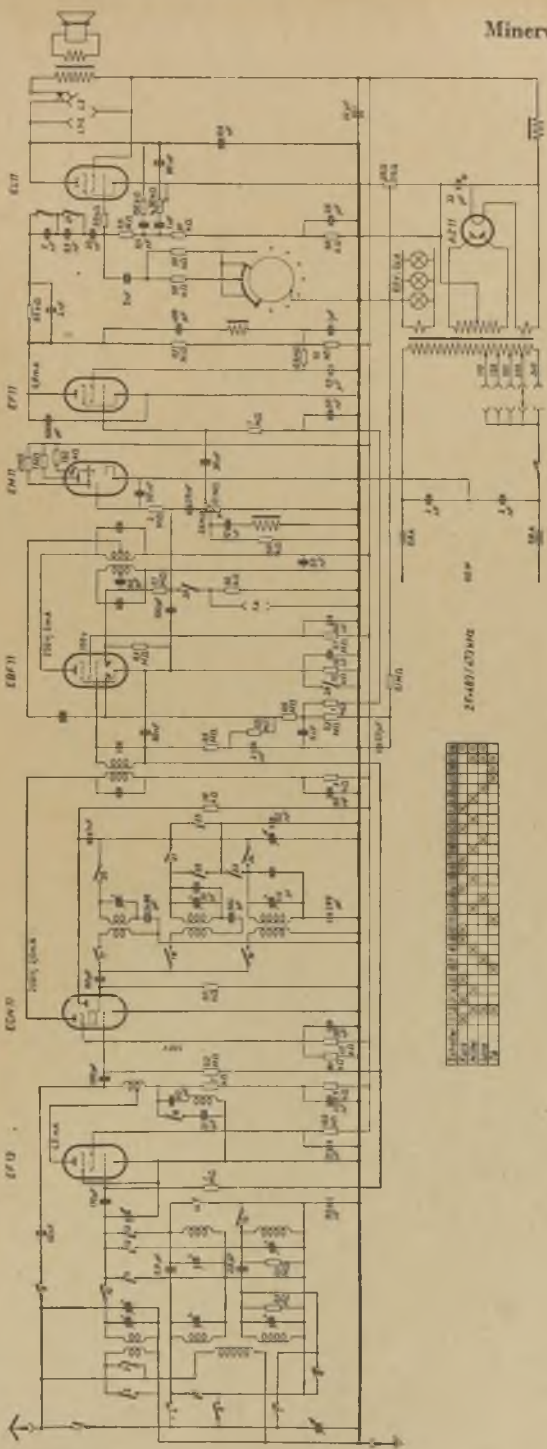

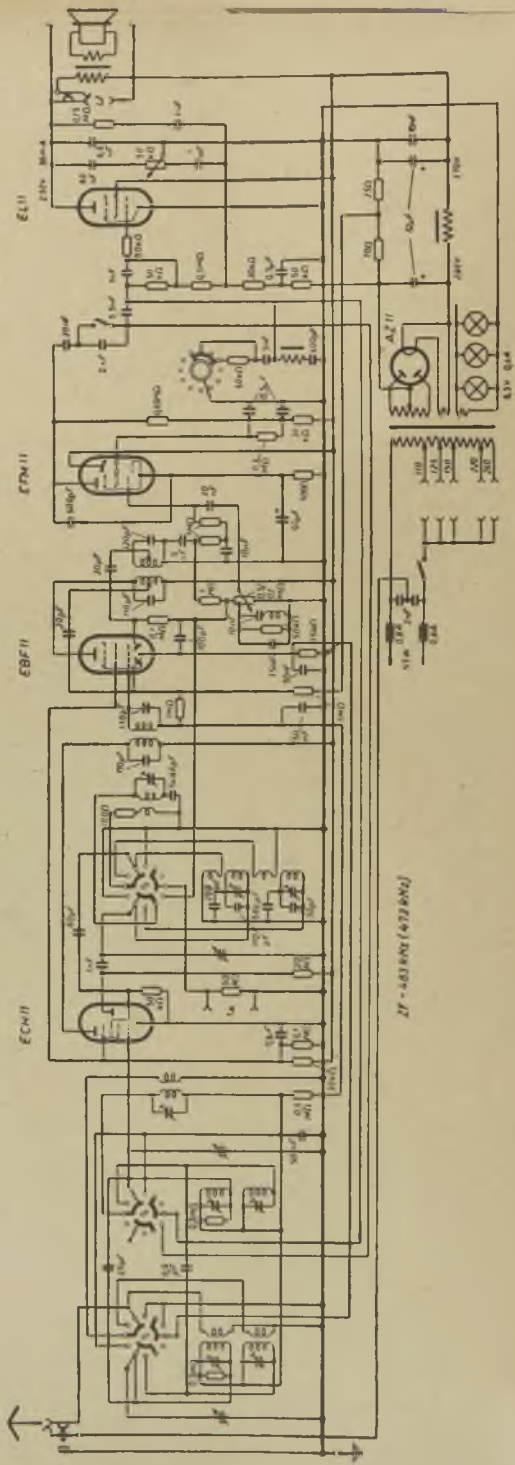
EL11
EDN11
EBF11
ECH11
AZ11
ZF - 453 kHz (472 kHz)

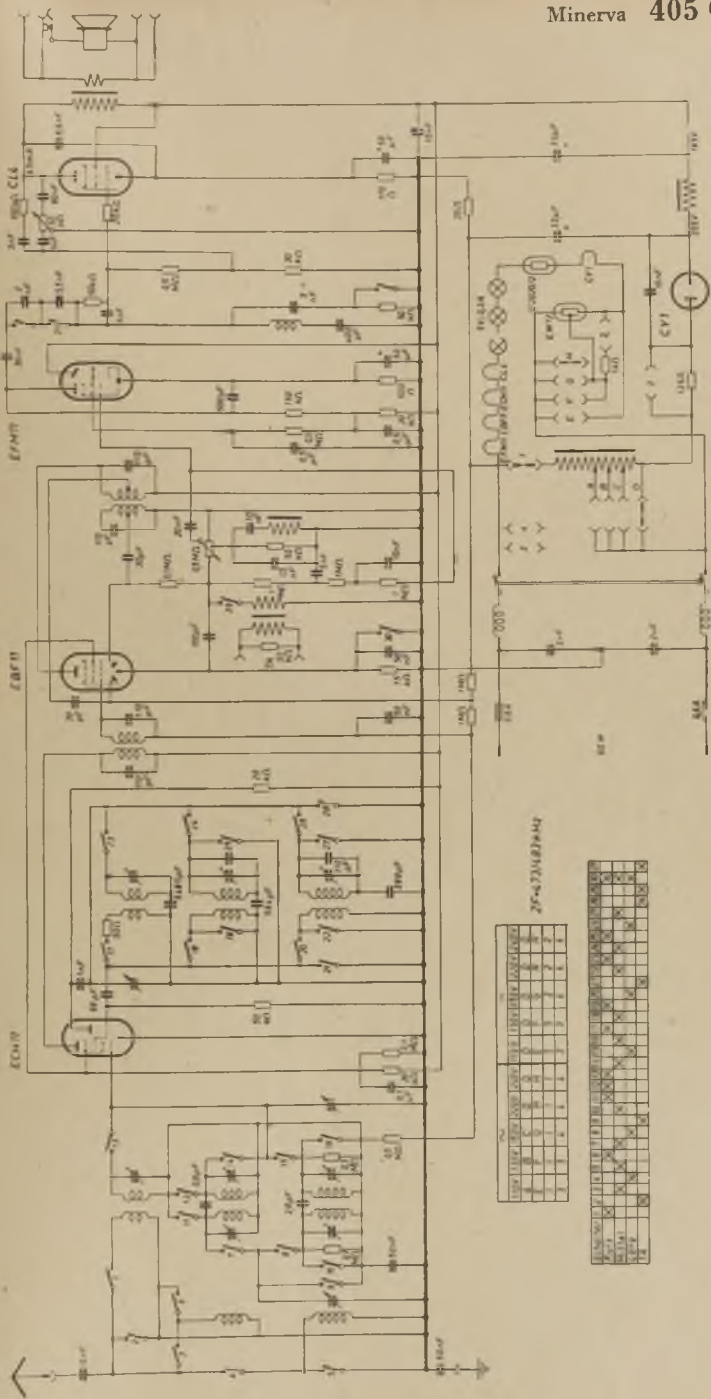

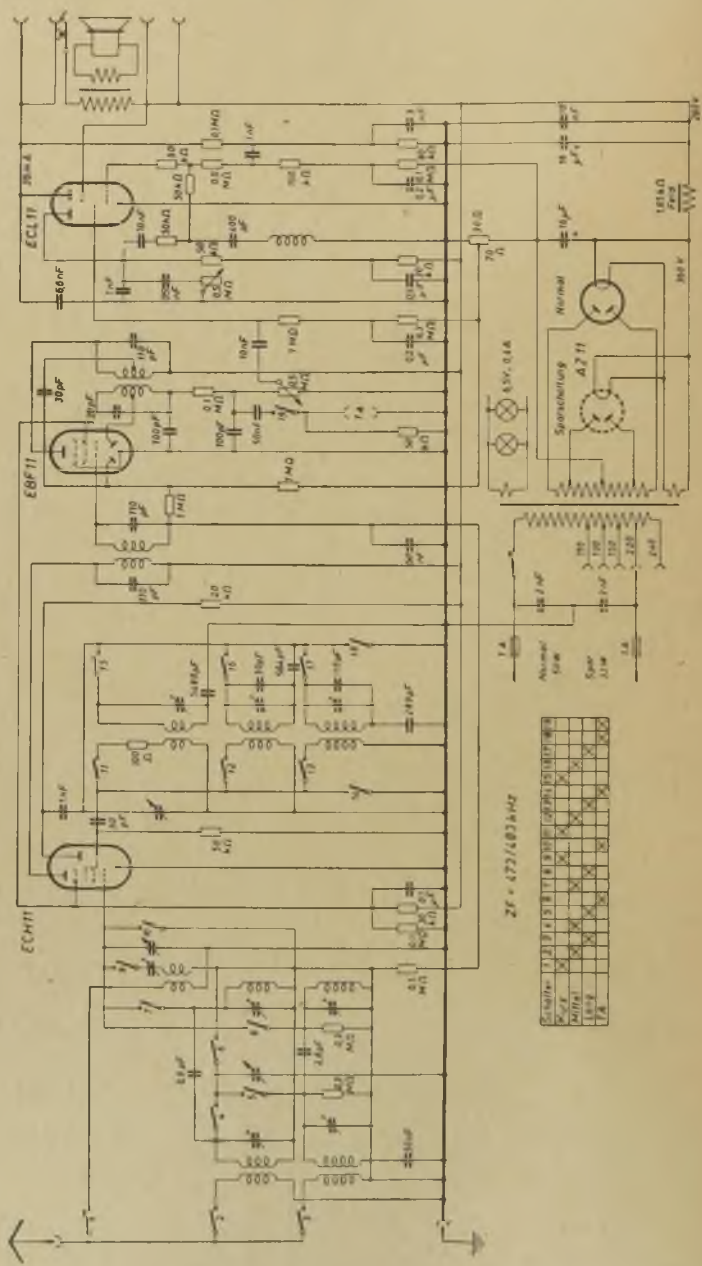
ECL11
EBF11
ECH11
AZ11
Normal
Sparschaltung
ZF = 472/483 kHz

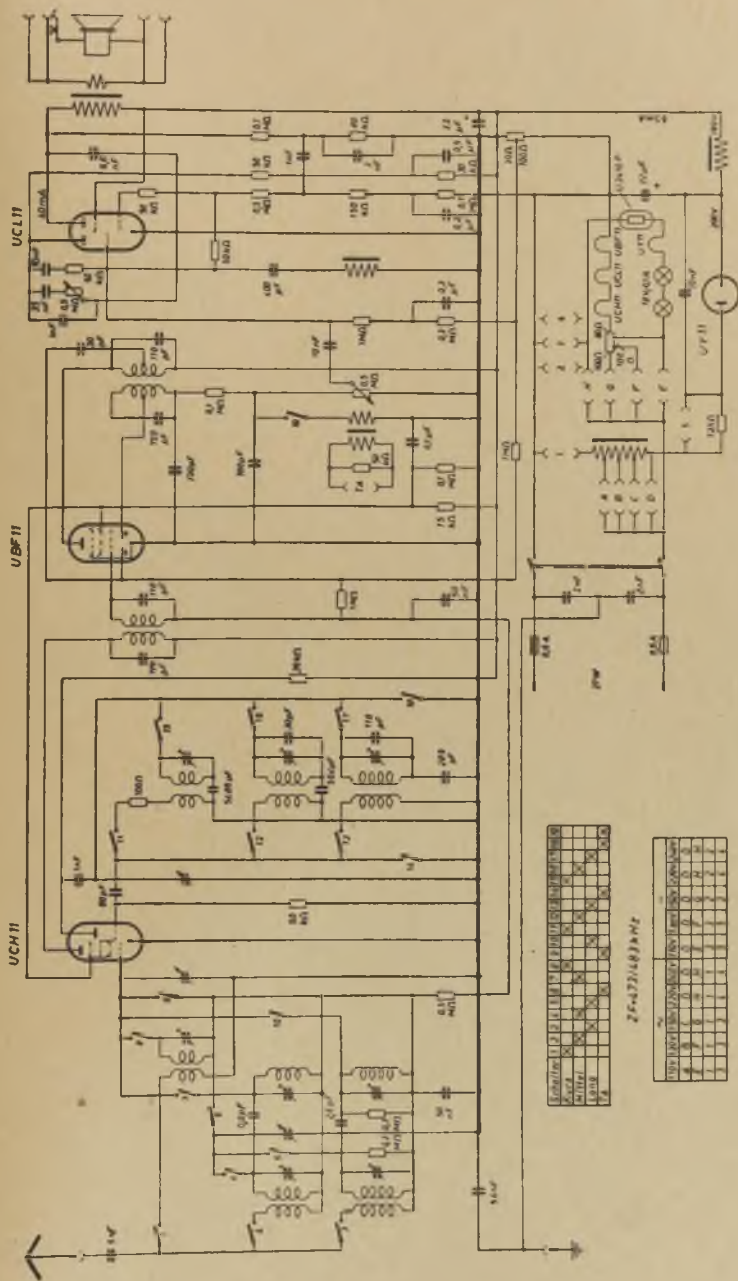
UCL11
UBF11
UCH11
UCH11
UCL11
UBF11
UY11
UY11
UCH11
UCL11
UBF11
UY11
Empfänger
Wellen
Bereich
Lange
Z=472/(8)kHz

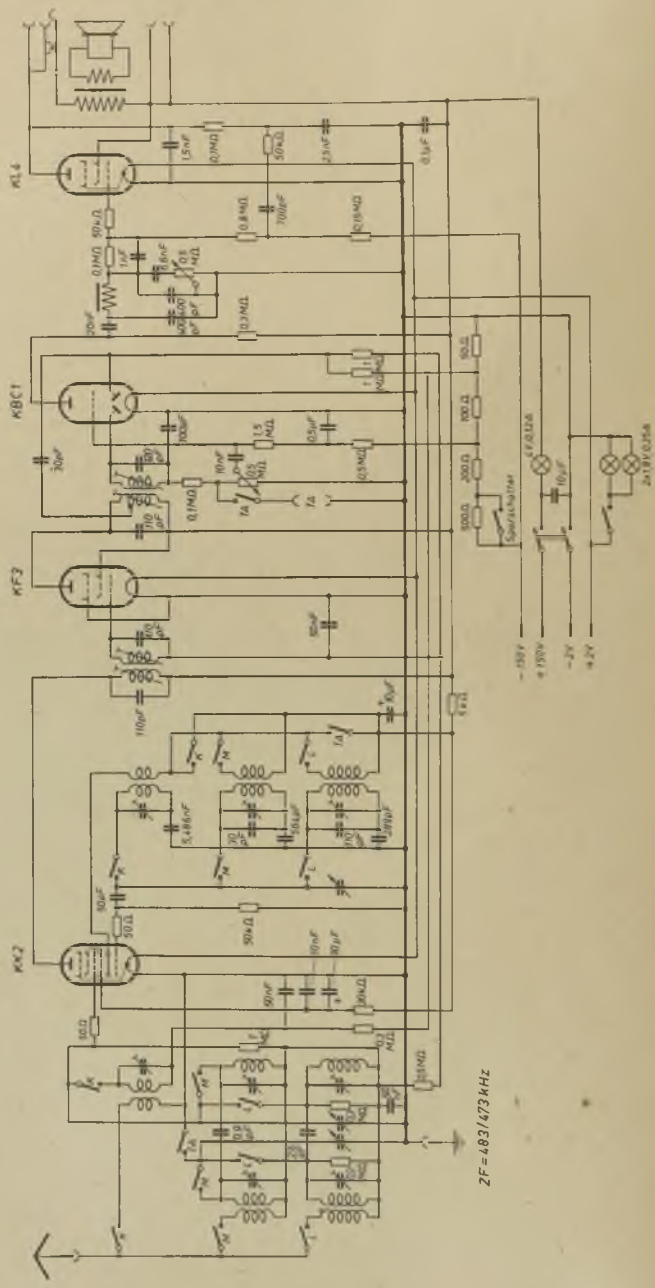
KL4
KBC1
KF3
KK2
Sparschalter
ZF=483/473 kHz

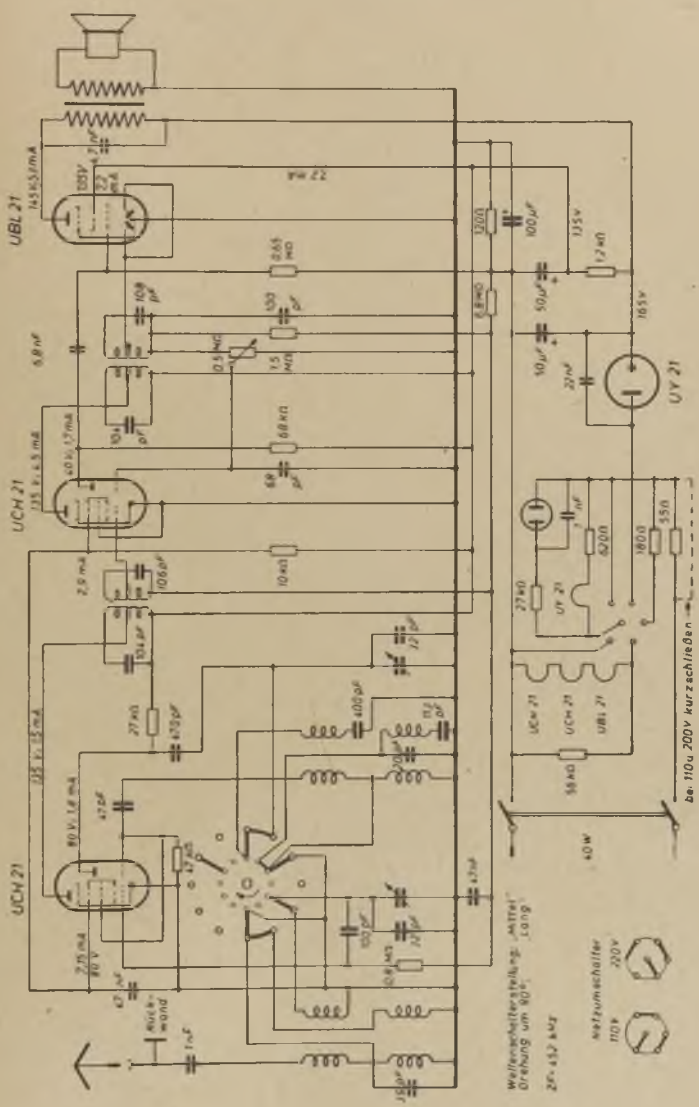
UBL 21
UCH 21
UCH 21
UY 21
Kurzwellen
Wellenschalterstellung „Mittel" Drehung um 90°, „Lang"
Netzumschalter
220V
110V
bei 110u 200V kurzschließen

400 K Minerphon

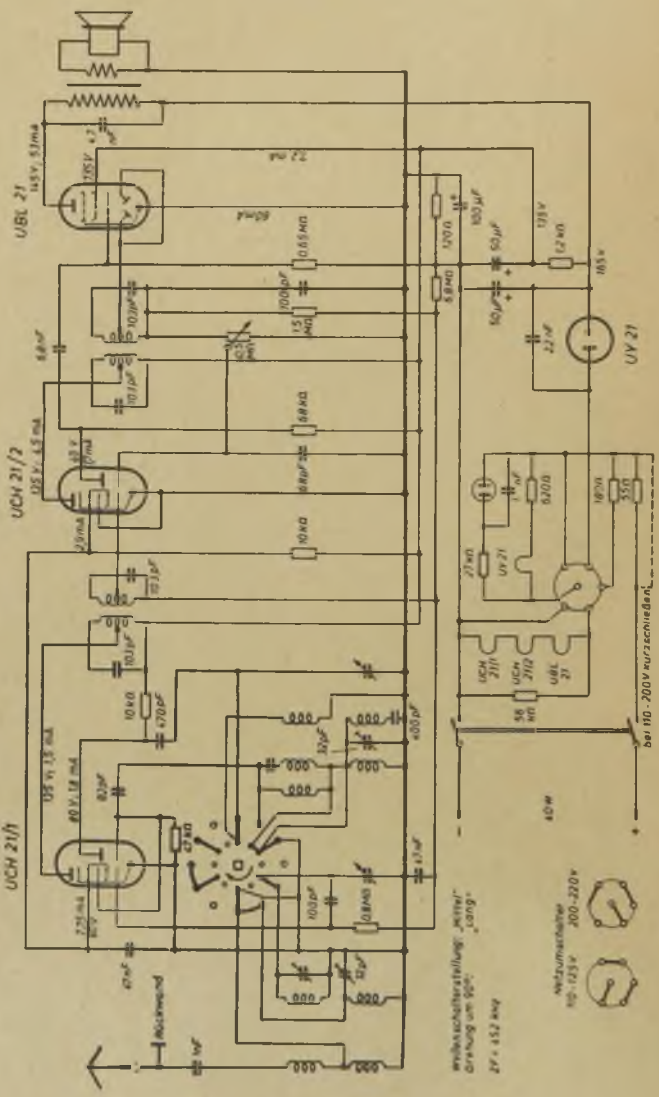

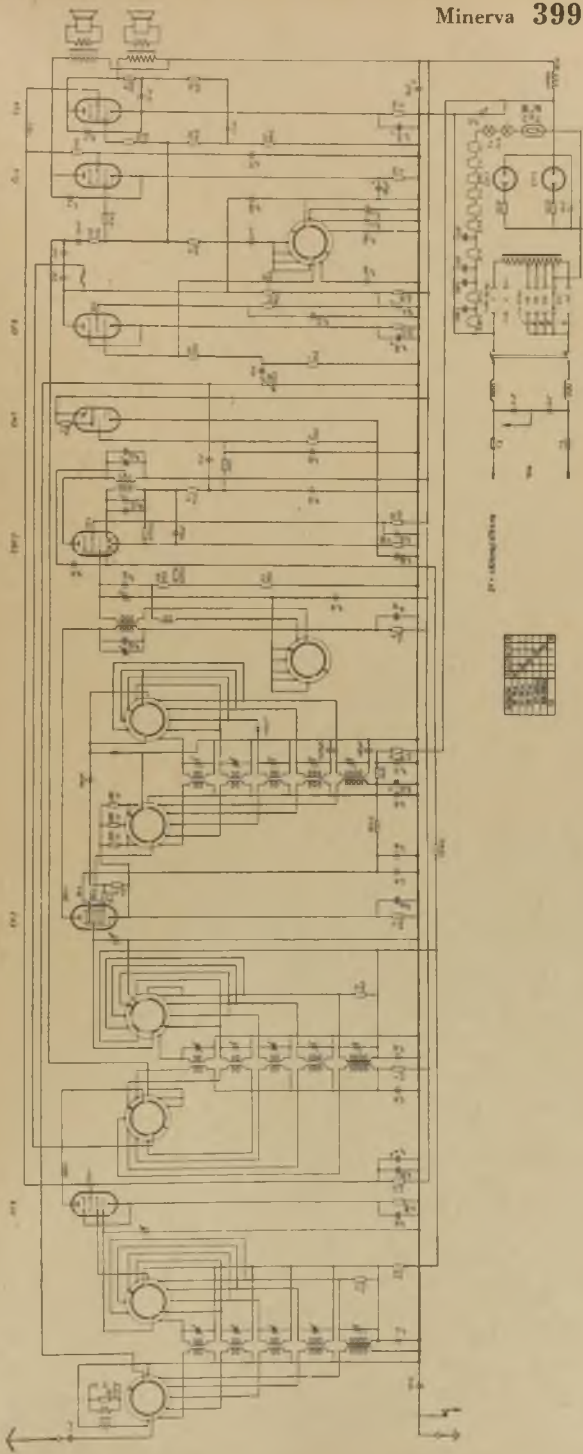

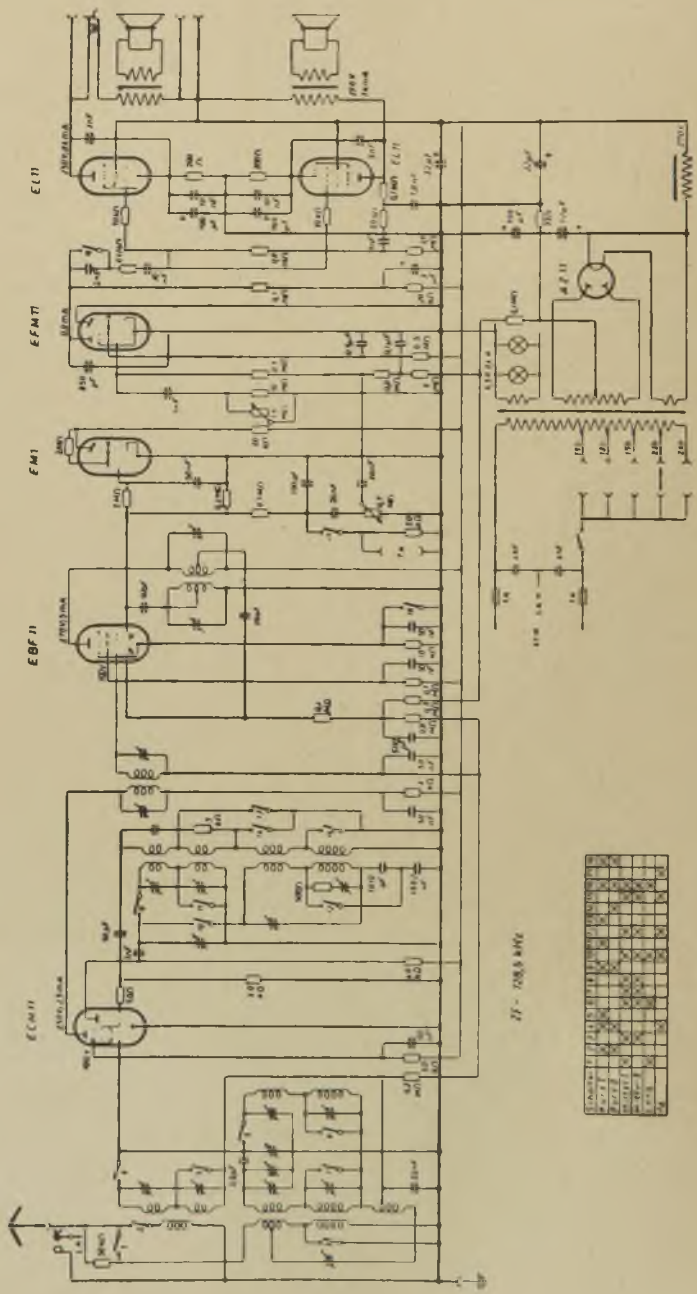
EL11
EFM11
FM1
EBF11
ECH11

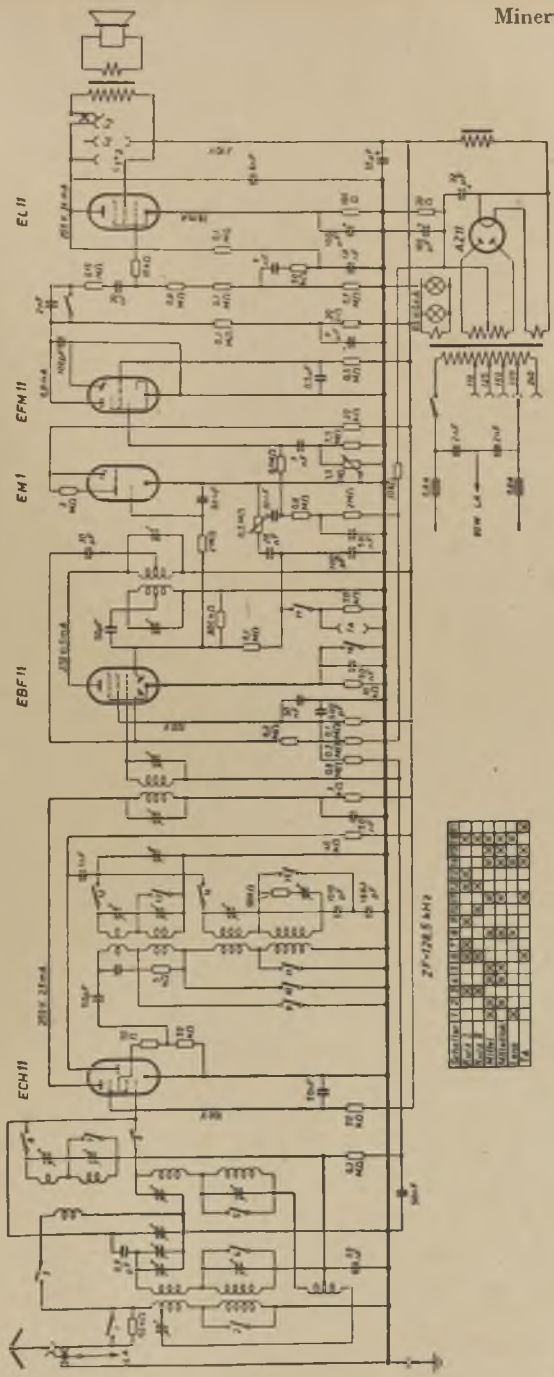
EL 11
EFM 11
EM 1
EBF 11
ECH 11
AZ 11
ZF-128,5 kHz

Minerva 396 U (GW)

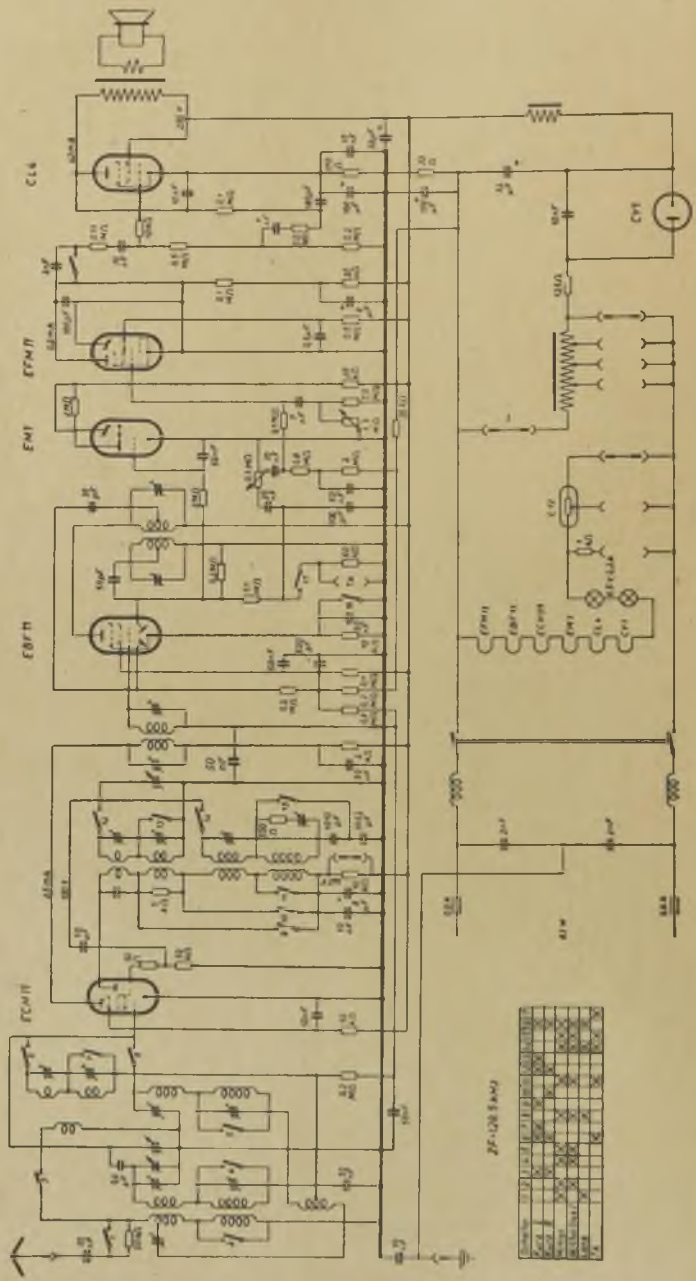

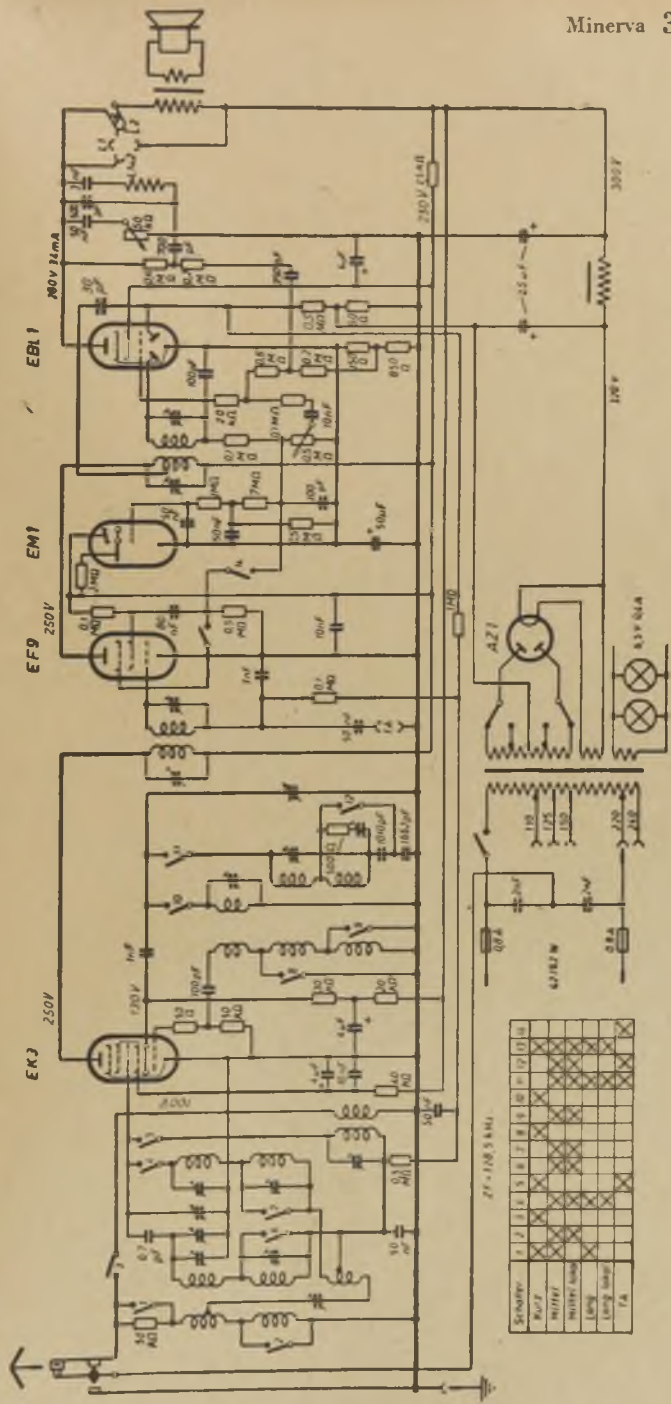
EBL1
EM1
EF9
EK2
AZ1
250V
300V
140V
230V 21mA
Schalter
Kurz
Mittel
Mittel lang
Lang
Lang lang
Fa

Minerva 395 U

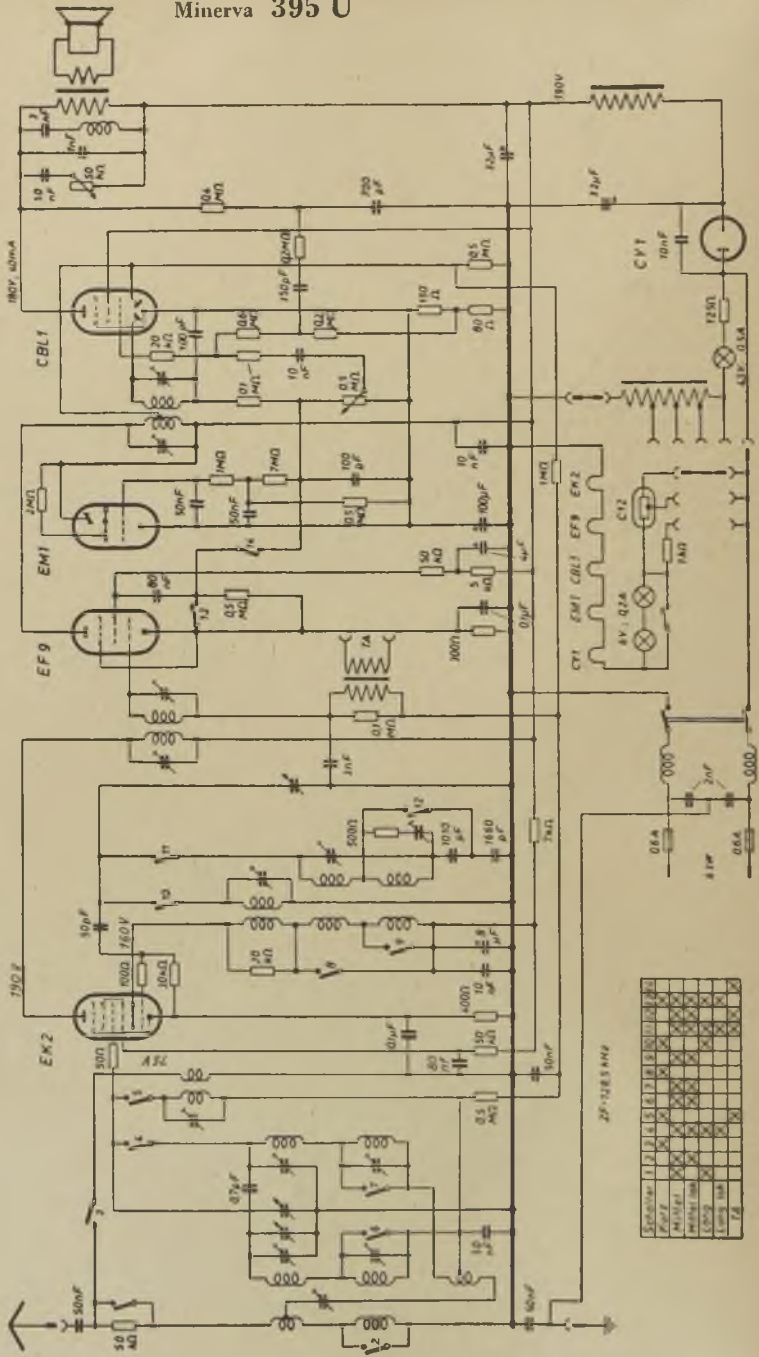

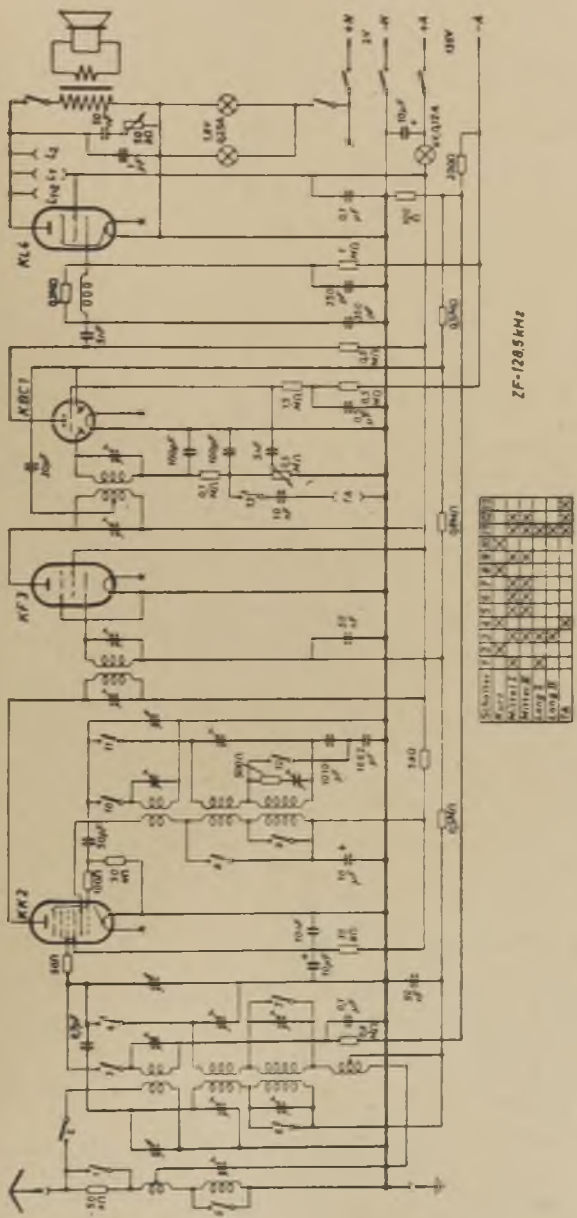
KL4
KBC1
KF3
KK2
ZF-1285kHz

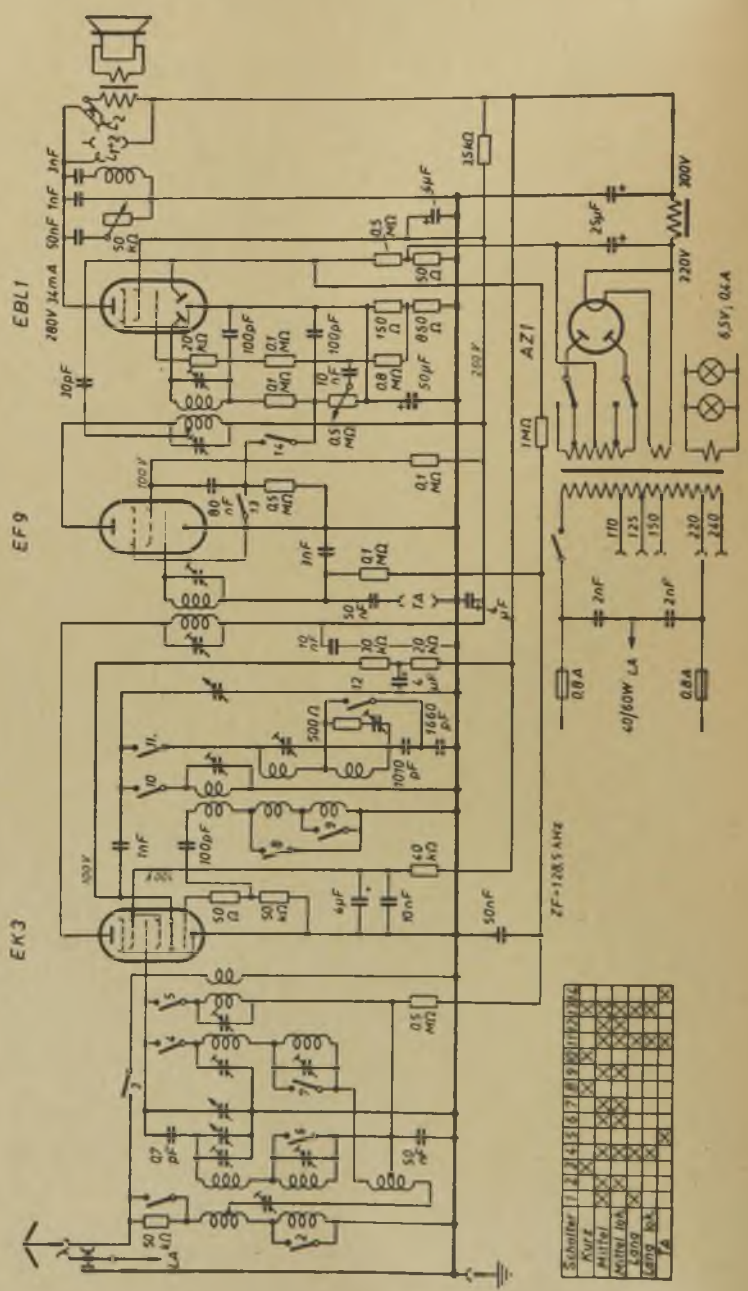
EBL1
EF9
EK3
AZ1
280V 34mA
6,3V, 0,4A
220V
300V
ZF=128,5 kHz
Schalter
Kurz
Mittel
Mittel lok.
Lang
Lang lok.
Fa

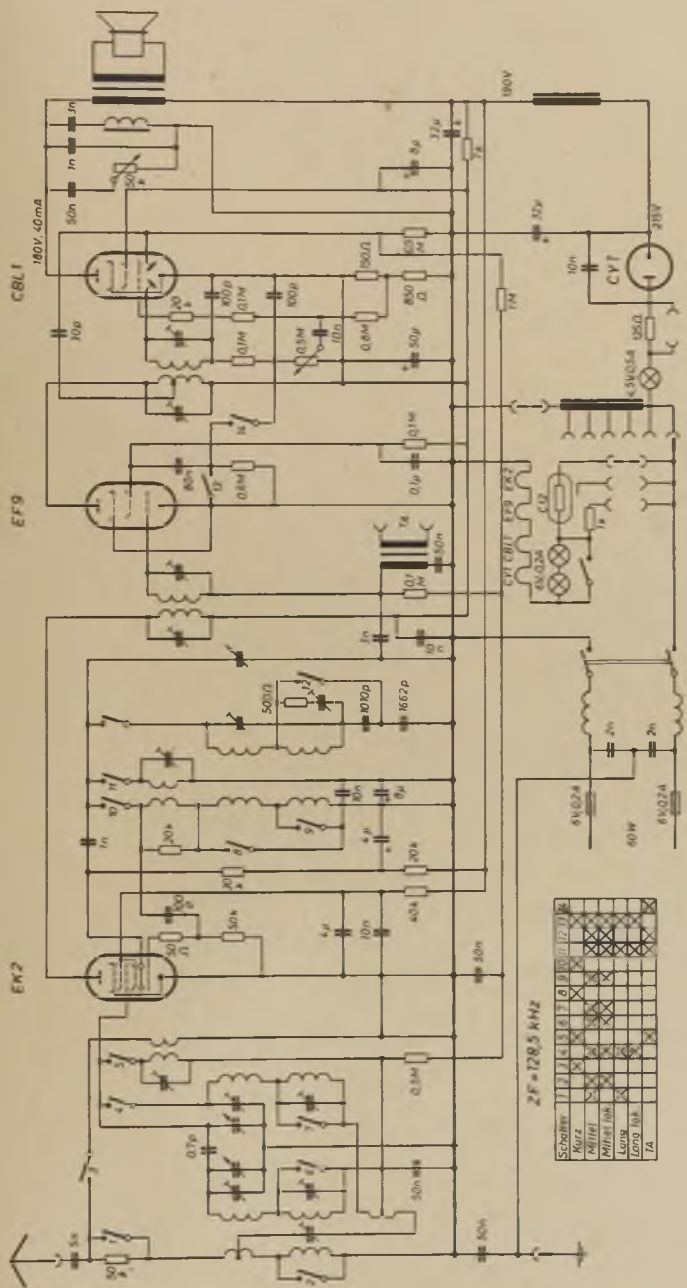
CBL1
EF9
EK2
CY1
180V 40mA
190V
215V
4,5V0,04
6V0,3A
6V0,2A
60W
ZF = 128,5 kHz
Schalter
Kurz
Mittel
Mittel lok
Lang
Lang lok
Fa

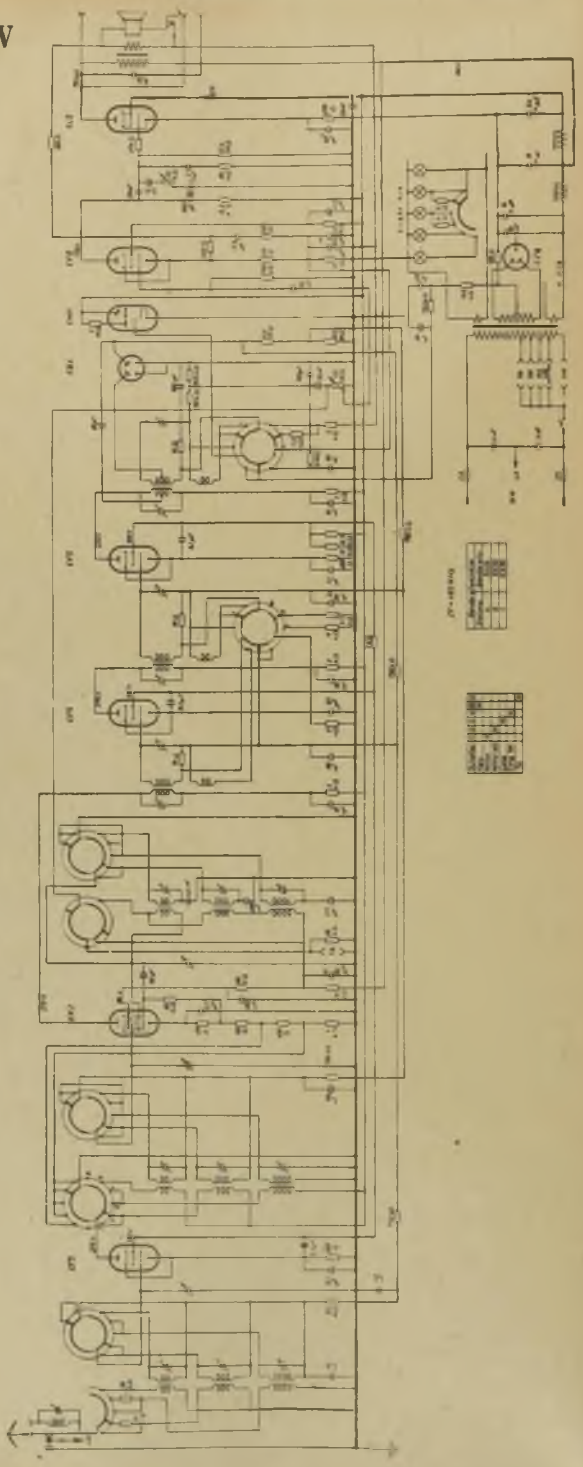

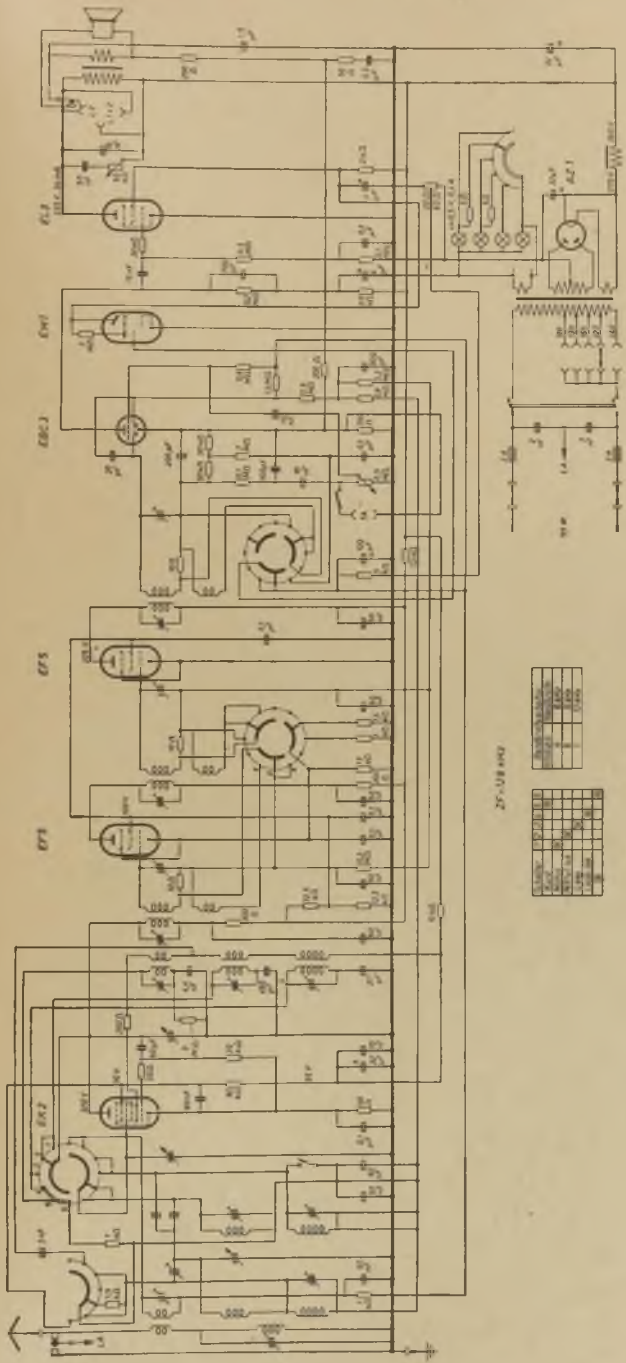

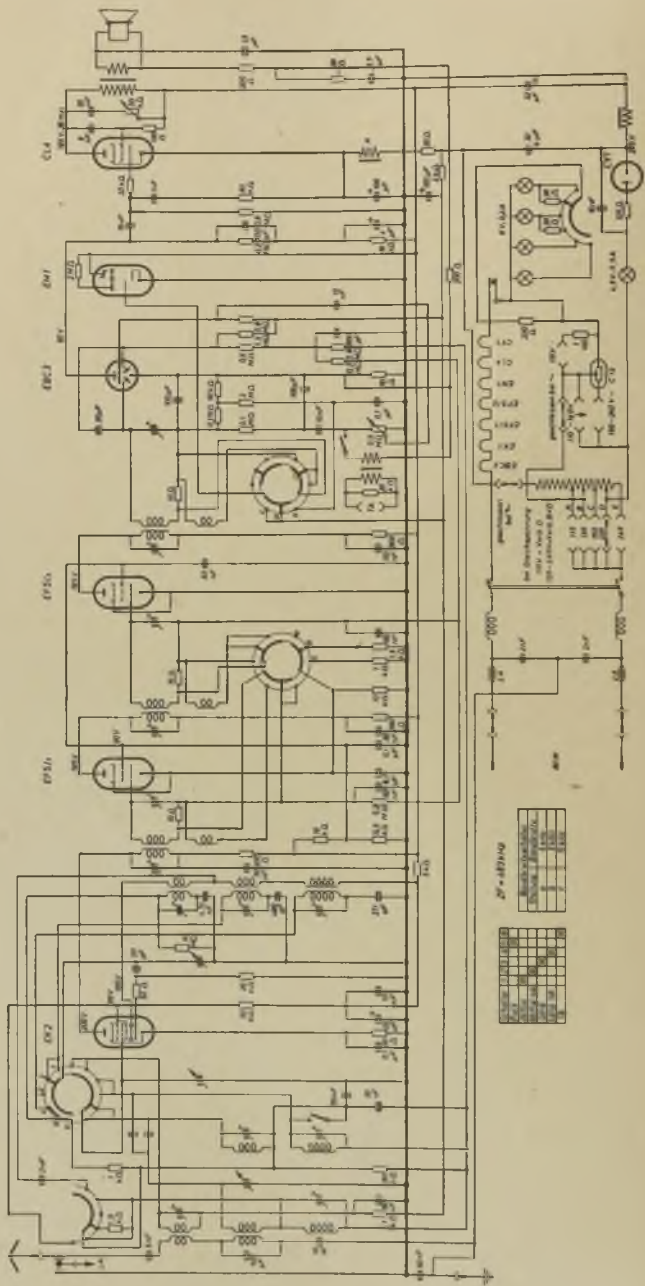

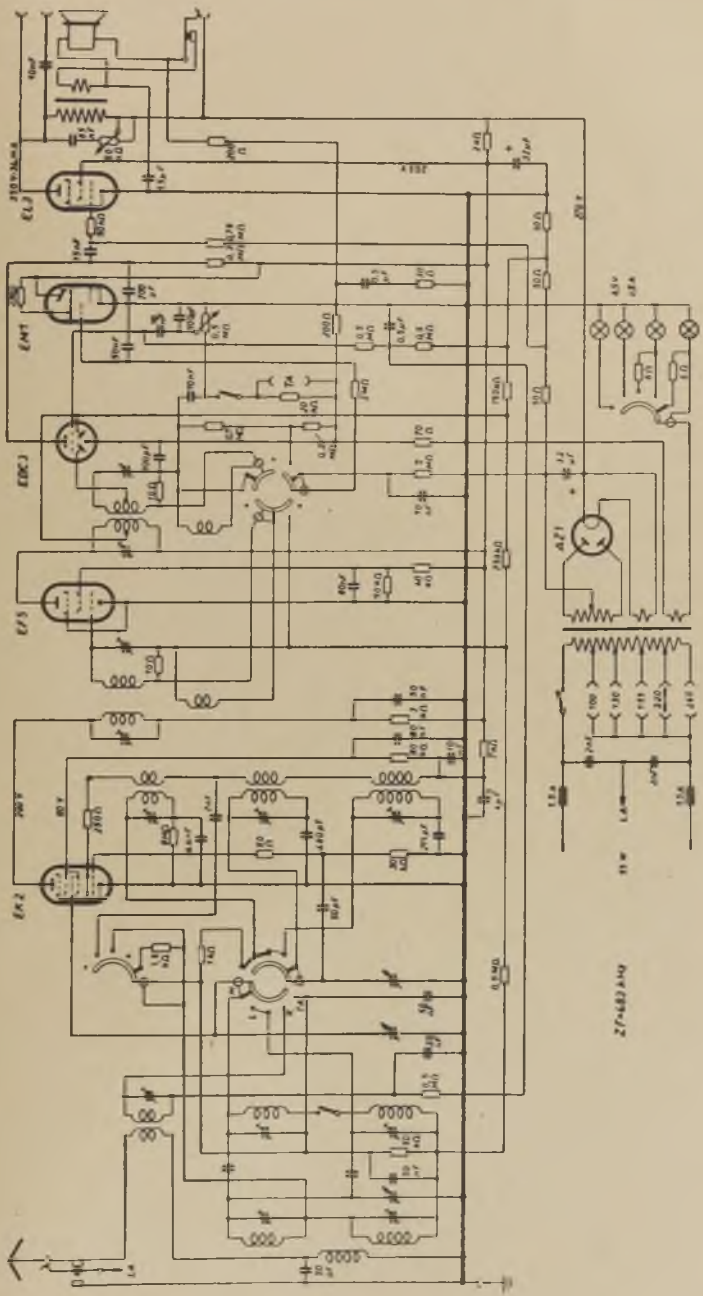

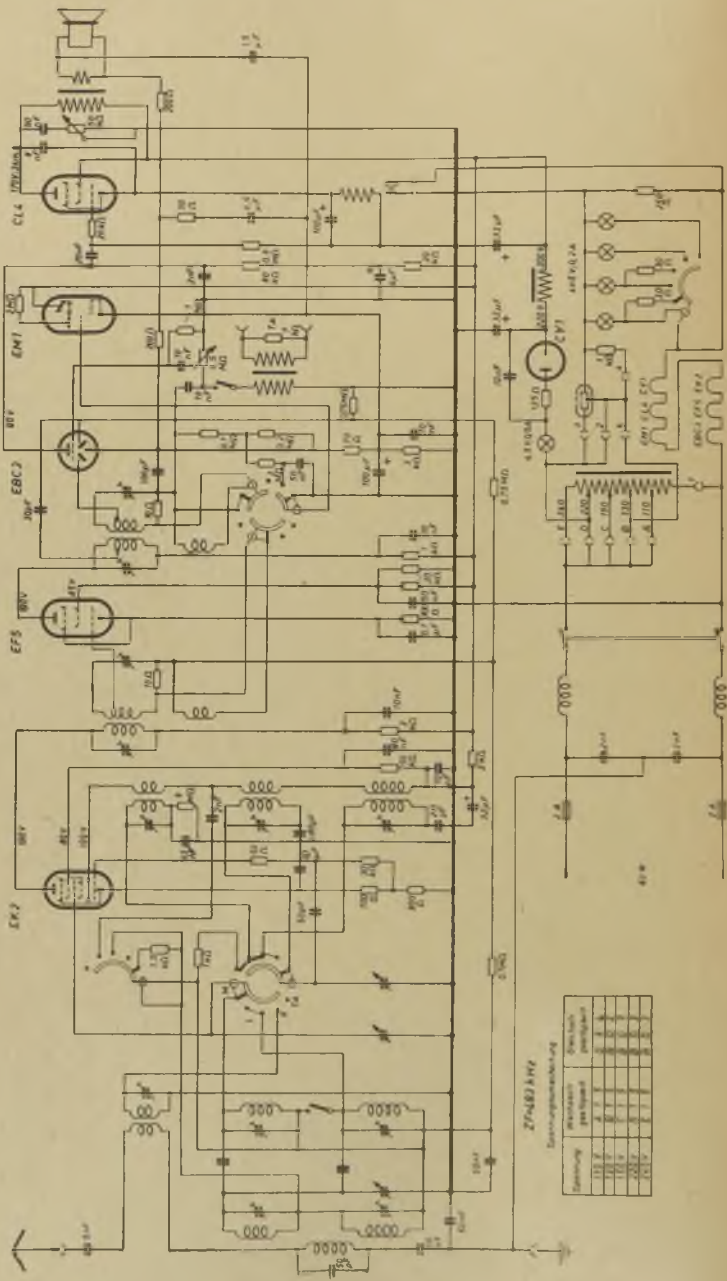

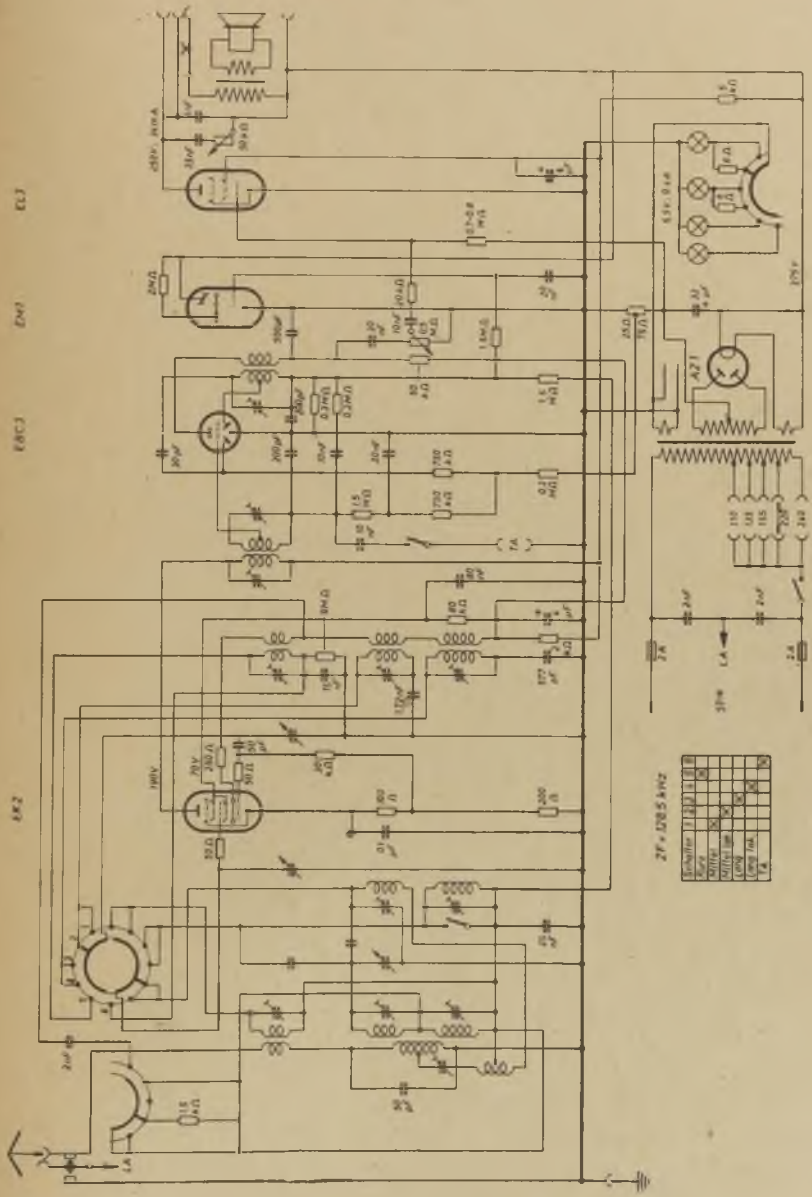

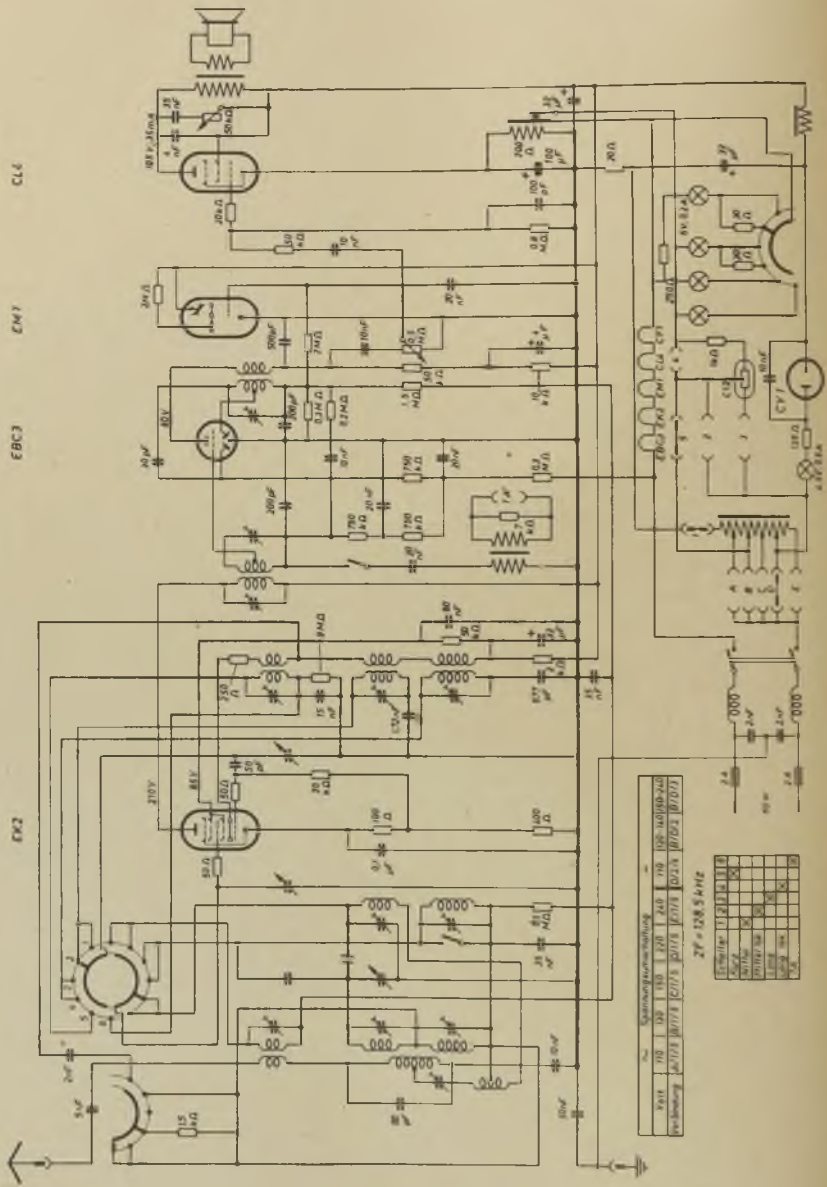
CL4
EM1
EBC3
EK2
ZF = 128,5 kHz

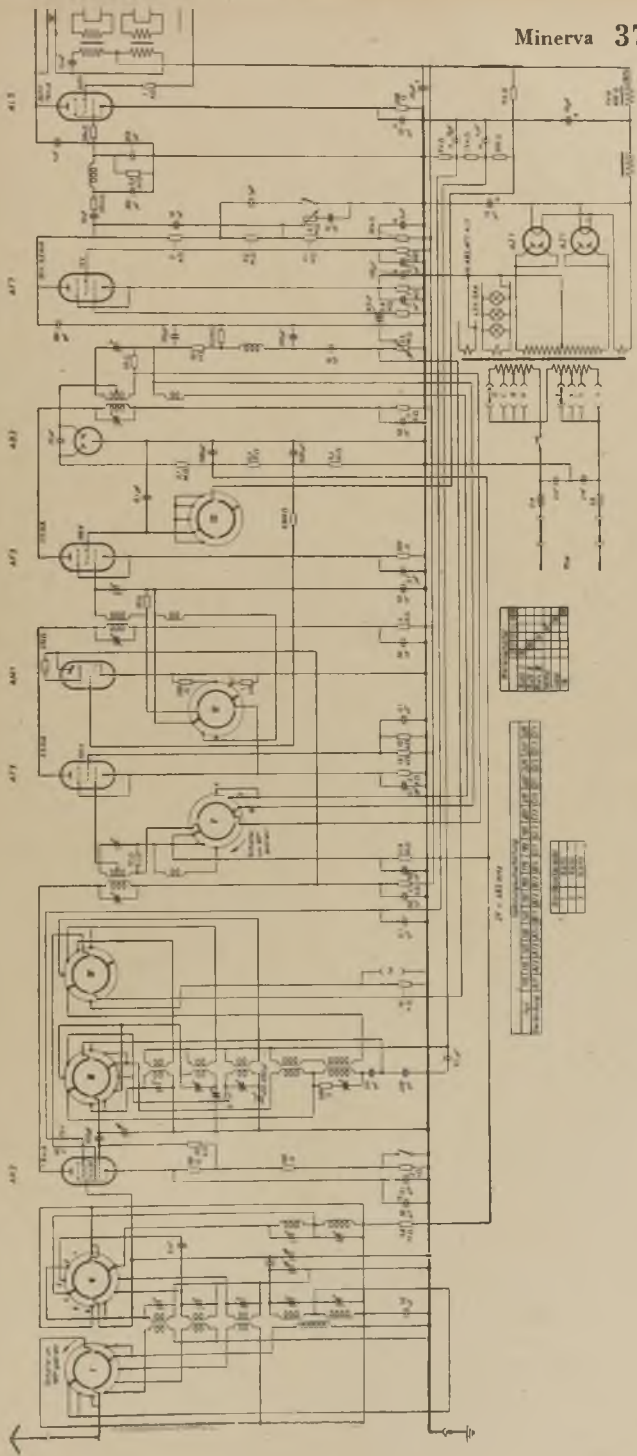

Minerva **377 A**

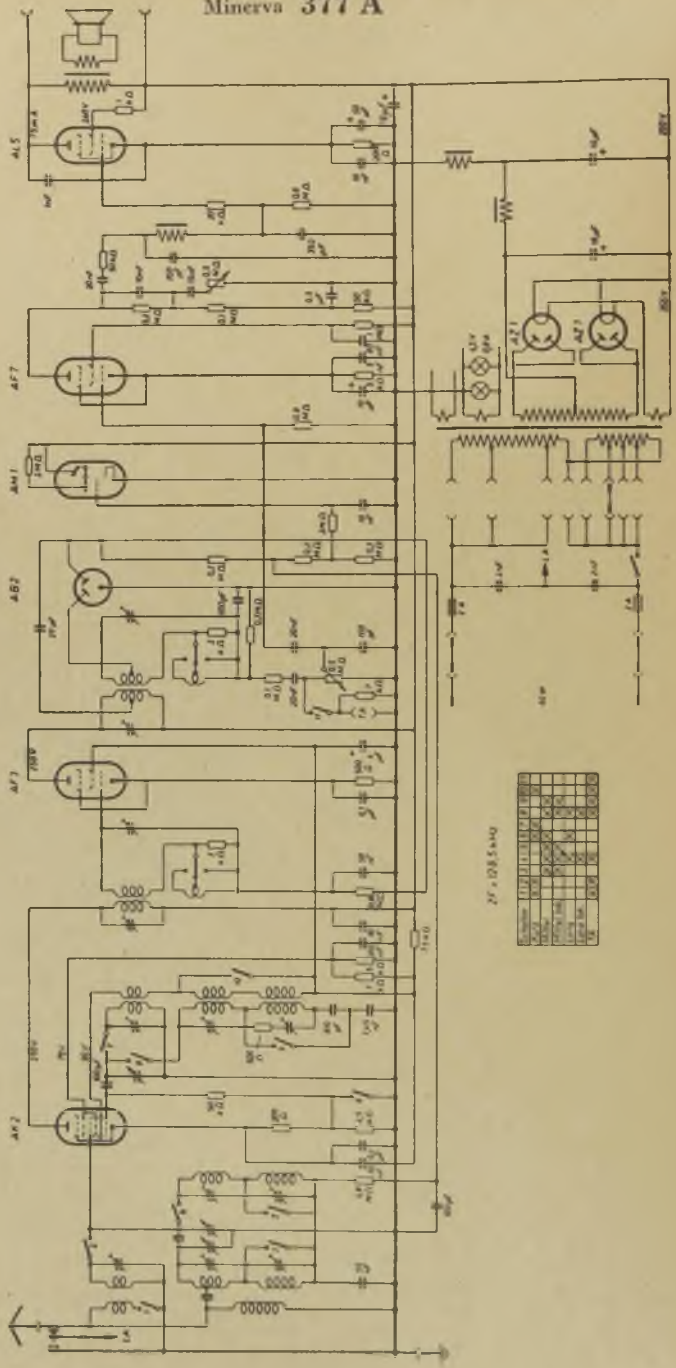

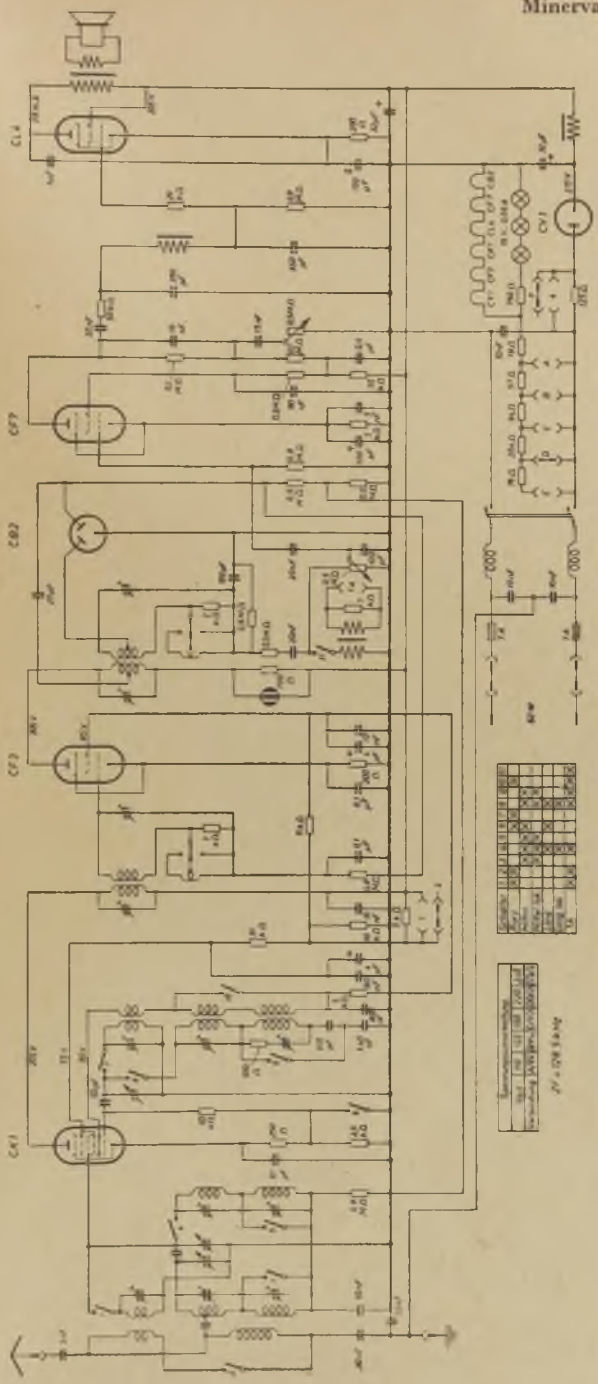

Minerva 376 A

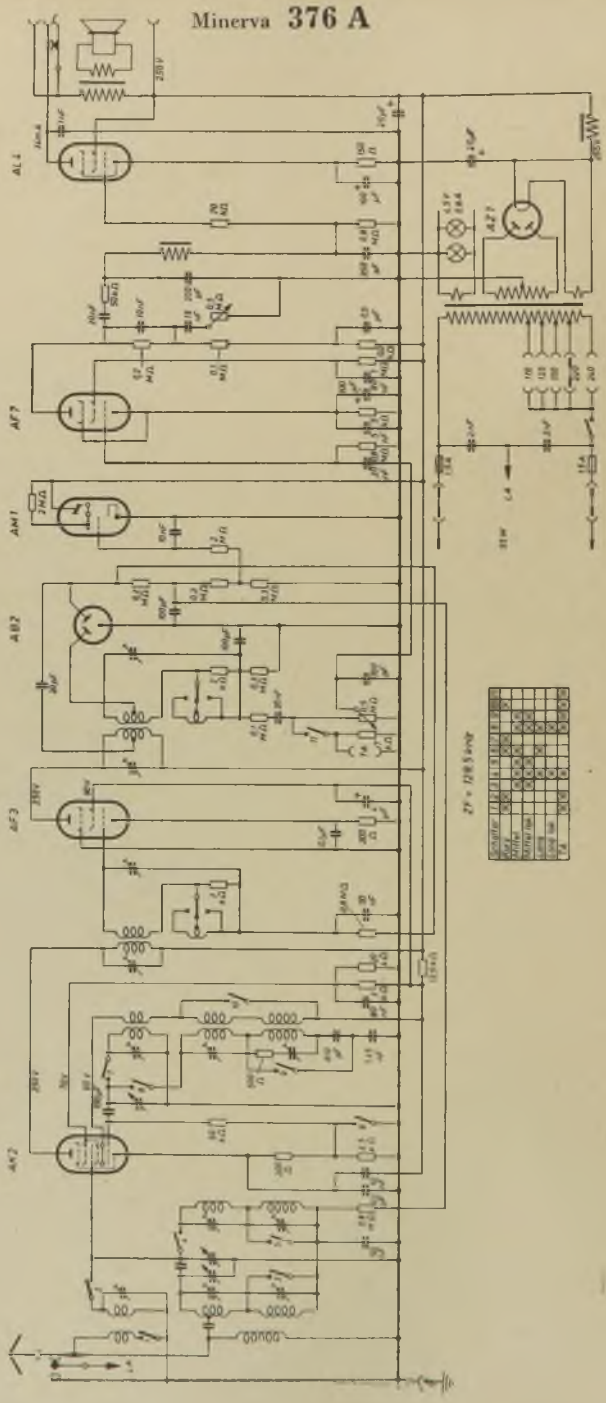

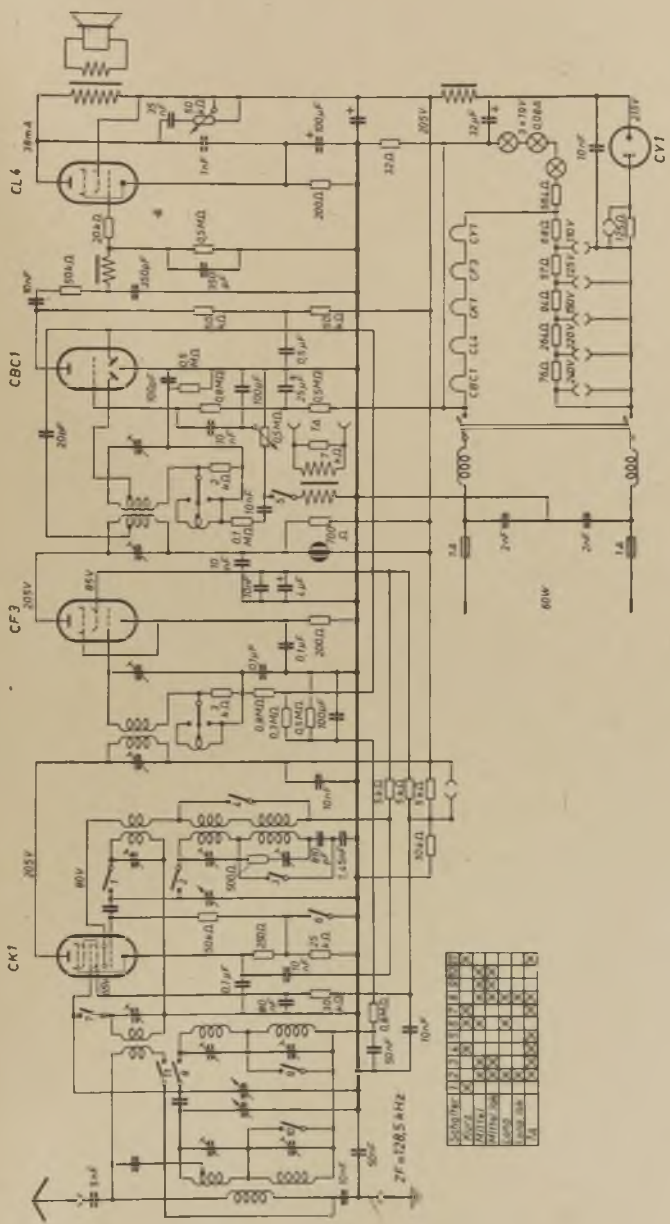
CL6
CBC1
CF3
CK1
CV1
ZF = 128,5 kHz

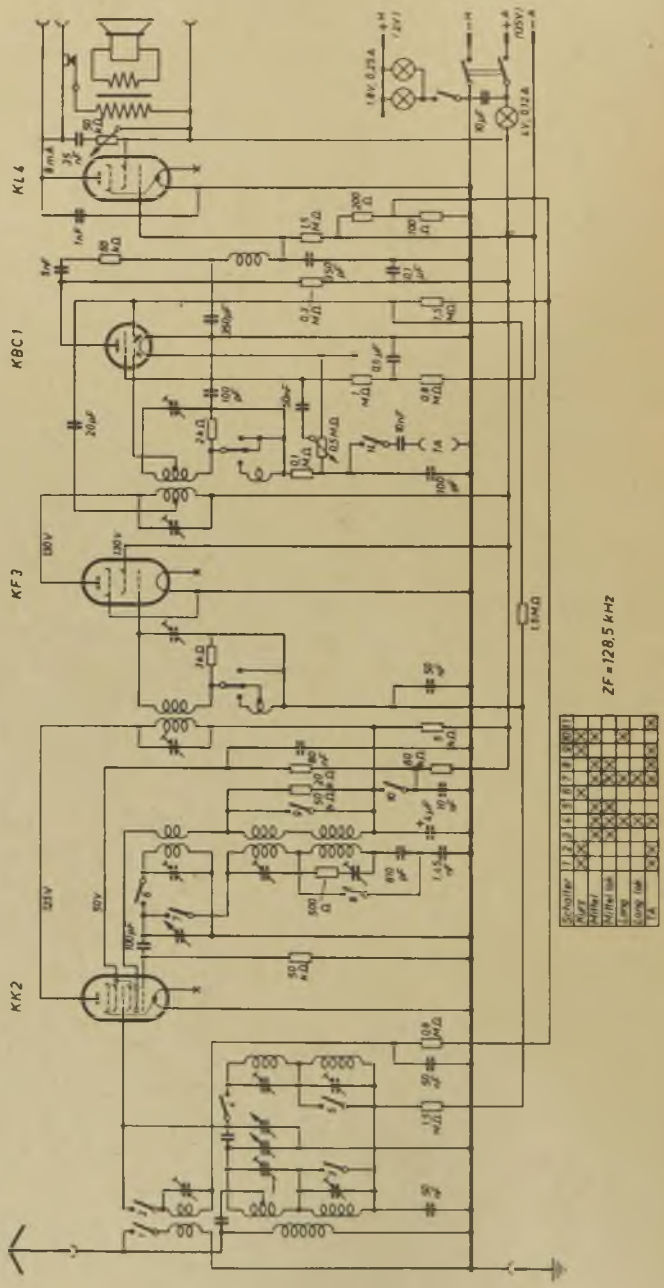
KL4
KBC1
KF3
KK2
ZF = 128,5 kHz

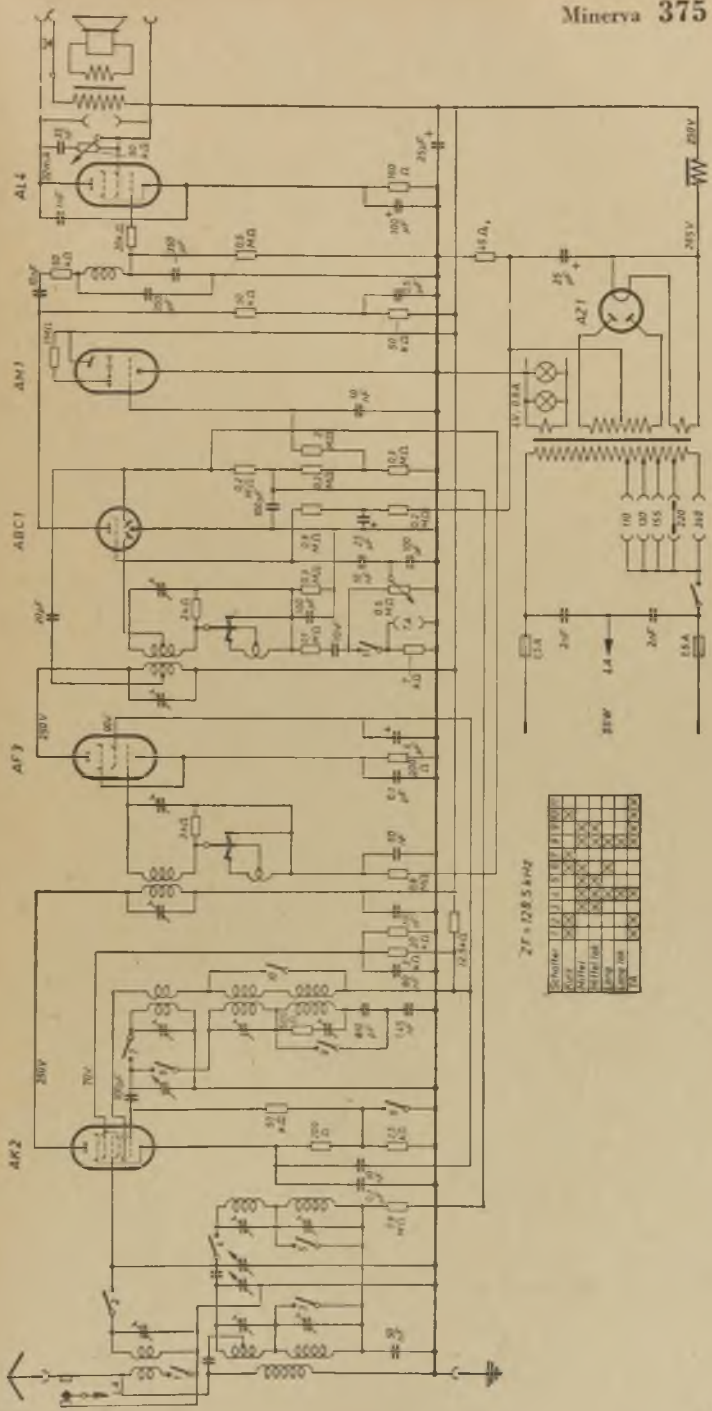
AL4
AM1
ABC1
AF3
AK2
AZ1
250V
70V
1V 0,6A
110
130
155
220
240
1,4
35W
15A
ZF = 128,5 kHz
Choice
Color
Filter
Filter
Filter
Filter
TA

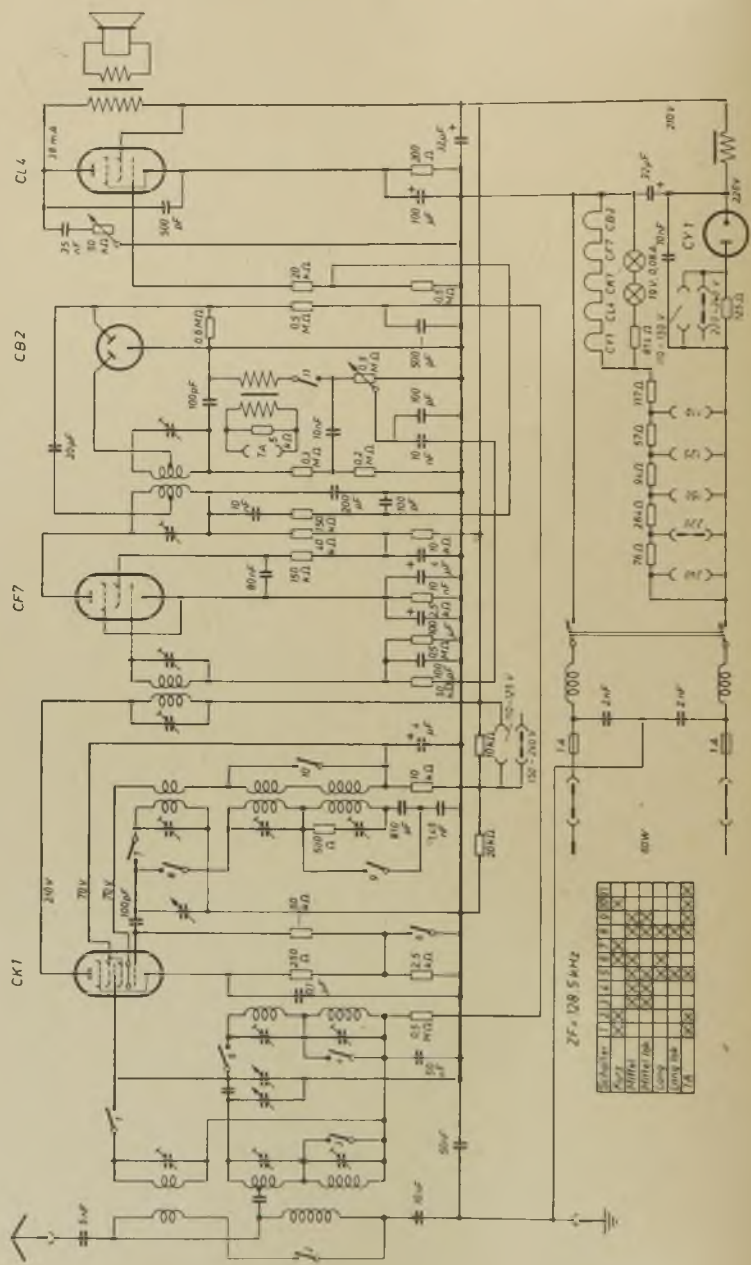
CL4
CB2
CF7
CK1
CY1
ZF = 128 kHz

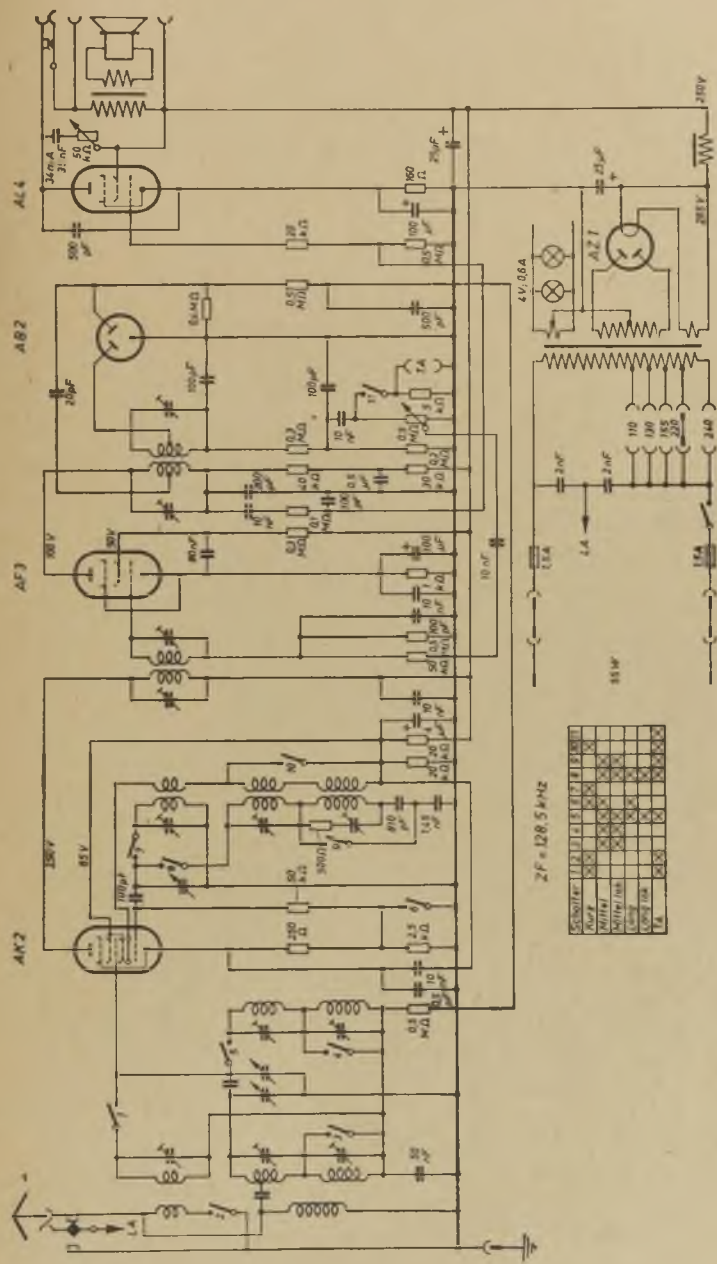
AL4
AB2
AF3
AK2
AZ1
4V; 0,6A
ZF = 128,5 kHz
Schalter
Kurz
Mittel
Mittel lang
Lang
Lang lang
UK

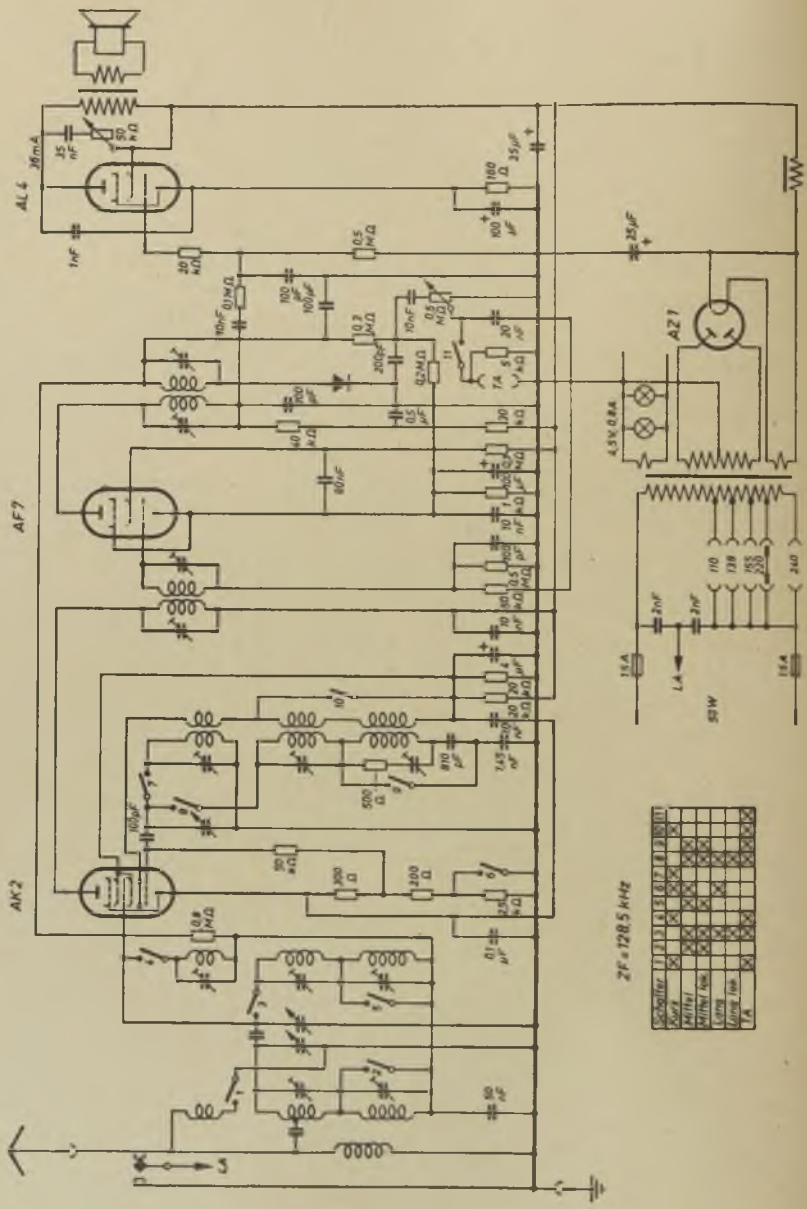
AL4
AF7
AK2
AZ1
SW
ZF = 128,5 kHz
Schalter
Mag
Mitte
Mitte lok
Lang
Lang lok
TA

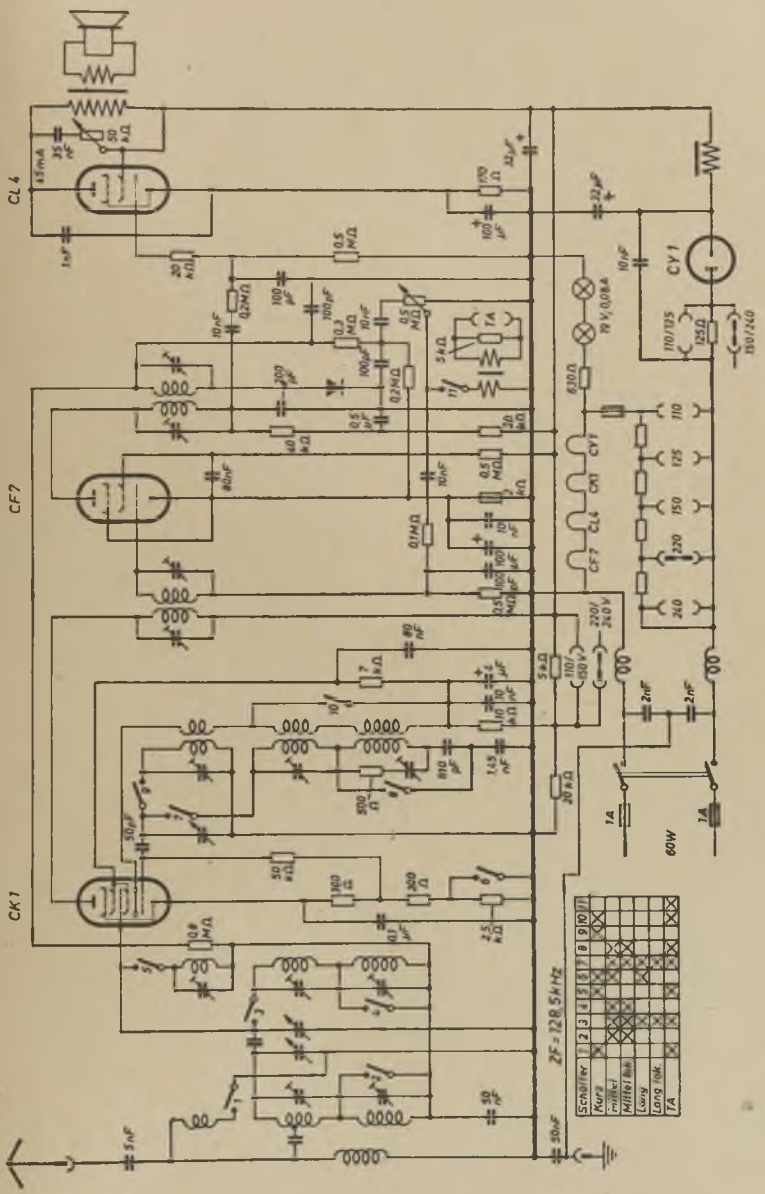
CL4
CF7
CK1
CY1
CY1
CM1
CL4
CF7
ZF = 128,5 kHz
Schalter
Kurz
mittel
Mittel Bak
Lang
Lang 10k
TA
60W
1A
1A
110/125
125Ω
150/240
220/240V
110/
150V
19 V, 0,08A
630Ω
5kΩ
20kΩ
2nF
2nF
32µF
10nF
150Ω
100µF
0,5MΩ
20kΩ
0,2MΩ
100µF
100nF
0,3MΩ
10nF
0,5MΩ
5kΩ
0,2MΩ
0,5µF
40kΩ
20kΩ
0,5MΩ
10nF
0,1MΩ
10nF
100µF
225µF
7kΩ
80nF
5kΩ
110/
150V
1,5nF
810µF
500Ω
50µF
50kΩ
100Ω
300Ω
2,5kΩ
0,8MΩ
0,1µF
50nF
5nF
50nF
35nF
50kΩ
1nF
45mA

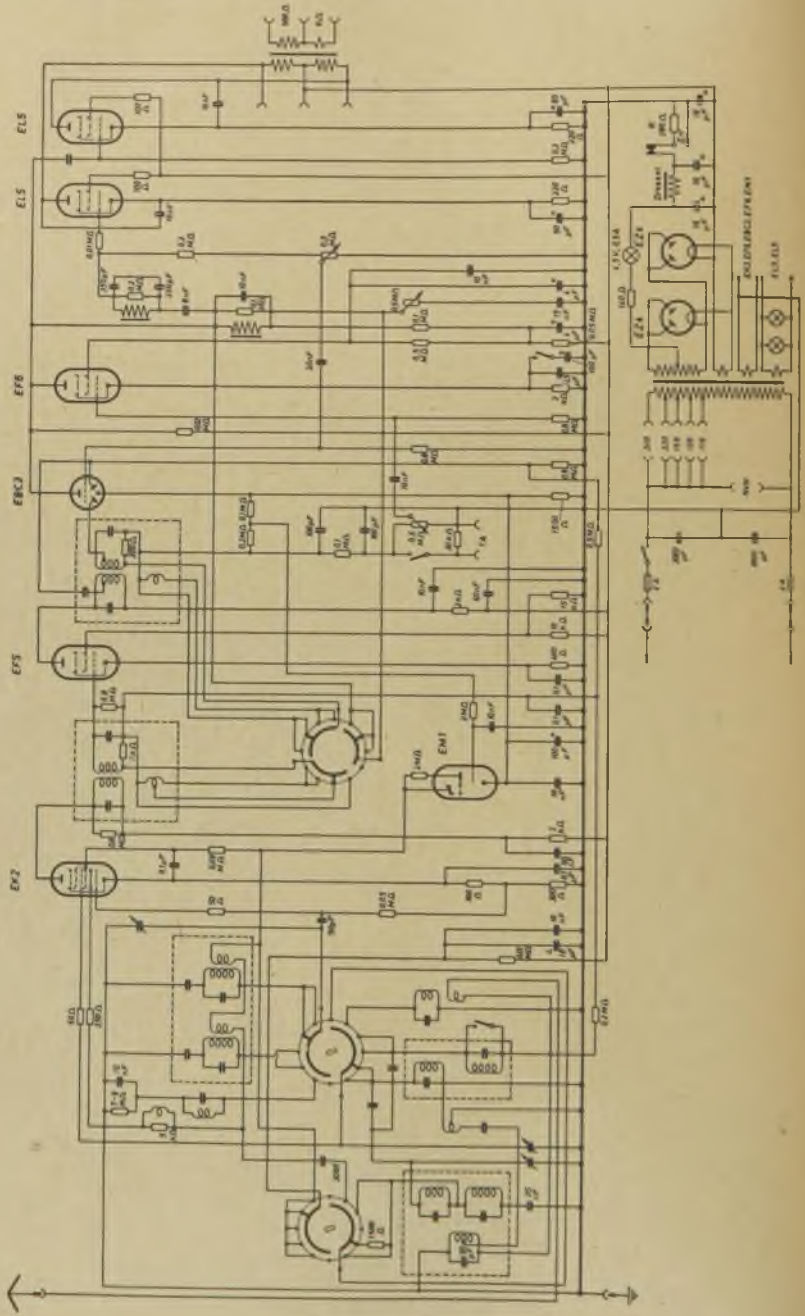
EL5
EL5
EF6
EBC3
EF5
EM1
EZ2
EZ4

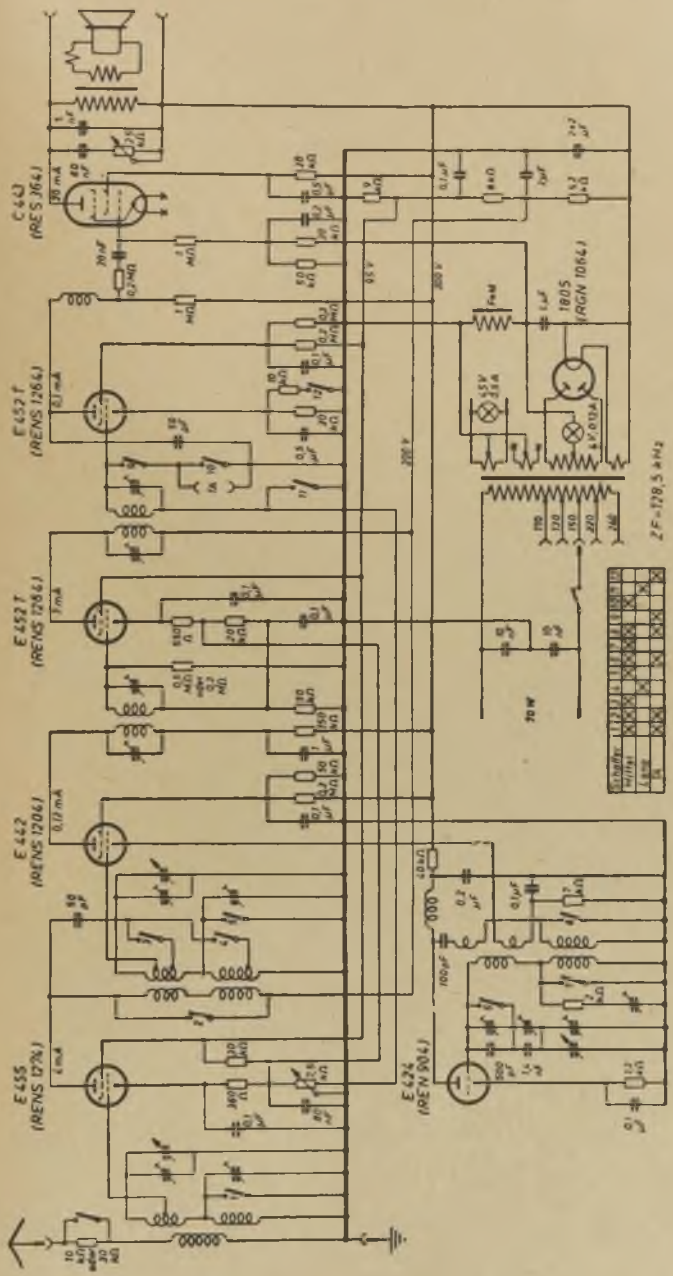
E443
(RES 964)
E521T
(REN S 1264)
E521T
(REN S 1264)
E442
(REN S 1204)
E455
(REN S 1274)
E424
(REN 904)
1805
(RGN 1064)
ZF=128,5 kHz

Minerva **KV 50**

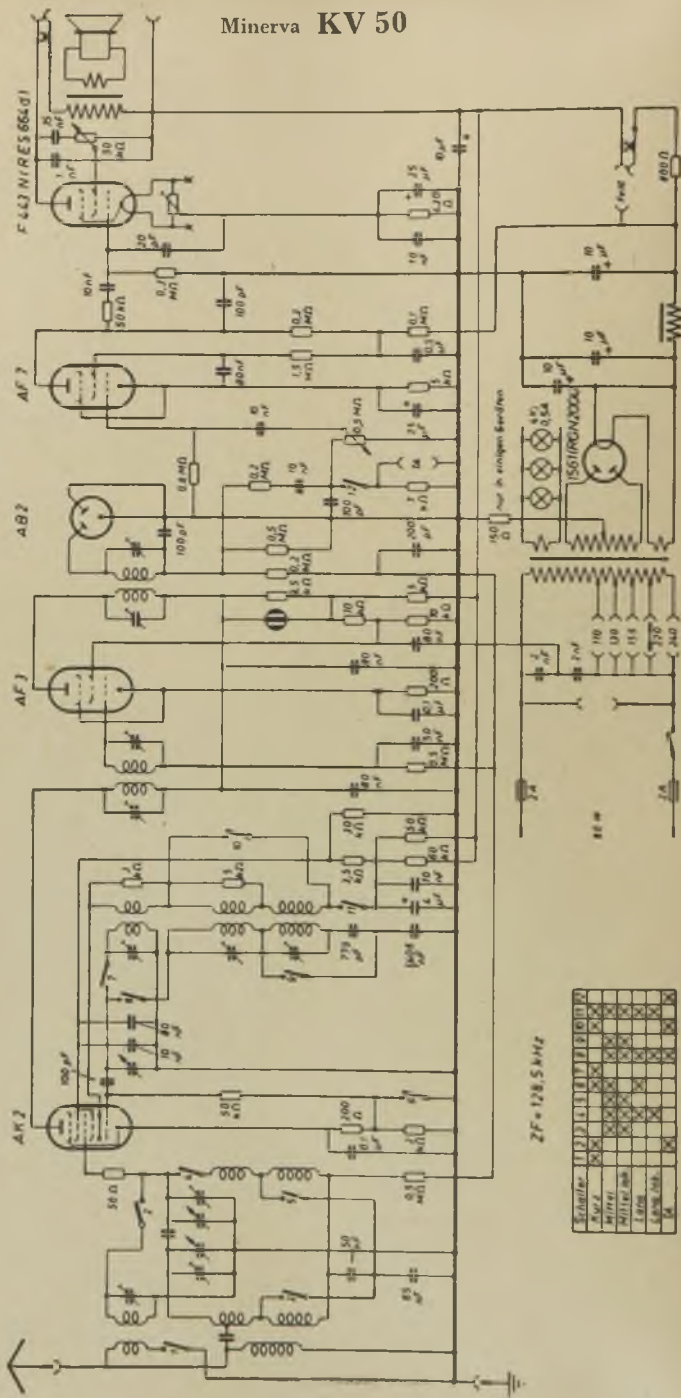

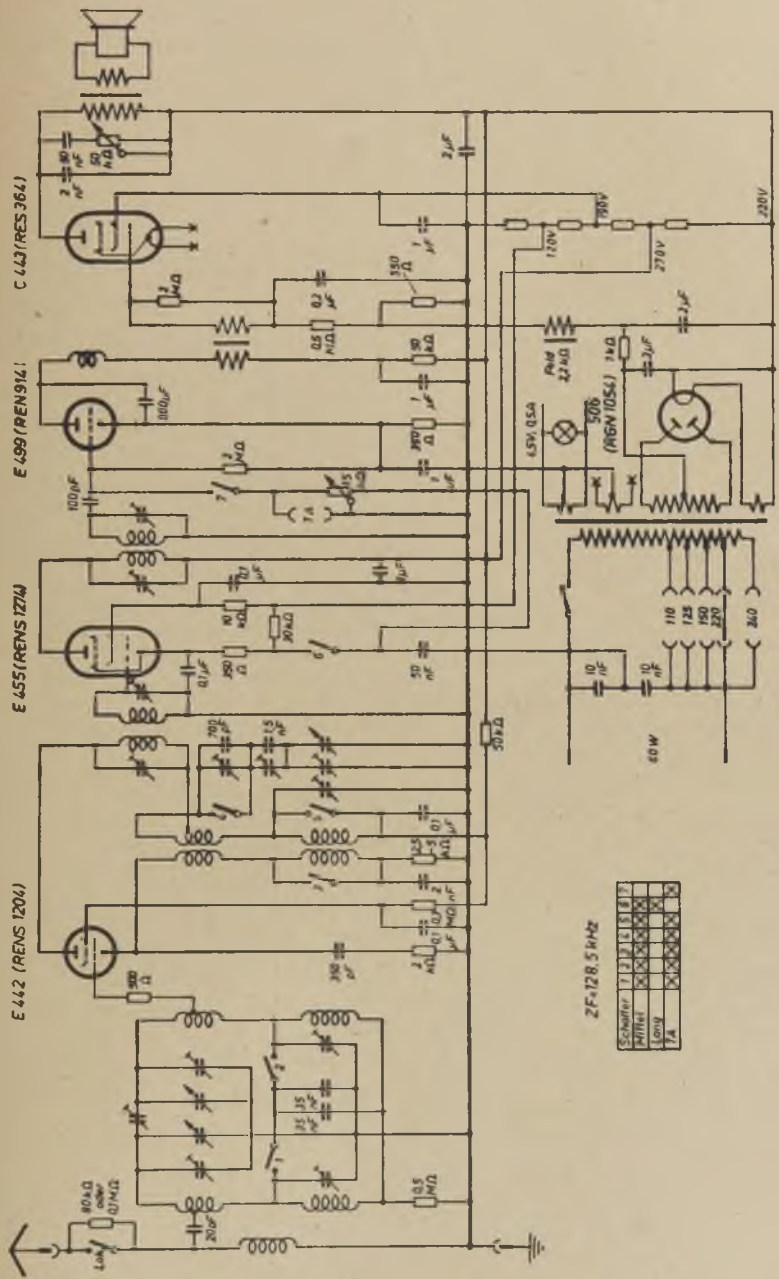
C 443 (RES 364)
E 499 (REN 914)
E 455 (REN S 1214)
E 442 (REN S 1204)
EM 34 (RGN 1054)
220V
270V
120V
110
125
150
220
240
60W
ZF=128,5 kHz
Schalter
Mittel
Lang
TA

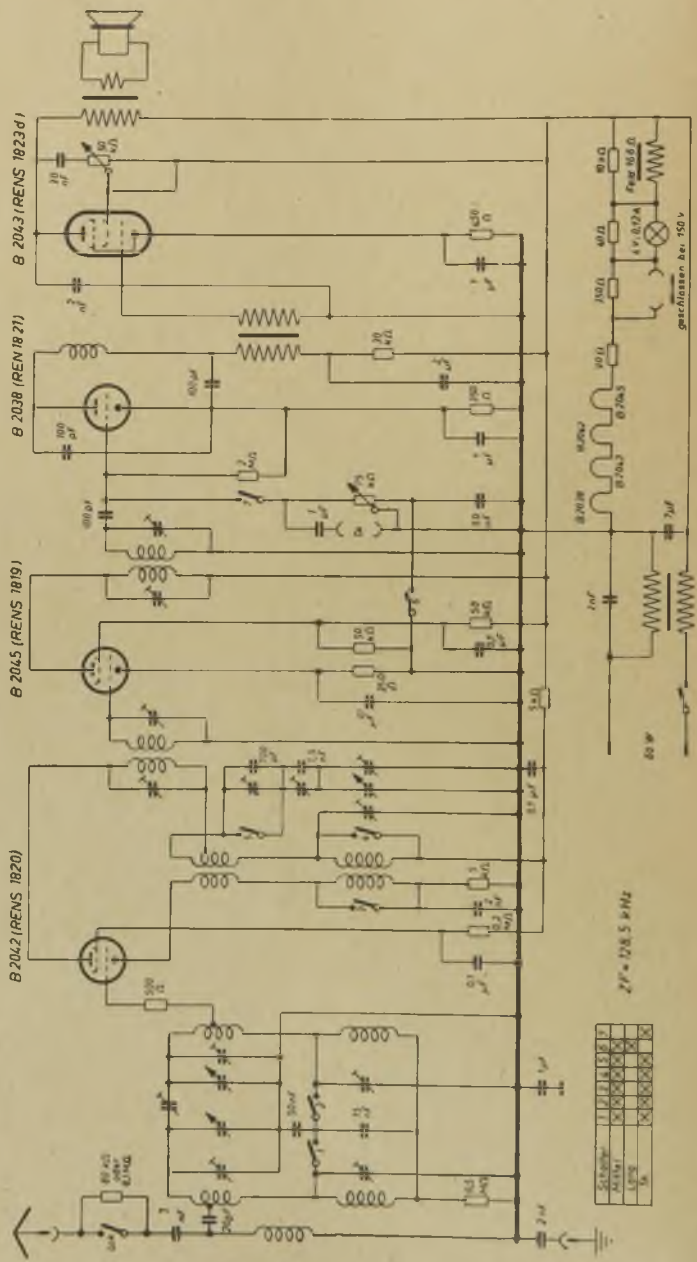
B 204.3 (RENS 1823 d)
B 203.8 (REN 1821)
B 204.5 (RENS 1819)
B 204.2 (RENS 1820)
ZF = 128.5 kHz
geschlossen bei 150 V

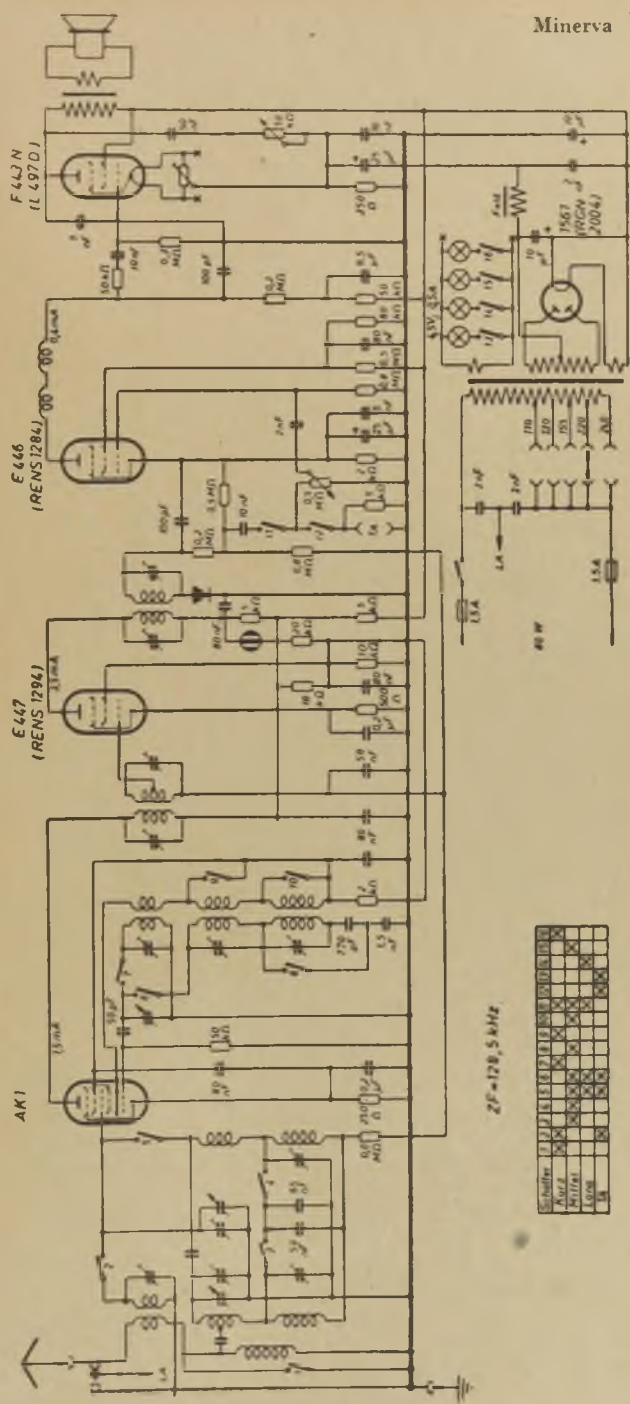
F 443 N
(LL 4970 I)
E 446
(REN S 1284)
E 447
(REN S 1294)
AK1
1567
(RGN 2004)
ZF = 128,5 kHz

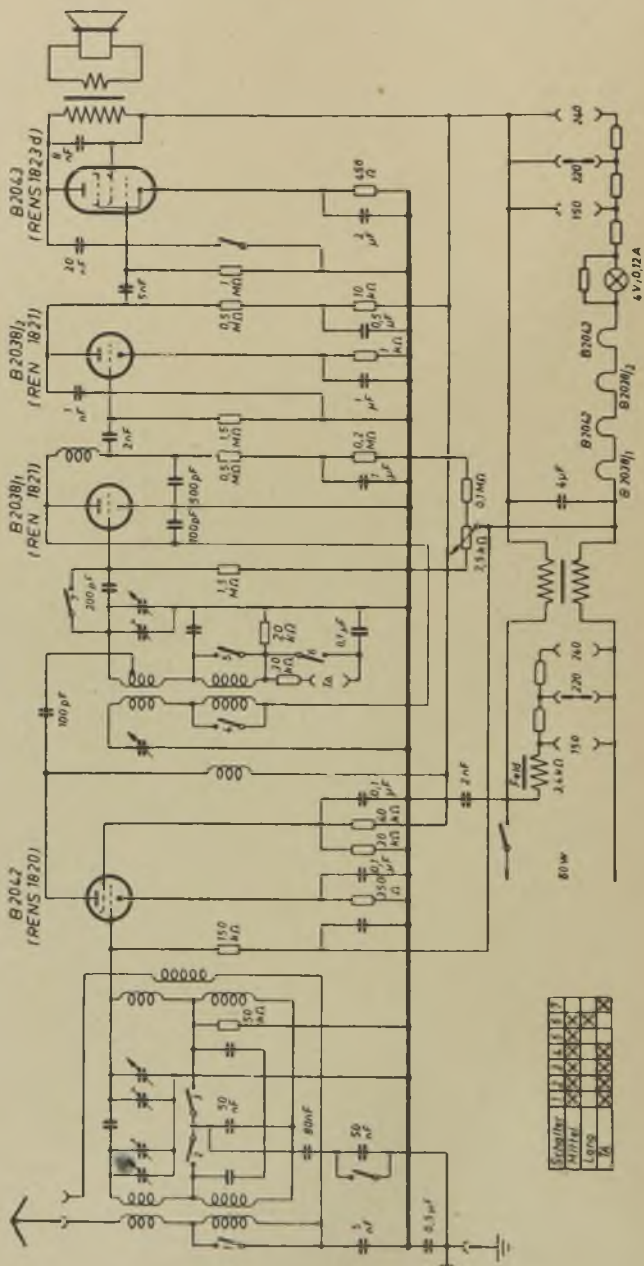
B 2043
(RENS 1823 d)
B 2038/2
(REN 1821)
B 2038/1
(REN 1821)
B 2042
(RENS 1820)
B 2043
B 2038/2
B 2043
B 2038/1
4 V; 0,12 A
240
220
150
80 W
Schalter
Mittel
Lang
Kl.

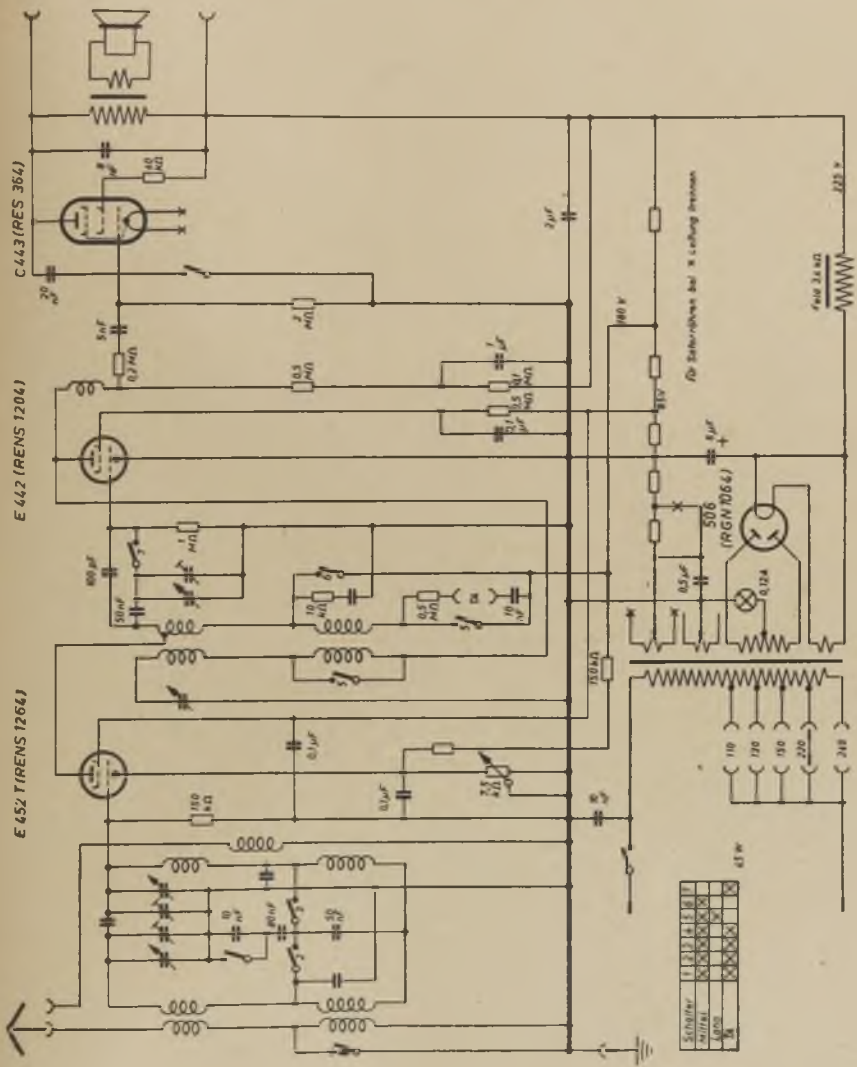
C 443 (RES 364)
E 442 (RENS 1204)
E 452 T (RENS 1264)
506 (RGN 1064)
Schalter
Mittel
Lang
Kurz
110
120
130
220
240

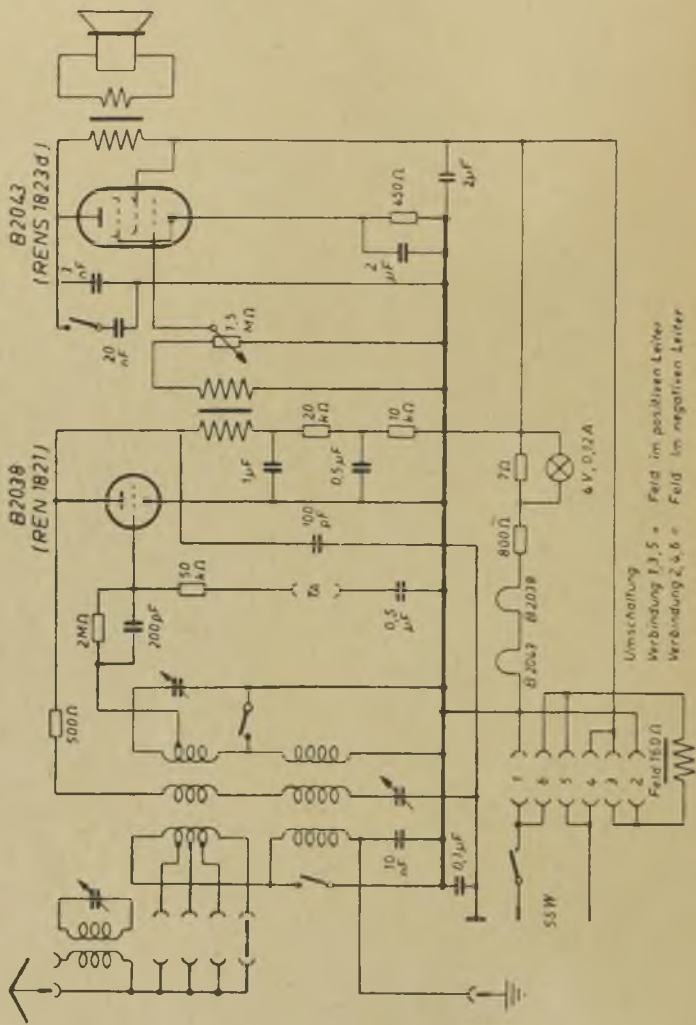
B2043
(RENS 1823d)
B2038
(REN 1821)
450Ω
2μF
2μF
1,5 MΩ
20 nF
20 MΩ
10 MΩ
1μF
0,5μF
100 pF
10 MΩ
0,5 μF
2MΩ
200μF
500Ω
10 nF
0,1μF
7Ω
800Ω
6V, 0,12A
B2043
B2038
Umschaltung
Verbindung 1,3,5 = Feld im positiven Leiter
Verbindung 2,4,6 = Feld im negativen Leiter
Feld 150Ω
55W

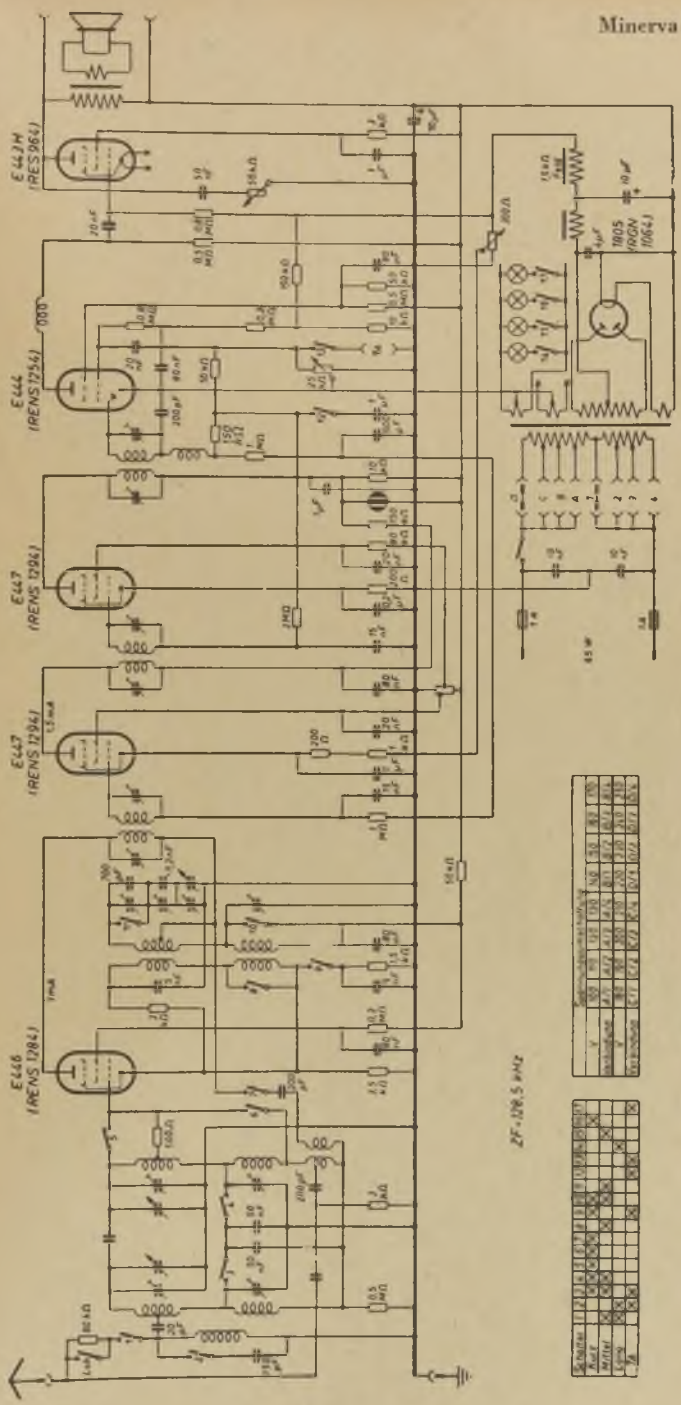
E443H
(RES964)
E444
(RENS1264)
E447
(RENS1294)
E447
(RENS1294)
E446
(RENS1284)
1M5
(VKON
1064)
ZF=128,5 kHz

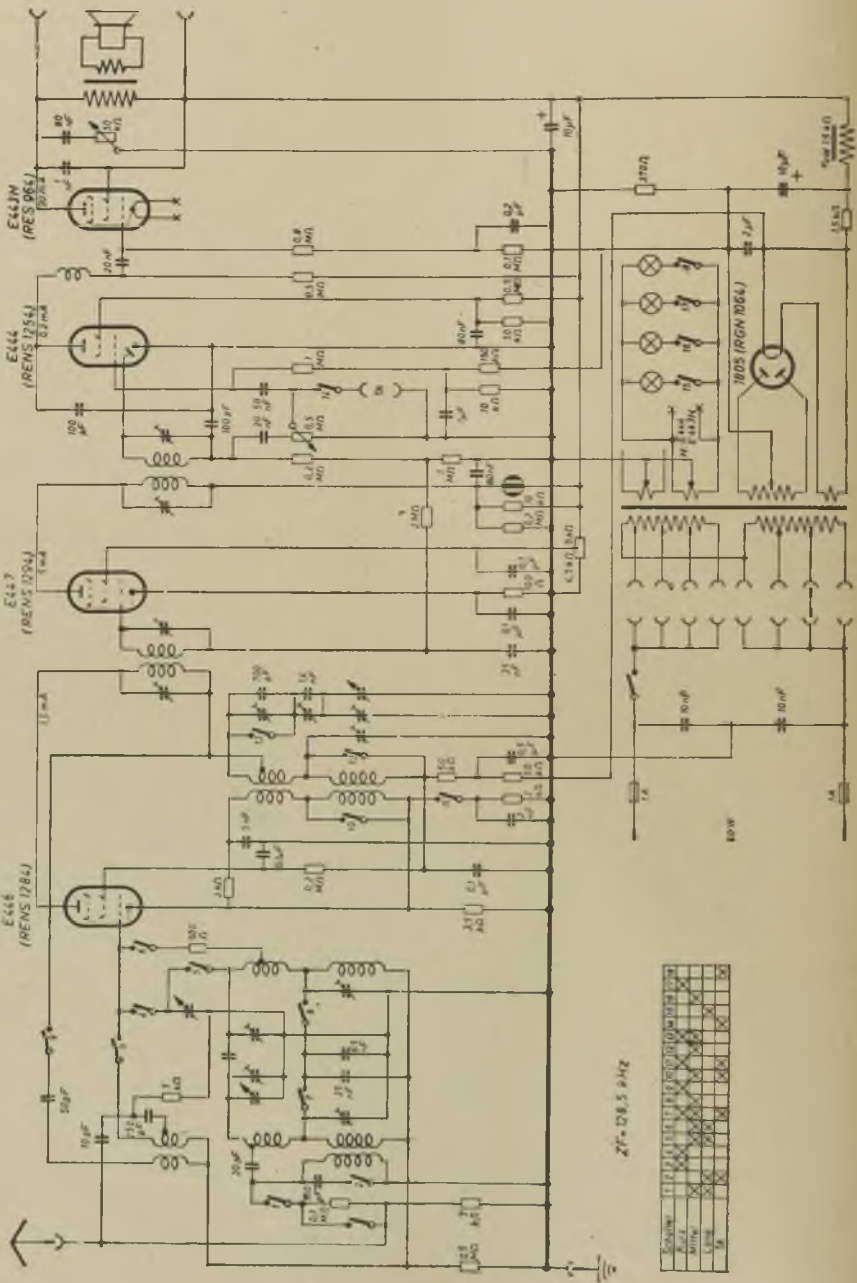
E443N
(RES 964)
E444
(REN S 1264)
E447
(REN S 1294)
E446
(REN S 1284)
1805 (RGN 1064)
ZF = 128,5 kHz

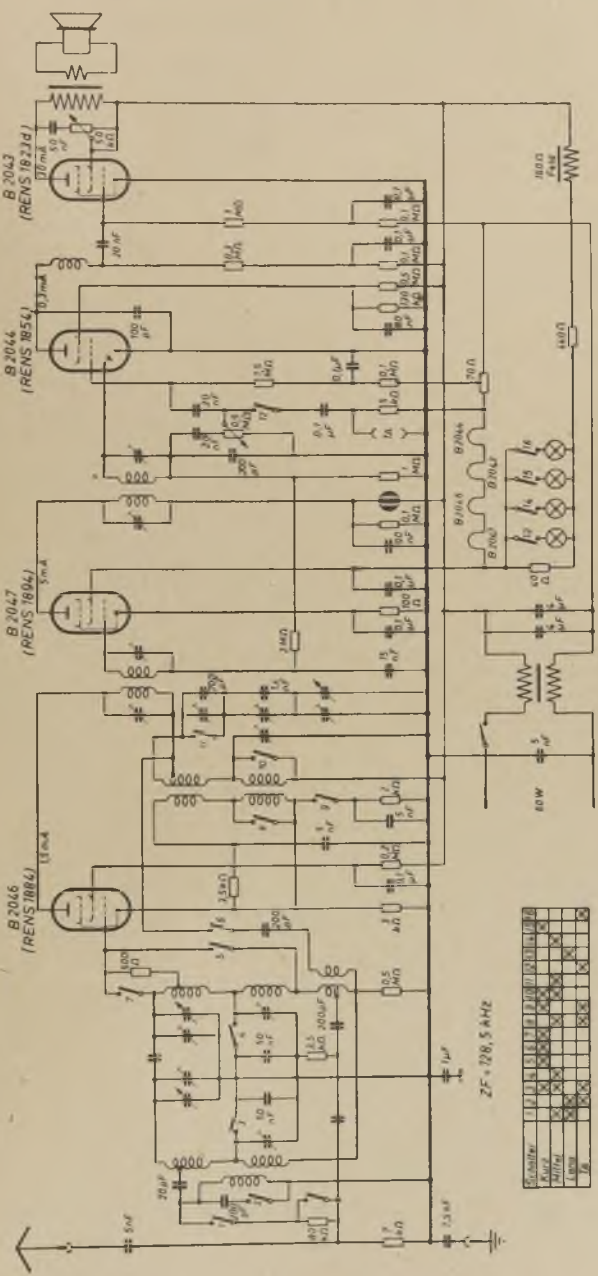
B 2043
(RENS 1821d)
B 2044
(RENS 1854)
B 2047
(RENS 1804)
B 2046
(RENS 1806)
ZF = 128,5 kHz
80 W

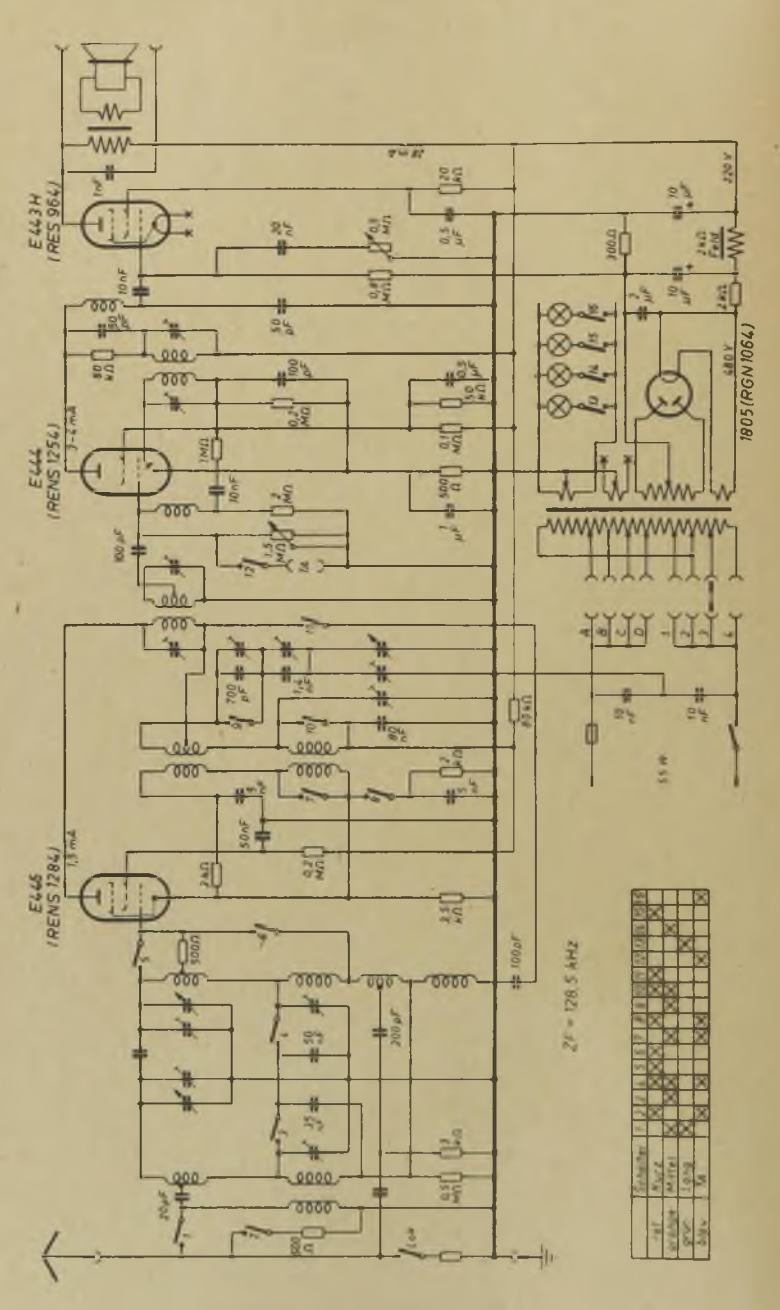
E443H
(RES 964)
E444
(REN S1254)
E446
(REN S1284)
1805 (RGN 1064)
ZF = 128.5 kHz

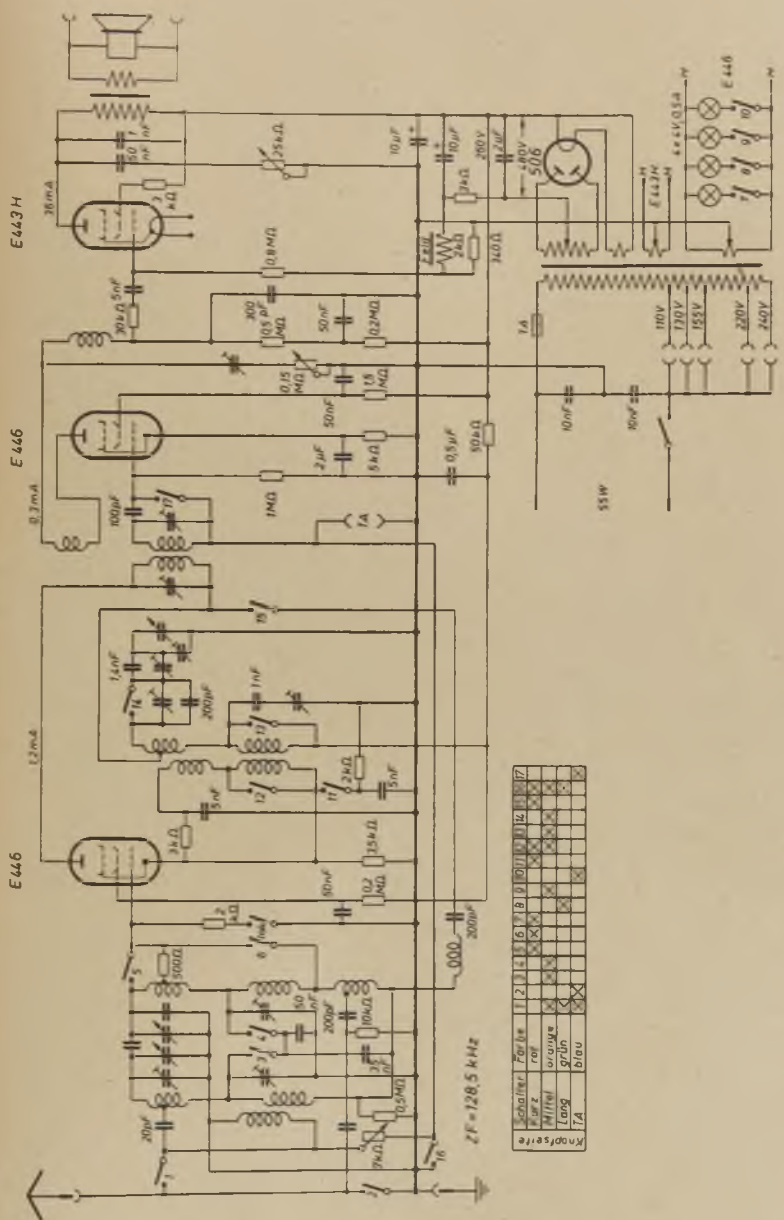
E443H
E446
E446
E446
506
ZF = 128,5 kHz
Knopfseite
Schalter
Farbe
kurz
rot
Mittel
orange
lang
grün
TA
blau
110V
130V
155V
220V
240V
55W

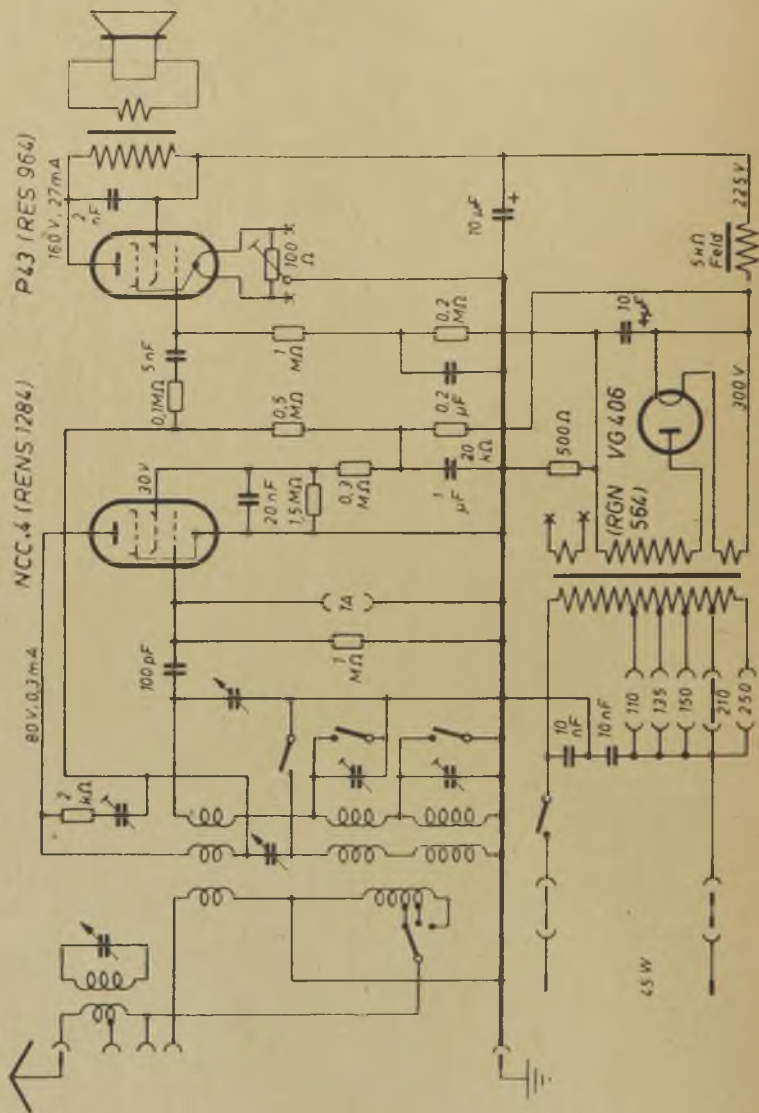
P43 (RES 964)
160 V, 27 mA
2 nF
100 Ω
10 µF
5 kΩ Feld
225 V
NCC.4 (RENS 1284)
80 V, 0,3 mA
30 V
5 nF
0,1 MΩ
1 MΩ
0,5 MΩ
0,2 MΩ
0,2 µF
20 kΩ
1 µF
20 nF
1,5 MΩ
0,3 MΩ
500 Ω
10 µF
VG 406
(RGN 564)
300 V
7A
7 MΩ
100 pF
2 kΩ
10 nF
10 nF
110
135
150
210
250
45 W

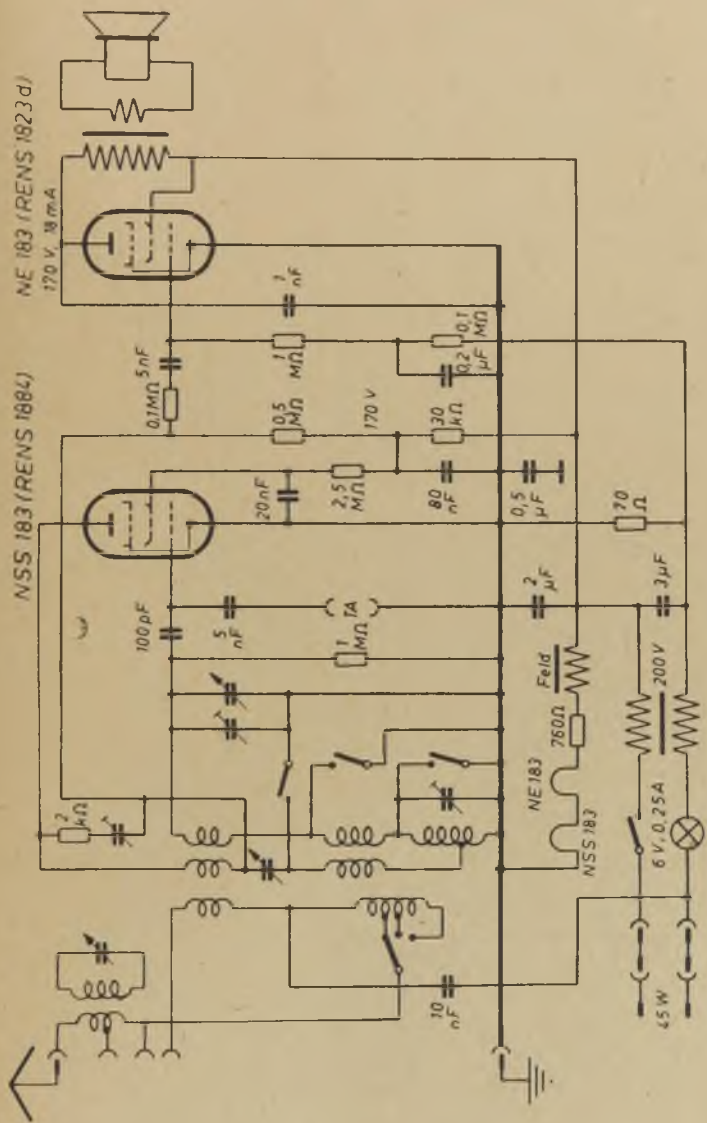
NE 183 (RENS 1823 d)
170 V, 18 mA
NSS 183 (RENS 1884)
1 nF
0,1 MΩ
5 nF
1 MΩ
0,2 µF
0,1 MΩ
0,5 MΩ
170 V
30 kΩ
20 nF
2,5 MΩ
80 nF
0,5 µF
70 Ω
100 pF
5 nF
1 MΩ
TA
2 µF
3 µF
Feld
760 Ω
200 V
NE 183
NSS 183
6 V, 0,25 A
2 kΩ
10 nF
45 W

Allegro A und Presto W

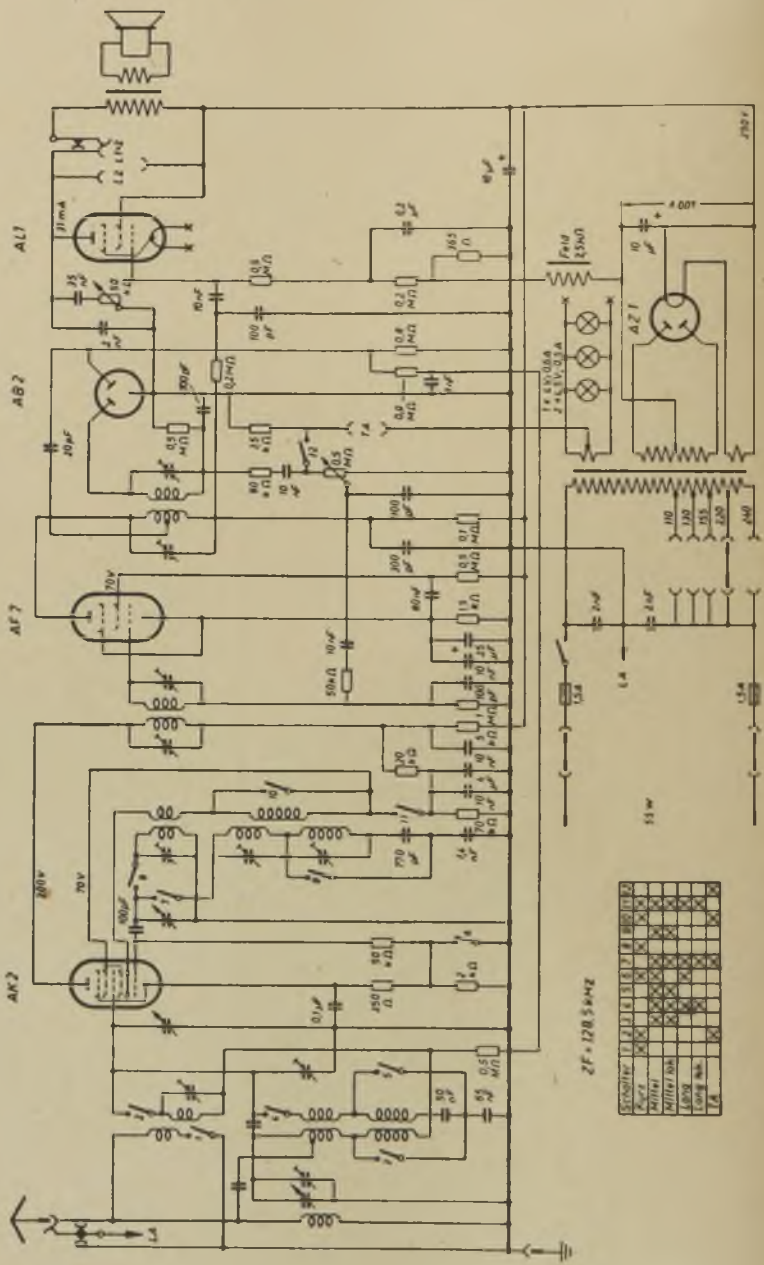

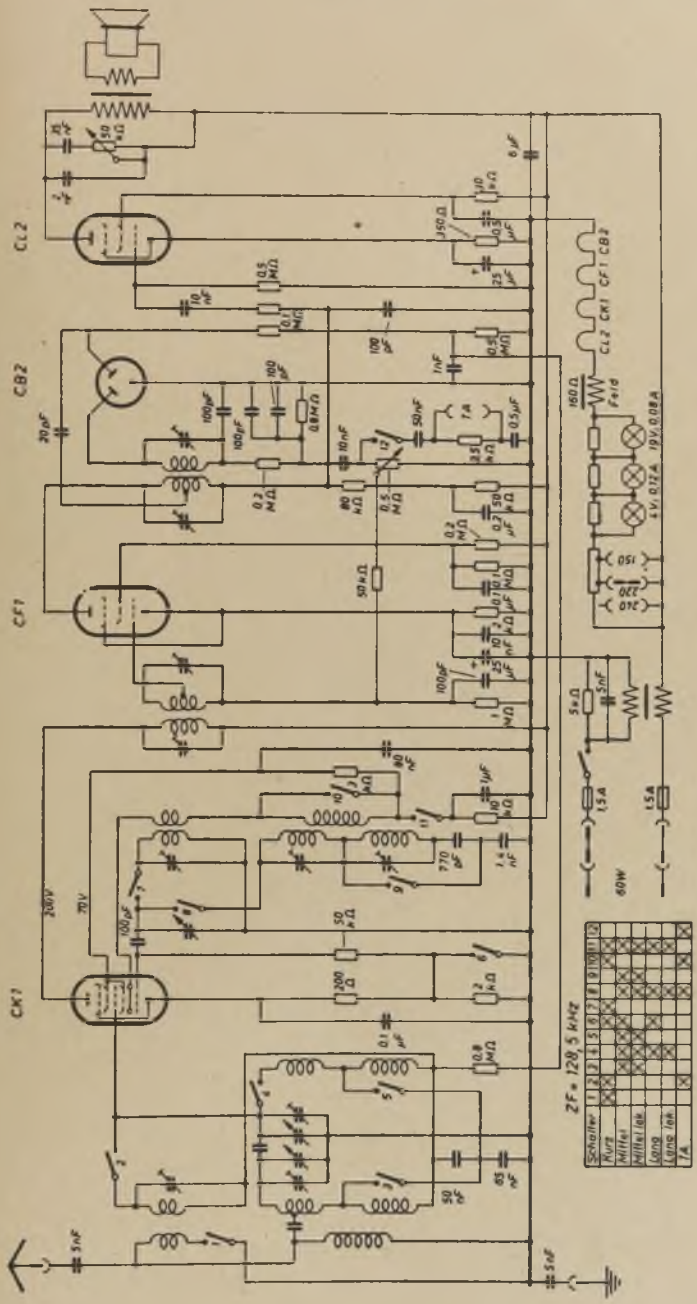
CL2
CB2
CF1
CK1
ZF = 129,5 kHz
Schalter
Kurz
Mittel
Mittel lok.
Lang
Lang lok.
TA
Feld
60W
1,5A
200V
70V

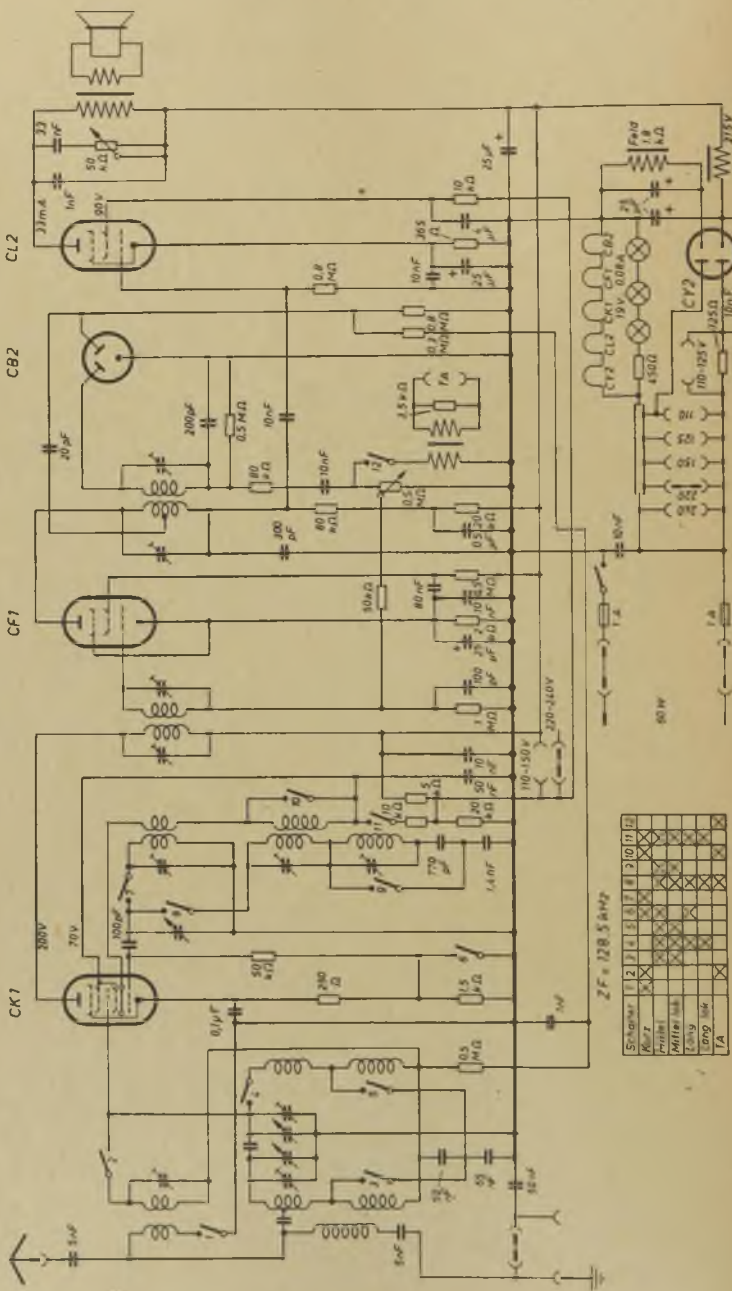
CL2
CB2
CF1
CK1
CY2
ZF = 128,5 kHz
Schalter 1 2 3 4 5 6 7 8 9 10 11 12
Kurz
Mittel
Mittelwell
Lang
Lang sik
FA

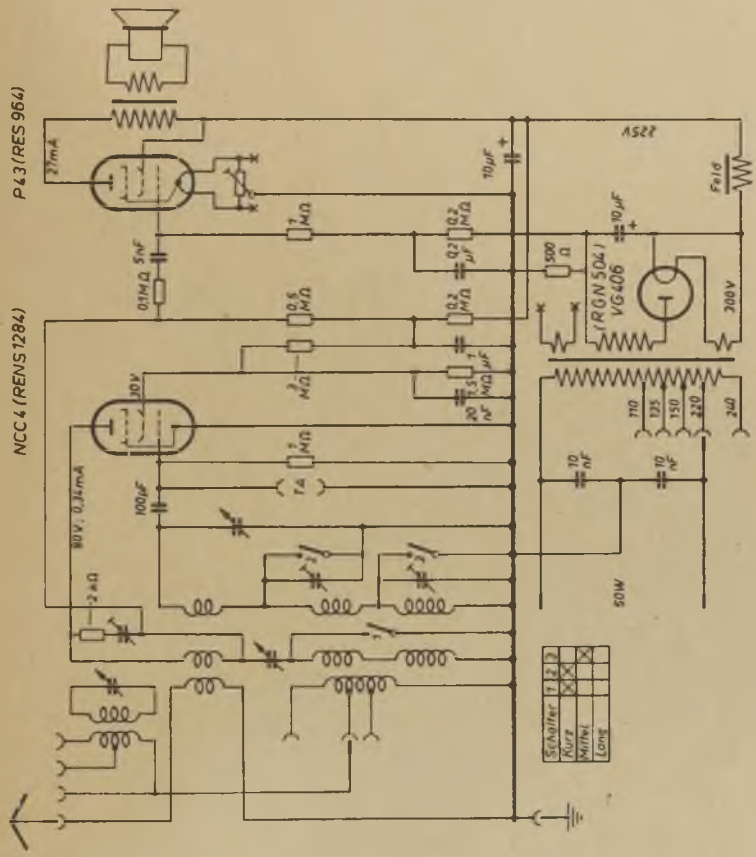
P43 (RES 964)
NCC4 (RENS 1284)
27mA
5nF
0,1MΩ
7MΩ
0,5MΩ
2MΩ
30V
80V, 0,34mA
100µF
2kΩ
10µF
0,2MΩ
0,2µF
0,2MΩ
1MΩ
20nF
0,5MΩ
A522
500Ω
10µF
(RGN 504)
VG406
Feld
300V
110
125
150
220
240
10nF
10nF
50W
Schalter 1 2 3
Kurz
Mittel
Lang

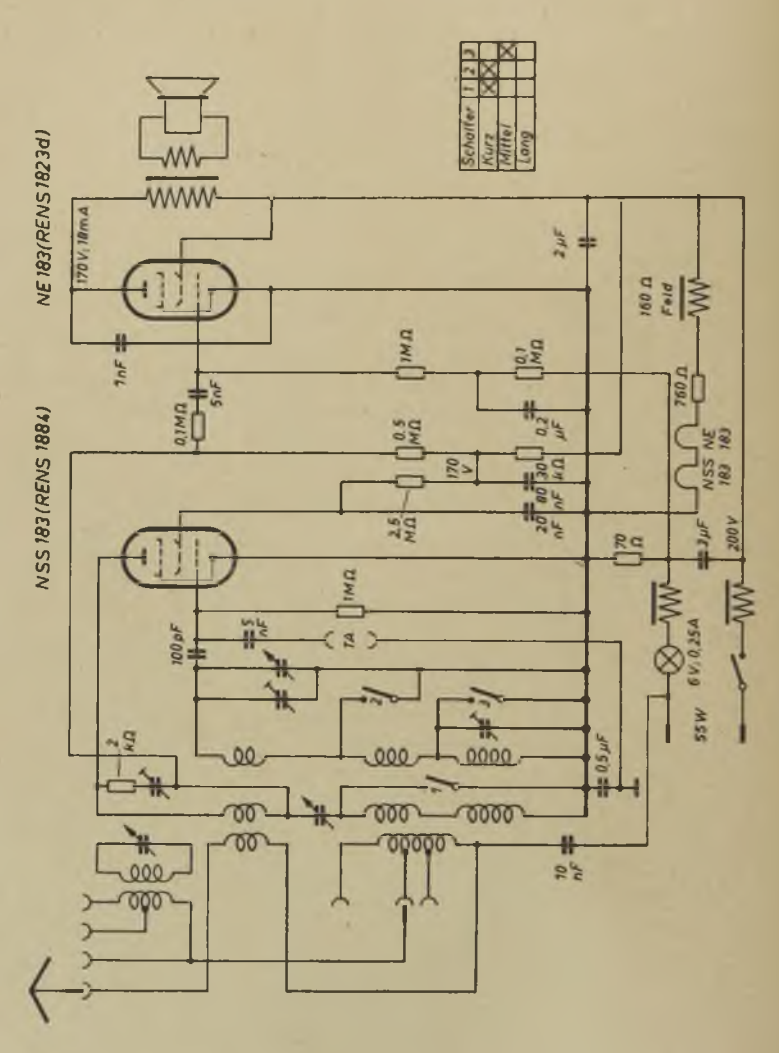
NE 183 (RENS 1823d)
NSS 183 (RENS 1884)
170 V; 18mA
1nF
5nF
0,1MΩ
1MΩ
0,1 MΩ
0,5 MΩ
0,2 µF
170 V
30 kΩ
80 nF
20 nF
2,5 MΩ
1MΩ
5 nF
100pF
1A
2 kΩ
0,5 µF
70 nF
2 µF
160 Ω
Feld
760 Ω
NSS NE 183
70 Ω
3 µF
200 V
6 V; 0,25A
55 W
Schalter 1 2 3
Kurz
Mittel
Lang

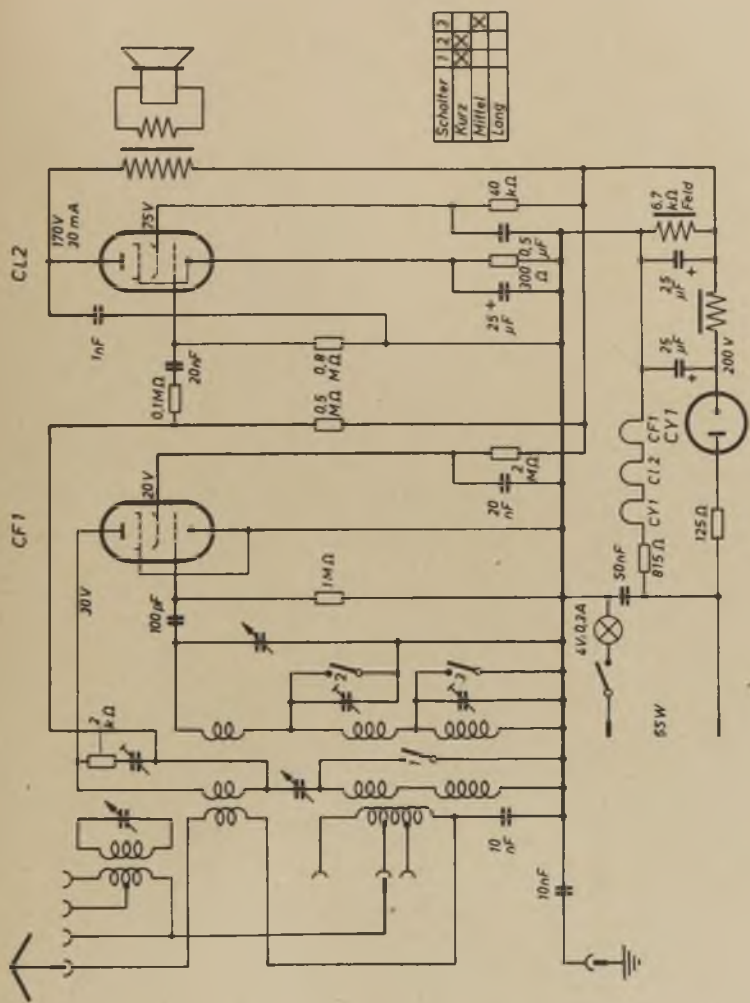
Schalter 1 2 3
Kurz
Mittel
Long
CL2
170V 20mA
75V
1nF
0,1MΩ
20nF
0,8 MΩ
0,5 MΩ
40 kΩ
300 Ω
0,5 µF
25 µF
6,7 kΩ Feld
25 µF
200V
CF1
CY1
CL2
CY1
CF1
20V
30V
100pF
1MΩ
2 MΩ
20 nF
815Ω
50nF
125Ω
4V/0,3A
SSW
2 kΩ
10 nF
10nF

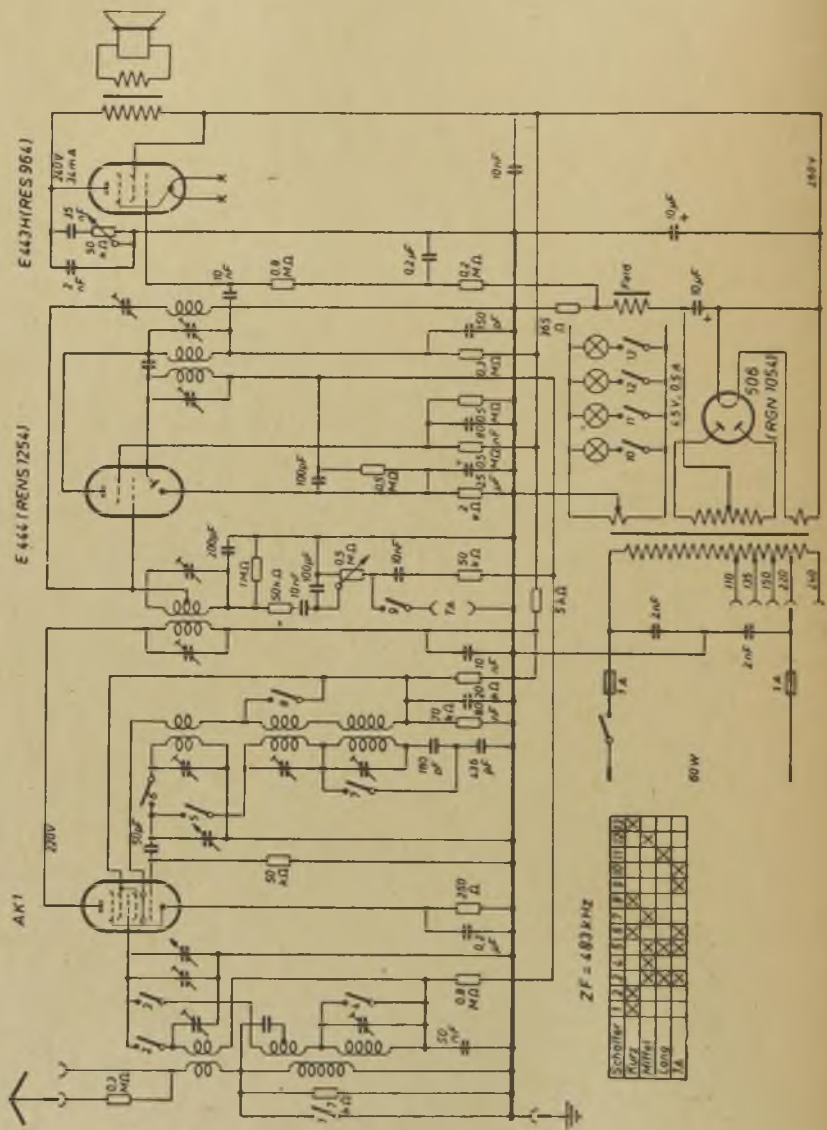
E 443 H (RES 964)
E 444 (RENS 1254)
AK 1
506 (RGN 1054)
ZF = 483 kHz
Schalter
Kurz
Mittel
Lang
TA
60 W

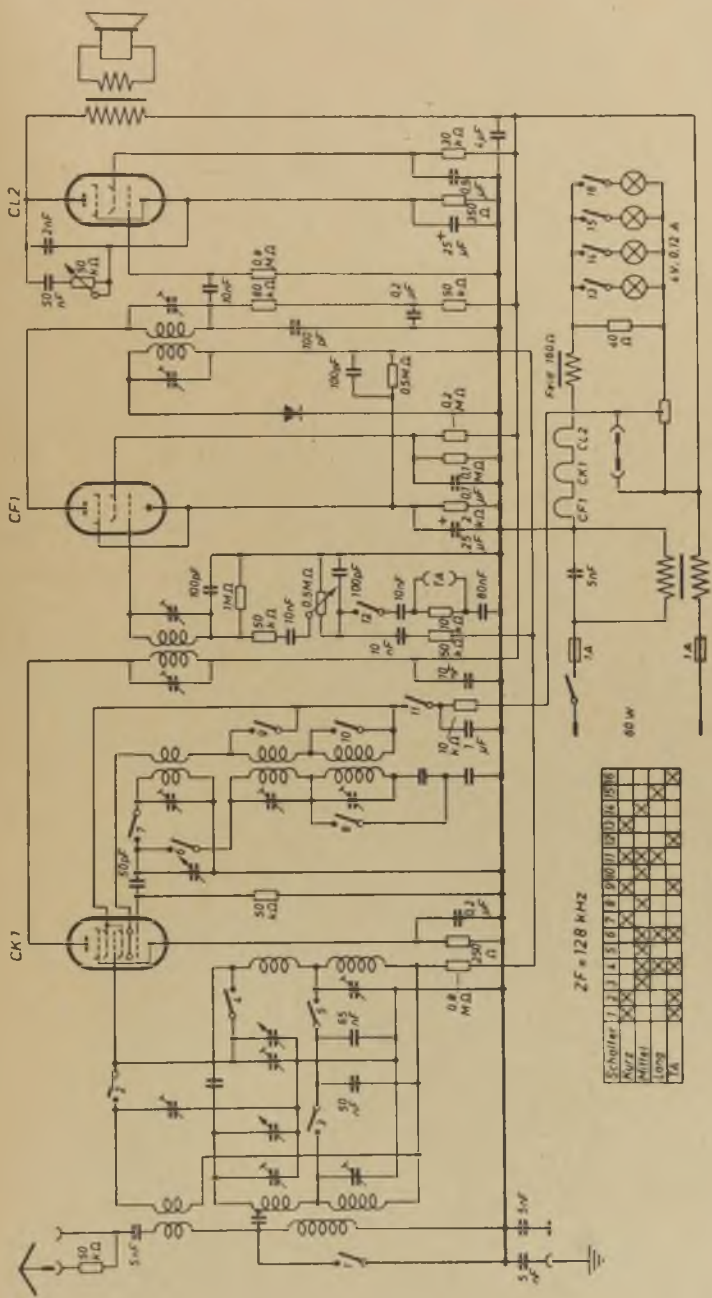
CL2
CF1
CK1
ZF = 128 kHz
Schalter
Kurz
Mittel
Lang
TA
4V, 0,12 A
60 W

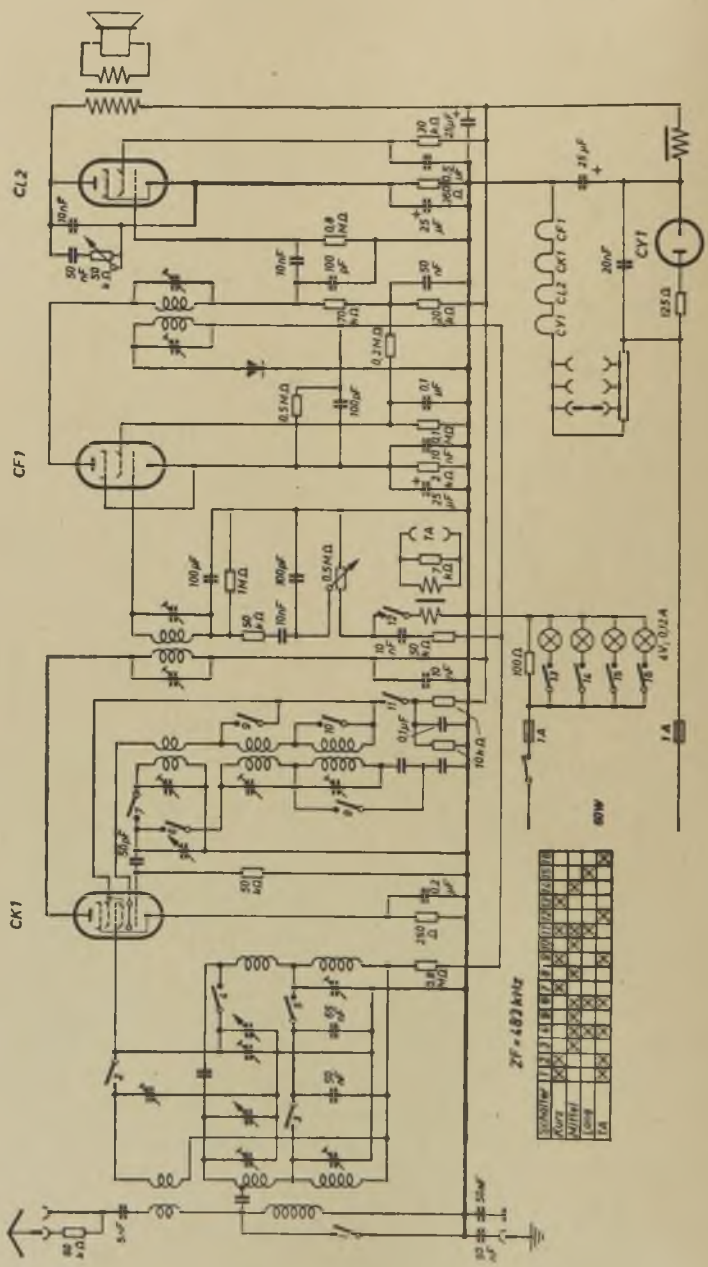
CL2
CF1
CK1
CY1
CY1 CL2 CK1 CF1
125Ω
20nF
25µF
4V; 0,02A
1A
ZF = 487 kHz
Schalter
Kurz
Mittel
Lang
FA

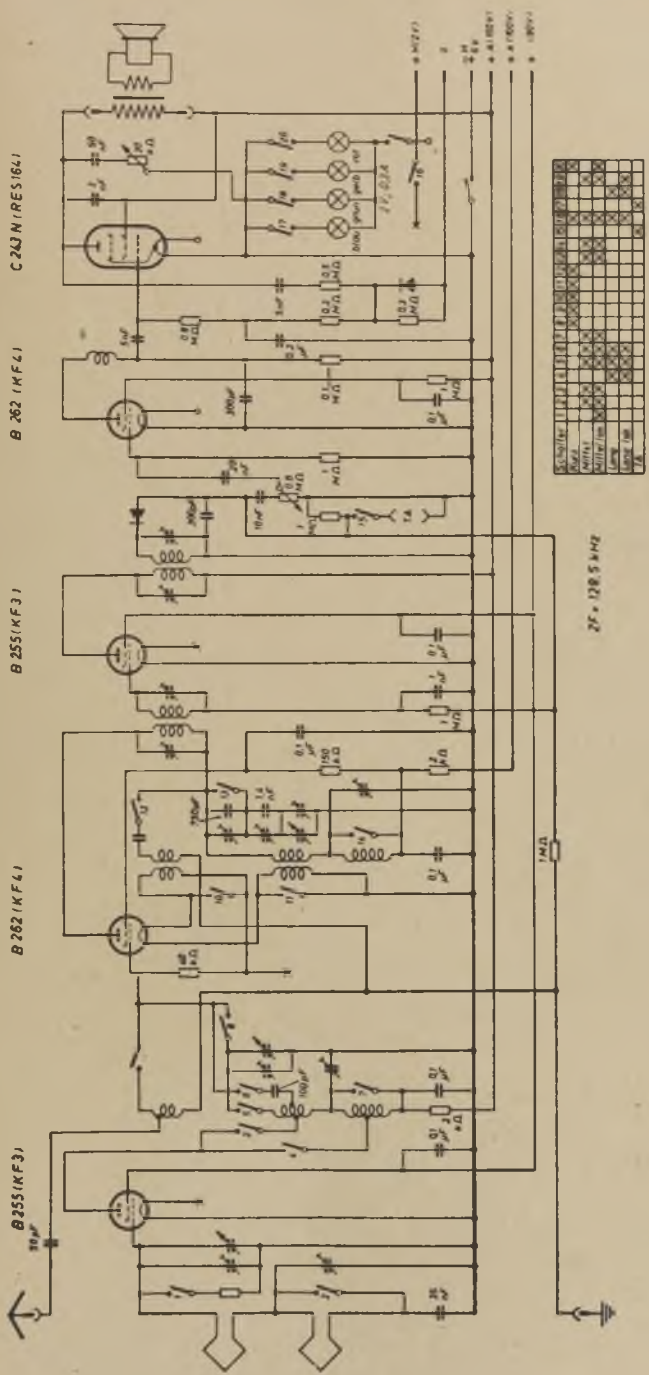
C 243 N (RES 164)
B 262 (KF 4)
B 255 (KF 3)
B 262 (KF 4)
B 255 (KF 3)
ZF = 128,5 kHz

Minerva **Camping 6 B**

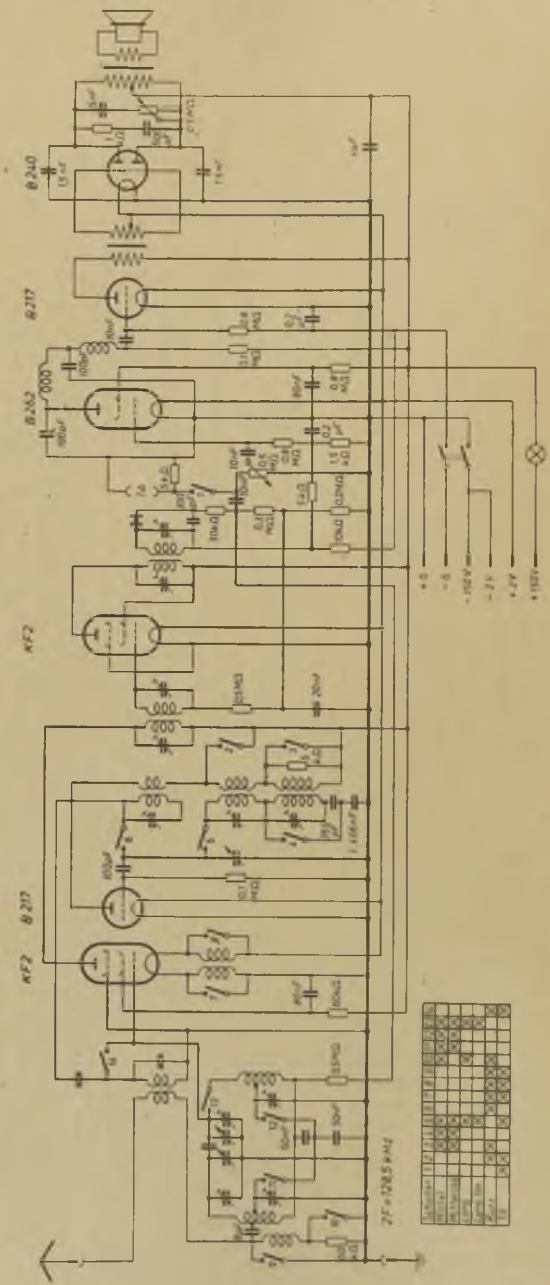

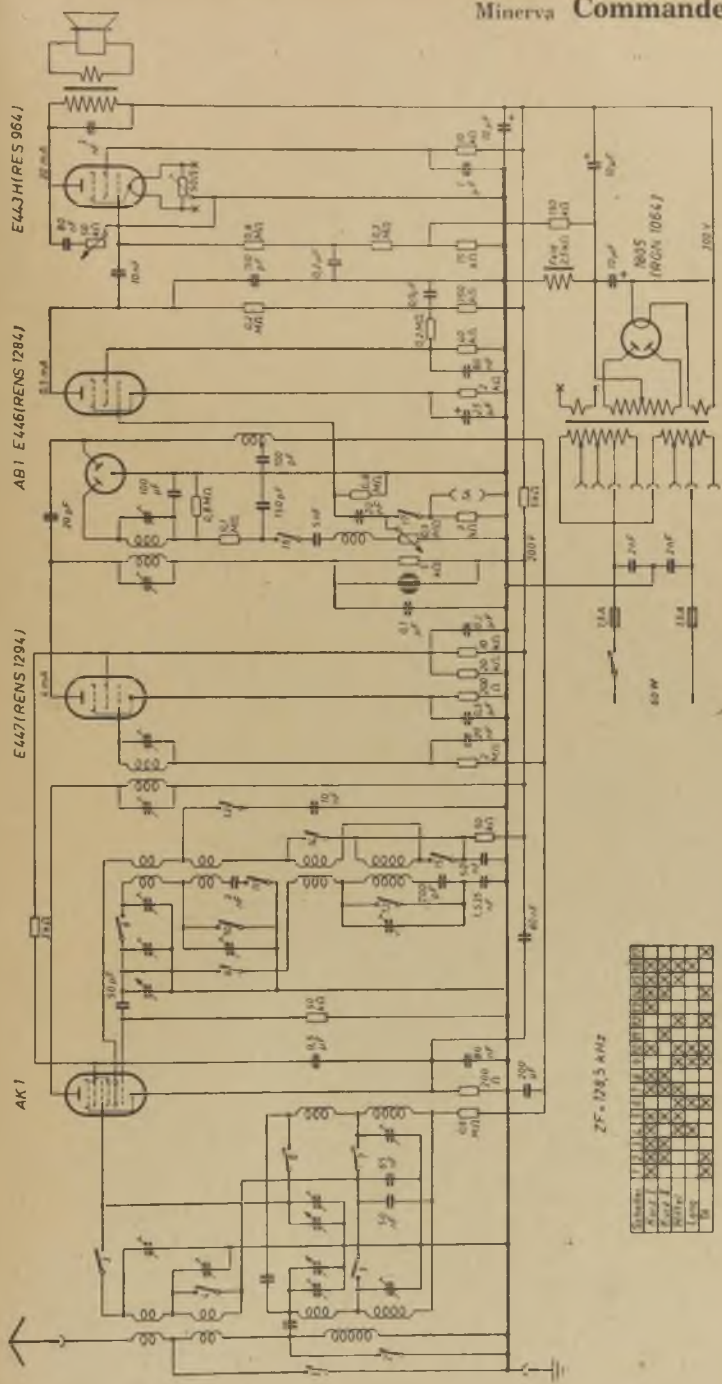
E443H(RES 964)
AB1 E446(RENS 1284)
E447(RENS 1294)
AK1
1805 (AGN 1064)
ZF = 128,5 kHz

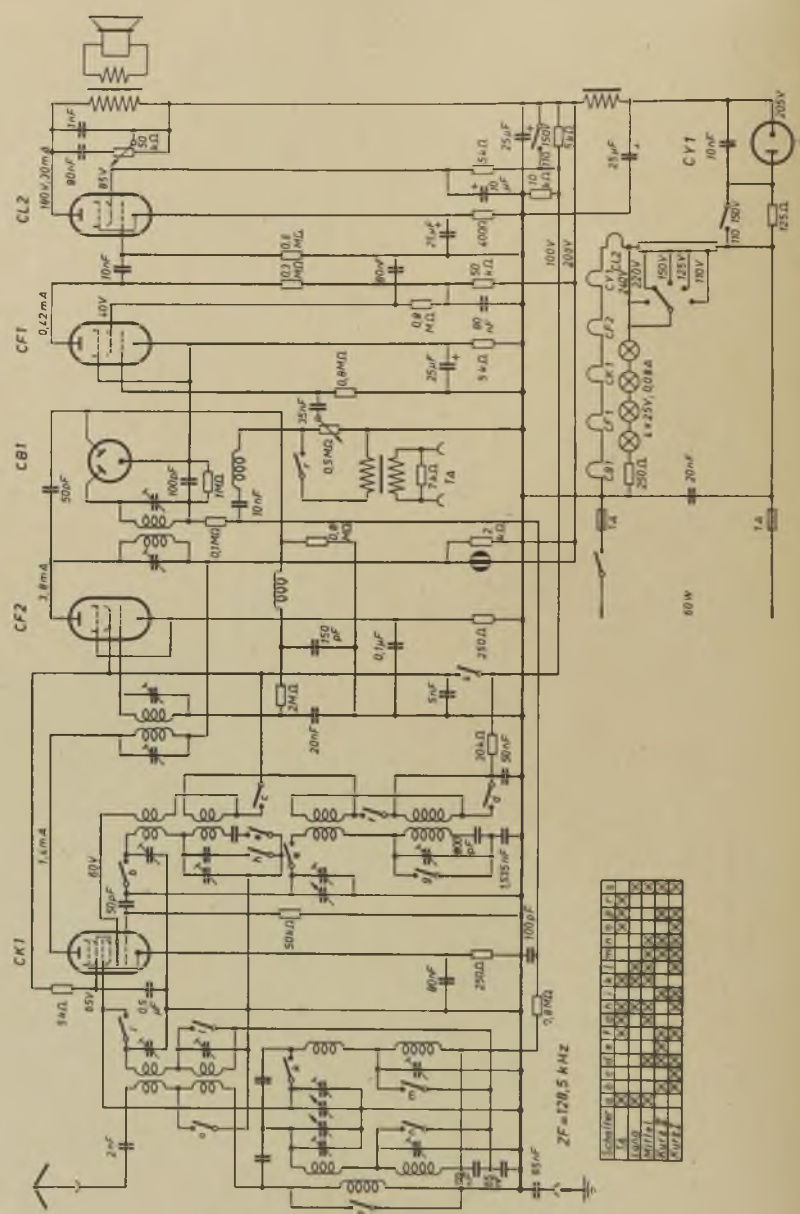
CL2
CF1
CB1
CF2
CK1
CY1
ZF=128,5 kHz
Schalter
Ta
Lang
Mittel
Kurz
Kurz 2

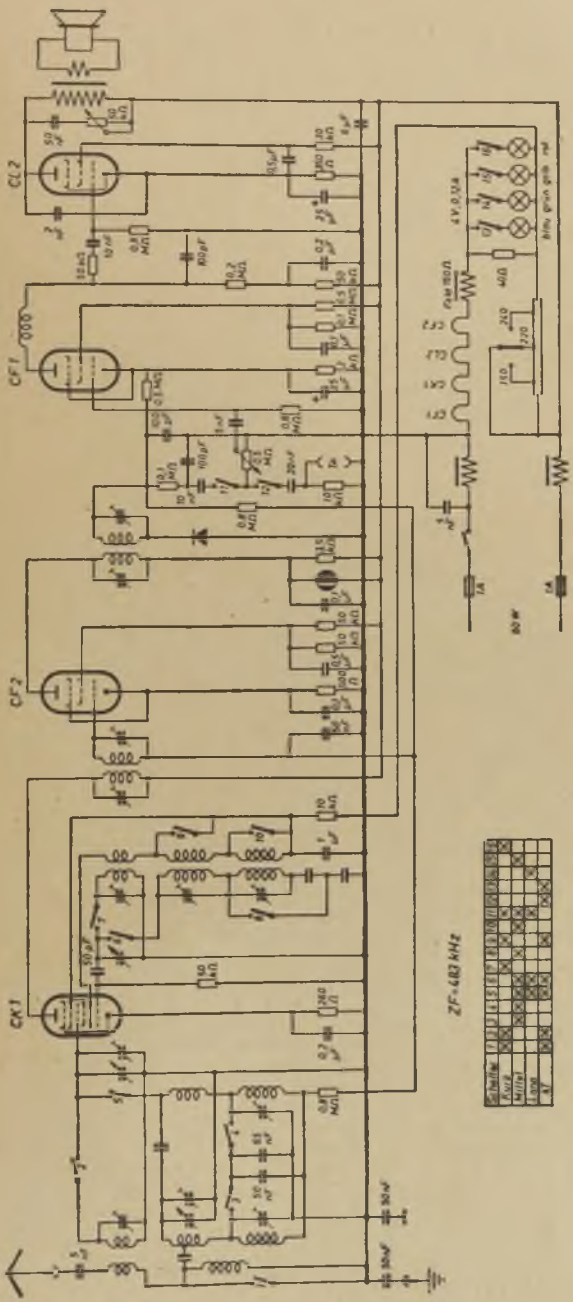
CL 2
CF 1
CF 2
CX 1
ZF=483 kHz

Minerva Cordial U

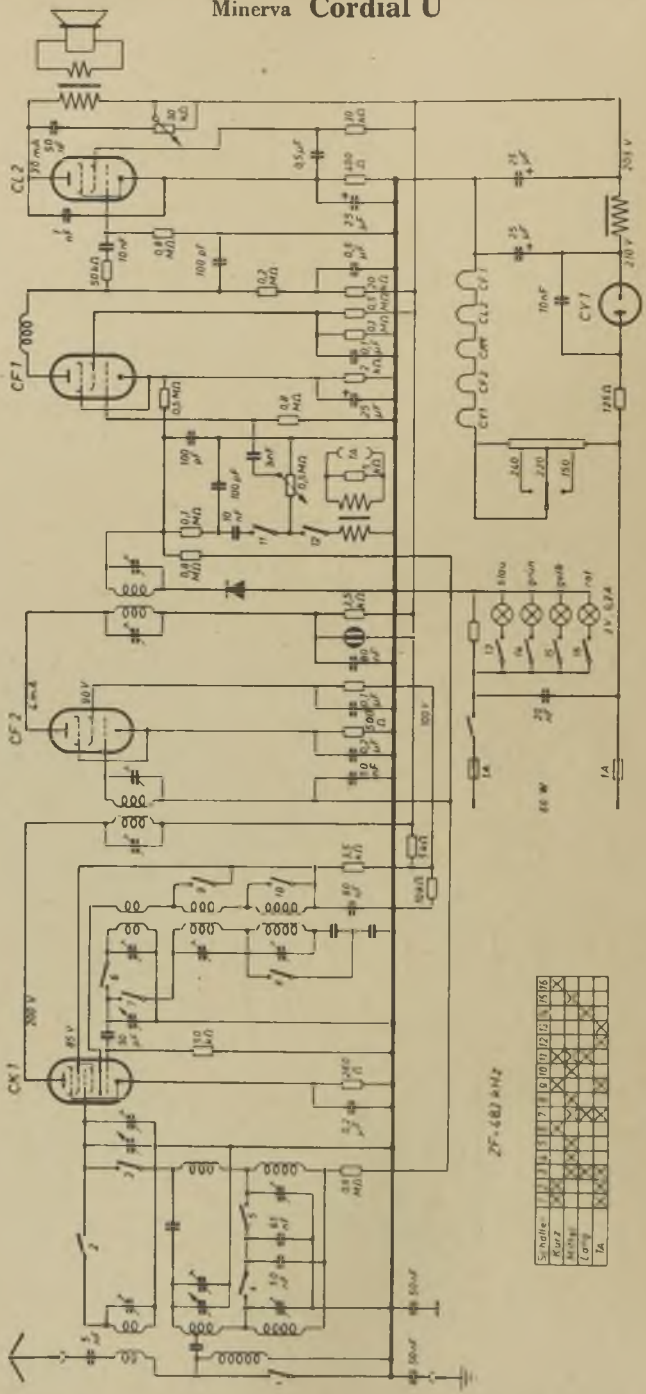

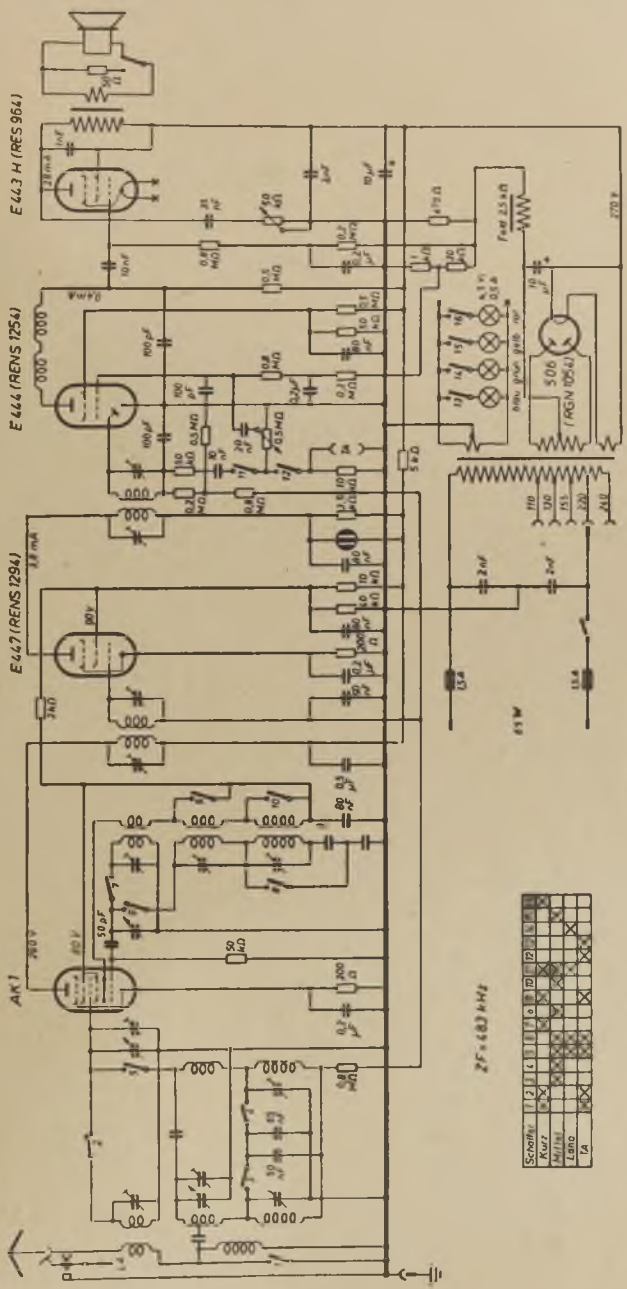
E 443 H (RES 964)
E 444 (RENS 1254)
E 447 (RENS 1294)
AK 1
S06 (RGN 1064)
ZF = 468 kHz
Schalter
Kurz
Mittel
Lang
Ta

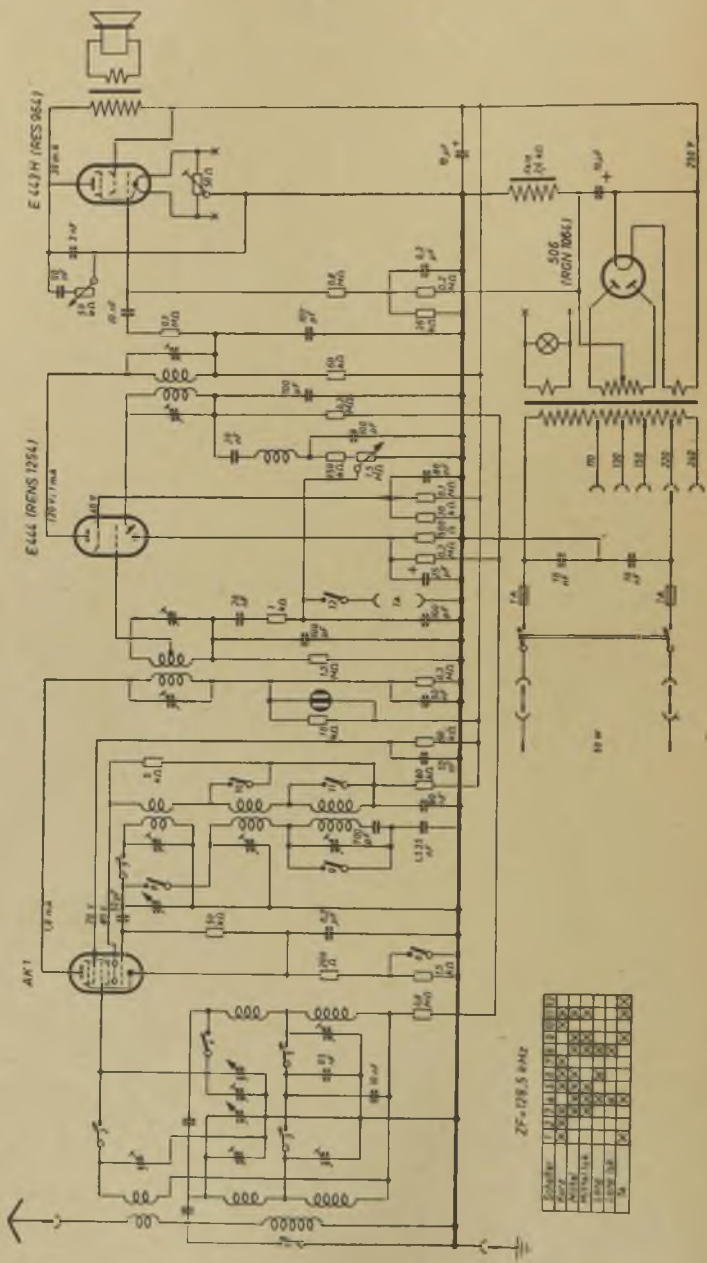
E 443 H (RES 964)
E 444 (RENS 1294)
AK 1
506 (RGN 1064)
ZF=128,5 kHz

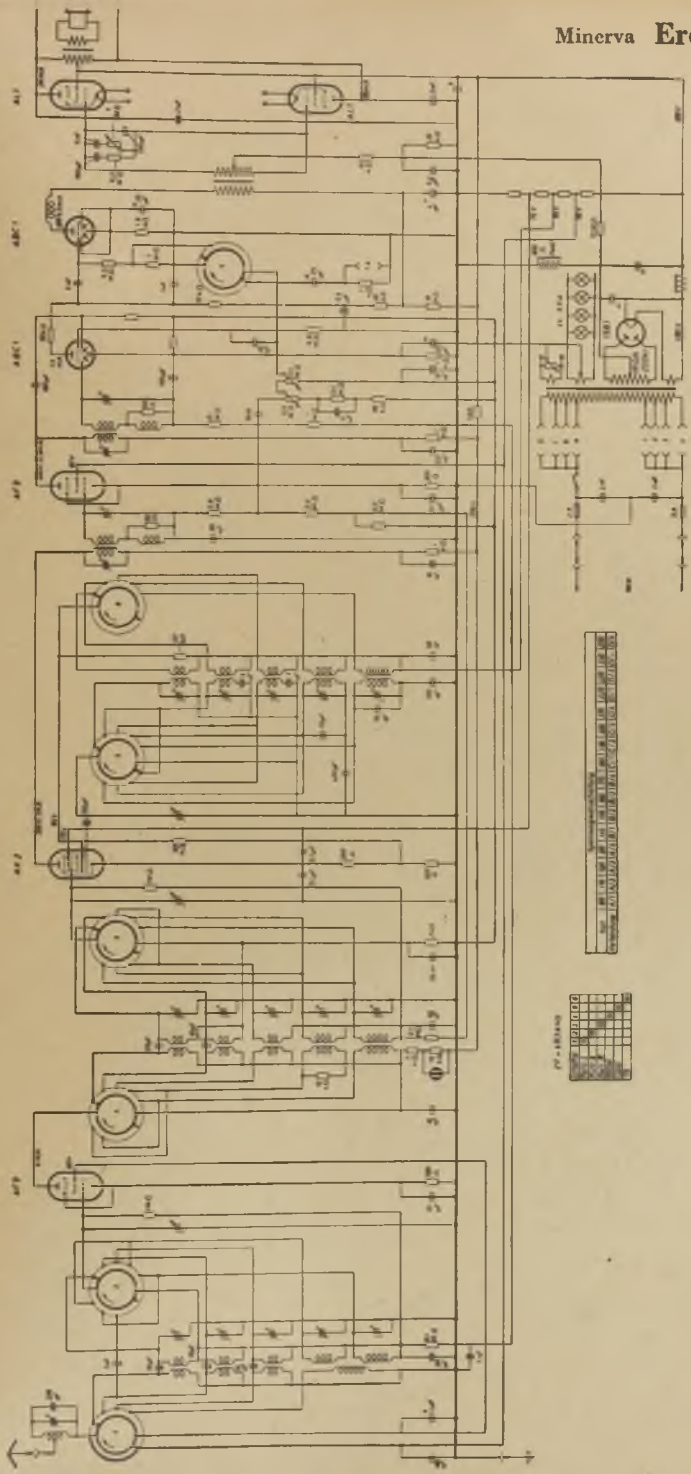

Minerva **Forte W**

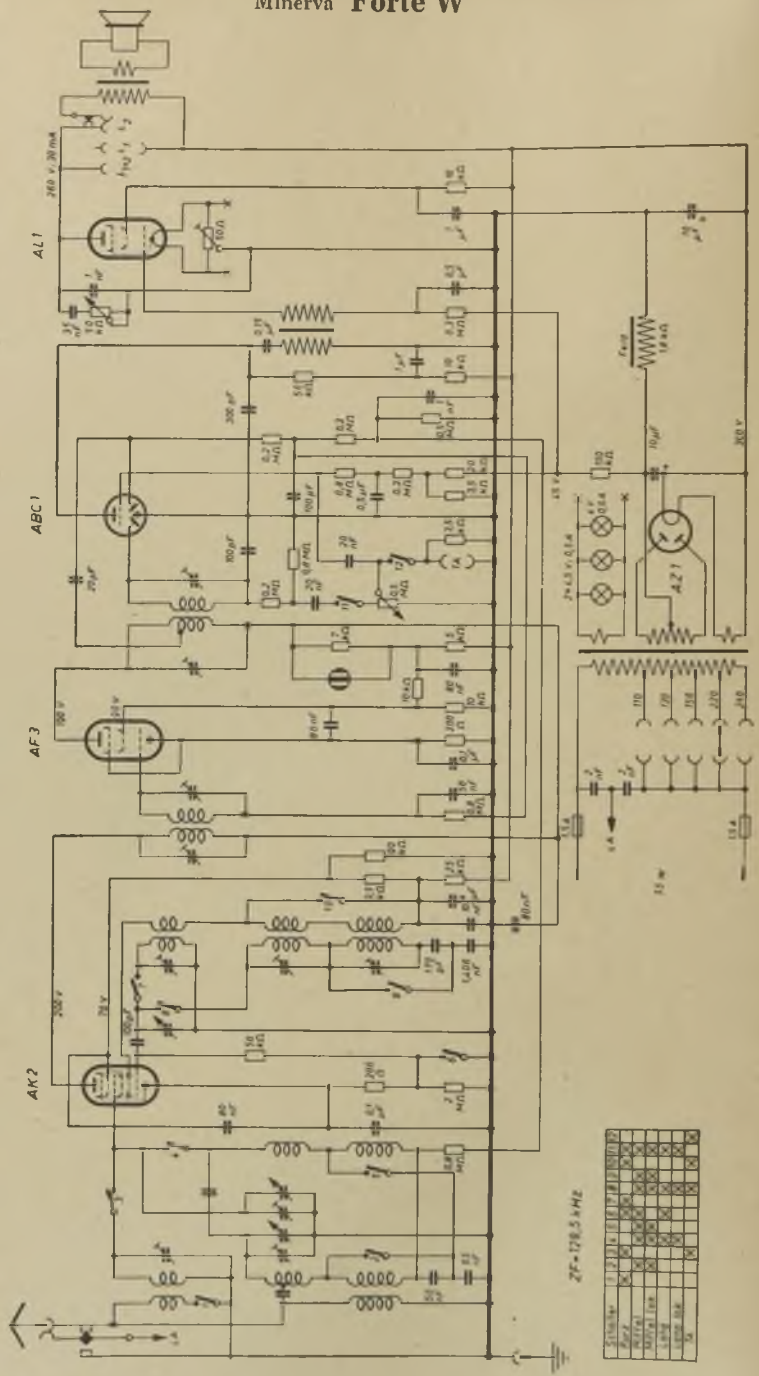

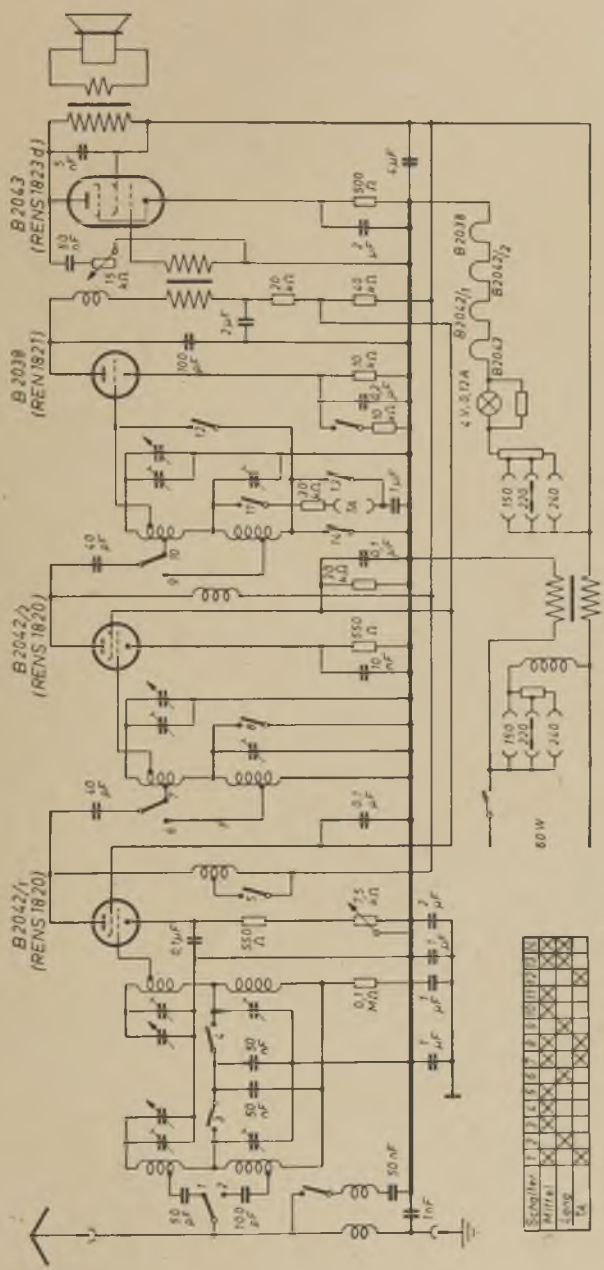
B2043
(RENS1823d)
B2039
(REN1821)
B2042/2
(RENS1820)
B2042/1
(RENS1820)
B2038
B2042/2
B2042/1
B2043
4V.0,10A
60W
Schalter
Mittel
Lange
Kurze

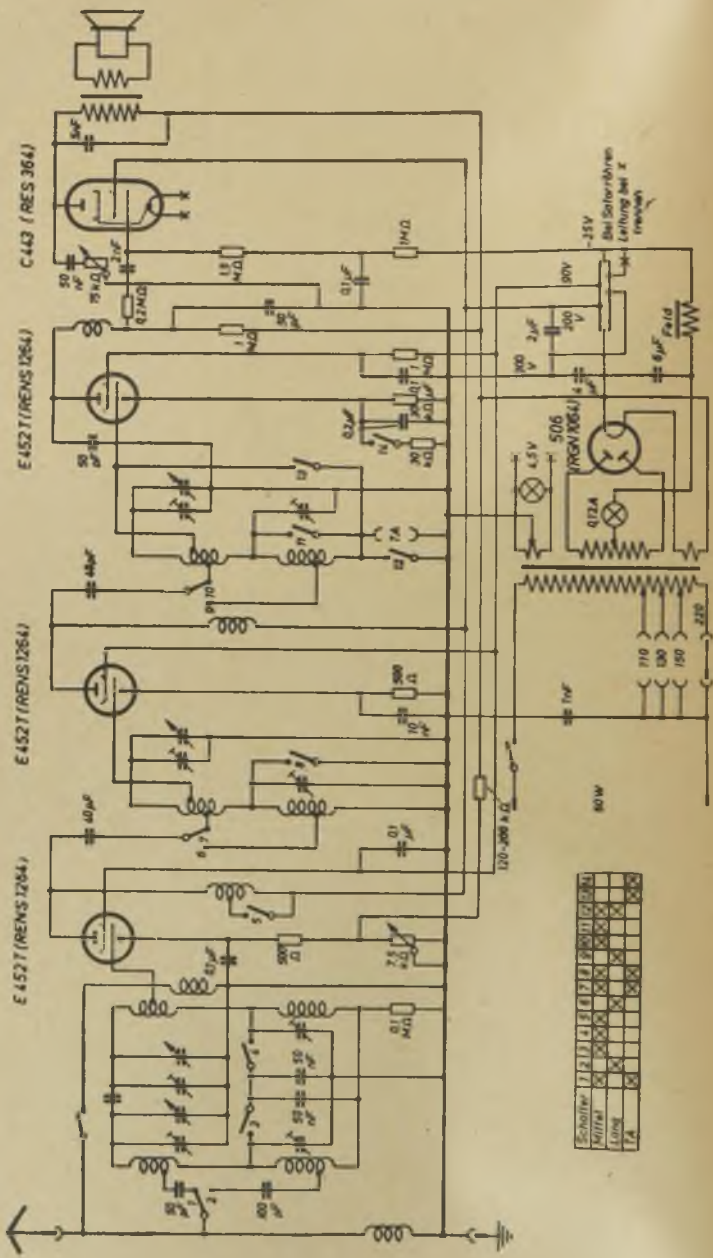
C443 (RES 364)
E452T (REN S1264)
E452T (REN S1264)
E452T (REN S1264)
506 (RGN 1064)
Schalter
Kettel
Lang
TA

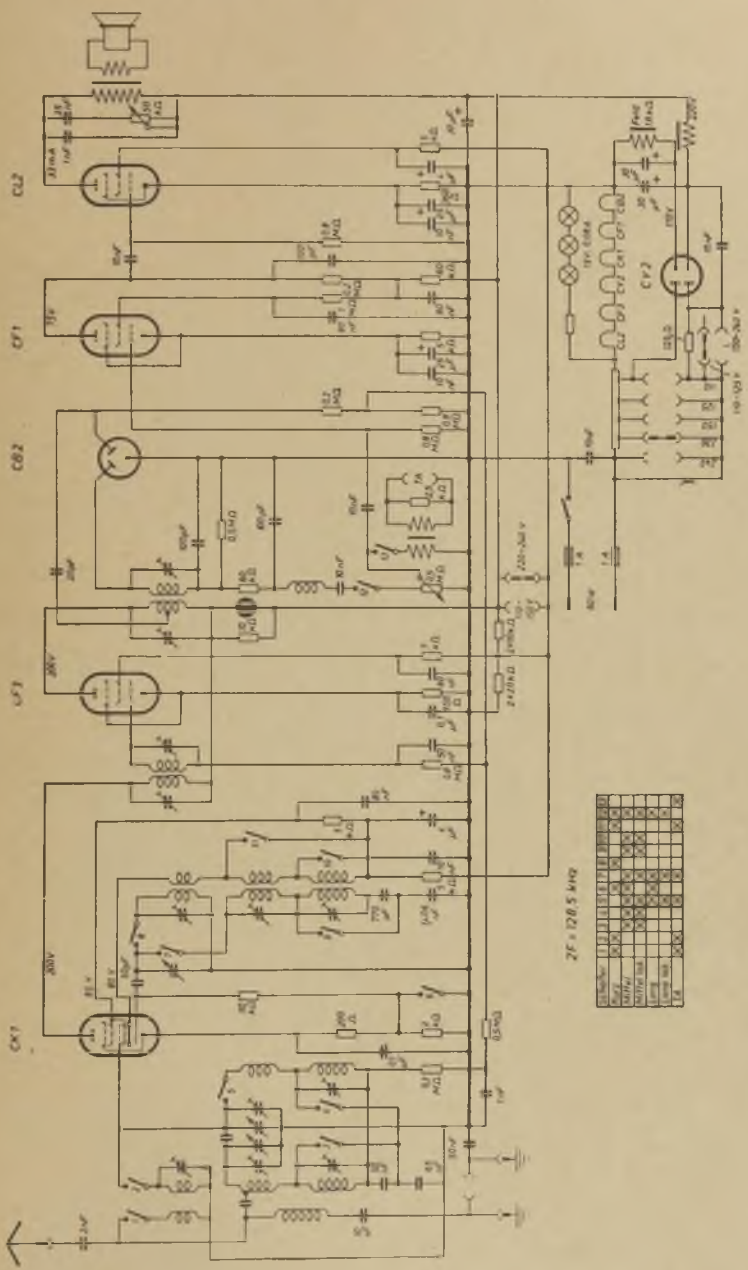
CX 1
CF 3
CB 2
CF 1
CL 2
CY 2
ZF = 128,5 kHz

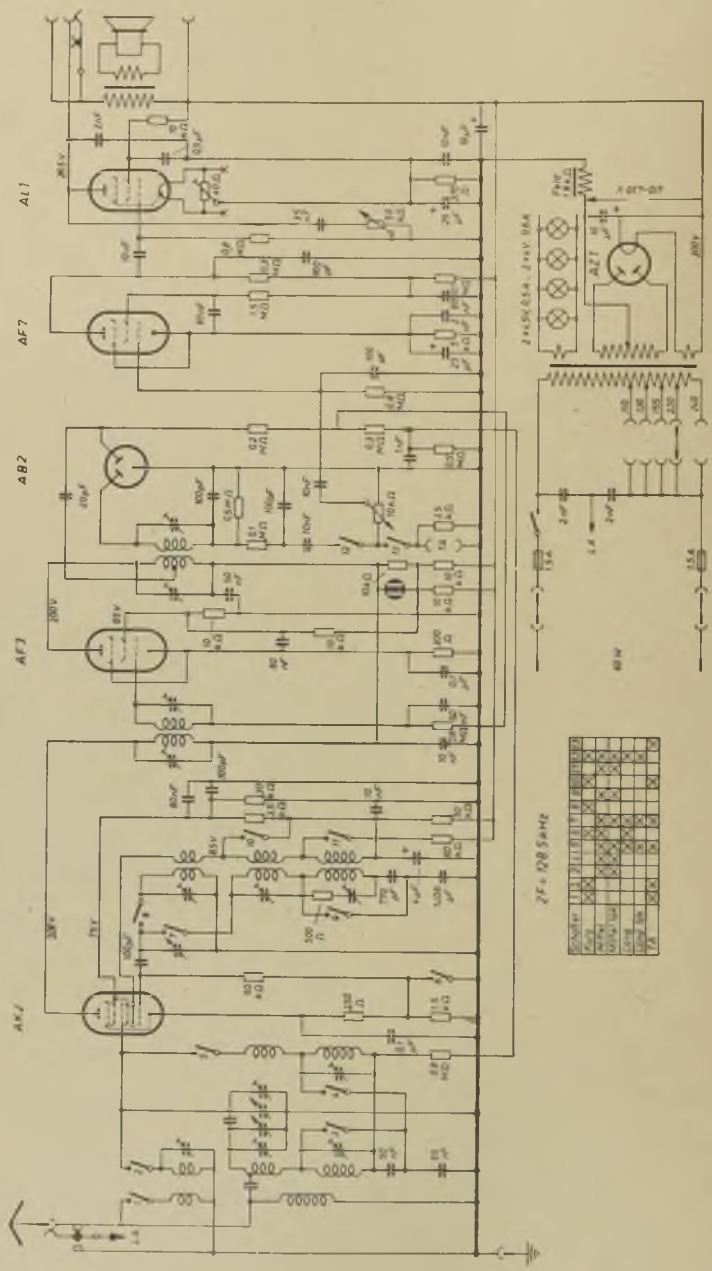
AL1
AF7
AB2
AF3
AK1
AZ1

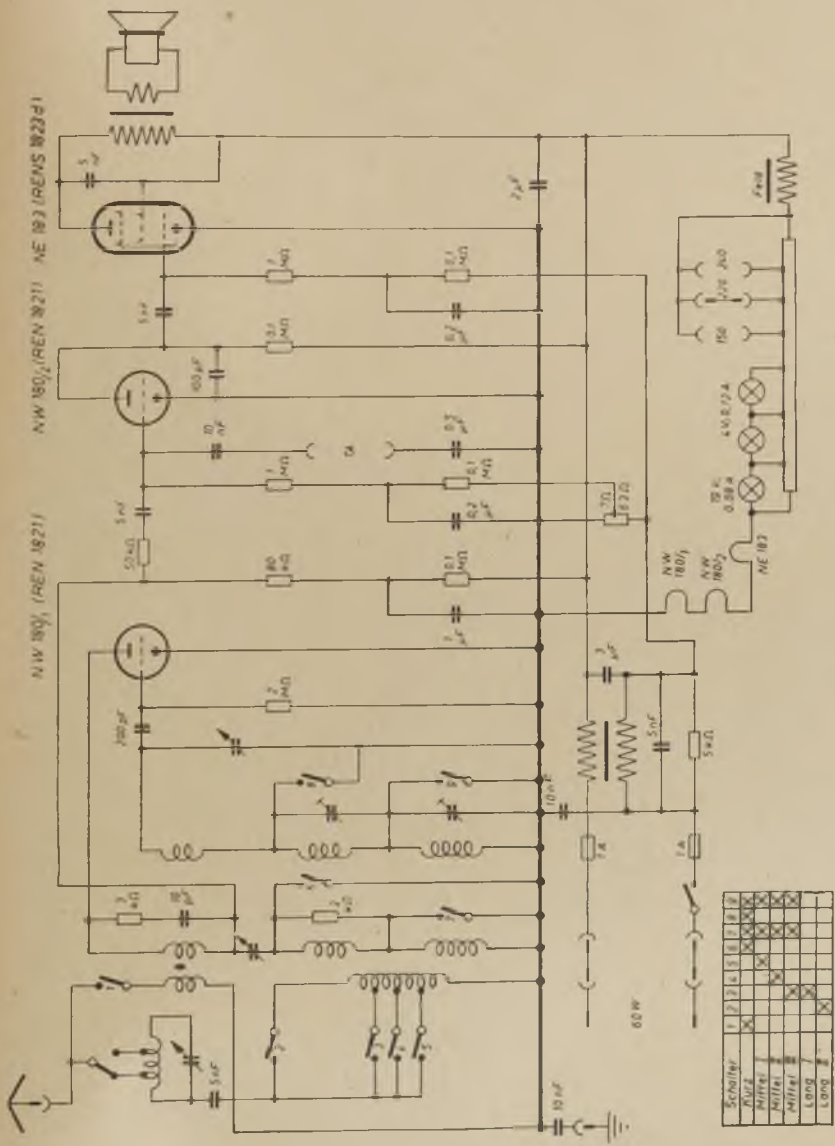
NW 180/1 (REN 1821)
NW 180/2 (REN 1821)
NE 183 (RENS 1822)
NW 180/1
NW 180/2
NE 183
Schalter
Kurz
Mittel
Mittel
Mittel
Lang I
Lang II

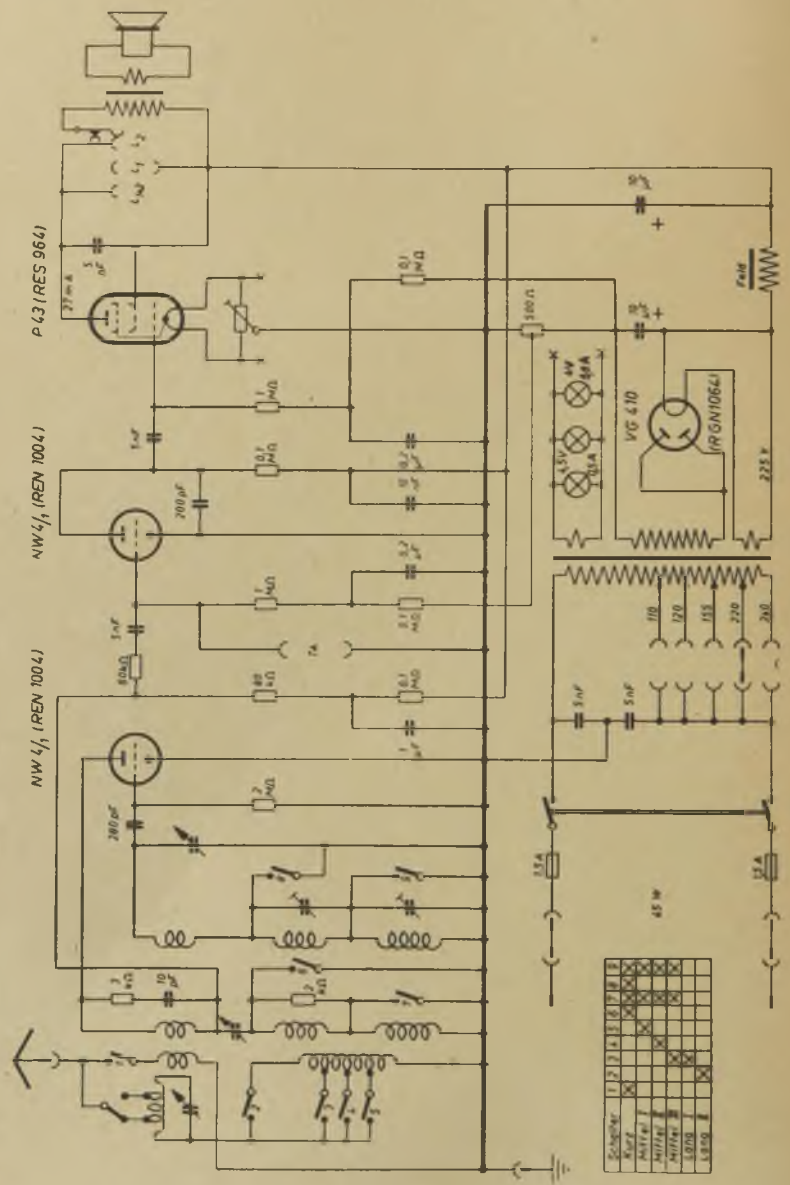
P 43 (RES 964)
NW 4/1 (REN 1004)
NW 4/1 (REN 1004)
VG 410
(RGN 1064)
225 V
45 W

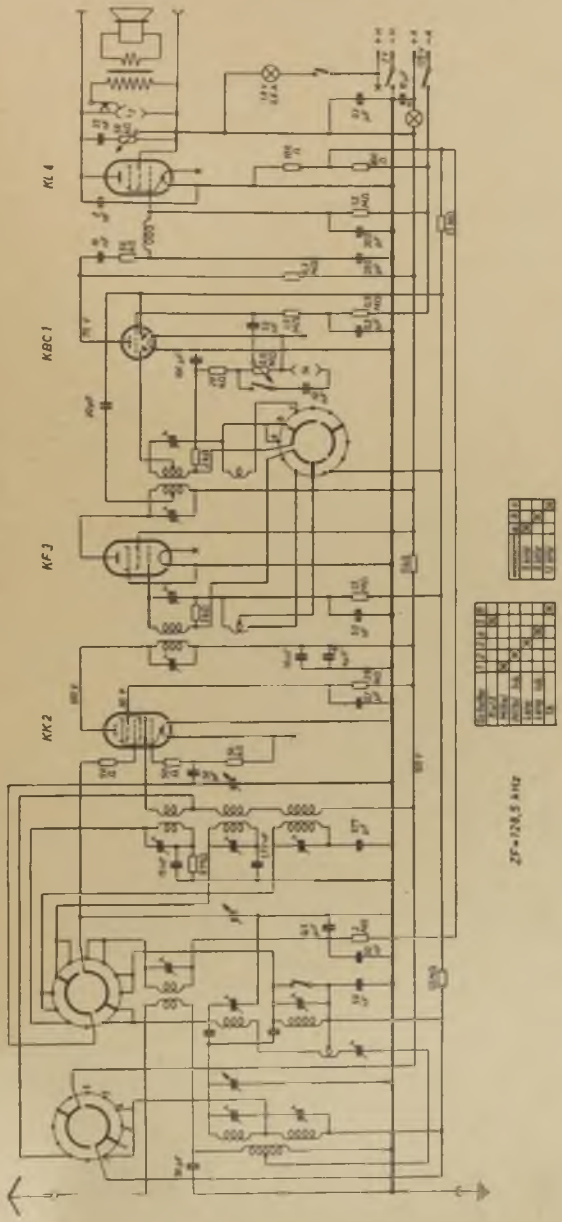
KL 4
KBC 1
KF 3
KK 2
ZF=128,5 kHz

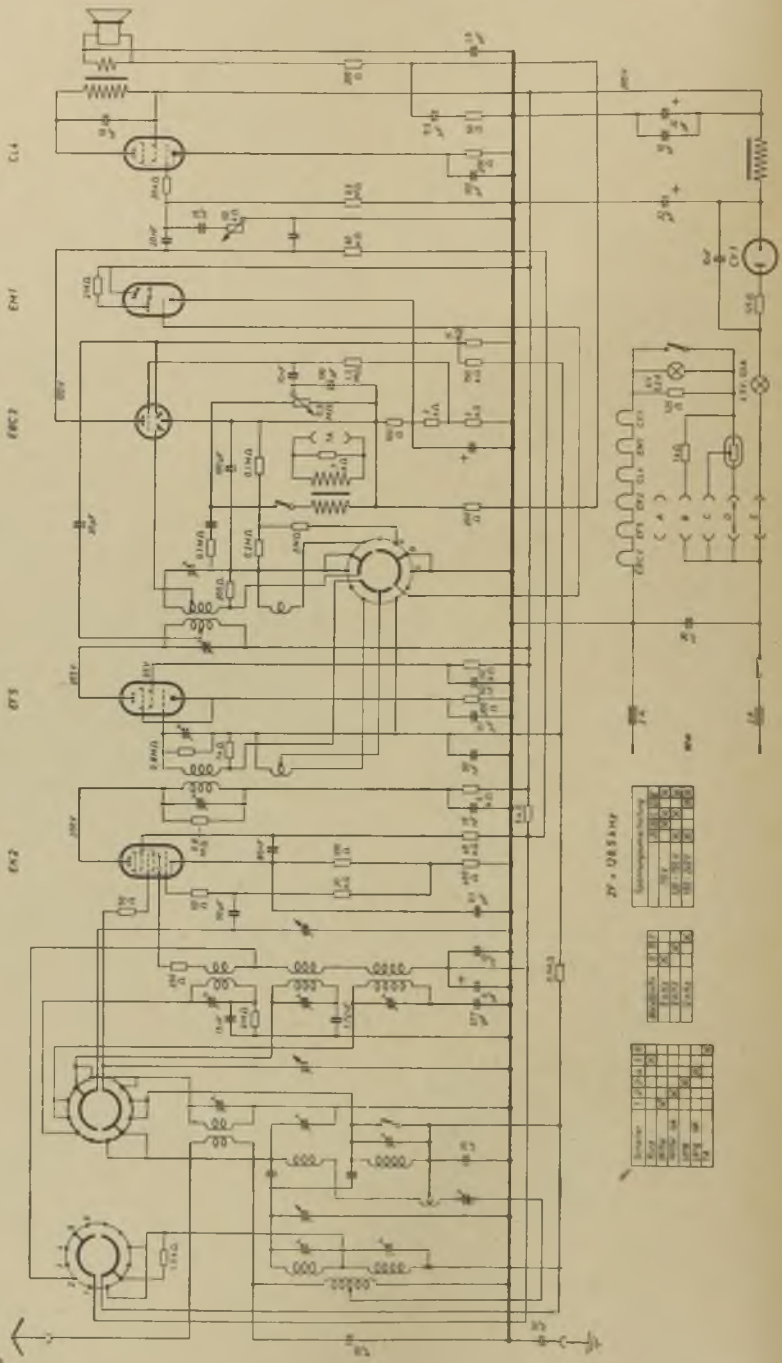

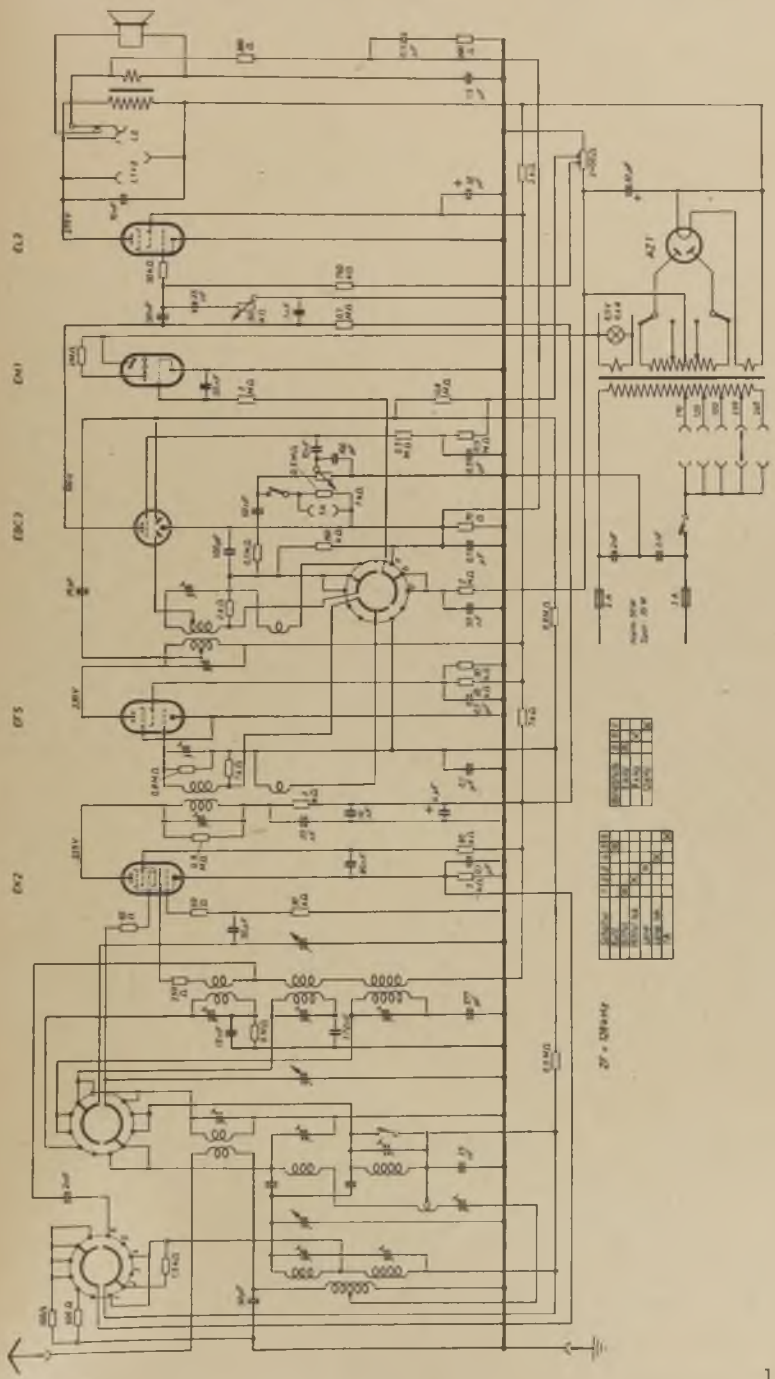

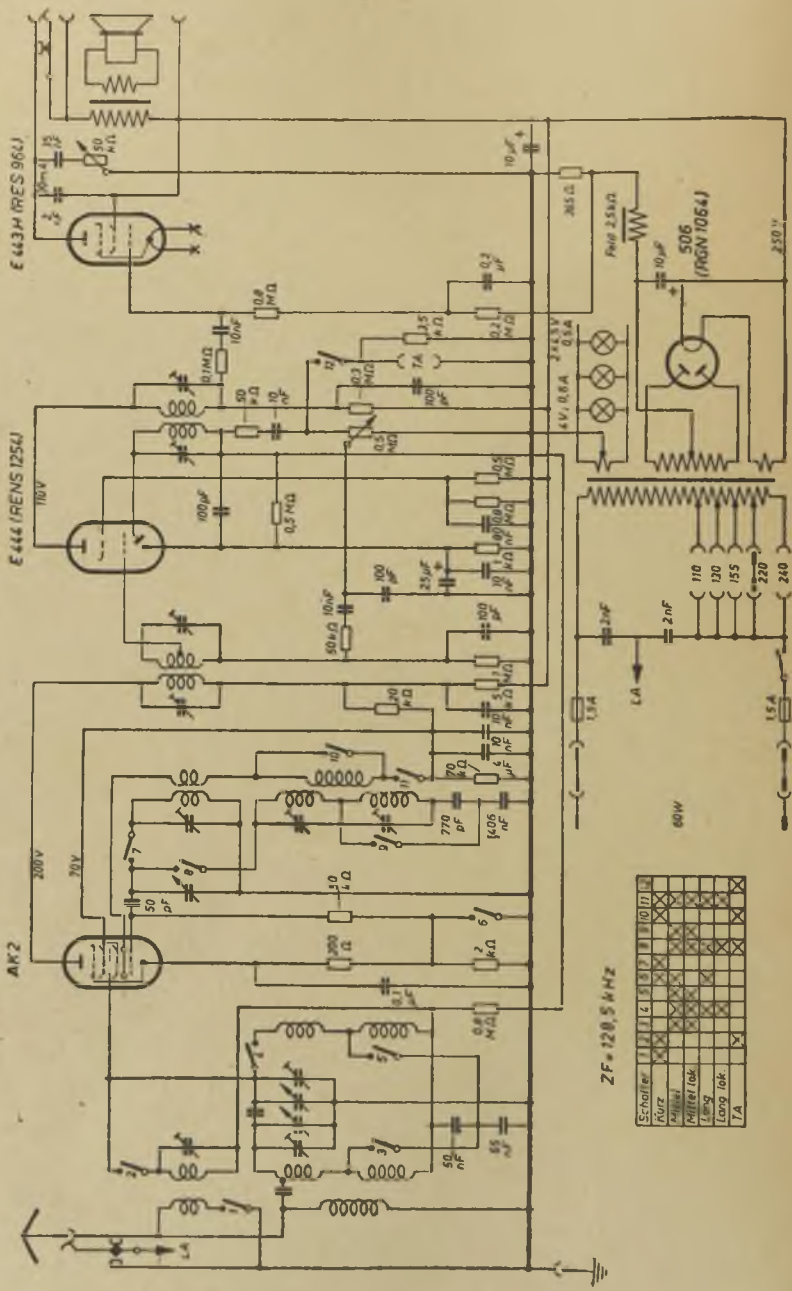
E443H (RES 964)
E446 (REN S 1254)
AK2
506 (RGN 1064)
ZF = 128,5 kHz
Schalter
Kurz
Mittel
Mittel lok.
Lang
Lang lok.
TA
110
120
155
220
240
60W
1,5A
LA

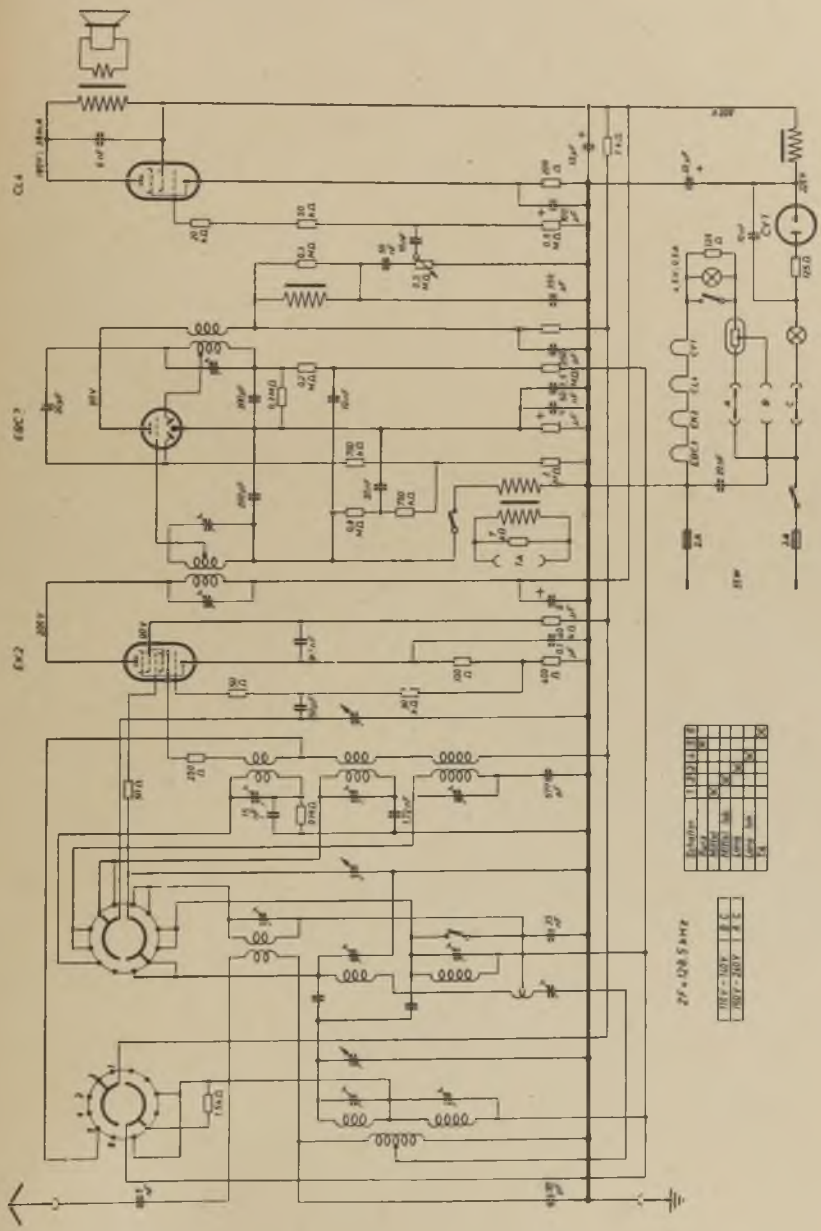

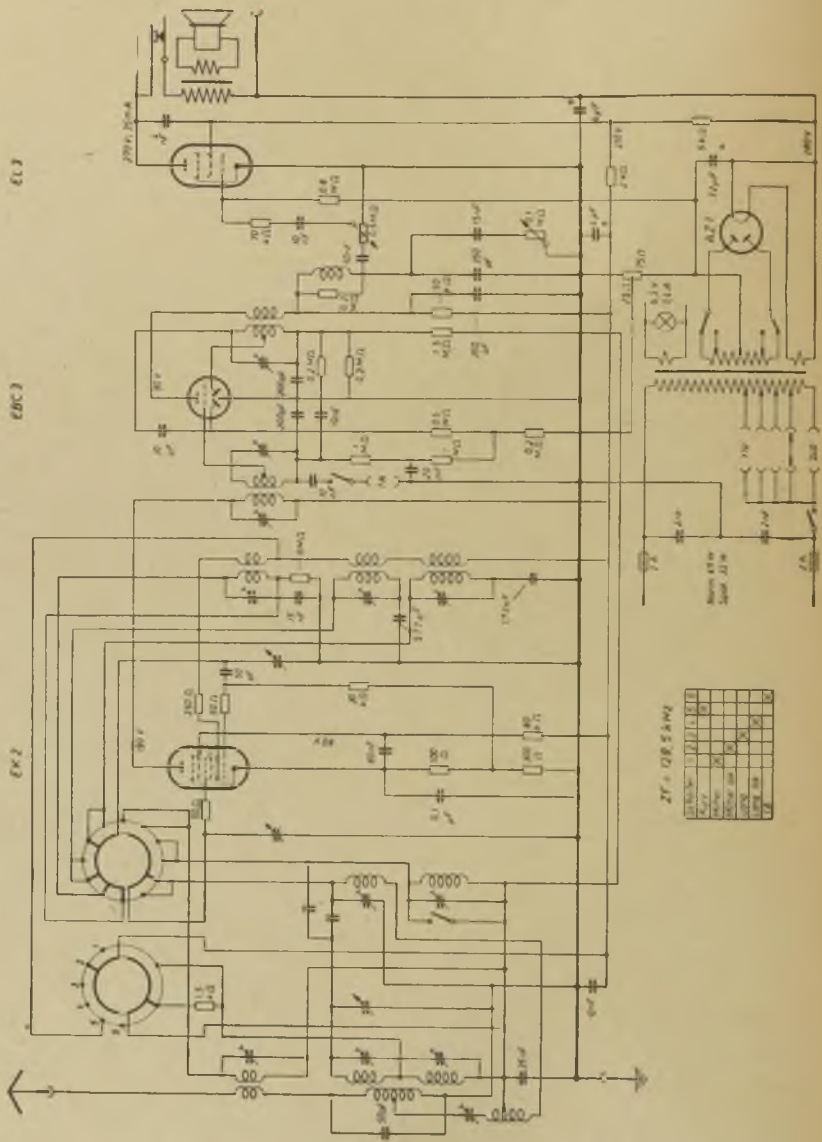

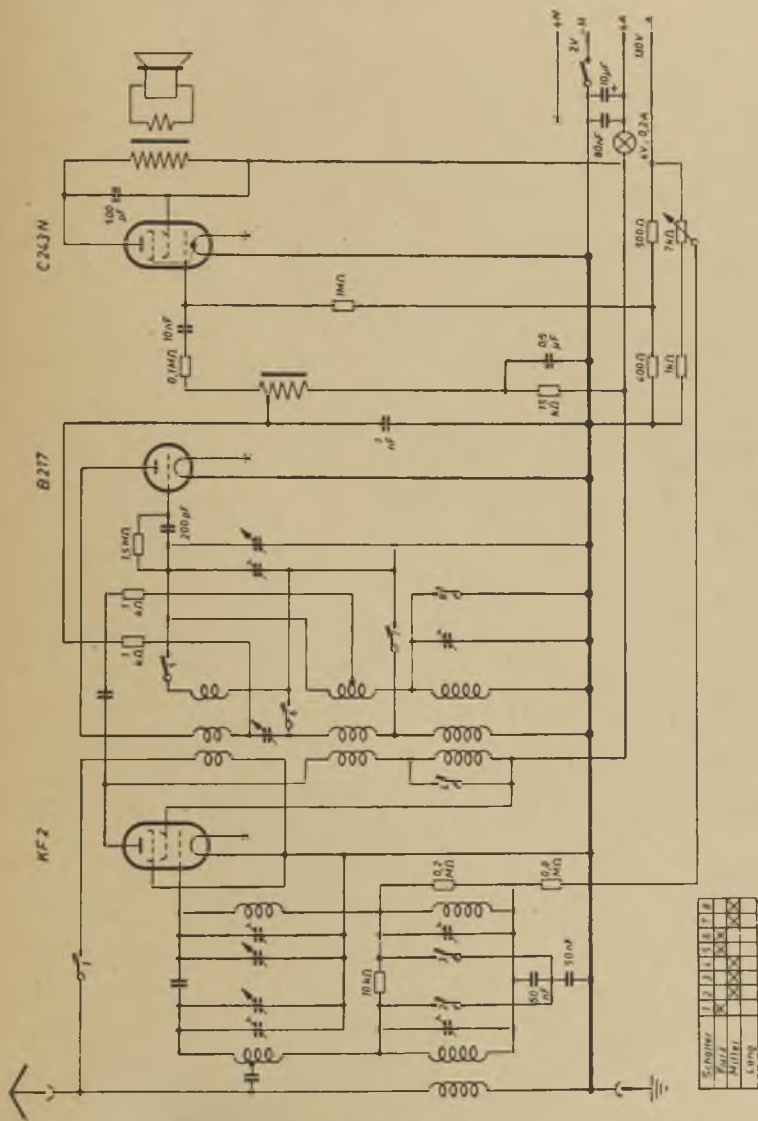
C243N
B217
KF2
2V
120V
4V 0,2A
100 µF
1MΩ
10nF
0,1MΩ
0,5 µF
15 kΩ
1 nF
300pF
1,5MΩ
1 kΩ
1 kΩ
0,2 MΩ
0,2 MΩ
10kΩ
50 nF
10nF
100Ω
740Ω
600Ω
1kΩ
Schalter
Fuse
Miller
Lang

Radione

(Produktion nach 1945)

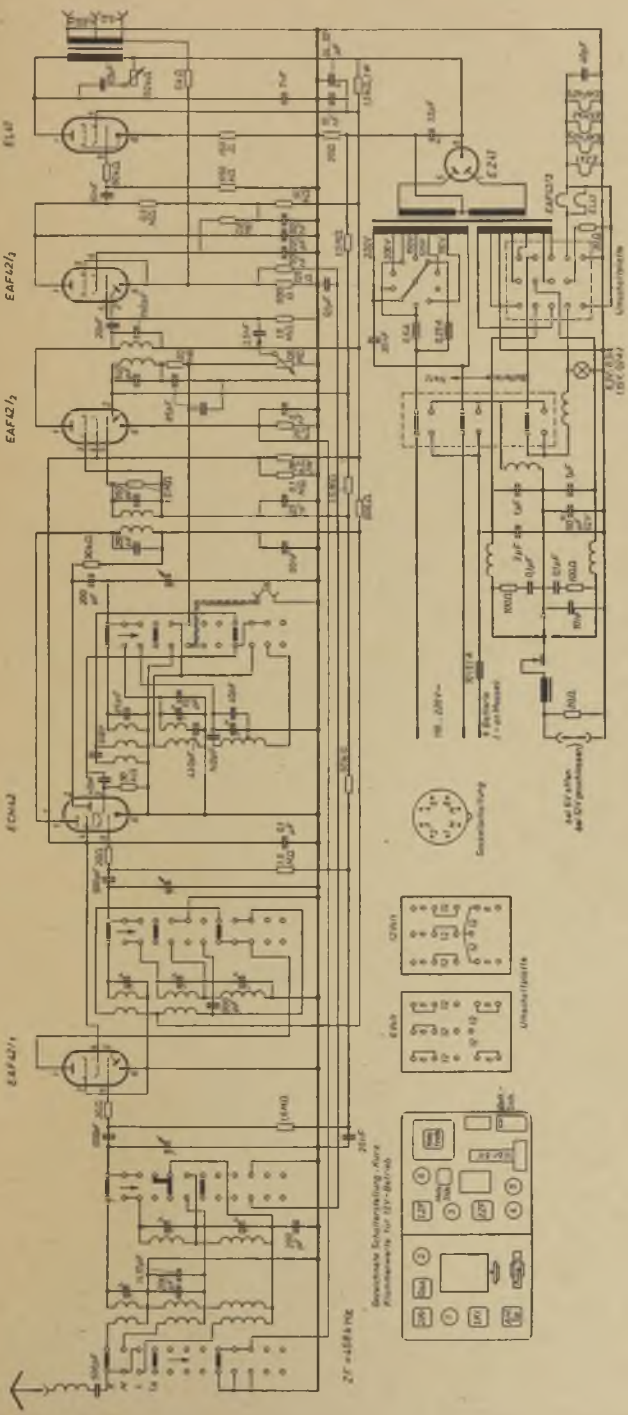
EL 41
EAF 42/3
EAF 42/2
ECH 42
EAF 42/1
EZ 41
EAF 42/3
Umschaltplatte
Umschaltplatte
Gesamtschaltung
Gesamtschaltung - Aus
Frontplatte für 12V-Betrieb

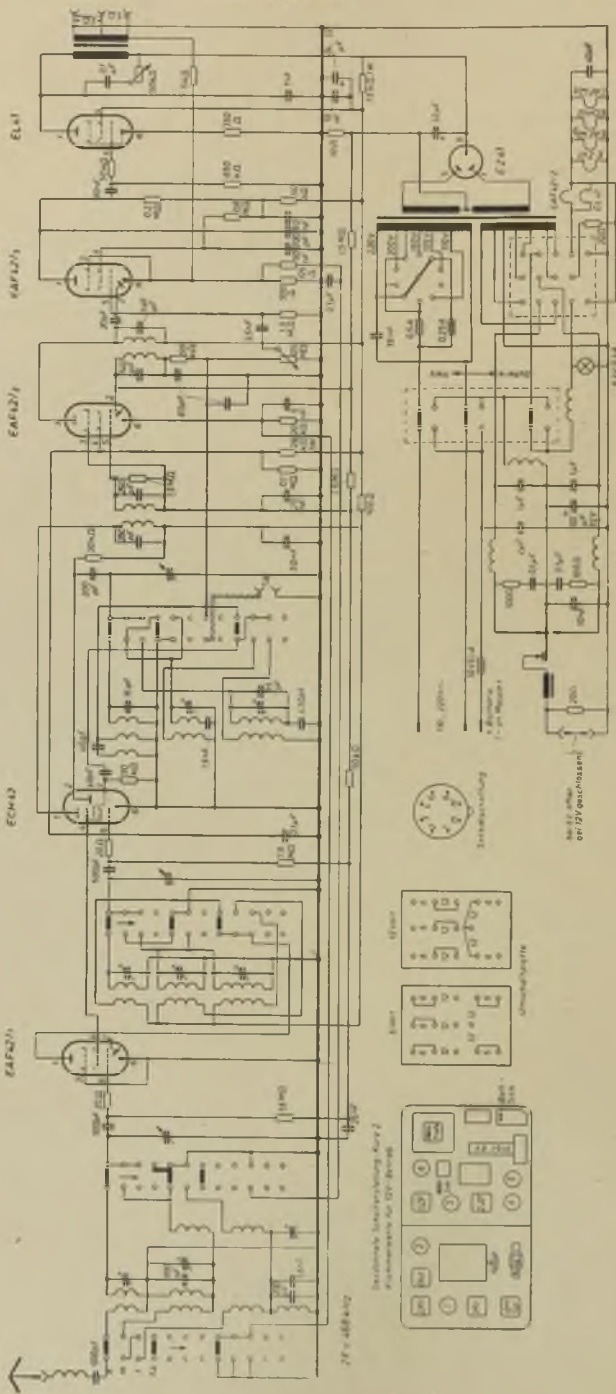

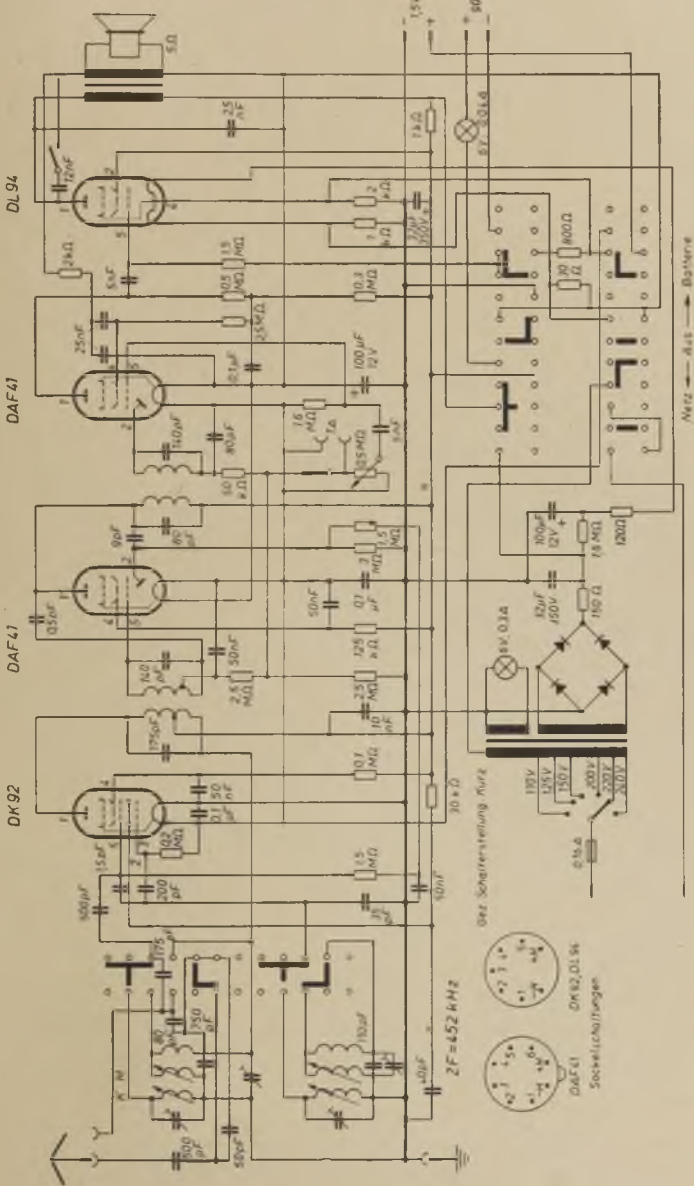
DL94
DAF41
DAF41
DK92
5Ω
2F=452 kHz
Netz — Aus — Batterie
Gez. Schalterstellung Aus
DK92, DL94
DAF41
Sockelschaltungen

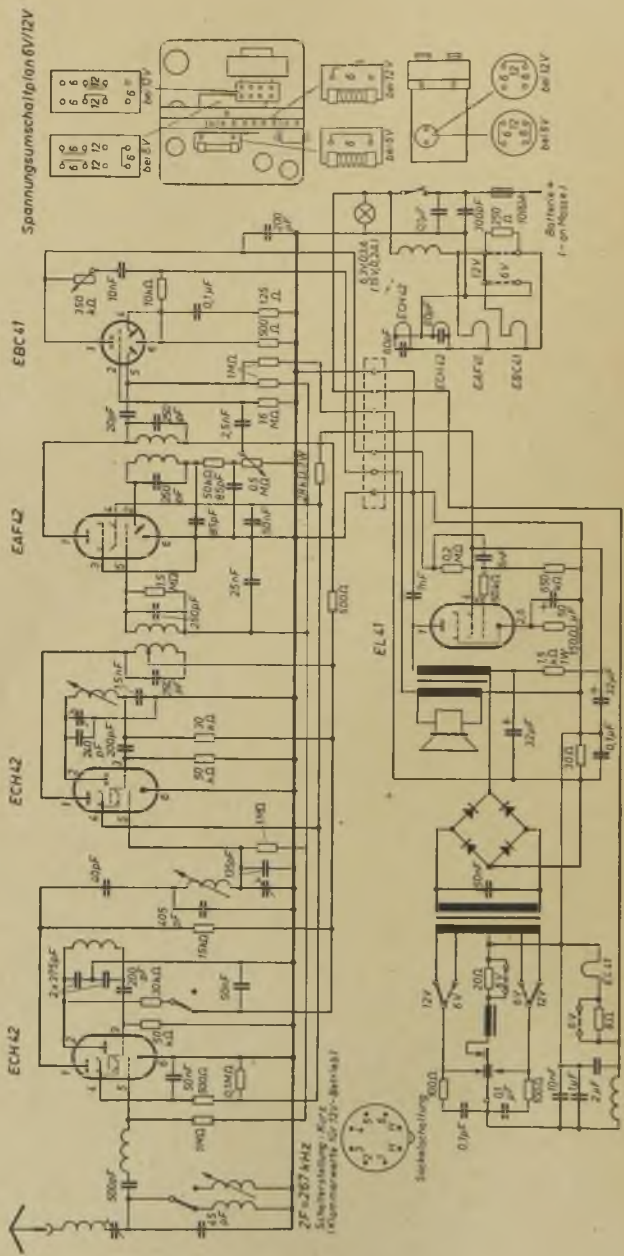
Spannungsumschaltplan 6V/12V
EBC41
EAF42
ECH42
ECH42
EL41
EBC41
EAF42
EL41
ZF 467 kHz
Sekundärschaltung
Batterie (-an Masse)

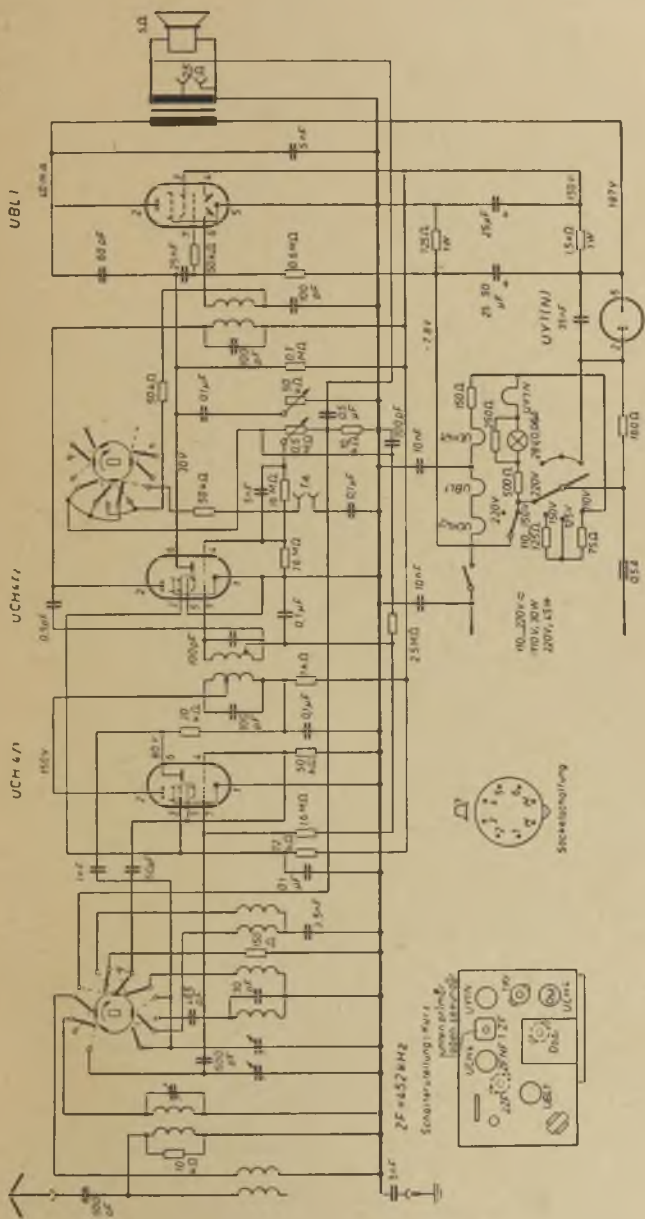
UBL 1
UCH 42
UCH 42
UY 1 (N)
UBL 1
ZF = 452 kHz
Sockelschaltung
Sonderschaltung

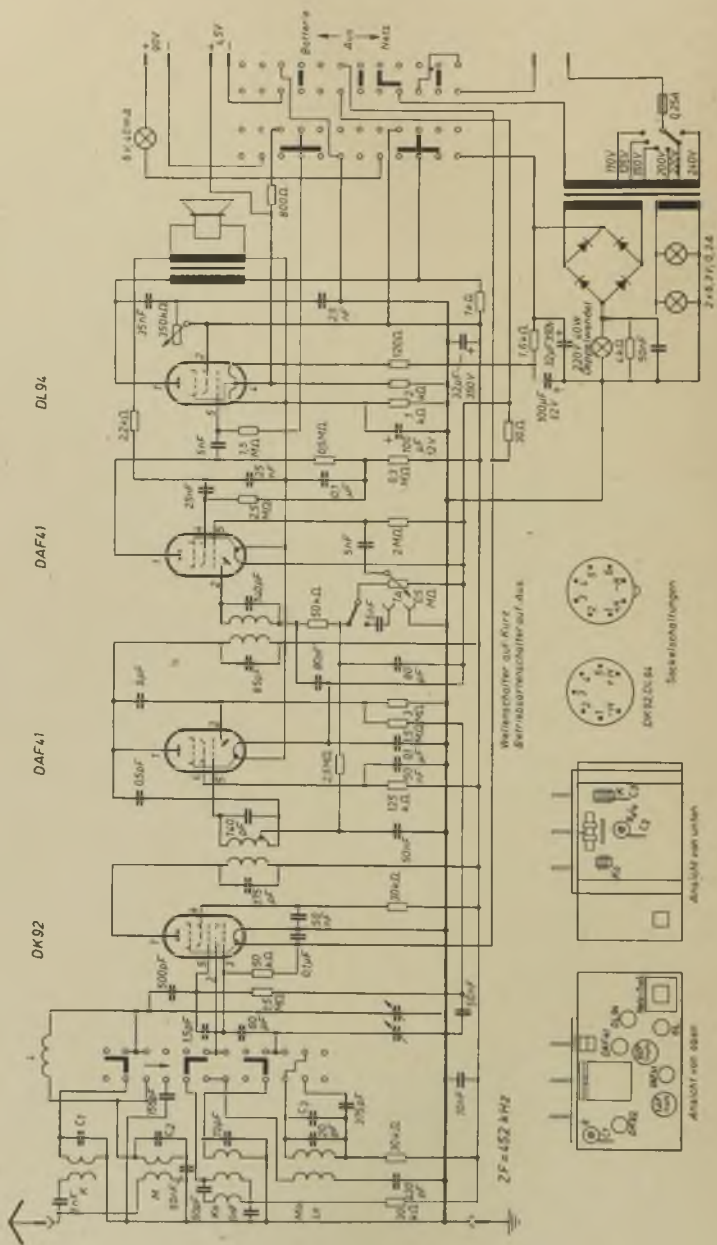
DL94
DAF41
DAF41
DK92
ZF = 452 kHz
Weltenschalter auf Kurz
Betriebsartenschalter auf Aus
Sockelschaltungen
DK92/DL94
Ansicht von unten
Ansicht von oben
Batterie
Aus
Netz
6V 40mA
90V
4,5V
800Ω
25nF
350kΩ
22kΩ
5nF
1,5 MΩ
25 μF
105kΩ
0,1 μF
0,2 MΩ
25nF
2,5 MΩ
5nF
2MΩ
50μF
50kΩ
8μF
85μF
80μF
0,5μF
24kΩ
0,15 μF
125 kΩ
1kΩ
50μF
10kΩ
0,1μF
300pF
50 kΩ
0,1μF
1,5nF
35pF
30kΩ
10μF
1,6kΩ
100μF 12V
220 Ω 0,5W Drahtwiderstand
4,5Ω
50μF
32μF 350V
30Ω
1kΩ
2×6,3V/0,3A
0,25A
110V
125V
160V
200V
240V
C1
C2
C3
C4
C5
C6
C7
C8
C9
C10
C11
C12
C13
C14
C15
C16
C17
C18
C19
C20
C21
C22
C23
C24
C25
C26
C27
C28
C29
C30
C31
C32
C33
C34
C35
C36
C37
C38
C39
C40
C41
C42
C43
C44
C45
C46
C47
C48
C49
C50
C51
C52
C53
C54
C55
C56
C57
C58
C59
C60
C61
C62
C63
C64
C65
C66
C67
C68
C69
C70
C71
C72
C73
C74
C75
C76
C77
C78
C79
C80
C81
C82
C83
C84
C85
C86
C87
C88
C89
C90
C91
C92
C93
C94
C95
C96
C97
C98
C99
C100
C101
C102
C103
C104
C105
C106
C107
C108
C109
C110
C111
C112
C113
C114
C115
C116
C117
C118
C119
C120
C121
C122
C123
C124
C125
C126
C127
C128
C129
C130
C131
C132
C133
C134
C135
C136
C137
C138
C139
C140
C141
C142
C143
C144
C145
C146
C147
C148
C149
C150
C151
C152
C153
C154
C155
C156
C157
C158
C159
C160
C161
C162
C163
C164
C165
C166
C167
C168
C169
C170
C171
C172
C173
C174
C175
C176
C177
C178
C179
C180
C181
C182
C183
C184
C185
C186
C187
C188
C189
C190
C191
C192
C193
C194
C195
C196
C197
C198
C199
C200
C201
C202
C203
C204
C205
C206
C207
C208
C209
C210
C211
C212
C213
C214
C215
C216
C217
C218
C219
C220
C221
C222
C223
C224
C225
C226
C227
C228
C229
C230
C231
C232
C233
C234
C235
C236
C237
C238
C239
C240
C241
C242
C243
C244
C245
C246
C247
C248
C249
C250
C251
C252
C253
C254
C255
C256
C257
C258
C259
C260
C261
C262
C263
C264
C265
C266
C267
C268
C269
C270
C271
C272
C273
C274
C275
C276
C277
C278
C279
C280
C281
C282
C283
C284
C285
C286
C287
C288
C289
C290
C291
C292
C293
C294
C295
C296
C297
C298
C299
C300
C301
C302
C303
C304
C305
C306
C307
C308
C309
C310
C311
C312
C313
C314
C315
C316
C317
C318
C319
C320
C321
C322
C323
C324
C325
C326
C327
C328
C329
C330
C331
C332
C333
C334
C335
C336
C337
C338
C339
C340
C341
C342
C343
C344
C345
C346
C347
C348
C349
C350
C351
C352
C353
C354
C355
C356
C357
C358
C359
C360
C361
C362
C363
C364
C365
C366
C367
C368
C369
C370
C371
C372
C373
C374
C375
C376
C377
C378
C379
C380
C381
C382
C383
C384
C385
C386
C387
C388
C389
C390
C391
C392
C393
C394
C395
C396
C397
C398
C399
C400
C401
C402
C403
C404
C405
C406
C407
C408
C409
C410
C411
C412
C413
C414
C415
C416
C417
C418
C419
C420
C421
C422
C423
C424
C425
C426
C427
C428
C429
C430
C431
C432
C433
C434
C435
C436
C437
C438
C439
C440
C441
C442
C443
C444
C445
C446
C447
C448
C449
C450
C451
C452
C453
C454
C455
C456
C457
C458
C459
C460
C461
C462
C463
C464
C465
C466
C467
C468
C469
C470
C471
C472
C473
C474
C475
C476
C477
C478
C479
C480
C481
C482
C483
C484
C485
C486
C487
C488
C489
C490
C491
C492
C493
C494
C495
C496
C497
C498
C499
C500
C501
C502
C503
C504
C505
C506
C507
C508
C509
C510
C511
C512
C513
C514
C515
C516
C517
C518
C519
C520
C521
C522
C523
C524
C525
C526
C527
C528
C529
C530
C531
C532
C533
C534
C535
C536
C537
C538
C539
C540
C541
C542
C543
C544
C545
C546
C547
C548
C549
C550
C551
C552
C553
C554
C555
C556
C557
C558
C559
C560
C561
C562
C563
C564
C565
C566
C567
C568
C569
C570
C571
C572
C573
C574
C575
C576
C577
C578
C579
C580
C581
C582
C583
C584
C585
C586
C587
C588
C589
C590
C591
C592
C593
C594
C595
C596
C597
C598
C599
C600
C601
C602
C603
C604
C605
C606
C607
C608
C609
C610
C611
C612
C613
C614
C615
C616
C617
C618
C619
C620
C621
C622
C623
C624
C625
C626
C627
C628
C629
C630
C631
C632
C633
C634
C635
C636
C637
C638
C639
C640
C641
C642
C643
C644
C645
C646
C647
C648
C649
C650
C651
C652
C653
C654
C655
C656
C657
C658
C659
C660
C661
C662
C663
C664
C665
C666
C667
C668
C669
C670
C671
C672
C673
C674
C675
C676
C677
C678
C679
C680
C681
C682
C683
C684
C685
C686
C687
C688
C689
C690
C691
C692
C693
C694
C695
C696
C697
C698
C699
C700
C701
C702
C703
C704
C705
C706
C707
C708
C709
C710
C711
C712
C713
C714
C715
C716
C717
C718
C719
C720
C721
C722
C723
C724
C725
C726
C727
C728
C729
C730
C731
C732
C733
C734
C735
C736
C737
C738
C739
C740
C741
C742
C743
C744
C745
C746
C747
C748
C749
C750
C751
C752
C753
C754
C755
C756
C757
C758
C759
C760
C761
C762
C763
C764
C765
C766
C767
C768
C769
C770
C771
C772
C773
C774
C775
C776
C777
C778
C779
C780
C781
C782
C783
C784
C785
C786
C787
C788
C789
C790
C791
C792
C793
C794
C795
C796
C797
C798
C799
C800
C801
C802
C803
C804
C805
C806
C807
C808
C809
C810
C811
C812
C813
C814
C815
C816
C817
C818
C819
C820
C821
C822
C823
C824
C825
C826
C827
C828
C829
C830
C831
C832
C833
C834
C835
C836
C837
C838
C839
C840
C841
C842
C843
C844
C845
C846
C847
C848
C849
C850
C851
C852
C853
C854
C855
C856
C857
C858
C859
C860
C861
C862
C863
C864
C865
C866
C867
C868
C869
C870
C871
C872
C873
C874
C875
C876
C877
C878
C879
C880
C881
C882
C883
C884
C885
C886
C887
C888
C889
C890
C891
C892
C893
C894
C895
C896
C897
C898
C899
C900
C901
C902
C903
C904
C905
C906
C907
C908
C909
C910
C911
C912
C913
C914
C915
C916
C917
C918
C919
C920
C921
C922
C923
C924
C925
C926
C927
C928
C929
C930
C931
C932
C933
C934
C935
C936
C937
C938
C939
C940
C941
C942
C943
C944
C945
C946
C947
C948
C949
C950
C951
C952
C953
C954
C955
C956
C957
C958
C959
C960
C961
C962
C963
C964
C965
C966
C967
C968
C969
C970
C971
C972
C973
C974
C975
C976
C977
C978
C979
C980
C981
C982
C983
C984
C985
C986
C987
C988
C989
C990
C991
C992
C993
C994
C995
C996
C997
C998
C999
C1000

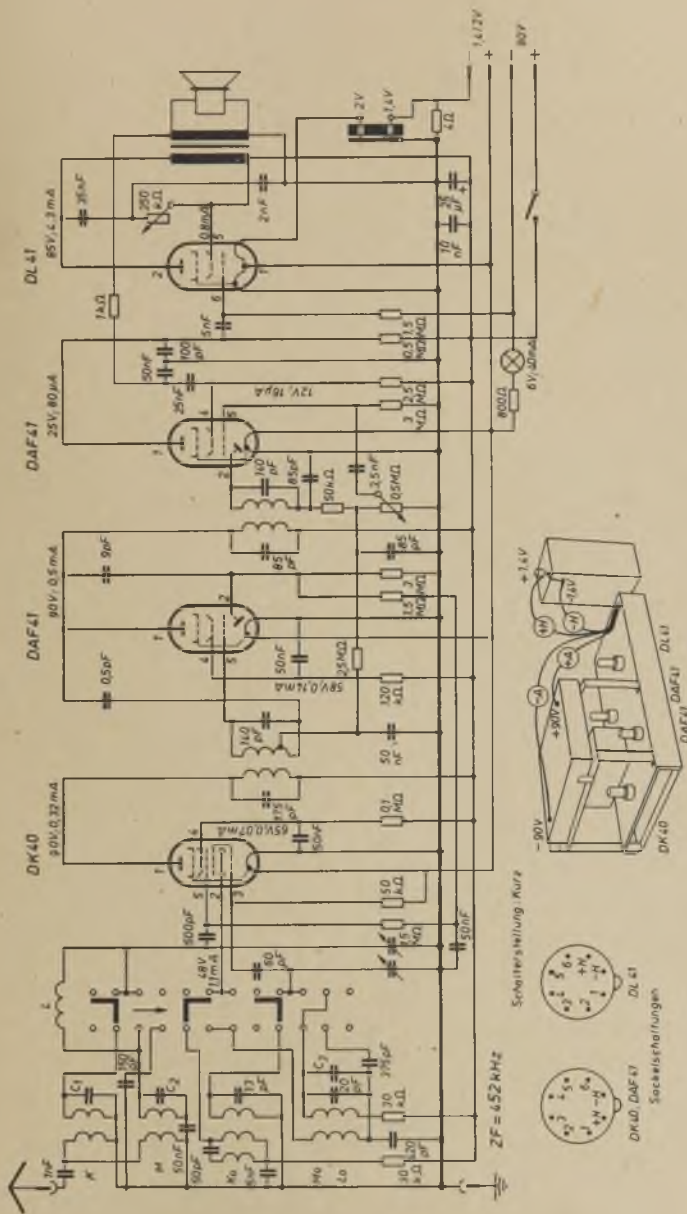
DL41
DAF41
DAF41
DK40
ZF = 452 kHz
Schaltersteilung kurz
Sockelschaltungen
DK40, DAF41
DL41

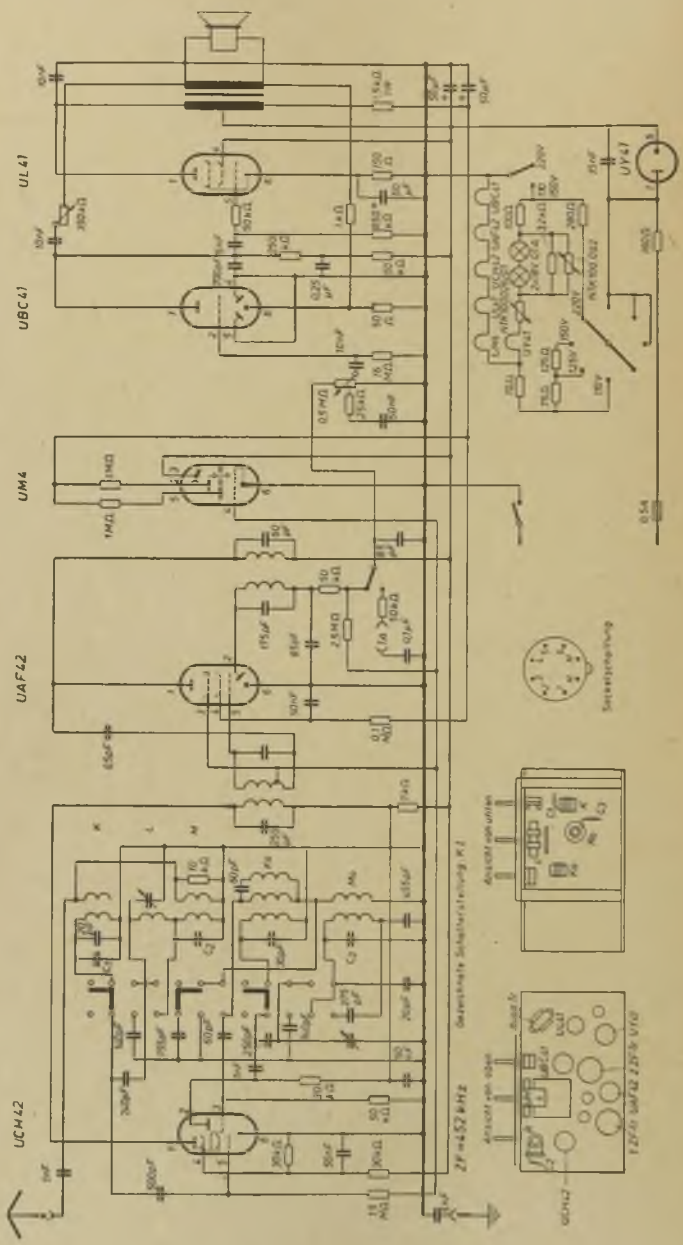
UL41
UBC41
UM4
UAF42
UCH42
UY41
ZF=452 kHz

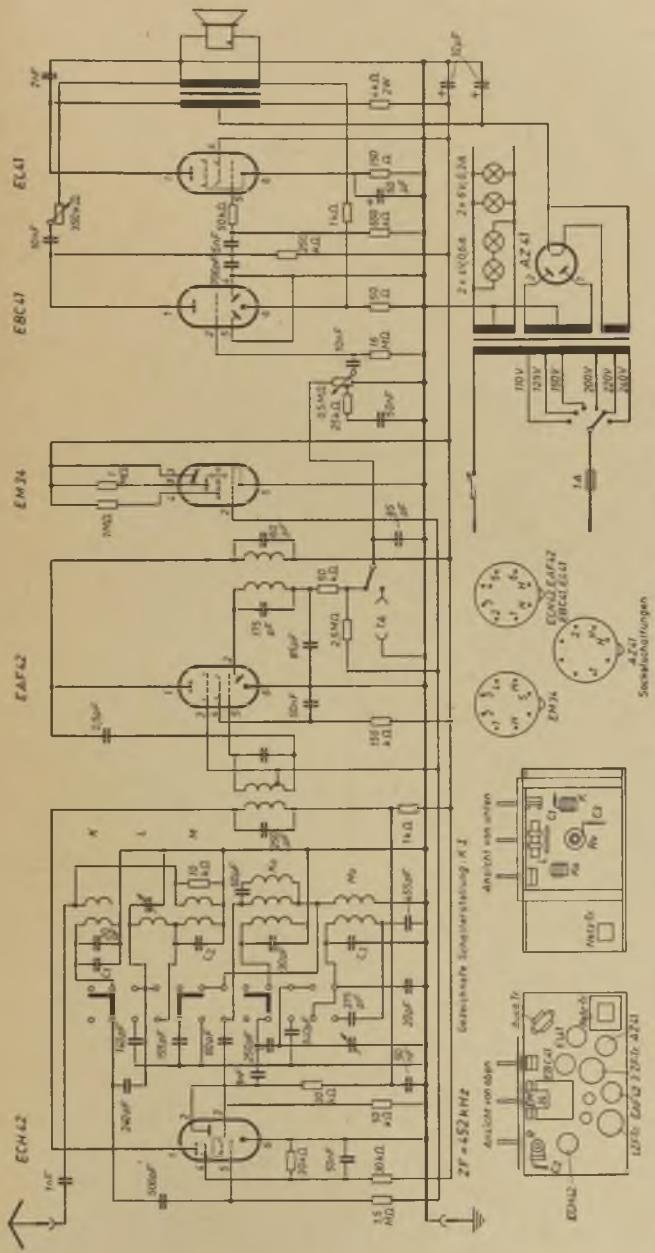
ECH42
EAF42
EM34
ECC41
EL41
AZ41
ZF = 452 kHz
EM34
AZ41
Sockelschaltungen
Ansicht von oben
Ansicht von oben
EDN42

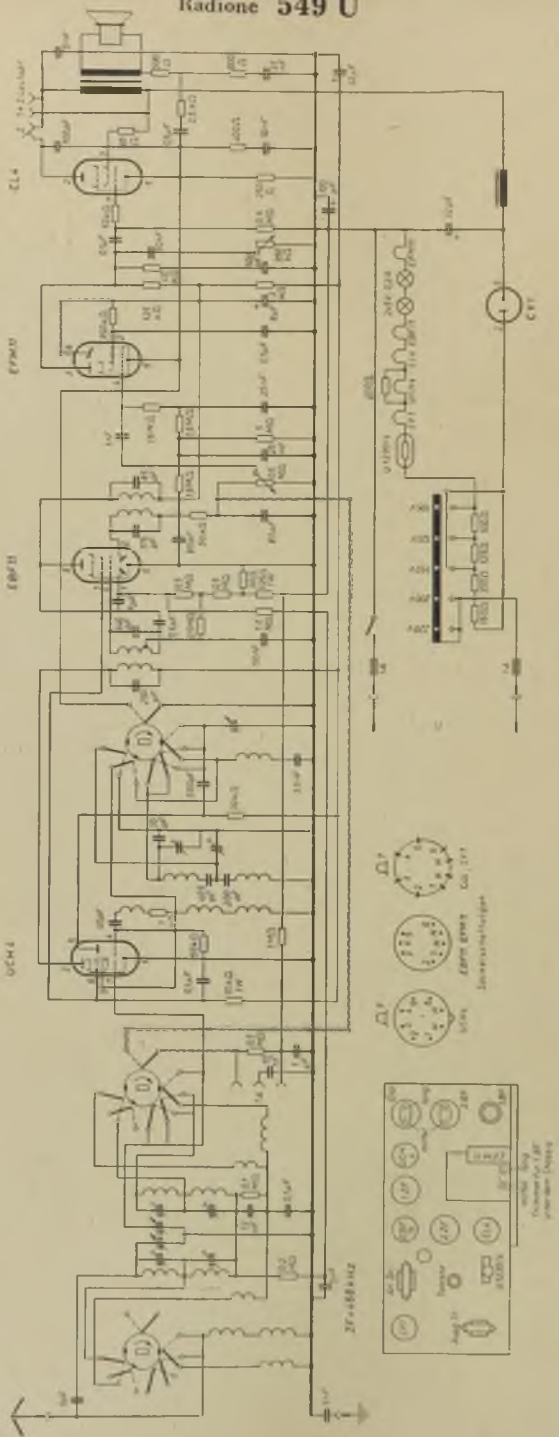

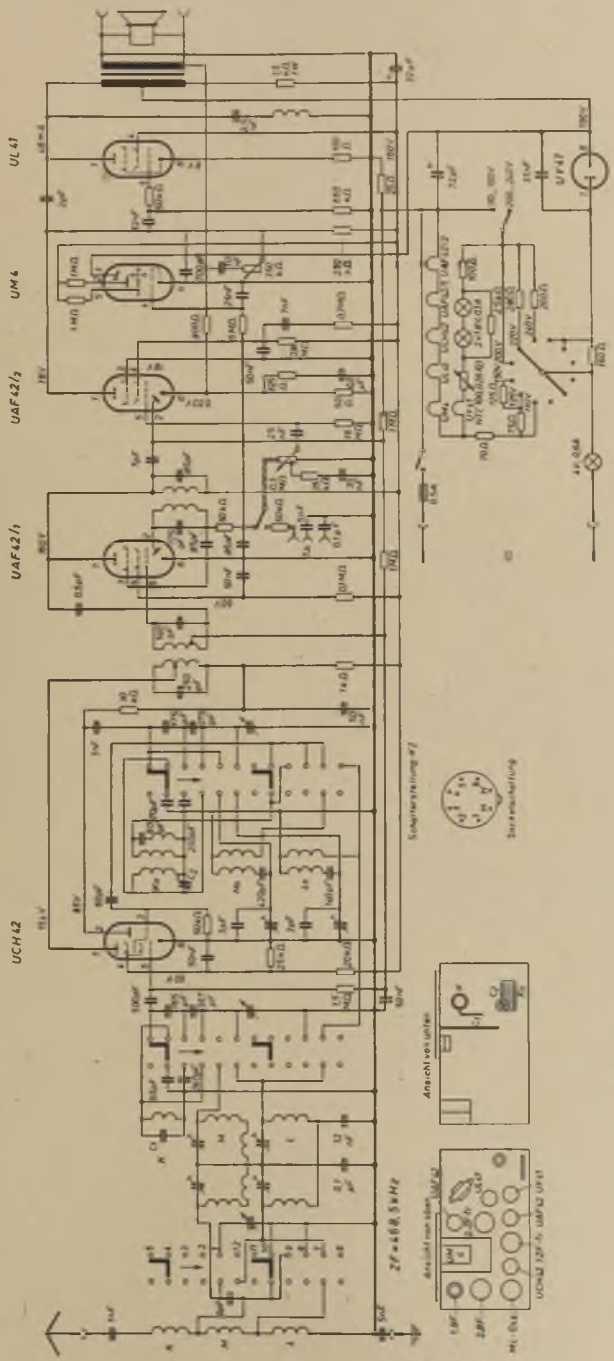
UL41
UM4
UAF42/2
UAF42/1
UCH42
UY41
ZF = 468,5 kHz
Anschlußplan
Anschlußplan

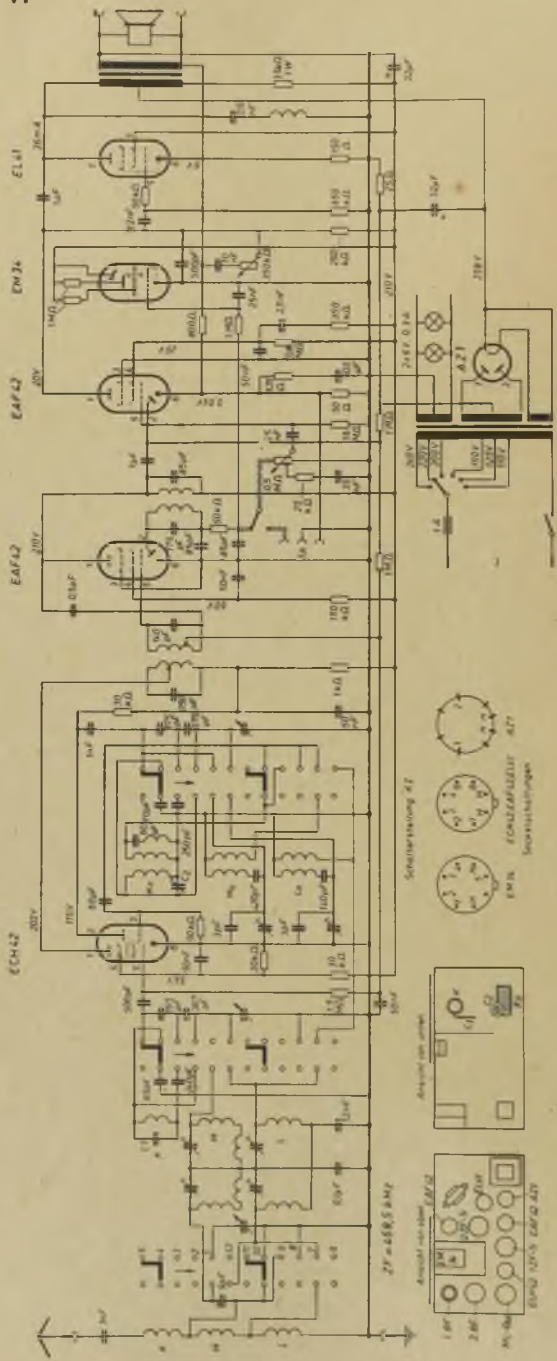
EL41
EM34
EAF42
EAF42
ECH42
AZ1
Schaltersicht AZ1
Anschlüsse EM34
Anschlüsse EAF42
Anschlüsse AZ1
ZF = 468,5 kHz

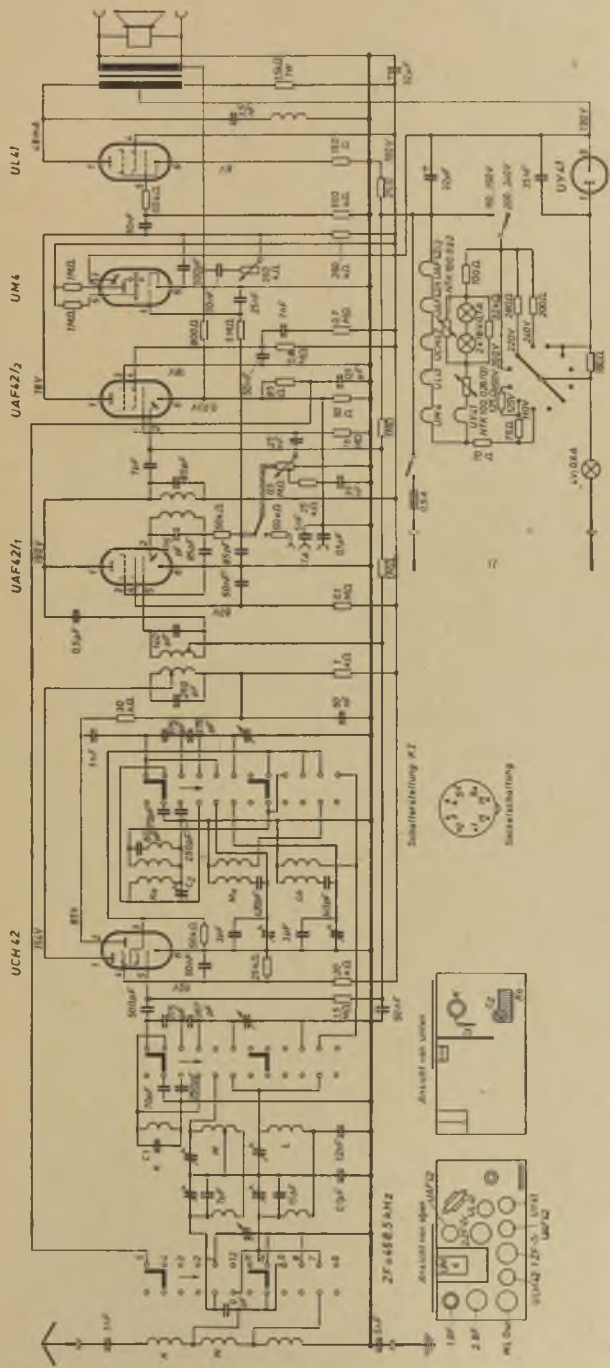
UL41
UM4
UAF42/2
UAF42/1
UCH42
UY41
Schalterstellung K1
Bereichstellung
Ansicht von unten
Ansicht von oben
ZF=468,5kHz

Radione **551 W**

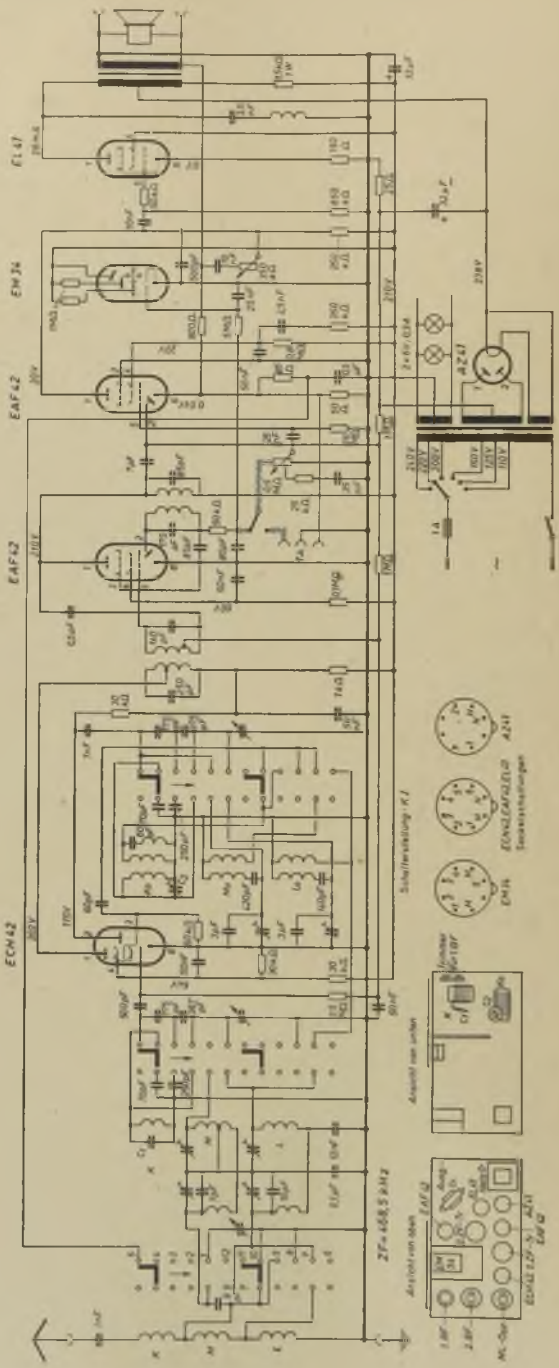

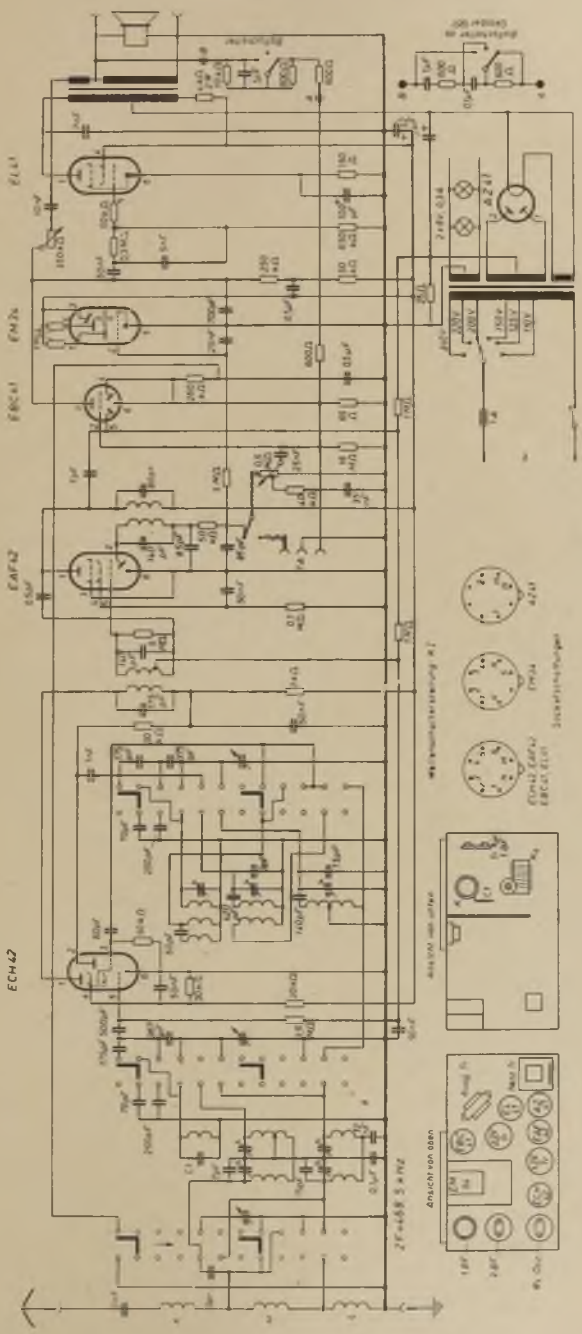
ECH42
EAF42
EBC41
EM34
EL41
AZ41
Ansicht von oben

Radione 647 GW (mit UCH 4)

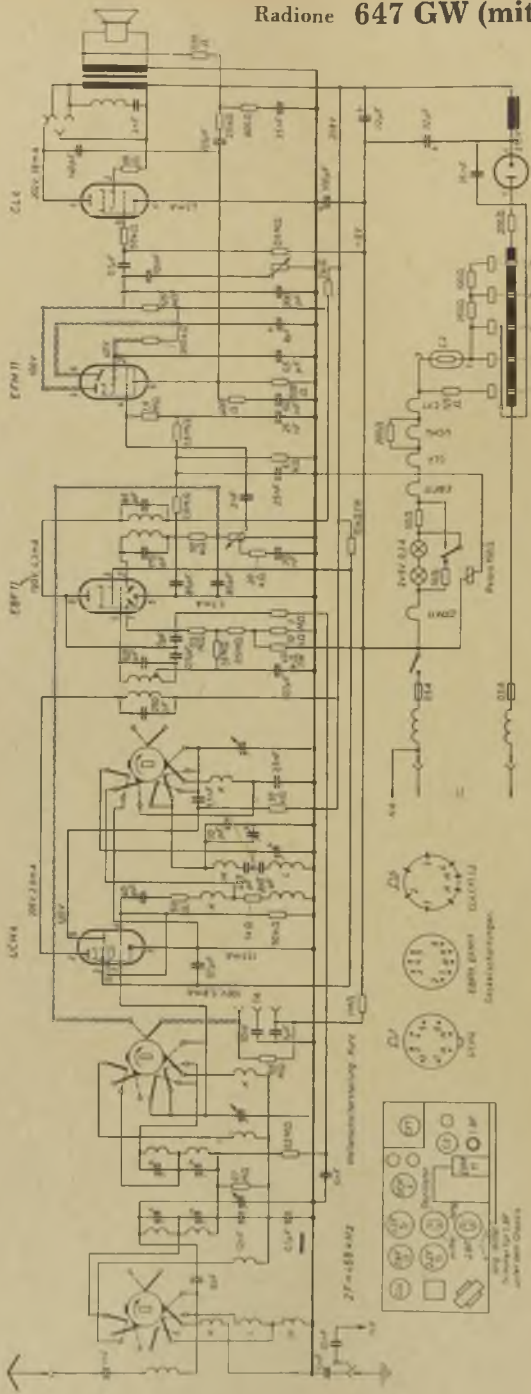

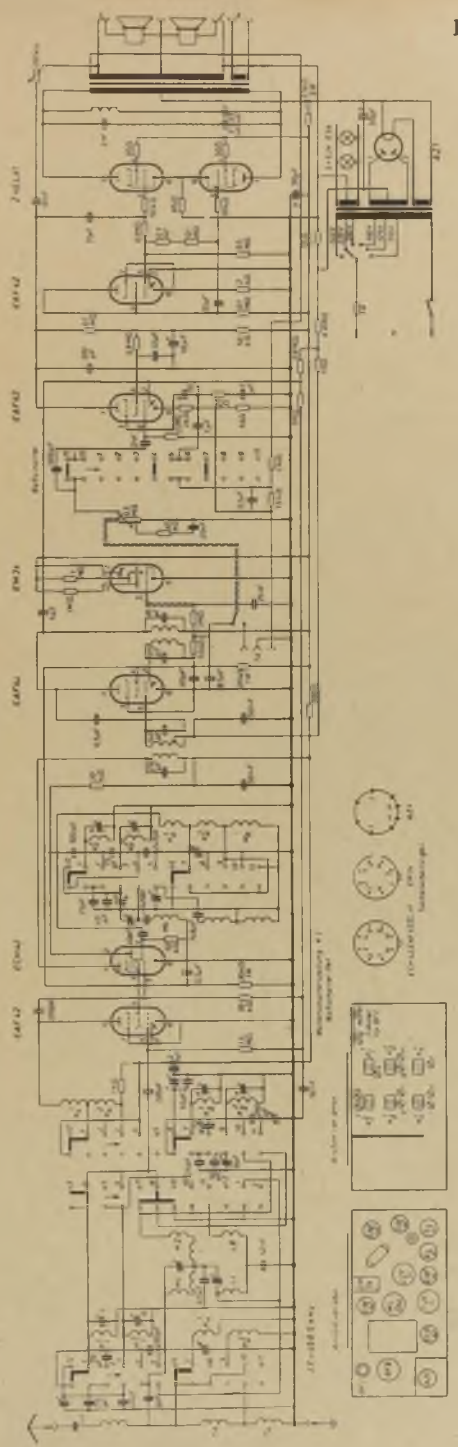

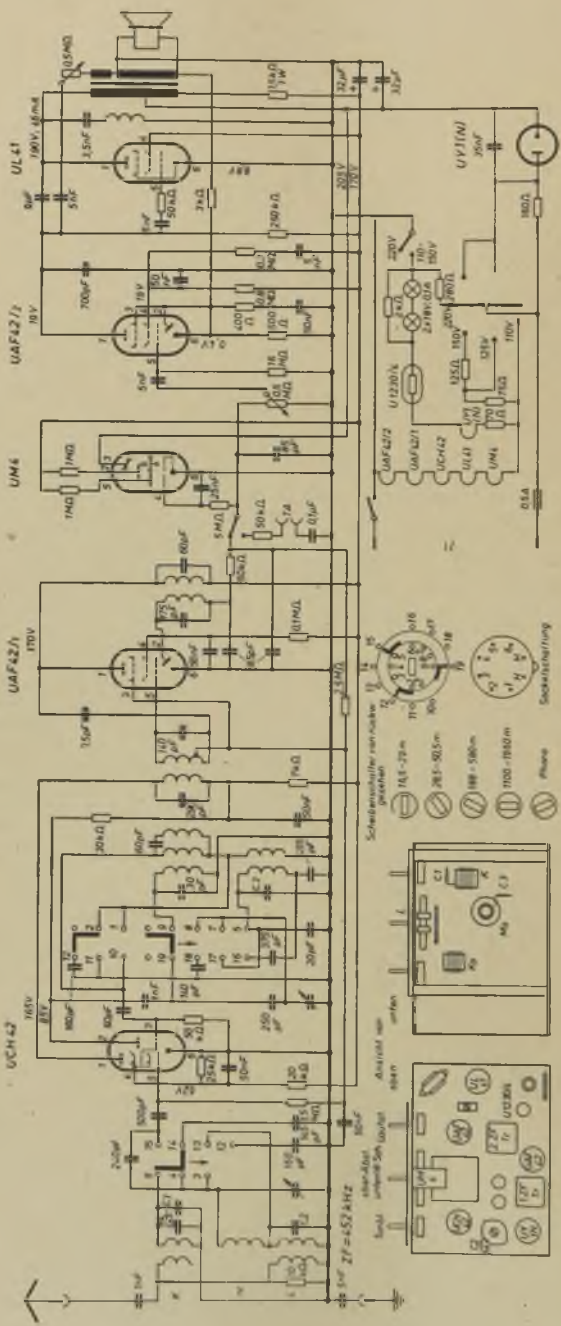
UL41
UAF42/2
UM4
UAF42/1
UCH42
UY1(N)
ZF=452 kHz

Radione

(Produktion vor 1945)

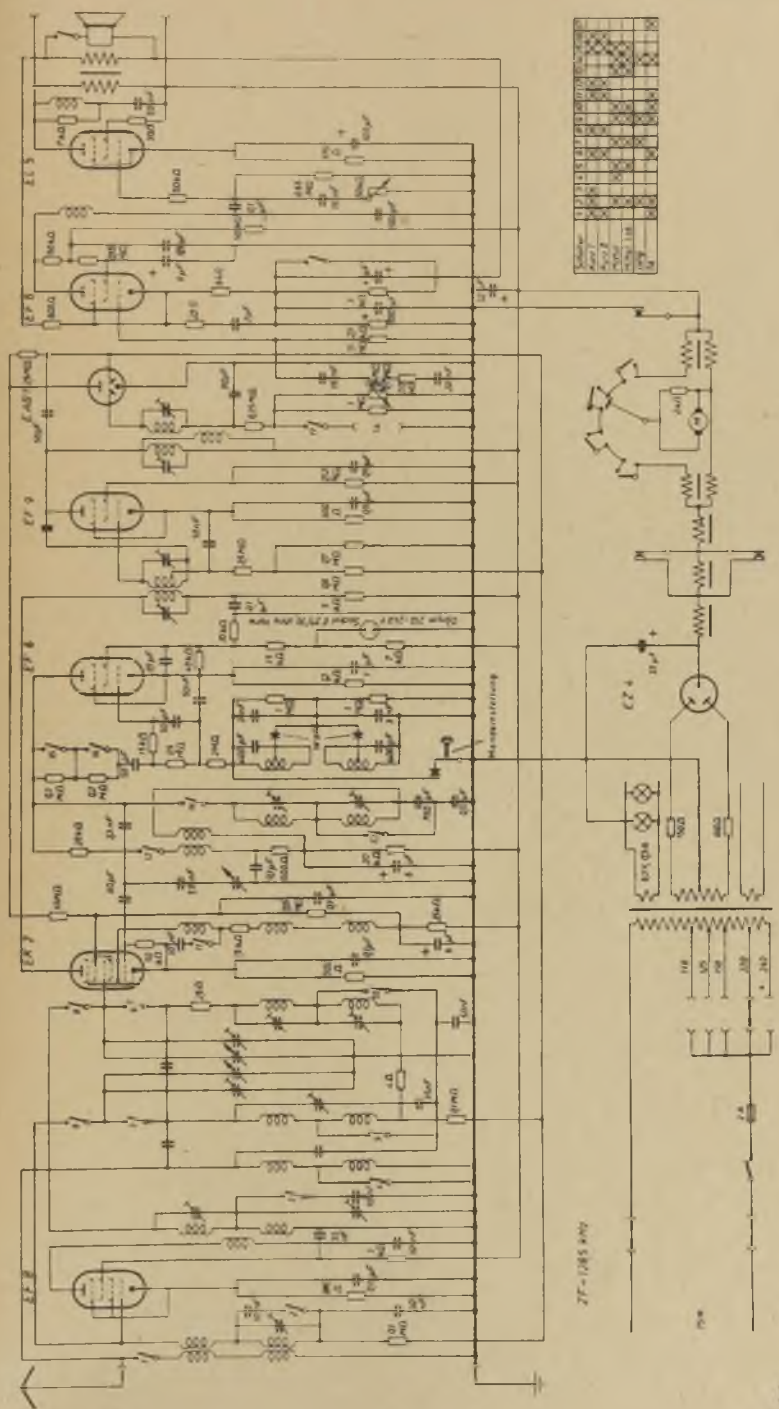

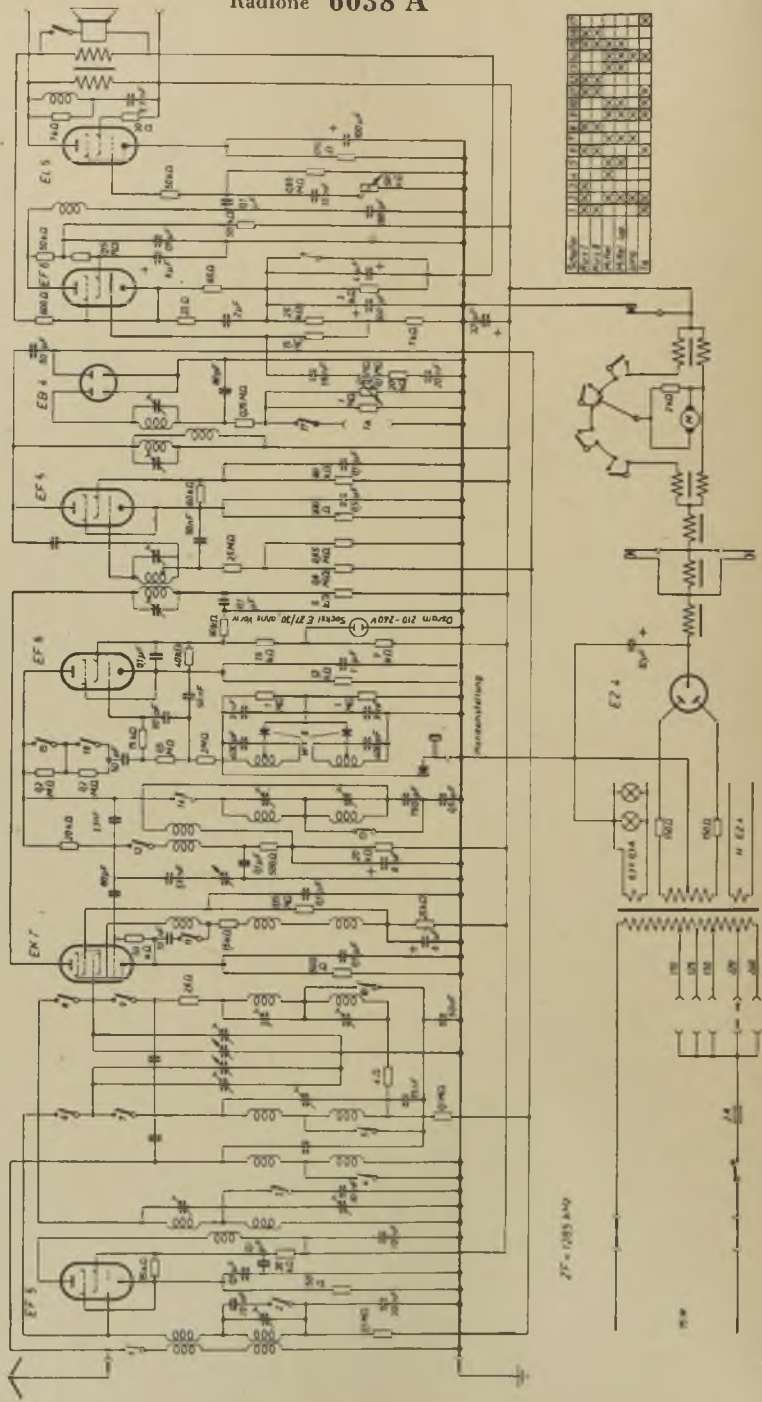
EF 5
EF 6
EB 4
EF 5
EF 6
EF 7
EF 8
EZ 4
Drum 210-240V
Serial E 27/30 ovn W/V
Antenstelling

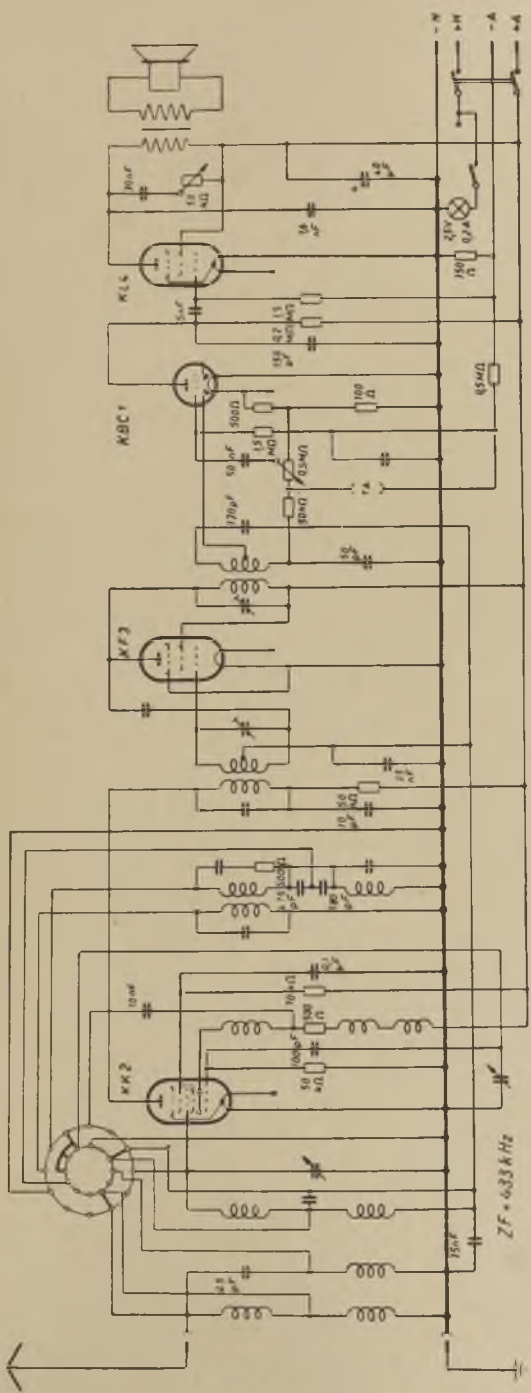
KL4
KBC1
KF3
KK2
ZF = 633 kHz

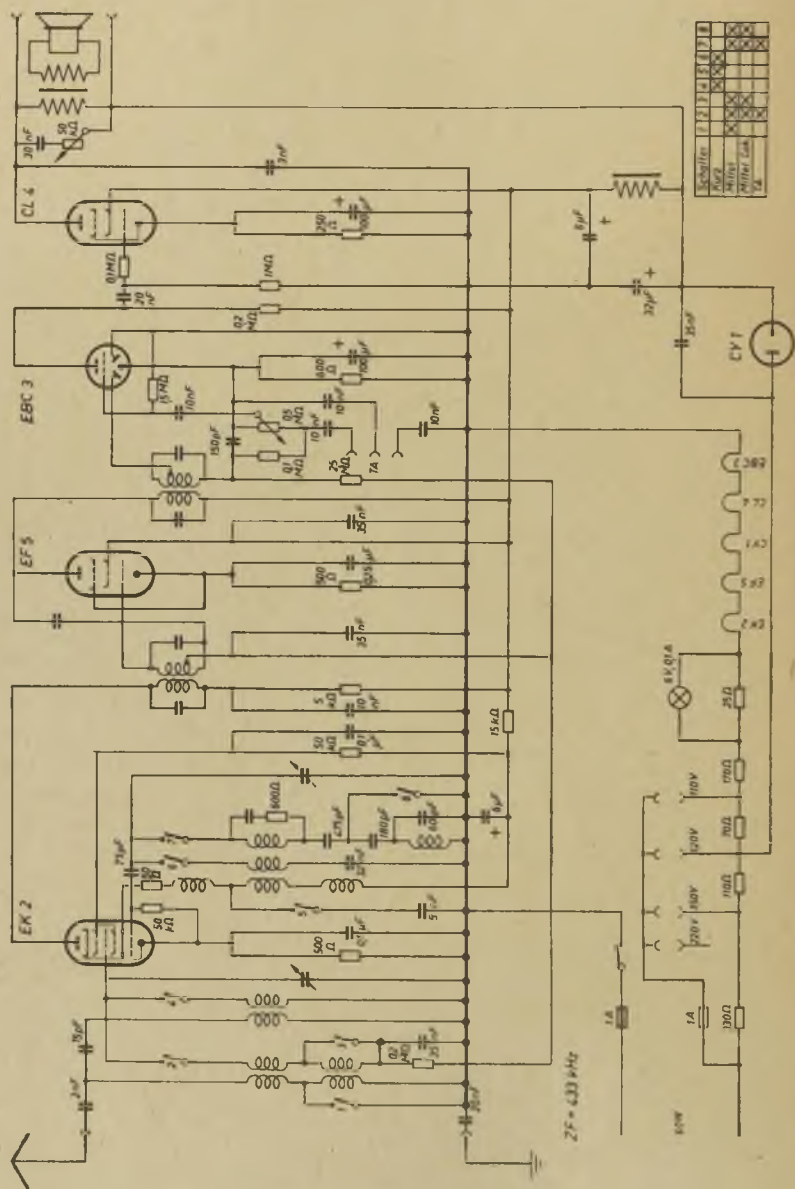
CL 4
EBC 3
EF 5
EK 2
CY 1
6X 01A
ZF = 433 kHz

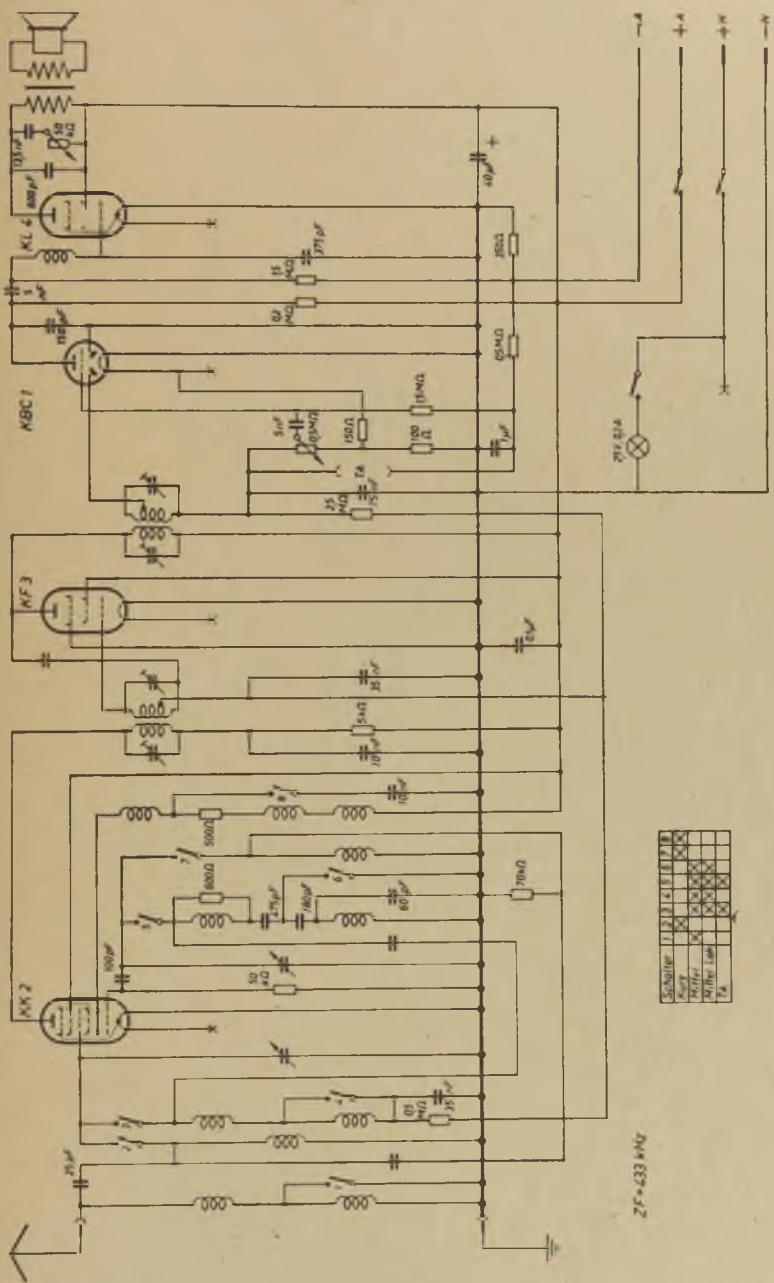
KL 4
KBC 1
KF 3
KK 2
ZF = 433 kHz

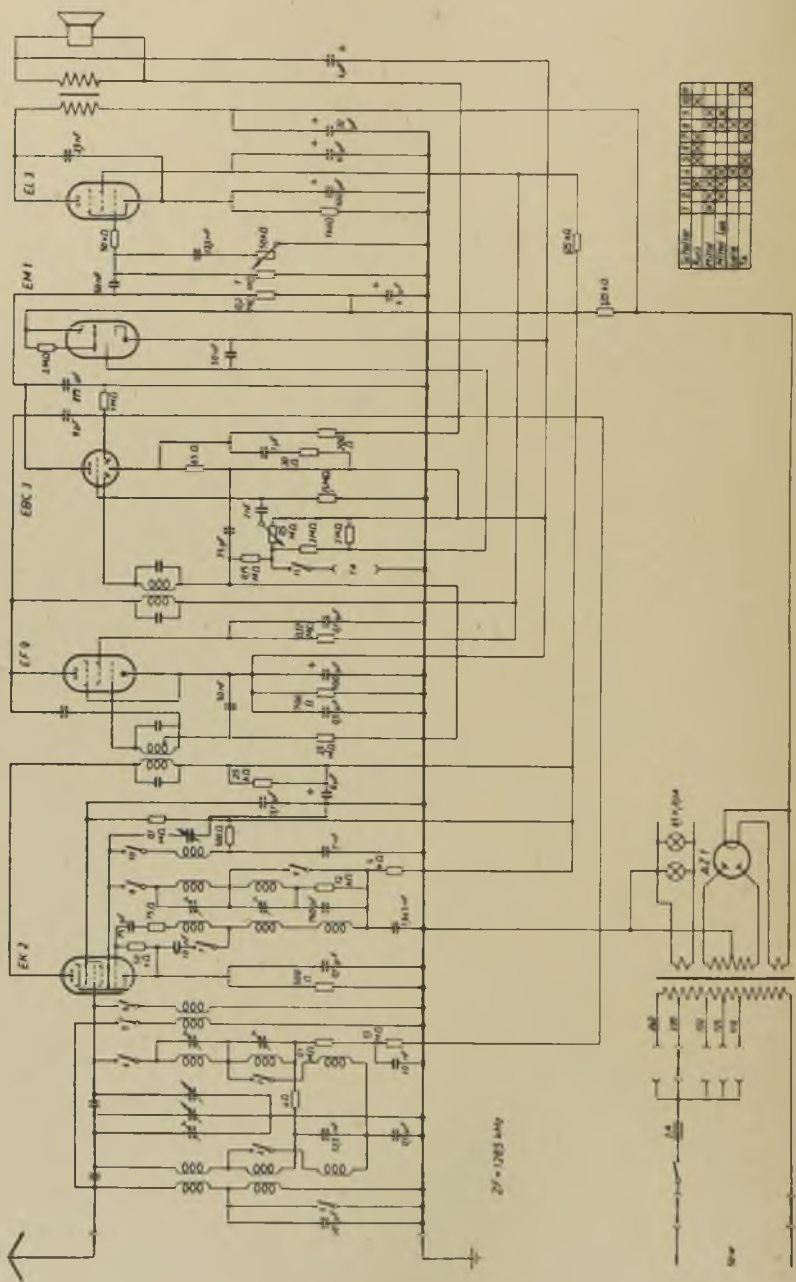
EL 3
EM 1
EBC 3
EF 9
EK 2
AZ 1

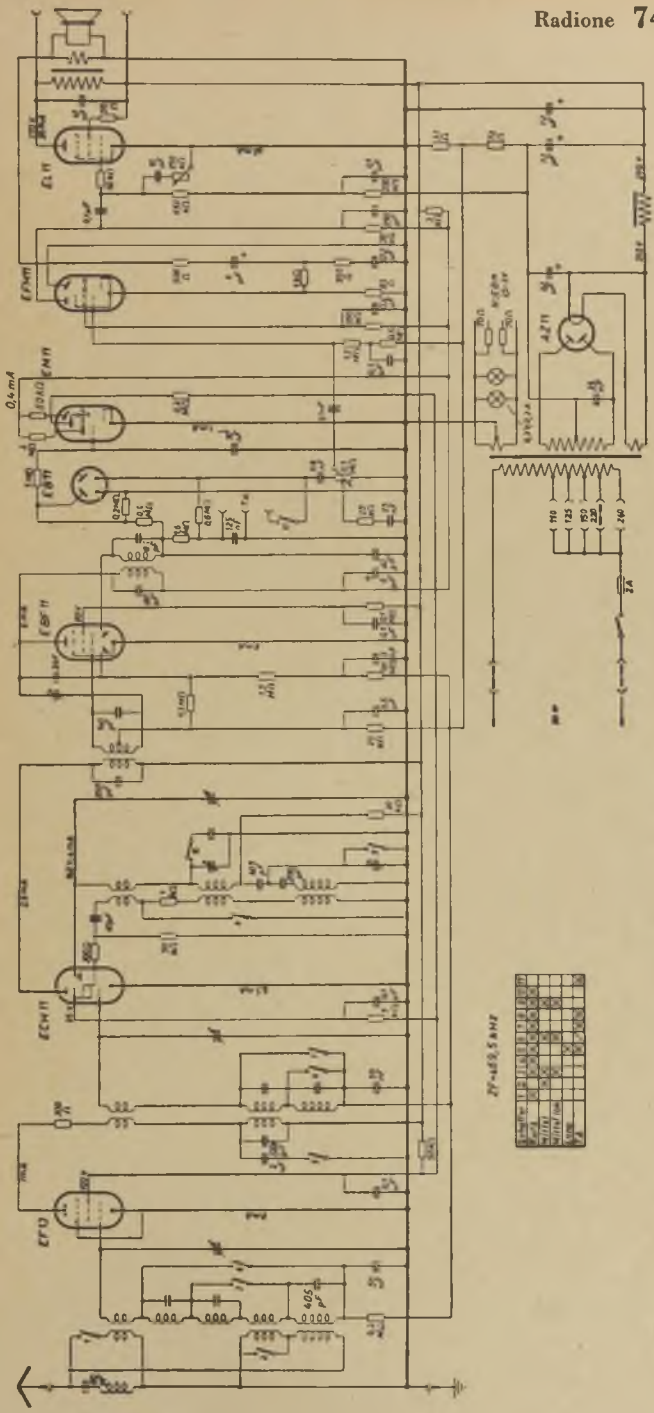
EL 11
EF 11
EBF 11
ECH 11
EF 11
AZ 11
0,4 mA
110
125
150
220
240
2A
405 pF

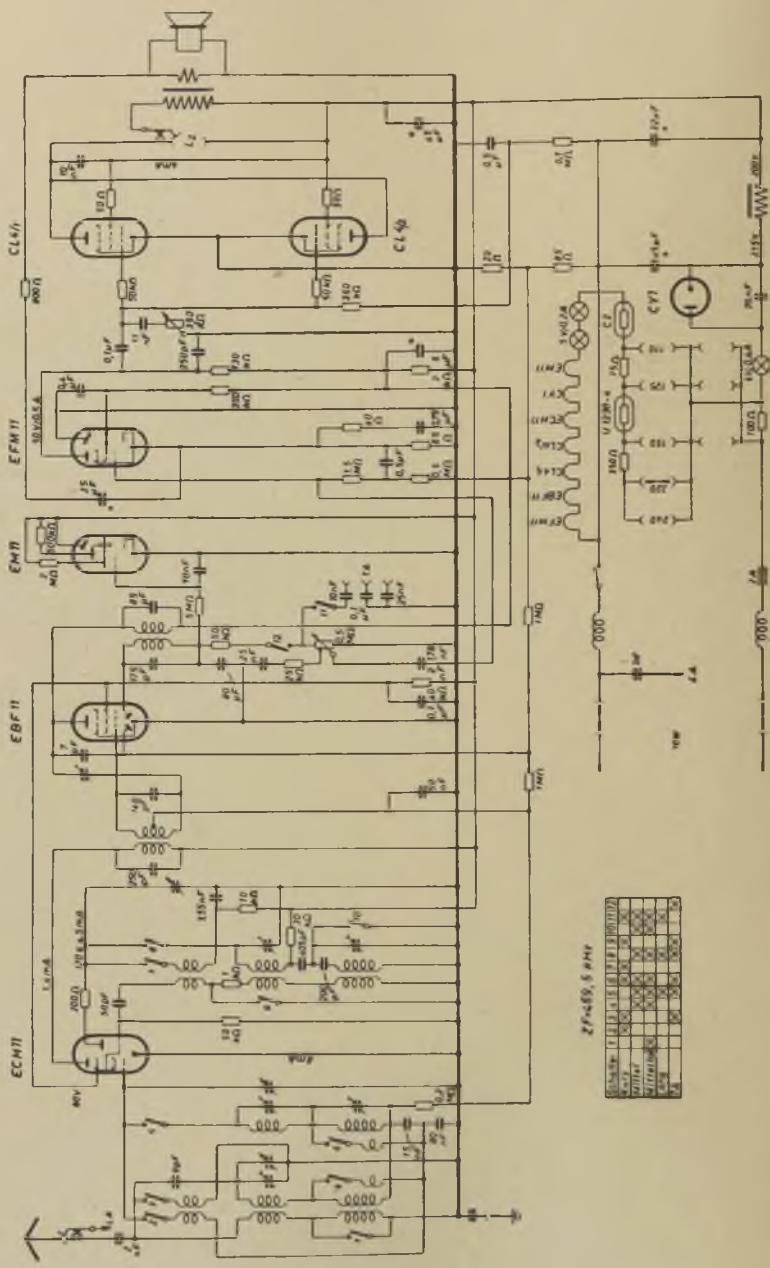
CL4/1
CL40
EFM11
EM11
EBF11
ECH11
CY1
ZF=459,5 kHz

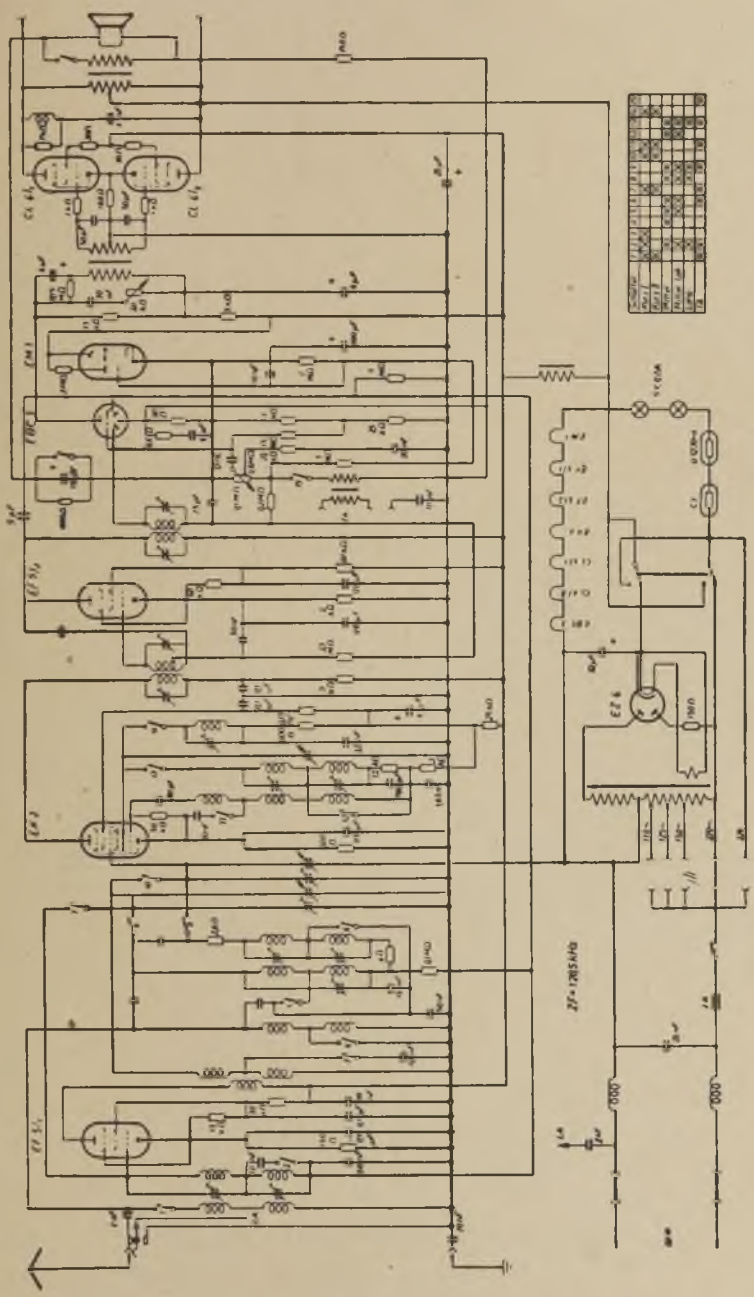

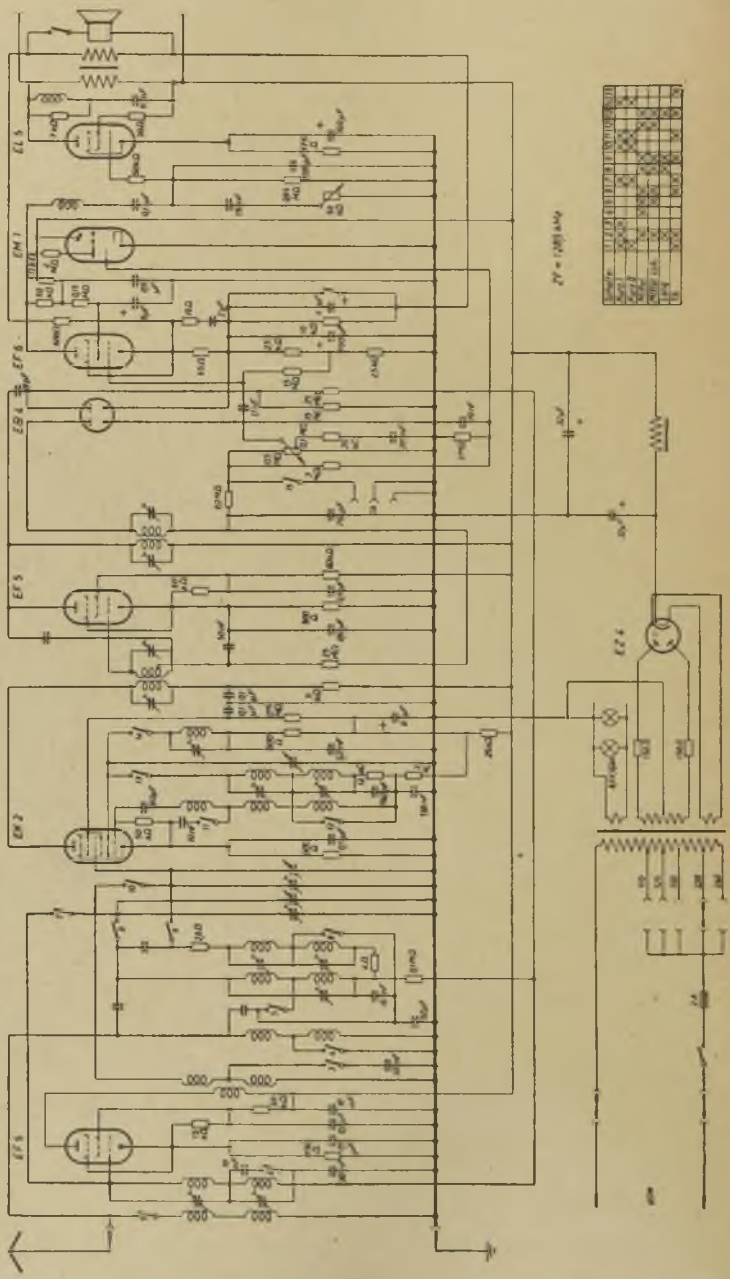

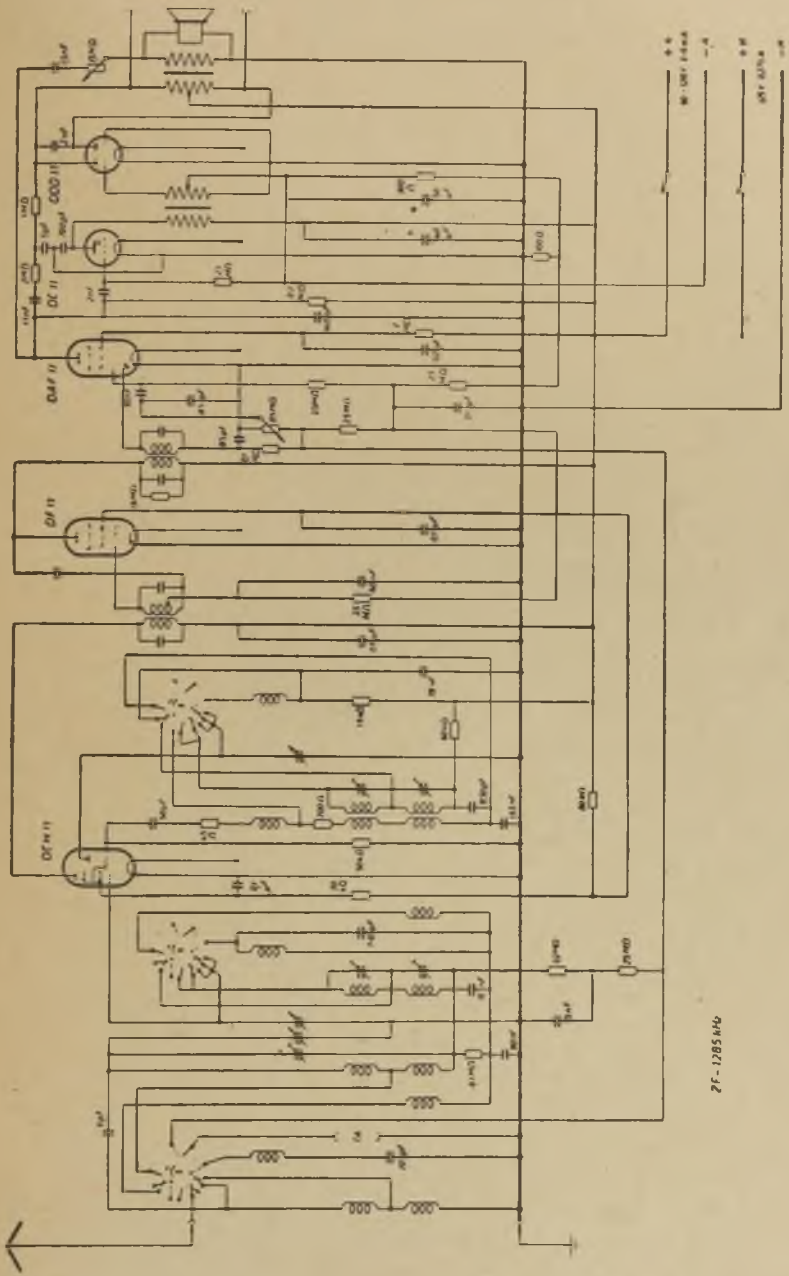
ZF-1285 kHz

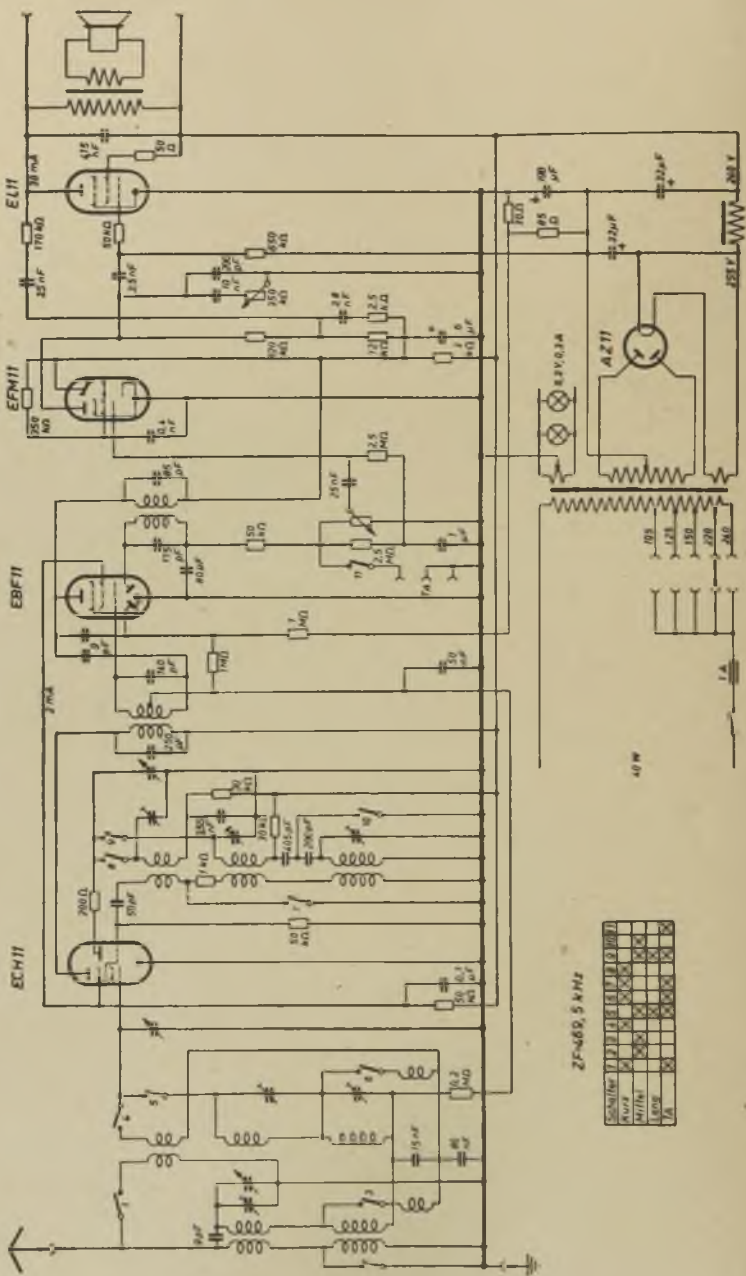
EL11
EFM11
EBF11
ECH11
AZ11
ZF=465,5 kHz
40 W

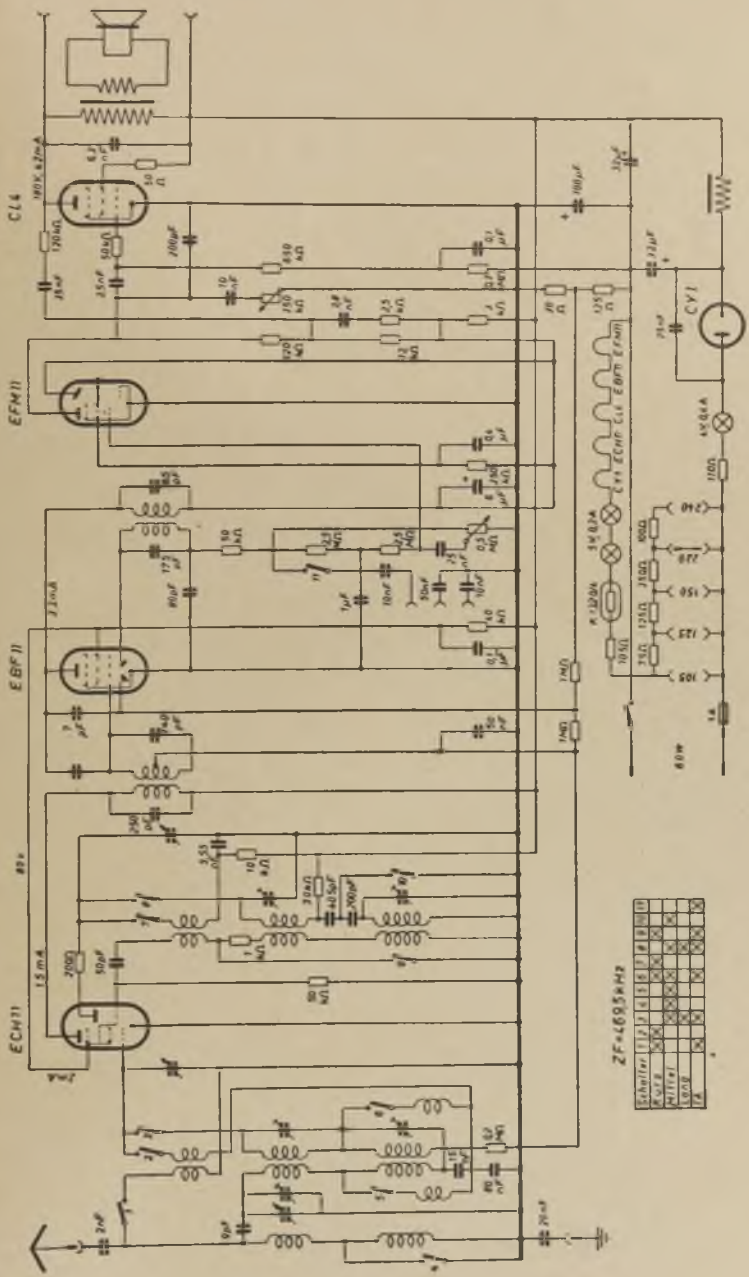
CL4
EFM1
EBF1
ECH1
CY1
ZF=469,5kHz

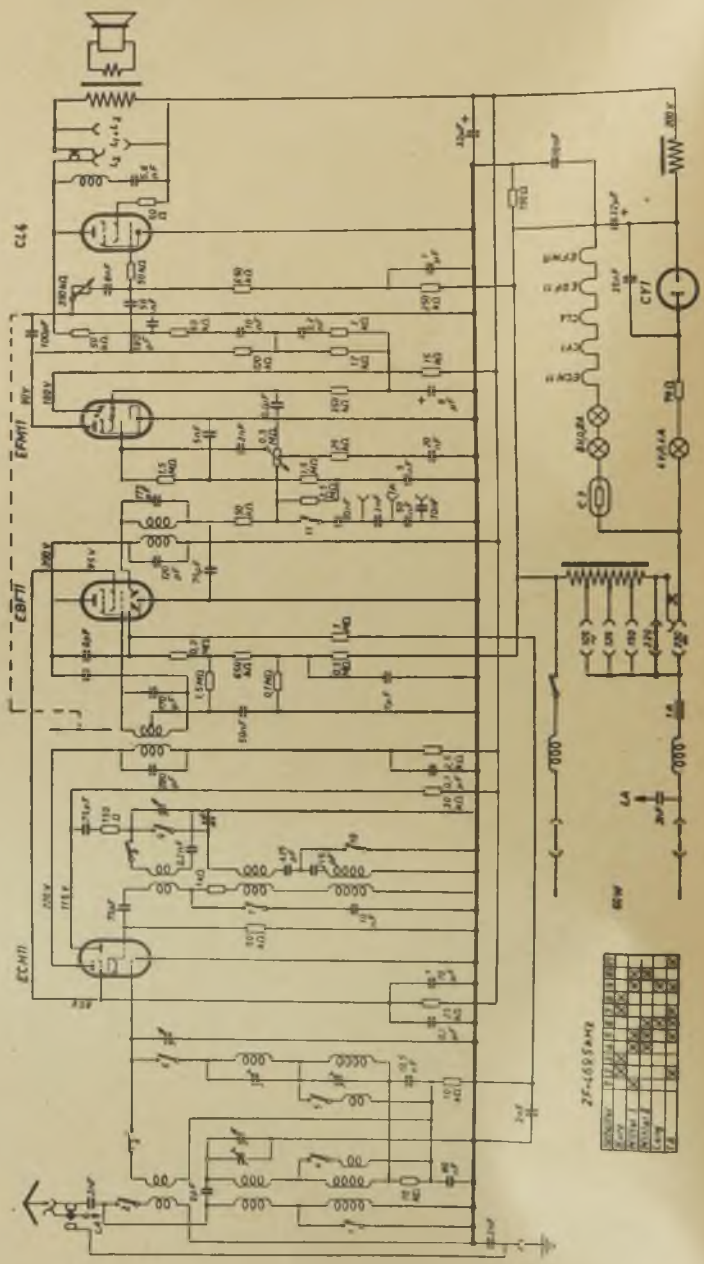
CL4
EFM11
EBF11
ECH11
CY1
ZF-LEISTUNG

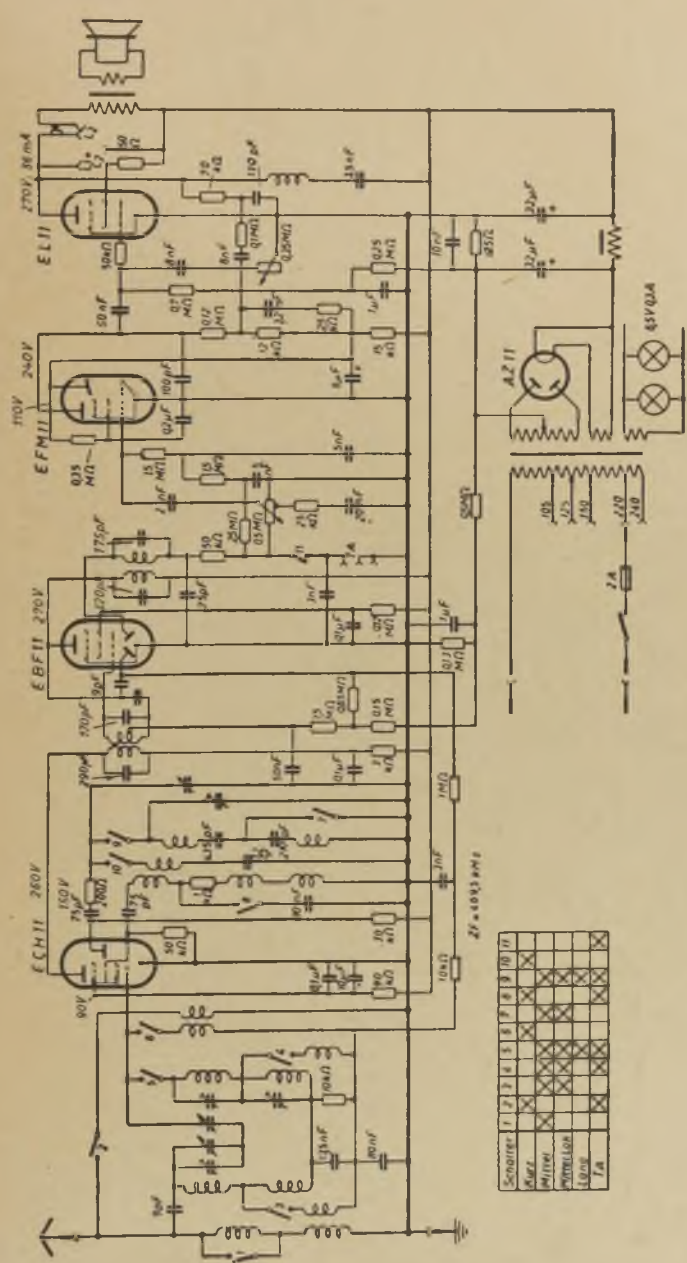
EL11
EFM11
EBF11
ECH11
AZ11
65V0,3A
ZF=1093 kHz
Schalter
Kurz
Mittel
Normalen
Lang
Ta

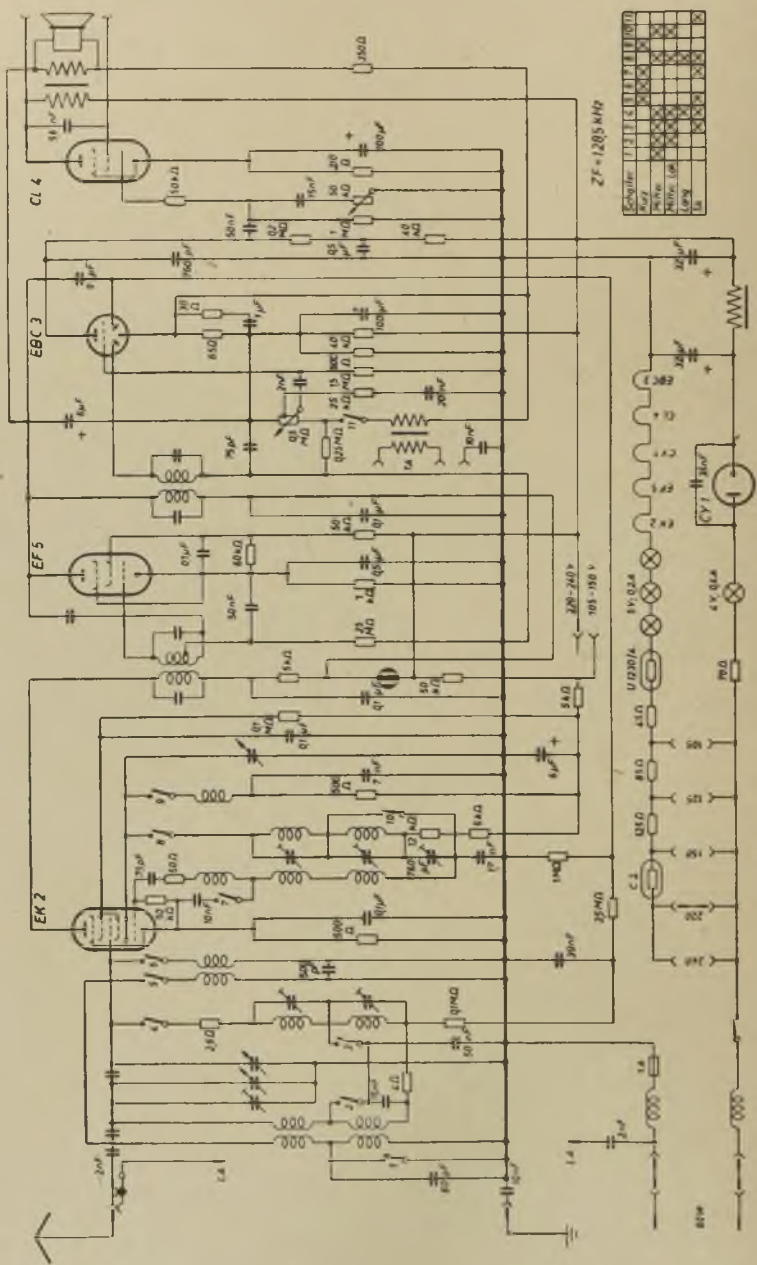
CL 4
EBC 3
EF 5
EK 2
ZF = 1205 kHz
Schalter
Kurz
Mittel
Mittel UK
Lang
UK
U 1201/4
CY 1
C 1

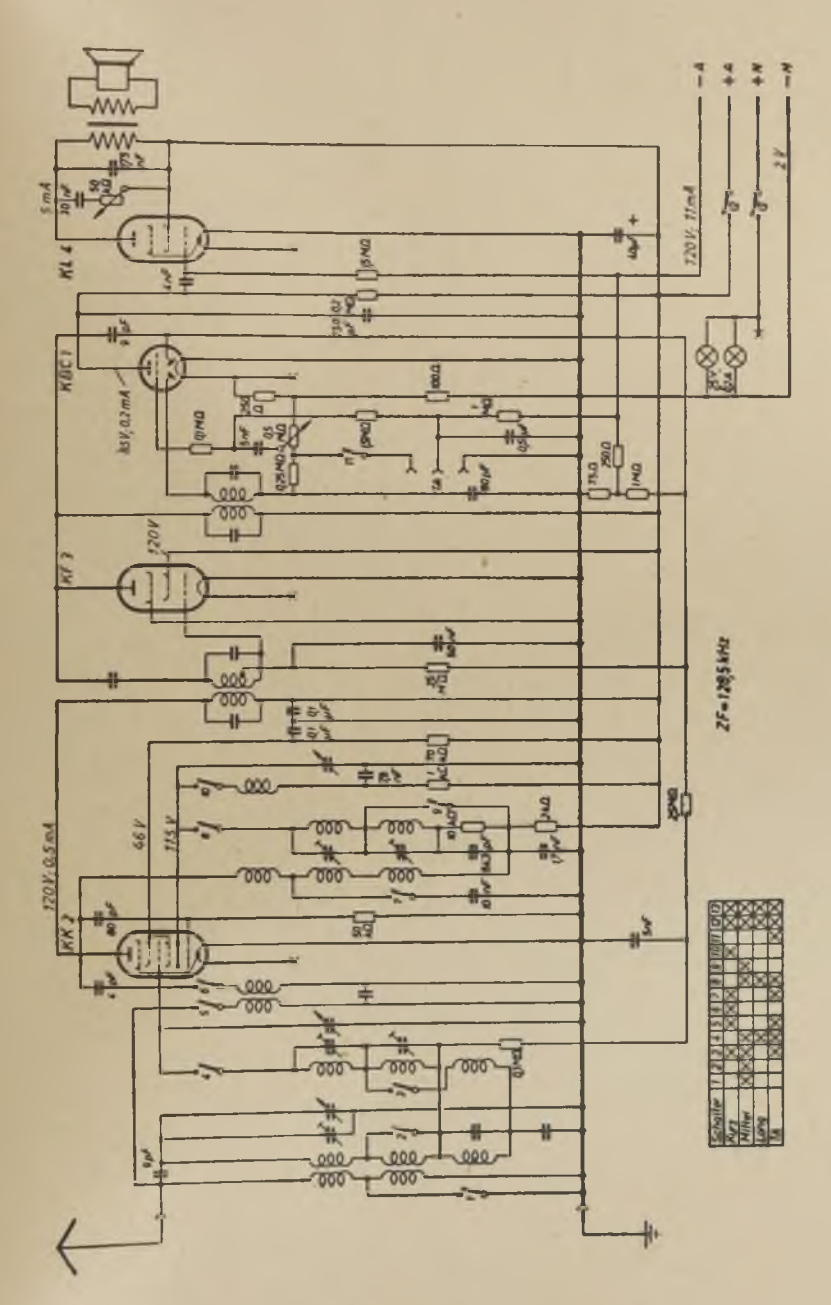
KL 4
KBC 1
KF 3
KK 2
5 mA
1 kV, 0,2 mA
170 V, 0,5 mA
66 V
115 V
120 V
120 V, 11 mA
ZF = 128,5 kHz
Schalter
Auf
Mittel
Lang
Kl

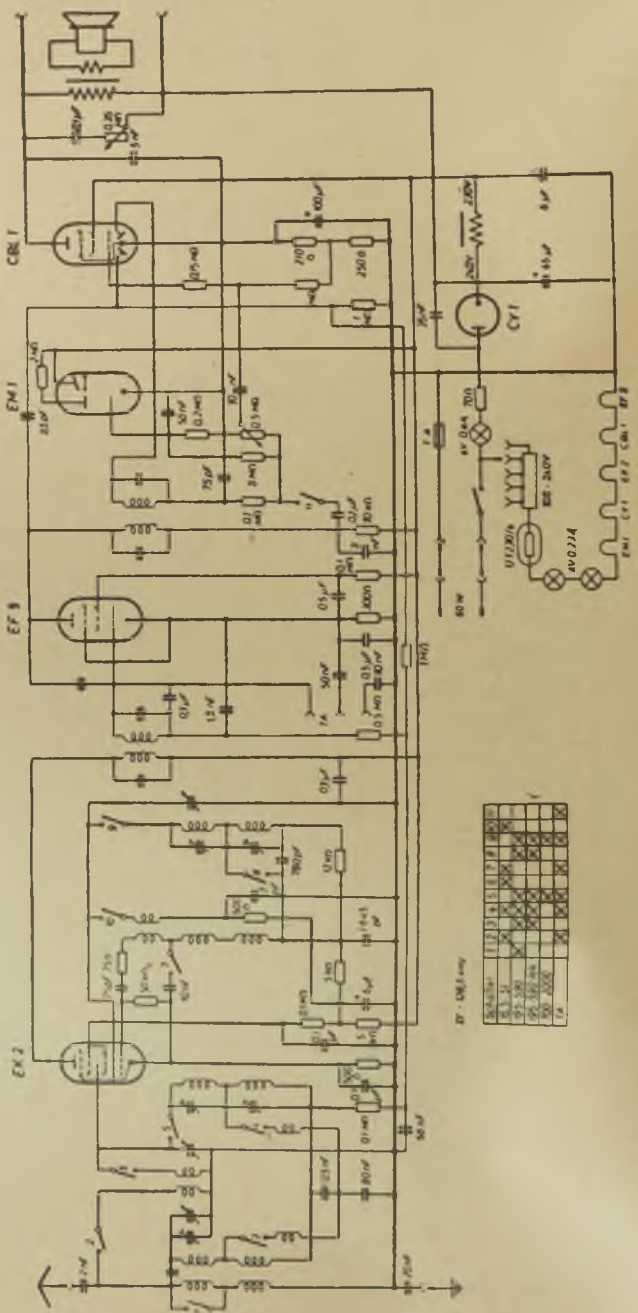
CBL 1
EM 1
EF 9
EK 2
CY 1

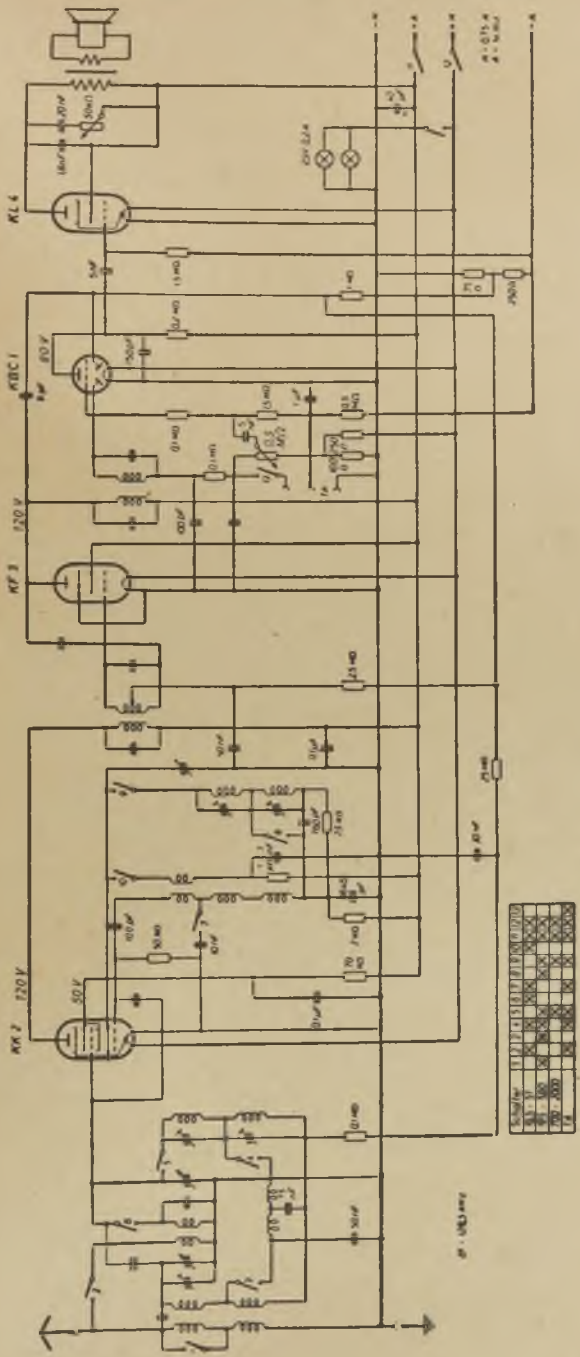
KL 4
KBC 1
KF 3
KK 2
120 V
120 V

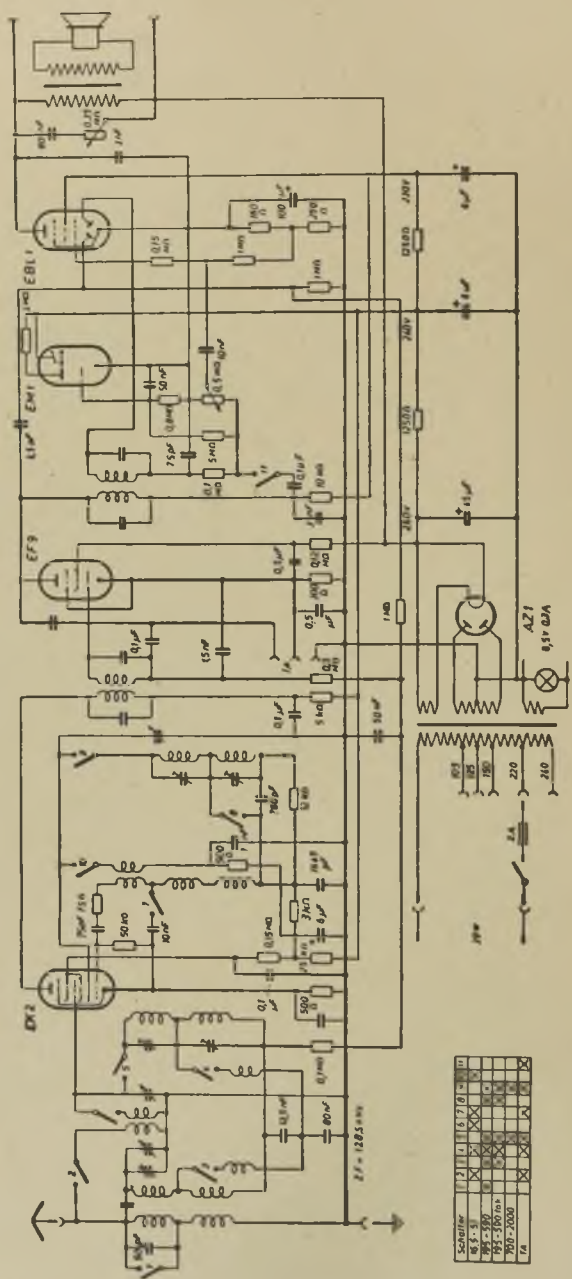
EBL1
EM1
EF9
EK2
AZ1
0,5 A
Schalter
1
2
3
4
5
6
7
8
9
10
16,5 - 51
49,5 - 150
145 - 450 m
700 - 2000
lk
ZF = 1285 kHz

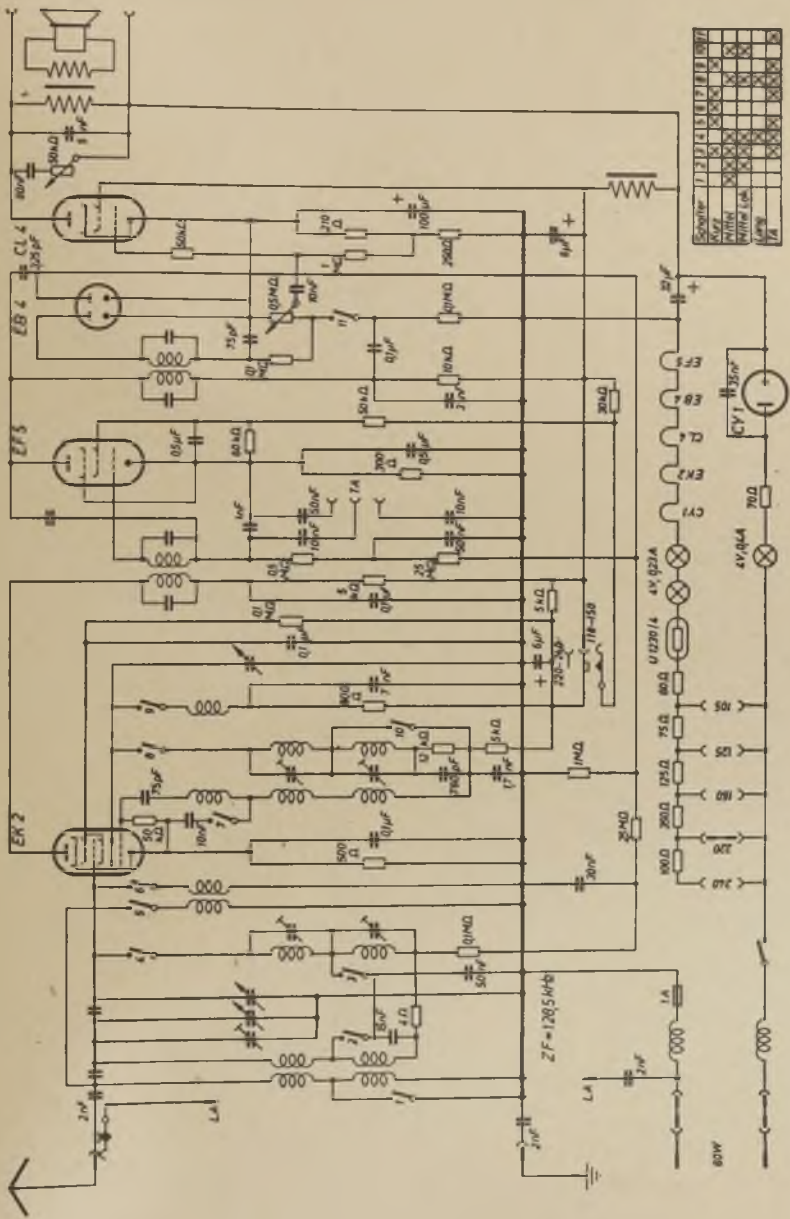
EF 3
EB 4
CL 4
EK 2
CY 1
4 V 921 A
U 12 D 14
4 V 1 R 4
ZF = 1285 kHz
60 W

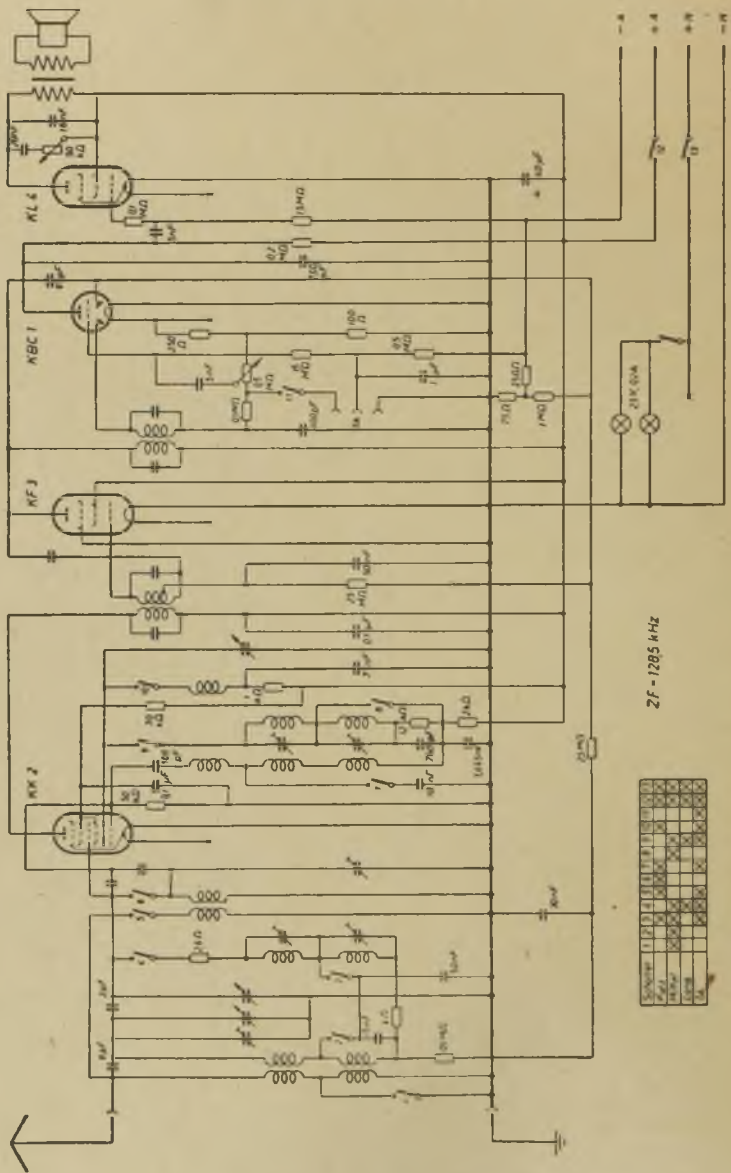
KL 4
KBC 1
KF 3
KK 2
ZF - 1285 kHz

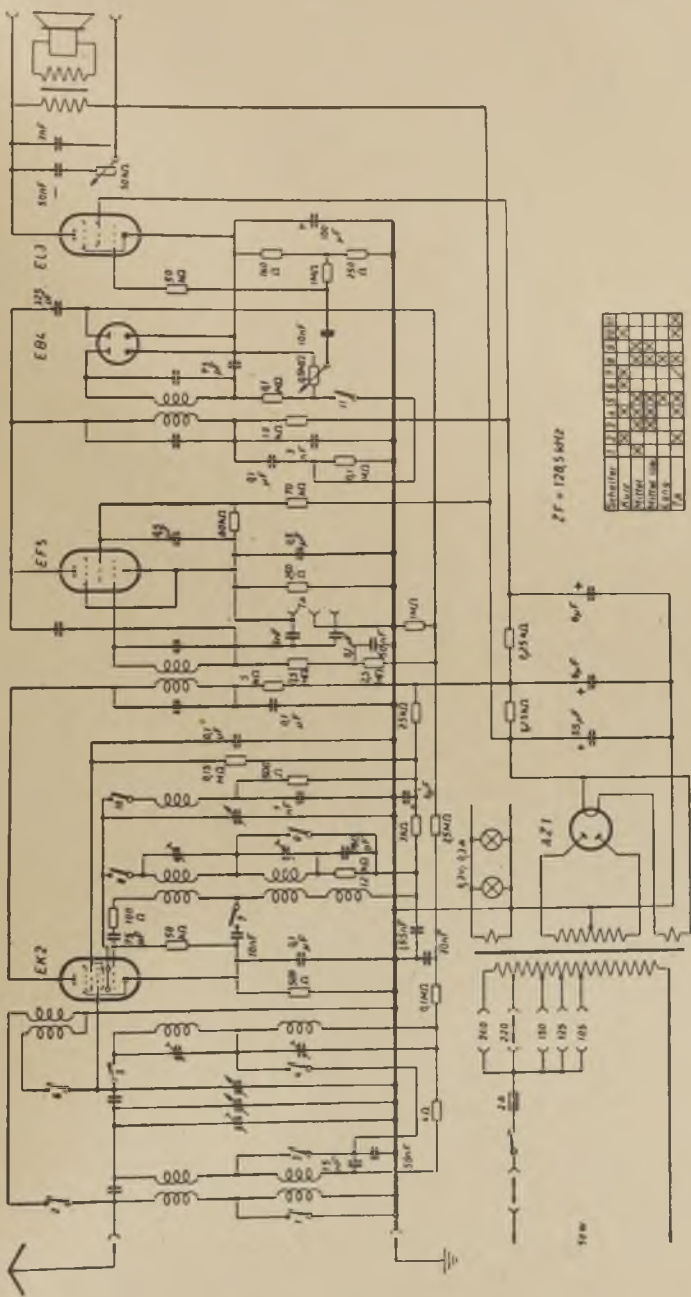
EL
EBL
EF5
EK2
AZ1
ZF = 128,5 kHz
Schalter
Aus
Mitte
Mitte
Mitte
Ein
Ein
1
2
3
4
5
6
7
8
9
10
11
12
240
220
180
125
105

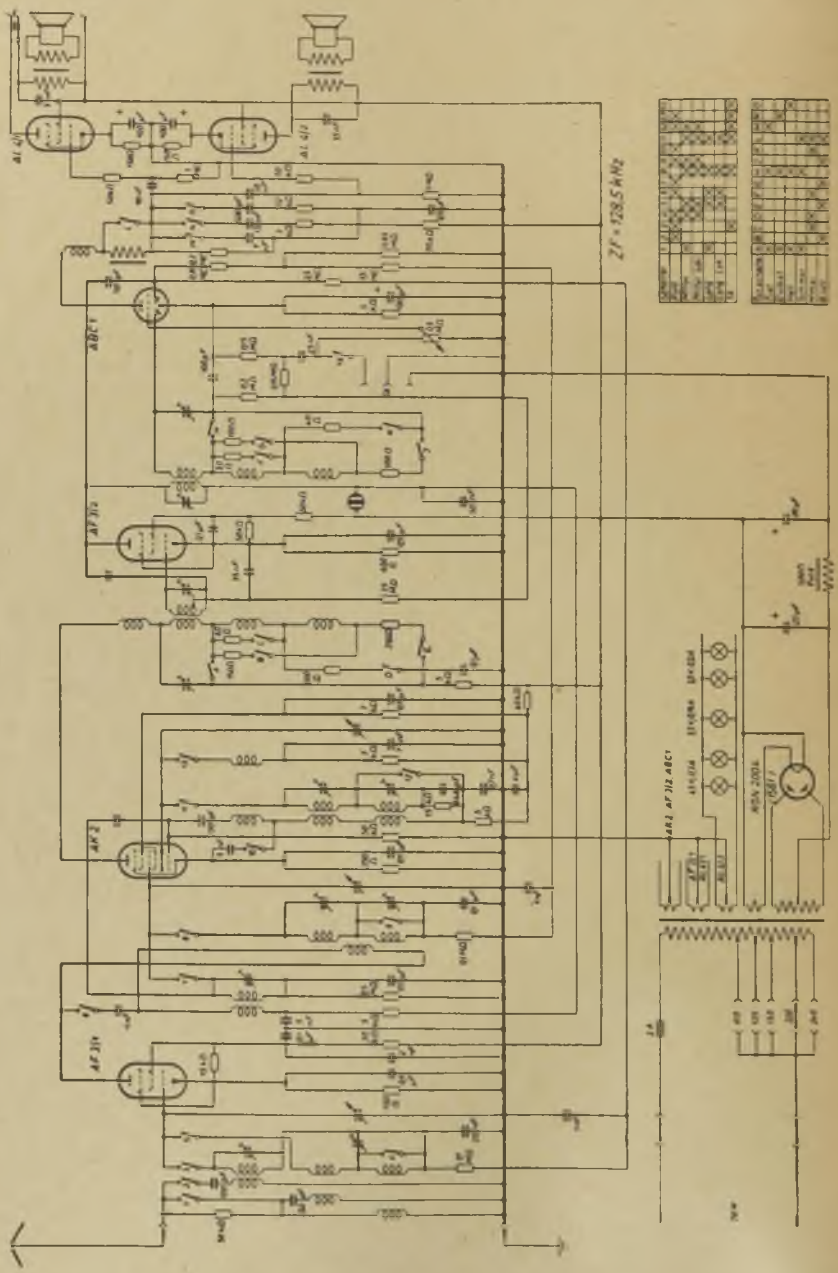
ZF=128,5 kHz
AF 312
AF 311
ABC1
AF 2
AF 311
ABC1 AF 312 ABC1
MSN 2004

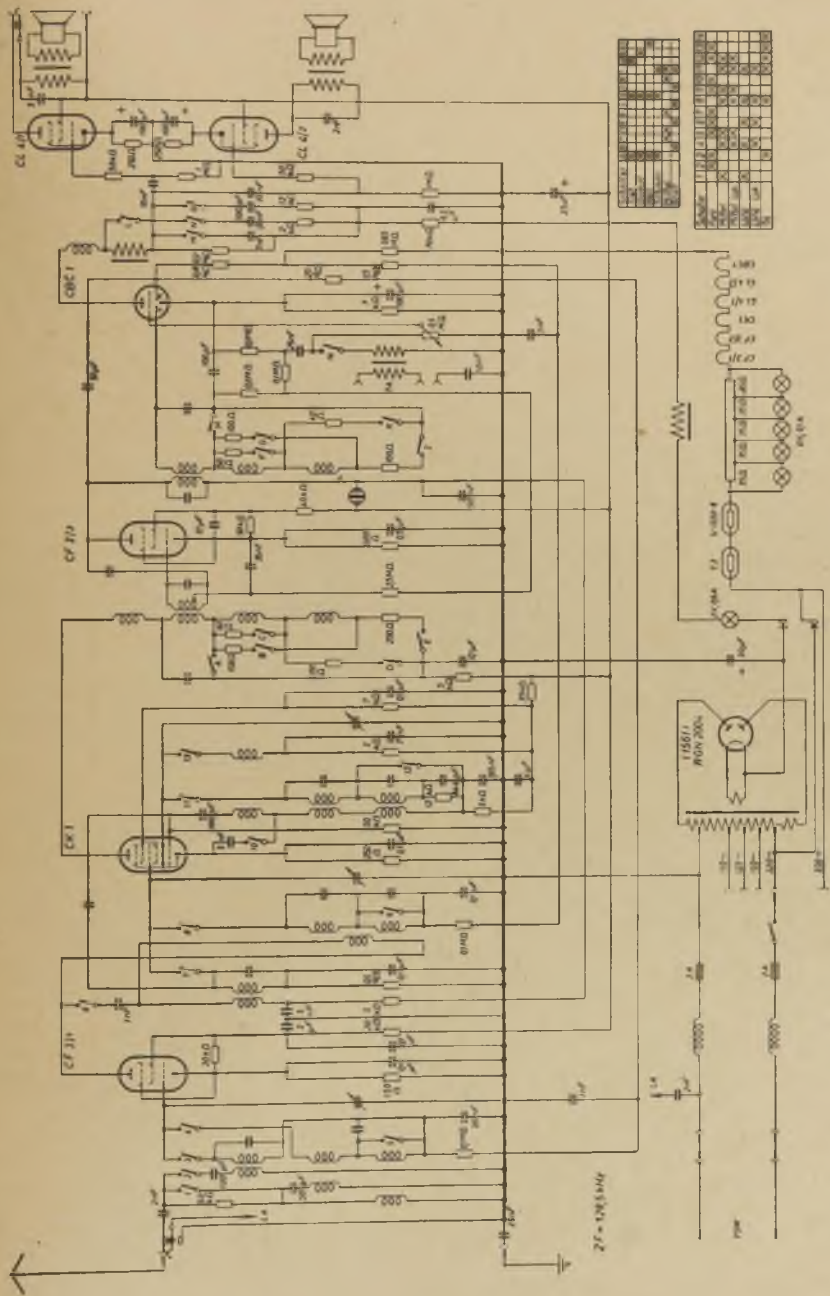

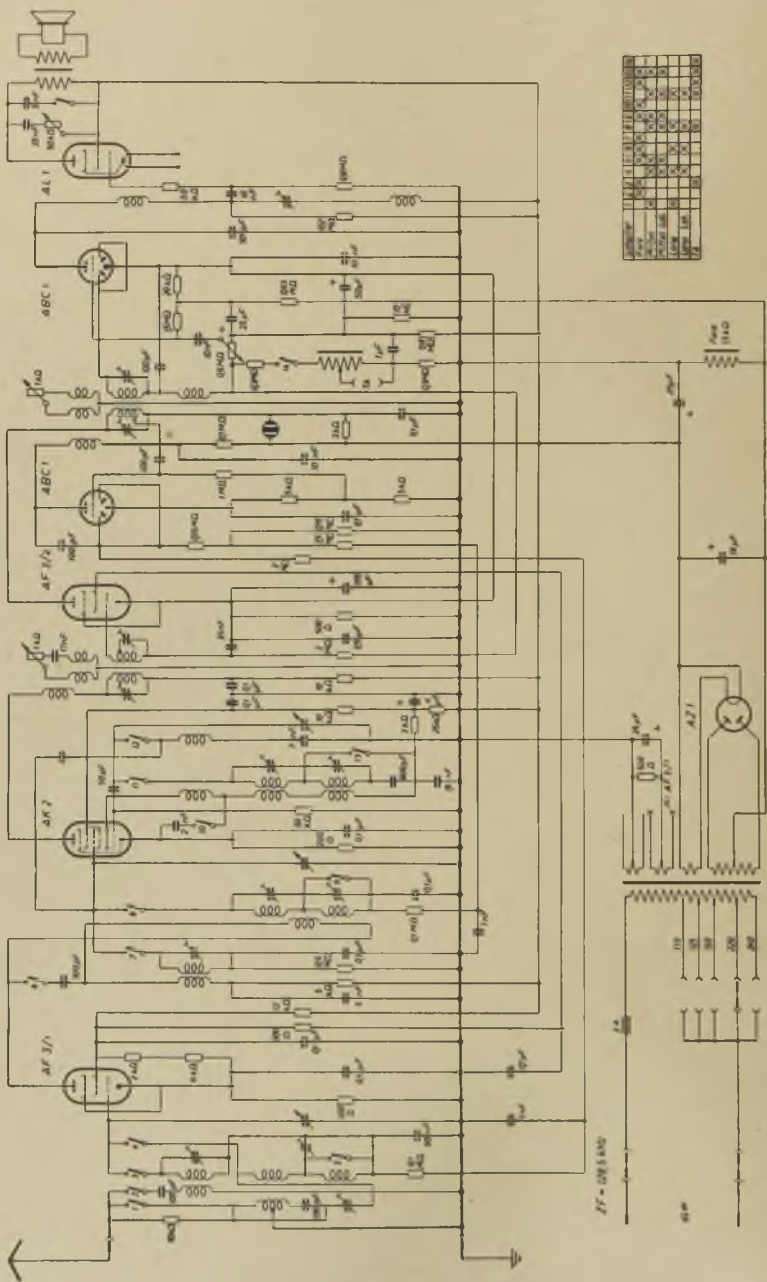
AL 1
ABC 1
ABC 1
AF 1/2
AF 2
AF 3/1
AZ 1

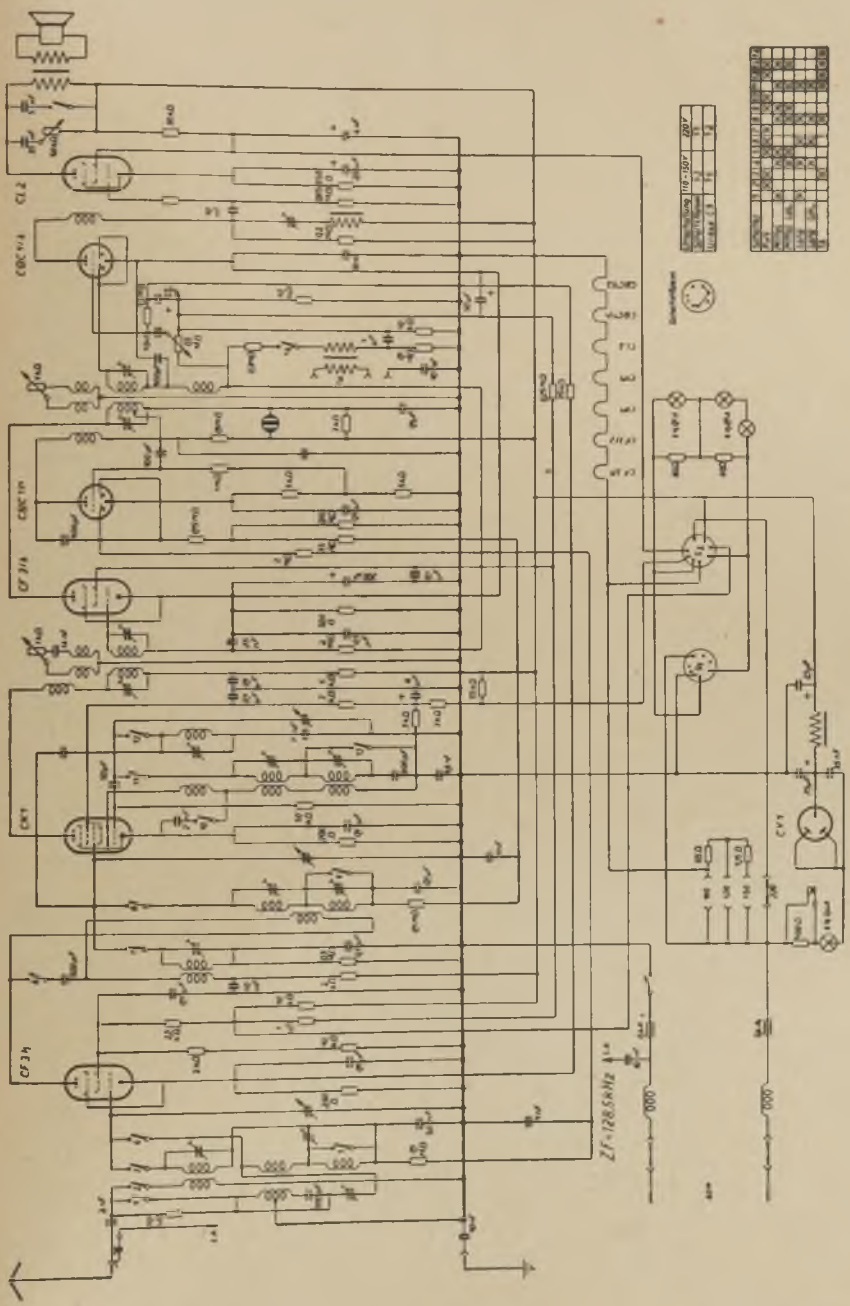
CL2
CBC 1/2
CBC 1/1
CF 3/2
CK1
CF 3/1
ZF=128,5kHz

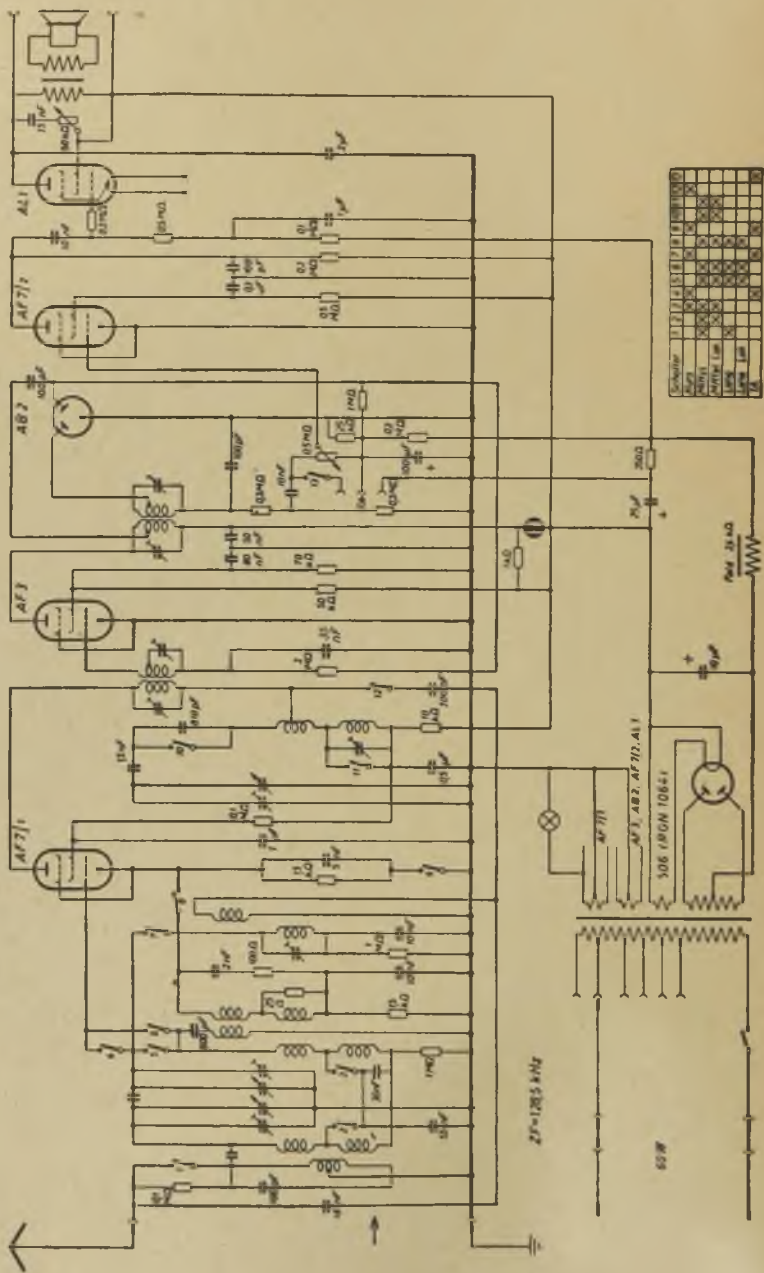
AL1
AF7/2
AB2
AF3
AF7/1
Schalter
Auf
Mitte
Unten
Lw
Mw
Kw
AF7/1
AF3, AB2, AF7/2, AL1
506 (RGN 1064)
ZF=128,5 kHz
60 W

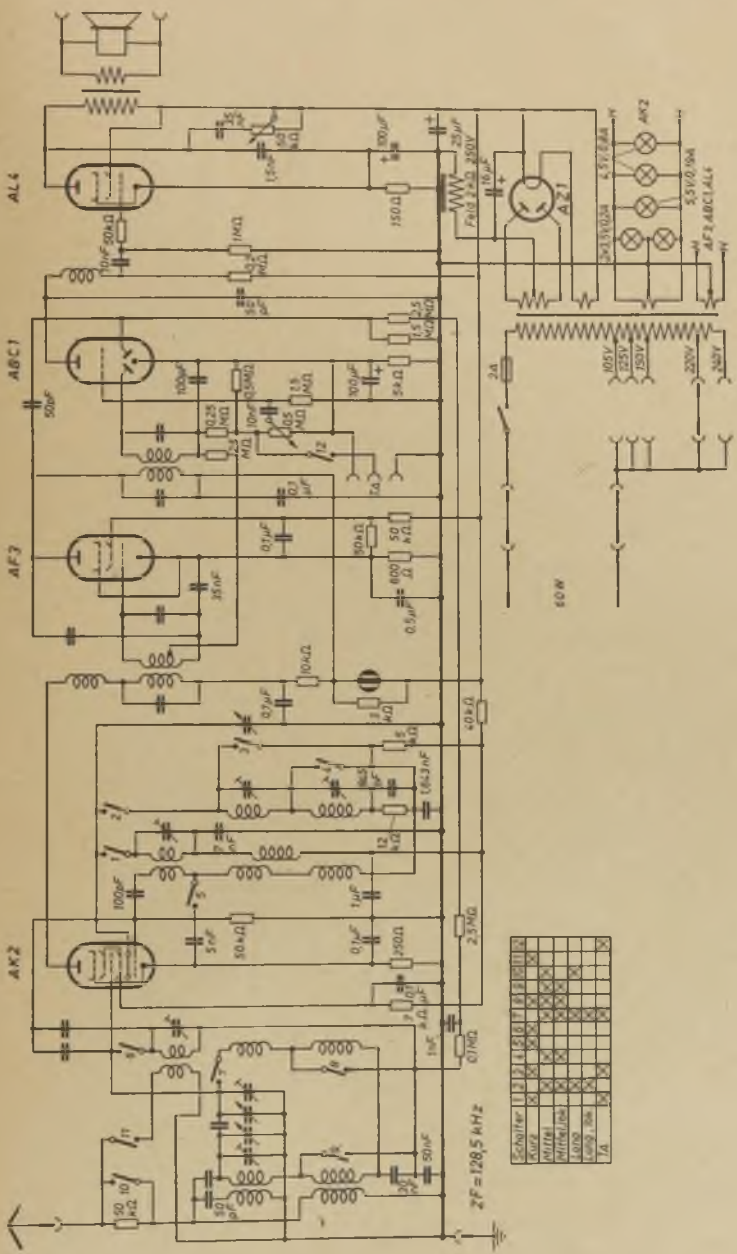
AL4
ABC1
AF3
AK2
AZ1
ZF = 128,5 kHz
60 W
105V
125V
150V
220V
245V
Schalter
Kurz
Mittel
Mittellinks
Lang
Lang links
TA

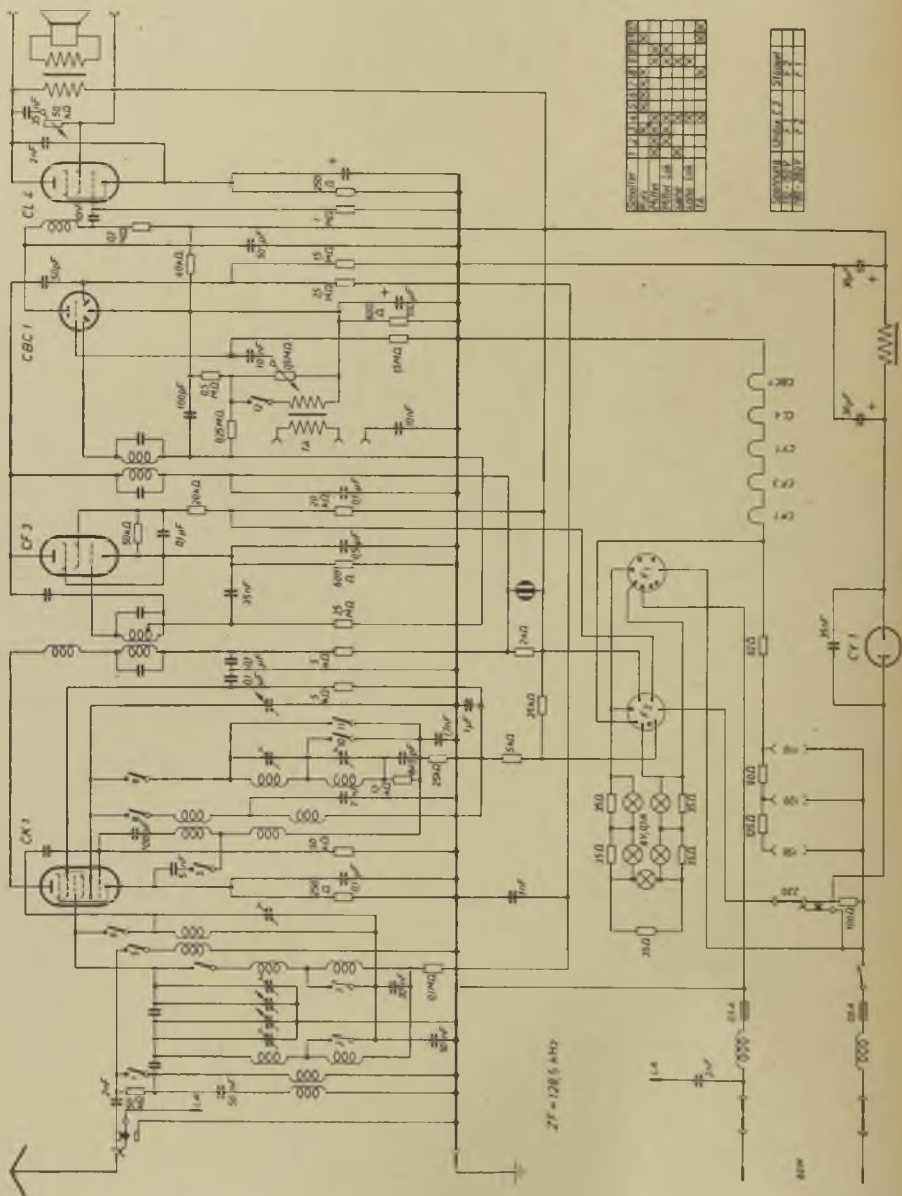
CL 4
CBC 1
CF 3
CX 1
CY 1
ZF = 128,5 kHz

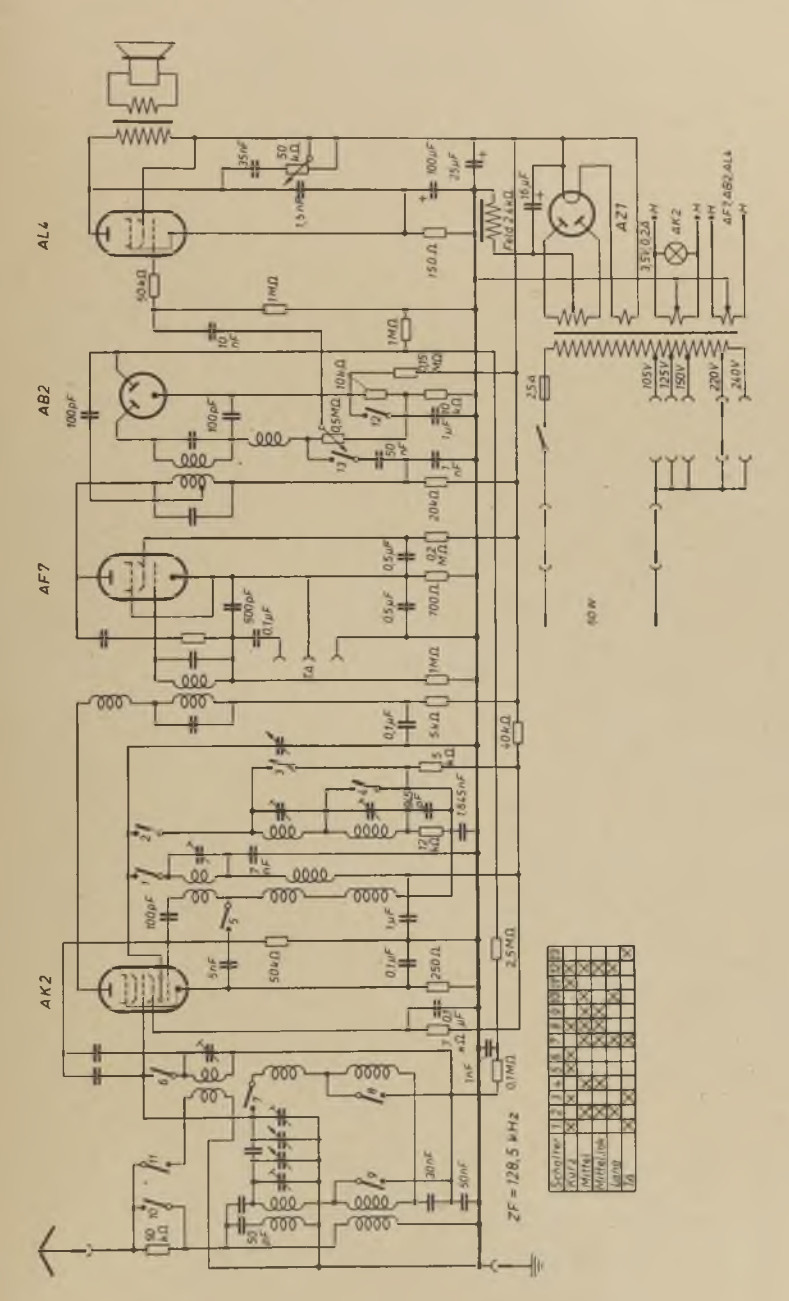
AL4
AB2
AF7
AK2
AZ1
4K2
AF7 AB2 AL4
105V
125V
150V
220V
240V
10W
ZF = 128,5 kHz
Schalter
Kurz
Mittel
Mittellok
Lang
FA

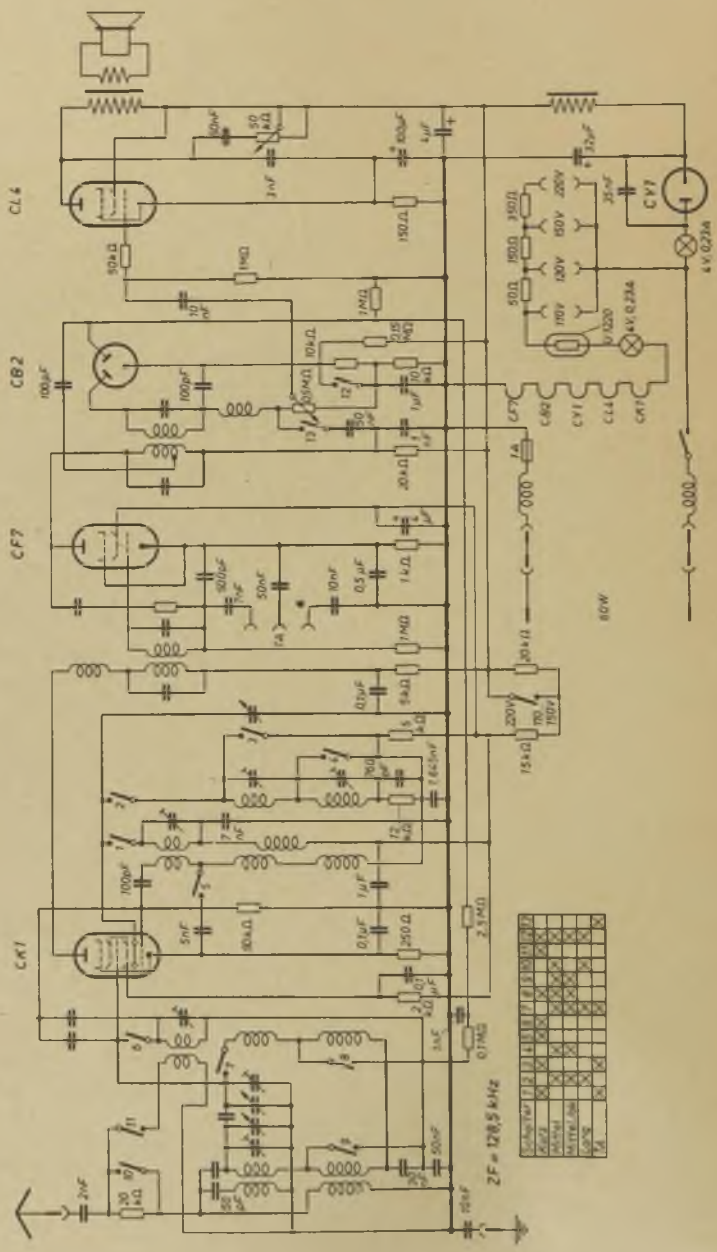
CL4
CB2
CF7
CK1
CY1
4 V 0,23A
ZF = 128,5 kHz

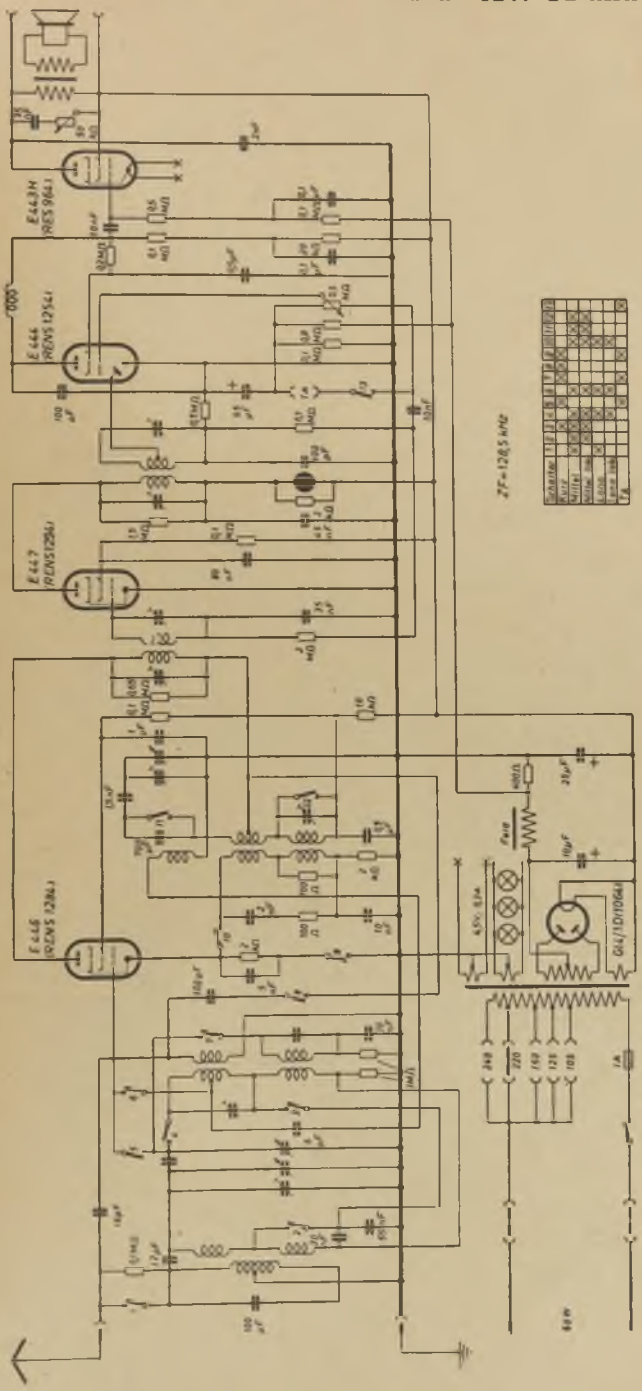
E 443 H
(RES 964)
E 444
(RENS 1254)
E 447
(RENS 1264)
E 446
(RENS 1284)
ZF=128,5 kHz
Kanäle
Kurz
Mittel
Lang
Lang 2
Lang 3
Ge
Gr
Rot
Sw
Br
Ge
Ge
Gr
Rot
Sw
Br
Ge
Ge
Gr
Rot
Sw
Br
Ge

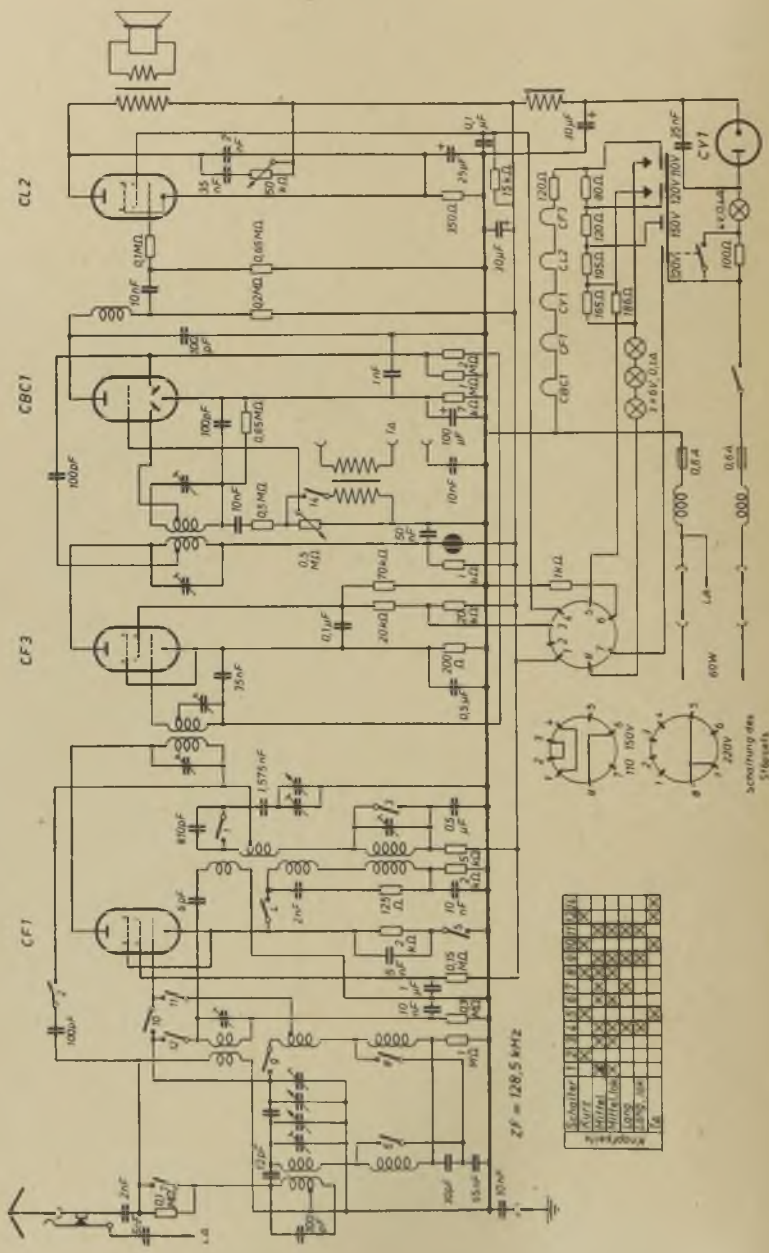
CL2
CBC1
CF3
CF1
CV1
ZF = 128,5 kHz
Schaltung des Signals
110 150V
220V
60W

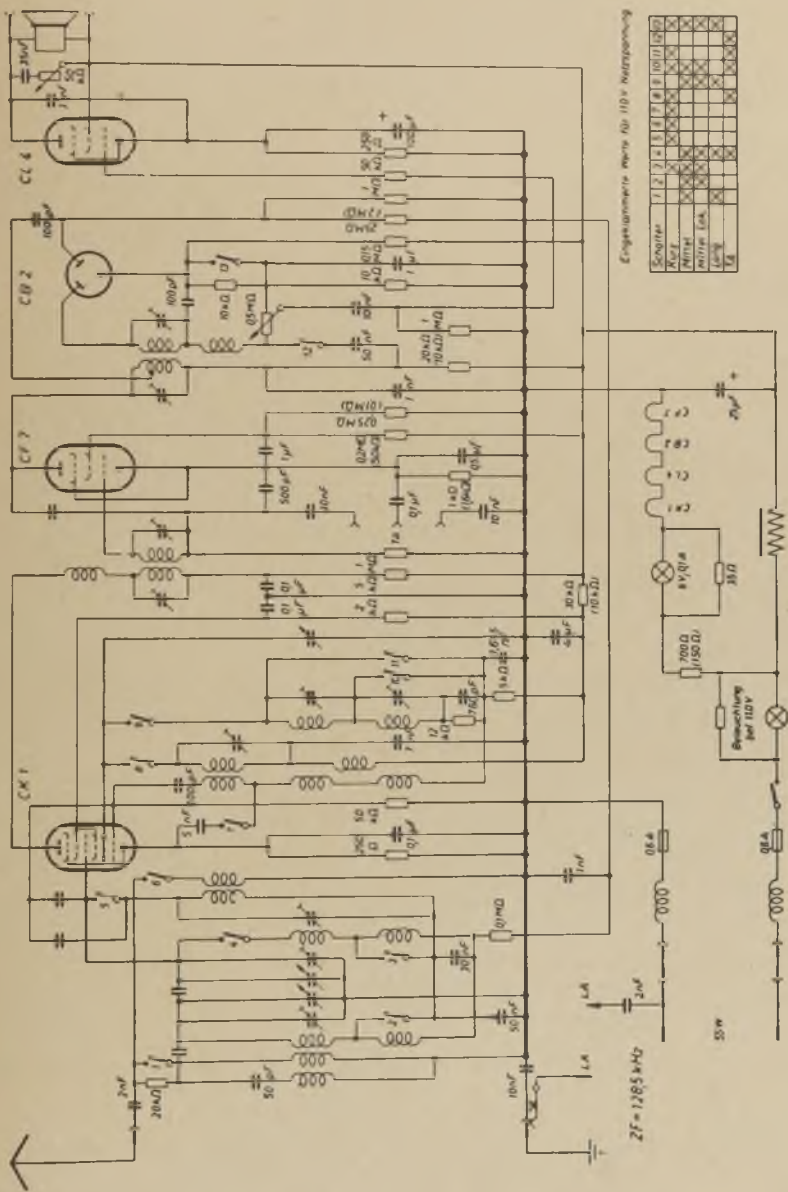
CL 4
CB 2
CF 7
CK 1
Eingangswerte für 110 V Netzspannung
Schalter
Kurz
Mittel
Mittel Ein.
Lang
Eg
Bremschaltung bei 110 V
ZF = 1285 kHz

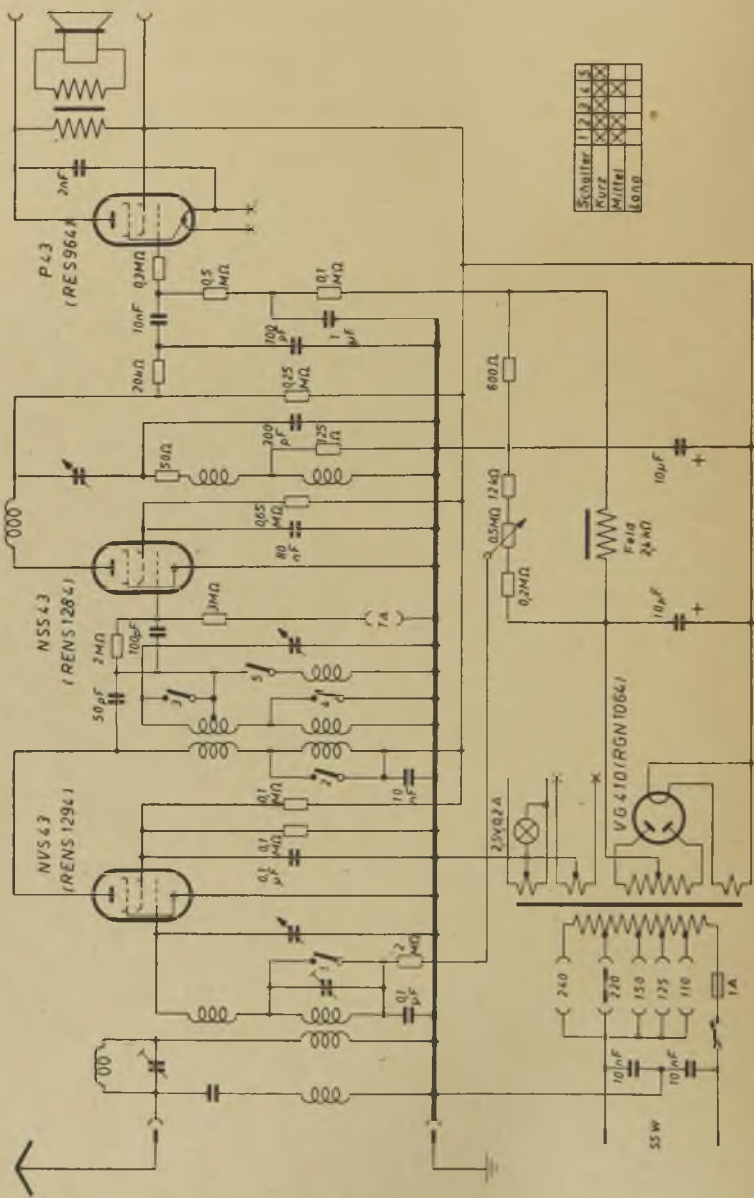
P43
(RES964)
NSS43
(RENS1284)
NVS43
(RENS1294)
VG410 (RGN1064)
Schalter
Kurz
Mittel
Lang
Feld
24kΩ
55W

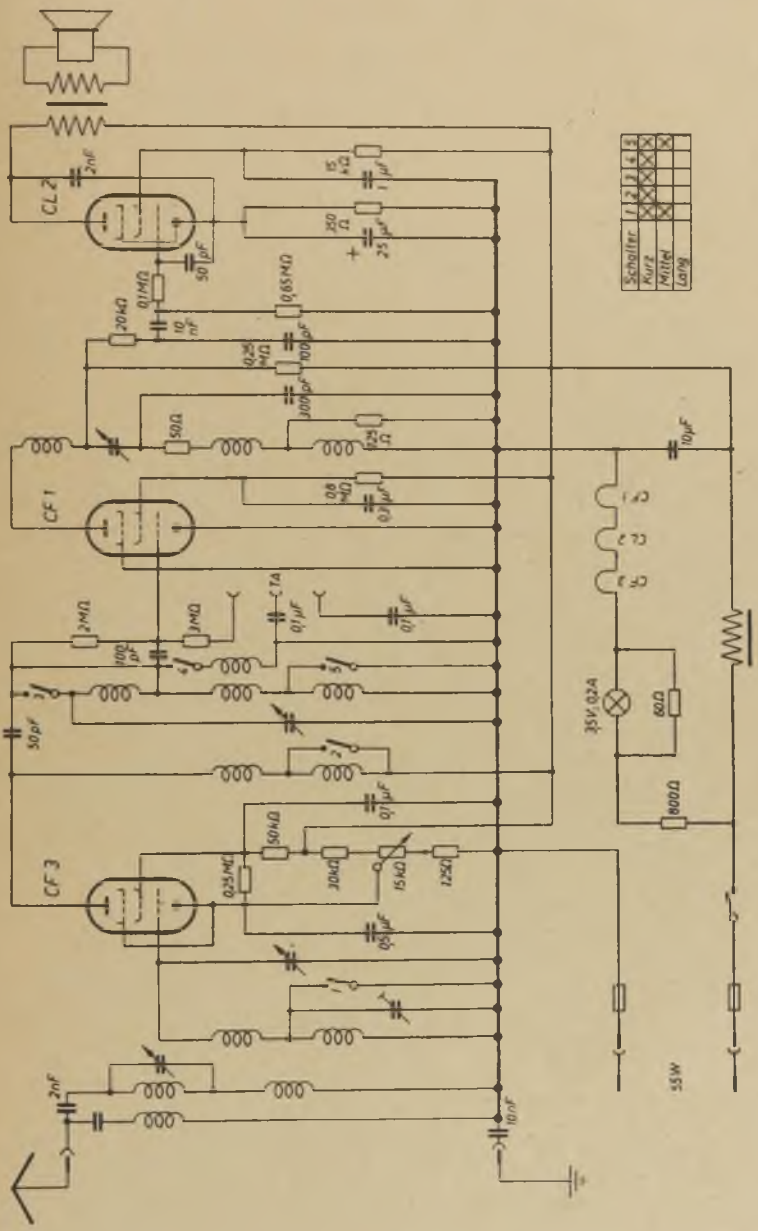
CL 2
CF 1
CF 3
Schalter
Kurz
Mittel
Lang
35V; 0,3A
60Ω
800Ω
55W

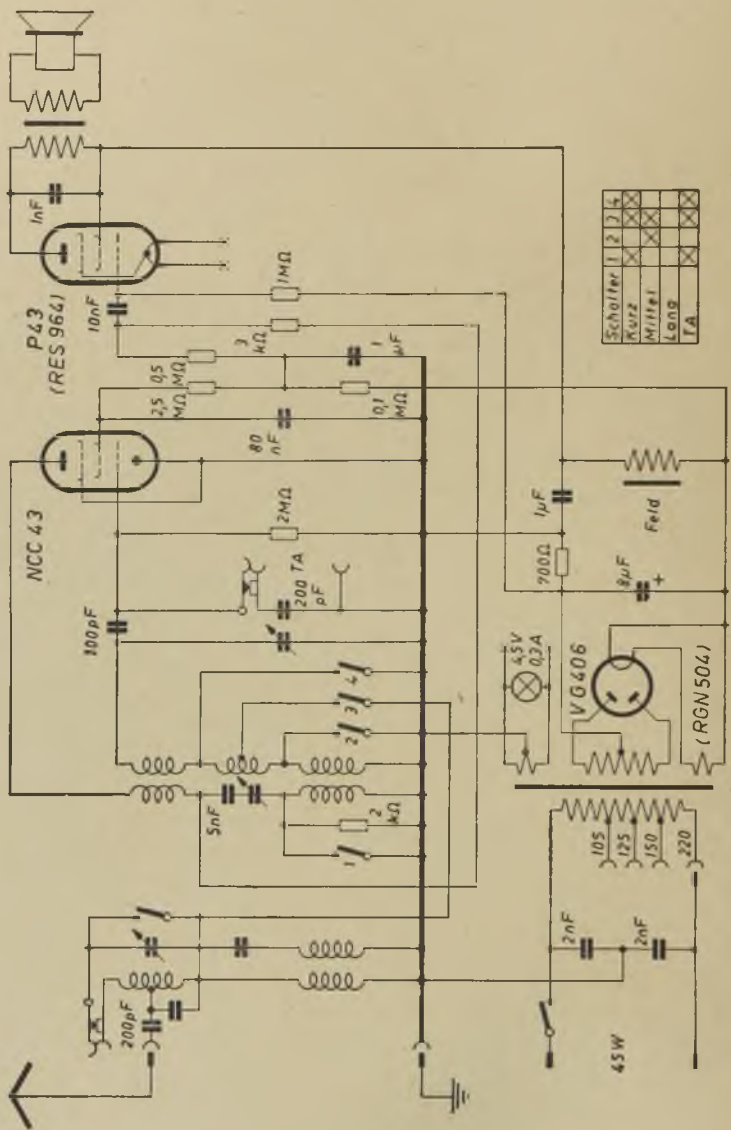
P43
(RES 964)
NCC 43
VG 406
(RGN 504)
Schalter 1 2 3 4
Kurz
Mittel
Lang
TA
Feld
45 W
1nF
10nF
1MΩ
3 kΩ
1 µF
0,5 MΩ
2,5 MΩ
0,1 MΩ
80 nF
2MΩ
200 TA pF
100pF
1µF
700Ω
8µF
4,5V 0,2A
5nF
2 kΩ
105
125
150
220
2nF
2nF
200pF

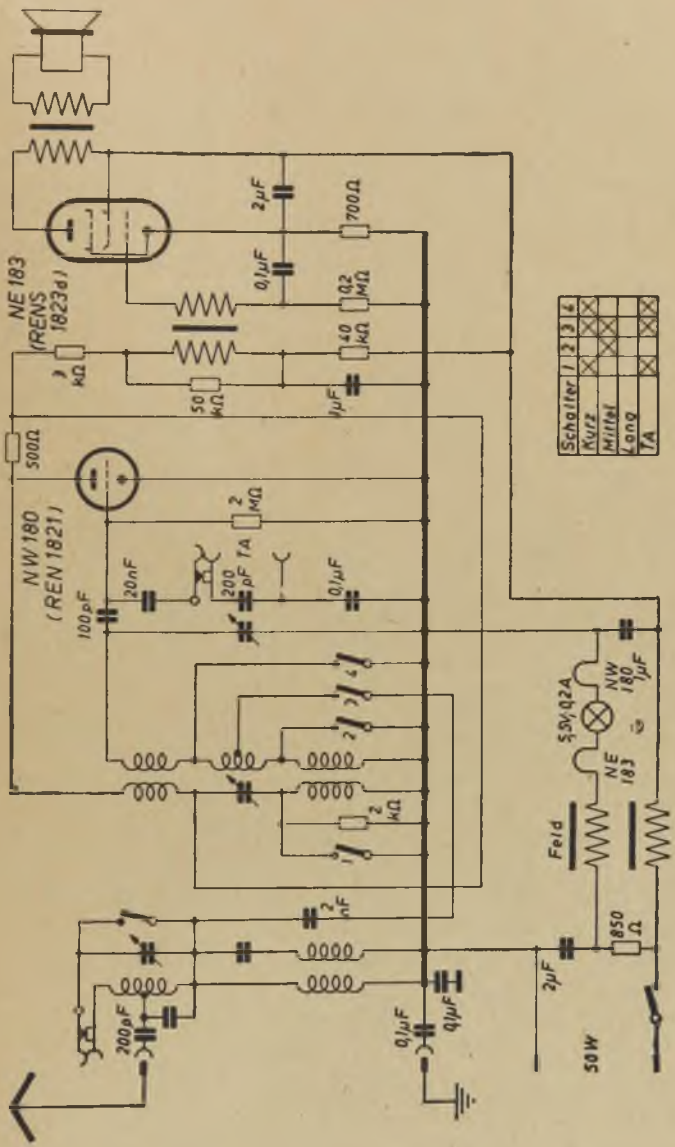
NE 183
(RENS 1823d)
NW 180
(REN 1821)
Schalter 1 2 3 4
Kurz
Mittel
Lang
TA
Feld
SW
2μF
0,1μF
700Ω
0,2 MΩ
40 kΩ
1μF
50 kΩ
1 kΩ
500Ω
2 MΩ
20nF
200 pF TA
100pF
2 kΩ
2 nF
200pF
850 Ω
NW 180 1μF
SSV 02A
NE 183

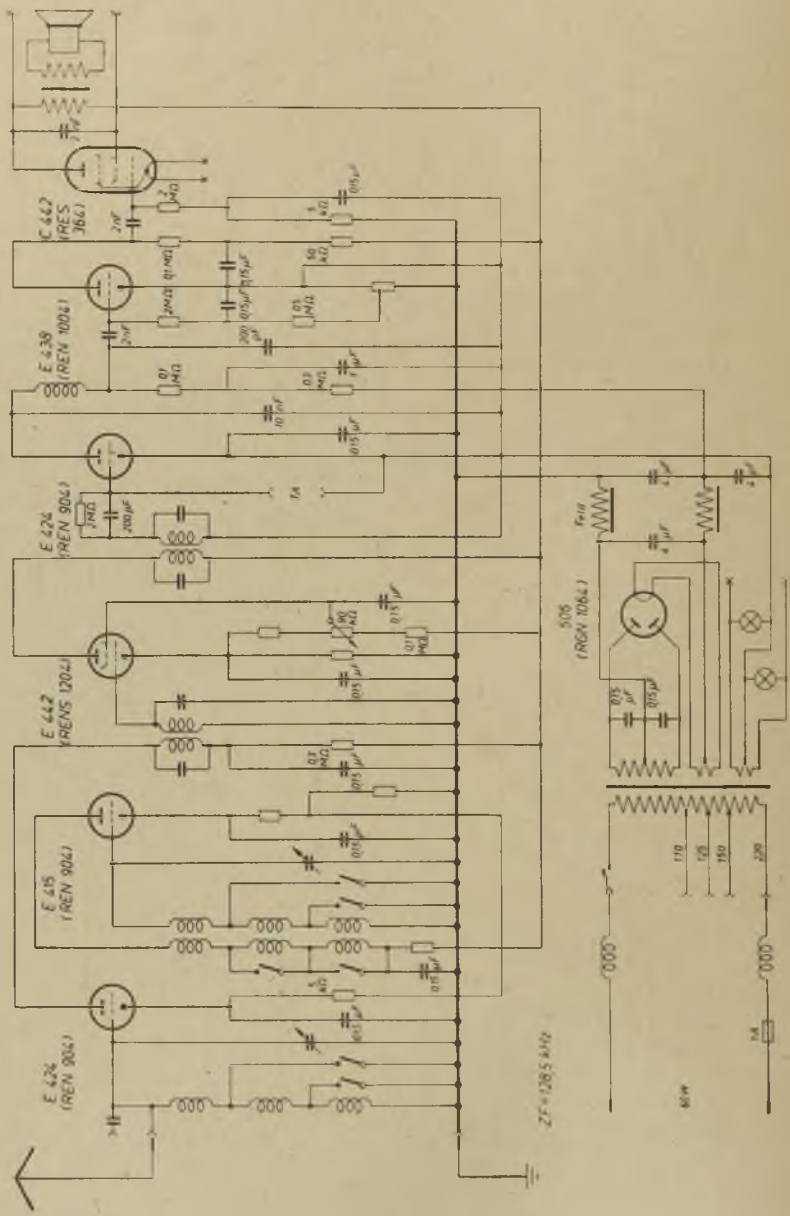
E 442
(RES 364)
E 439
(REN 1004)
E 424
(REN 904)
E 442
(RENS 1204)
E 415
(REN 904)
E 424
(REN 904)
505
(RGN 1064)
ZF = 128,5 kHz

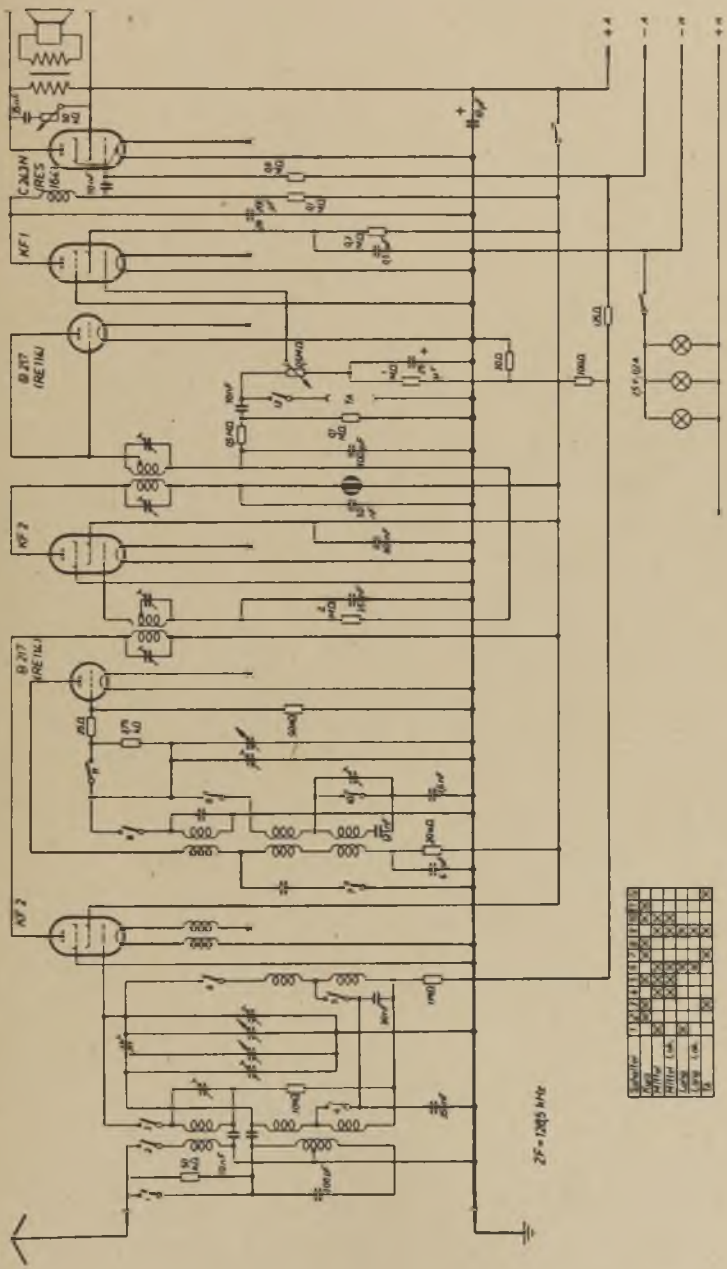
CALDM
(RES
(6K)
KF1
B 217
(RETIL)
KF2
B 217
(RETIL)
KF3
25 = 1285 kHz

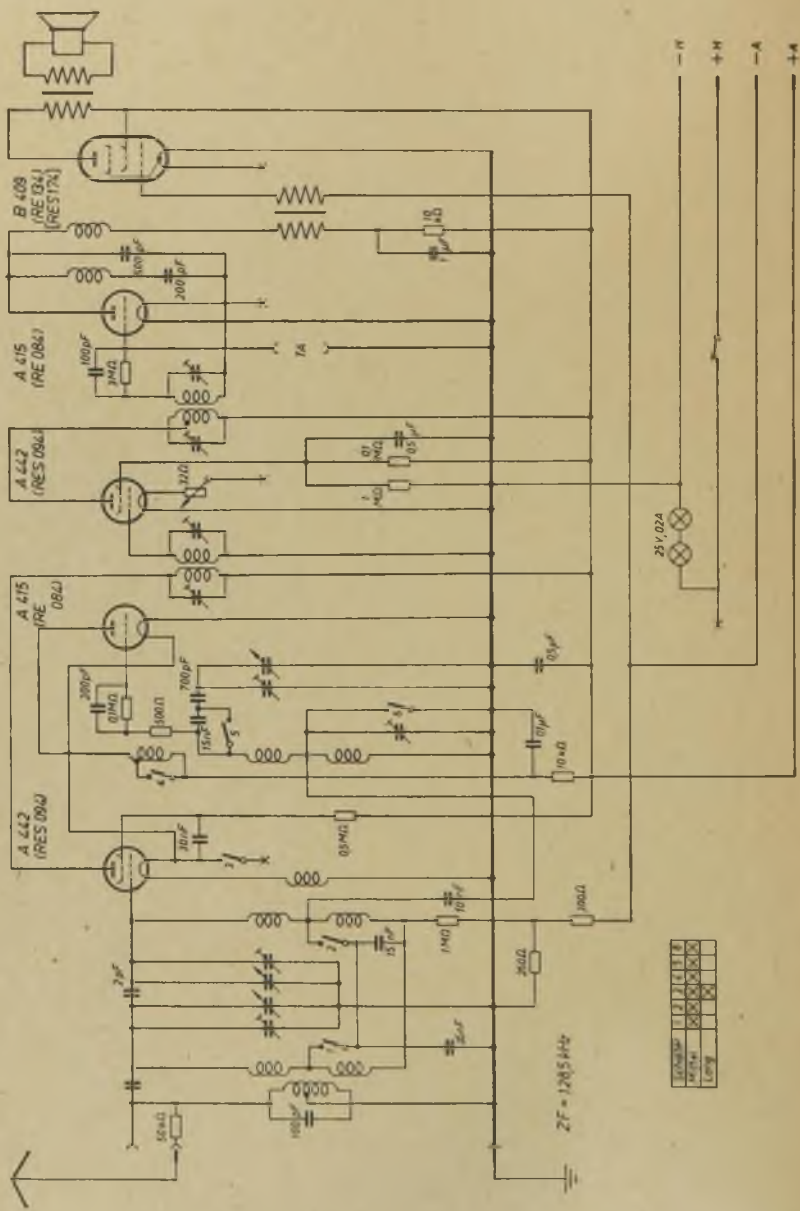
B 408
(RE 134)
(RES 174)
A 415
(RE 084)
A 442
(RES 094)
A 475
(RE 084)
A 442
(RES 094)
25 V, 0,2 A
ZF = 128,5 kHz

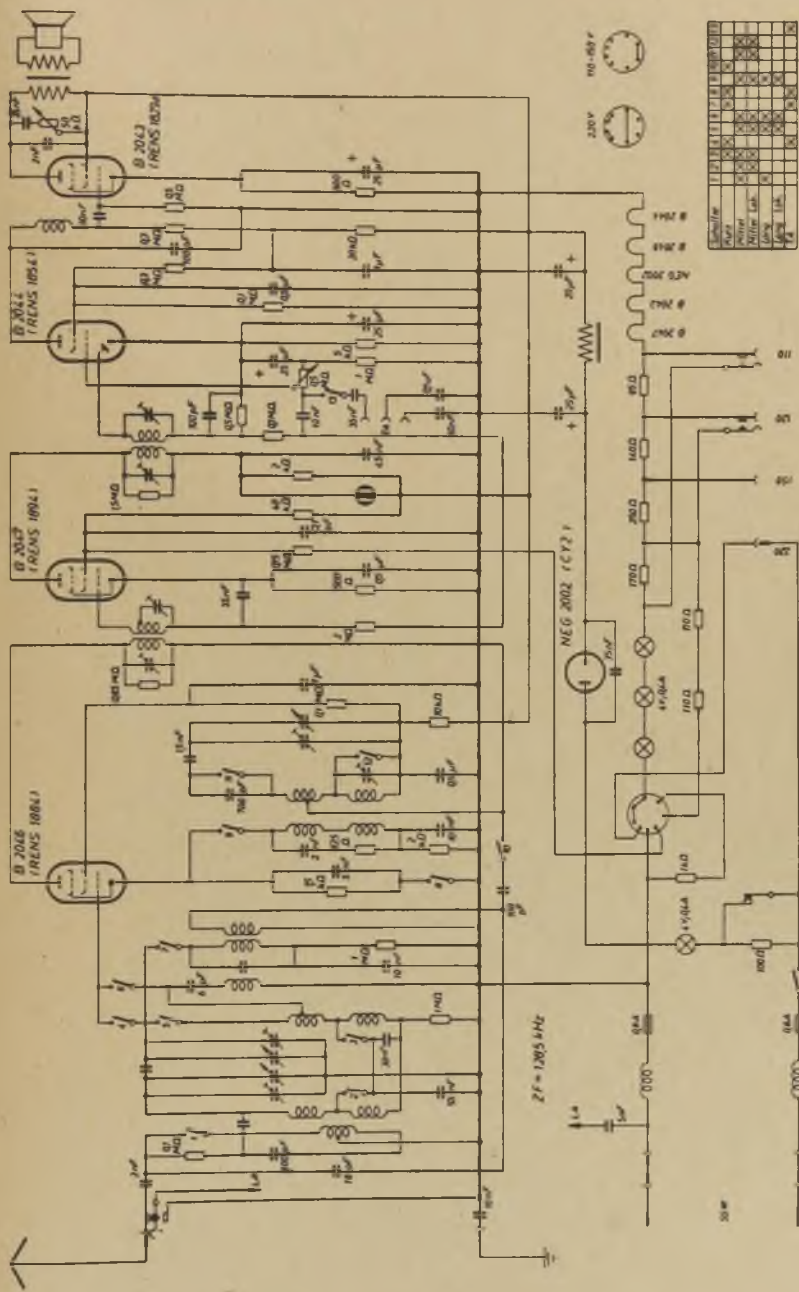
B 2043
(RENS 1874)
B 2044
(RENS 1854)
B 2049
(RENS 1894)
B 2046
(RENS 1864)
NEG 2002 (EY21)
ZF = 1,285 kHz
220V
110-127 V
Schalter
Port
Mittel
Lang
UKW
Ext
110
220
240

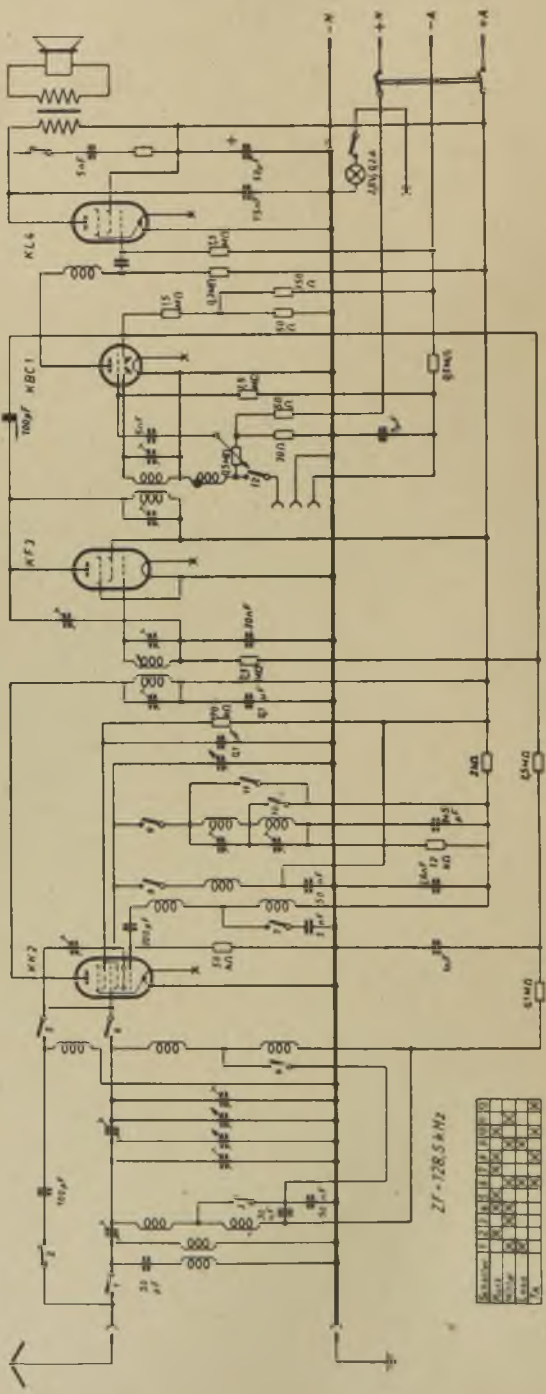
KL4
KBC1
KF3
KF2
ZF-128,5 kHz

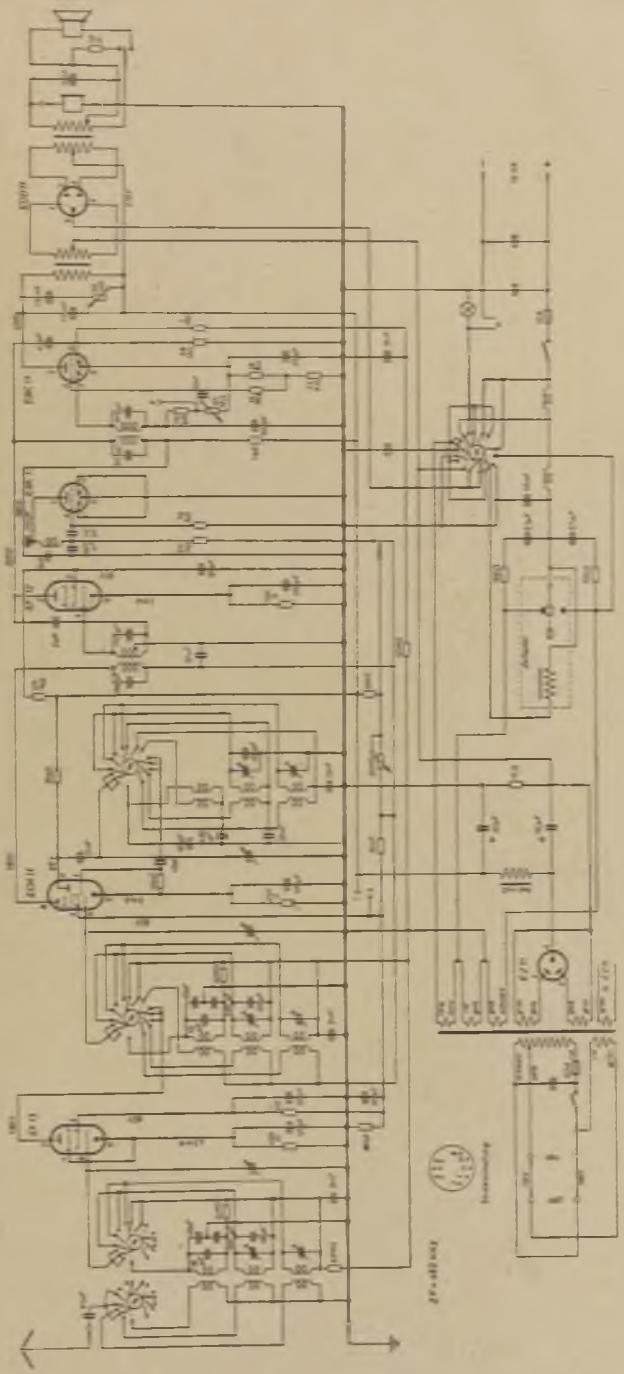

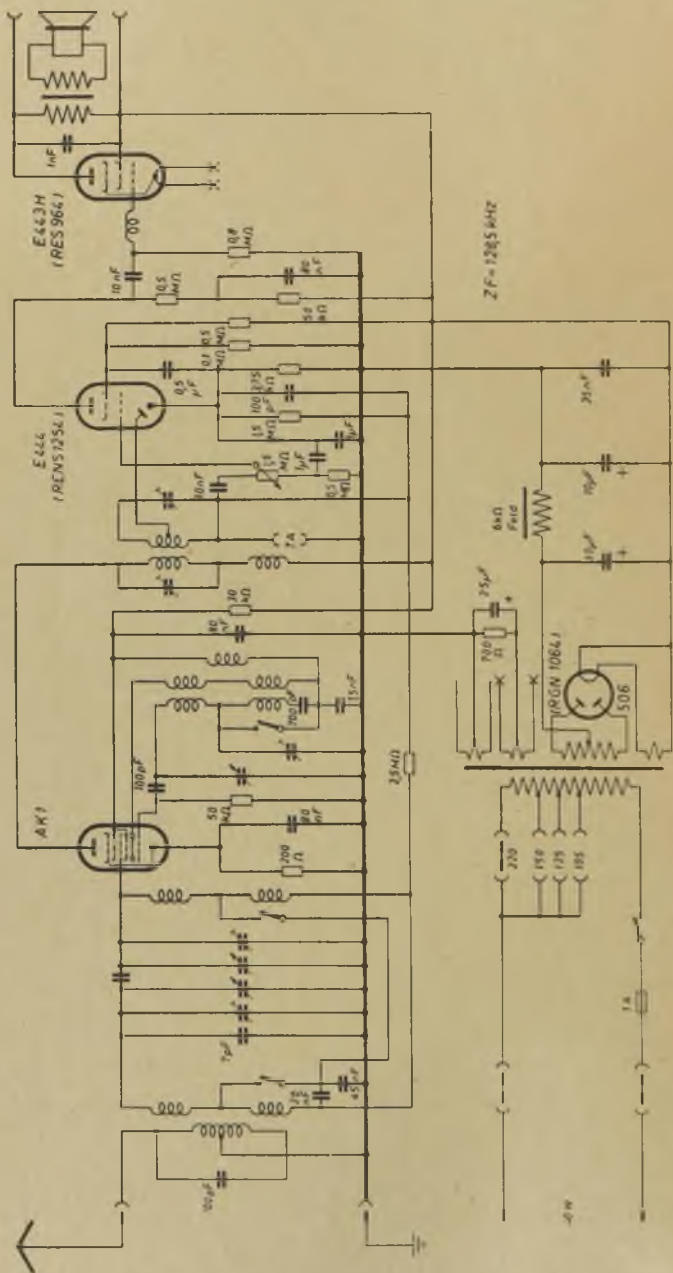
E443H
(RES964)
E444
(REN1254)
AK1
ZF=1285 kHz
6kΩ
Feld
(RGN 1064)
506
220
150
125
105
1A

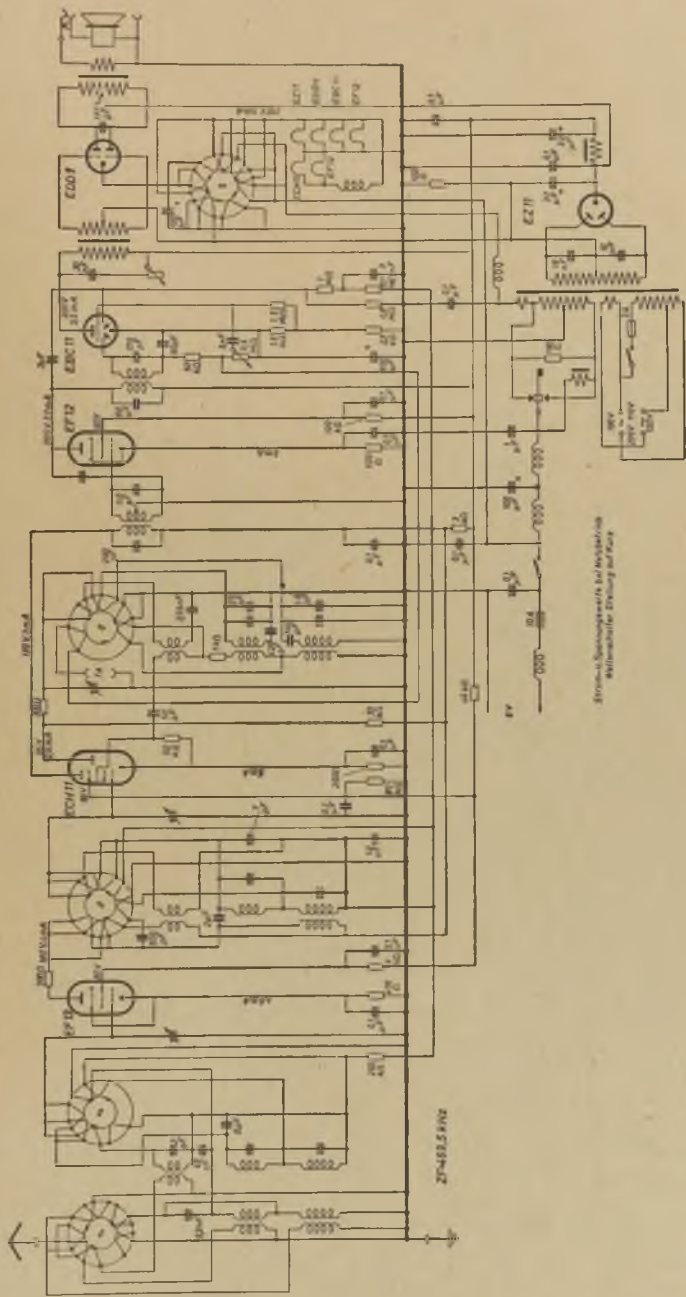

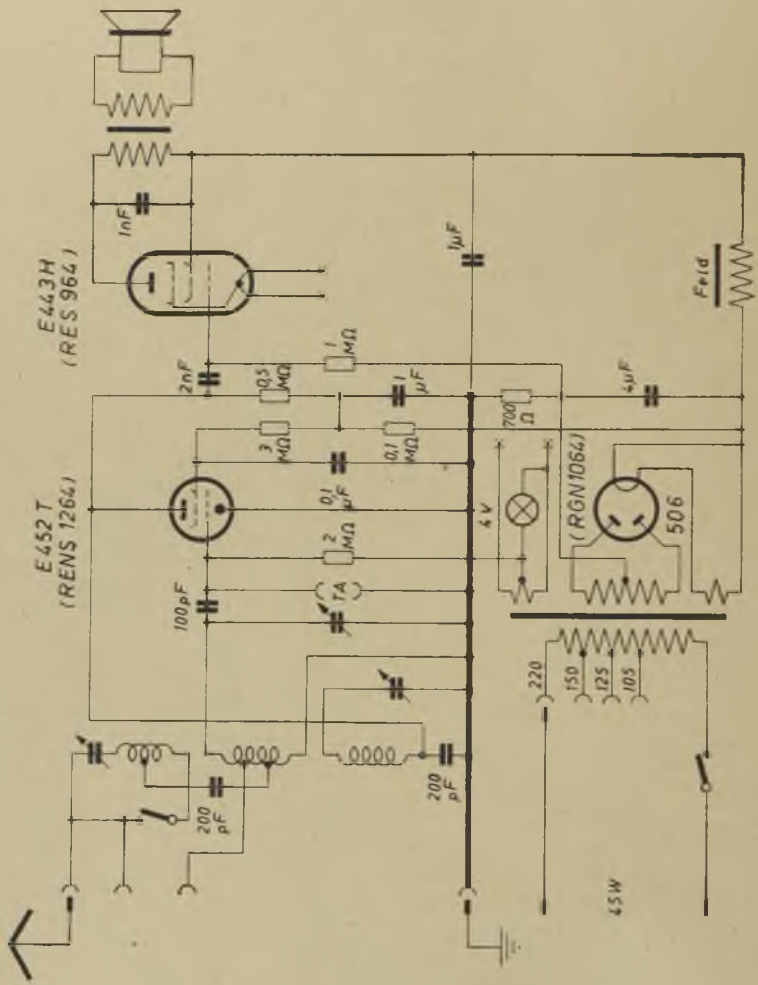
E443H
(RES 964)
E452T
(RENS 1264)
1nF
2nF
0,5 MΩ
1 MΩ
3 MΩ
0,1 MΩ
1 µF
0,1 µF
2 MΩ
TA
100pF
200 pF
200 pF
1µF
4V
700 Ω
4µF
Feld
(RGN1064)
506
220
150
125
105
45W

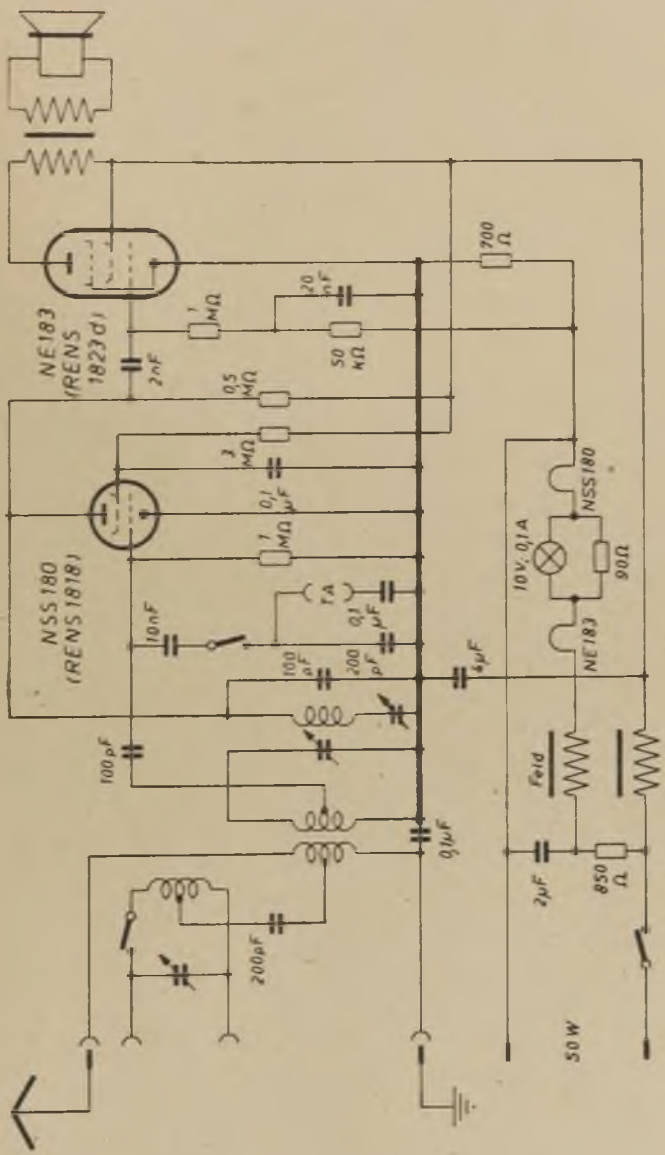
NE183
(RENS
1823d)
NSS180
(RENS1818)
2nF
1 MΩ
20 nF
50 kΩ
0,5 MΩ
3 MΩ
0,1 μF
1 MΩ
10nF
F.A
0,1 μF
100 pF
200 pF
100pF
200pF
0,1μF
6μF
700 Ω
NSS180
10V. 0,1A
90Ω
NE183
Feld
2μF
850 Ω
50 W

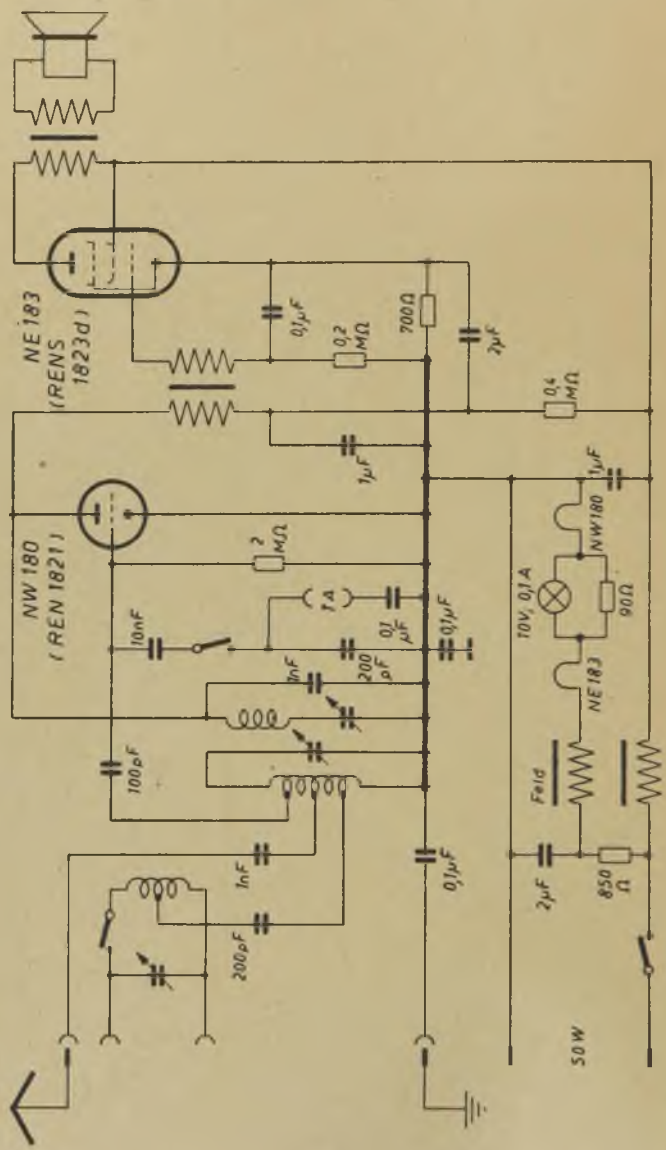
NE 183
(RENS
1823d)
NW 180
(REN 1821)
0,1µF
0,2
MΩ
700Ω
2µF
0,4
MΩ
1µF
2
MΩ
1A
0,1
µF
0,1µF
10nF
1nF
200
pF
100pF
1nF
200pF
0,1µF
1µF
NW180
10V, 0,1A
90Ω
NE183
Feld
2µF
850
Ω
50W

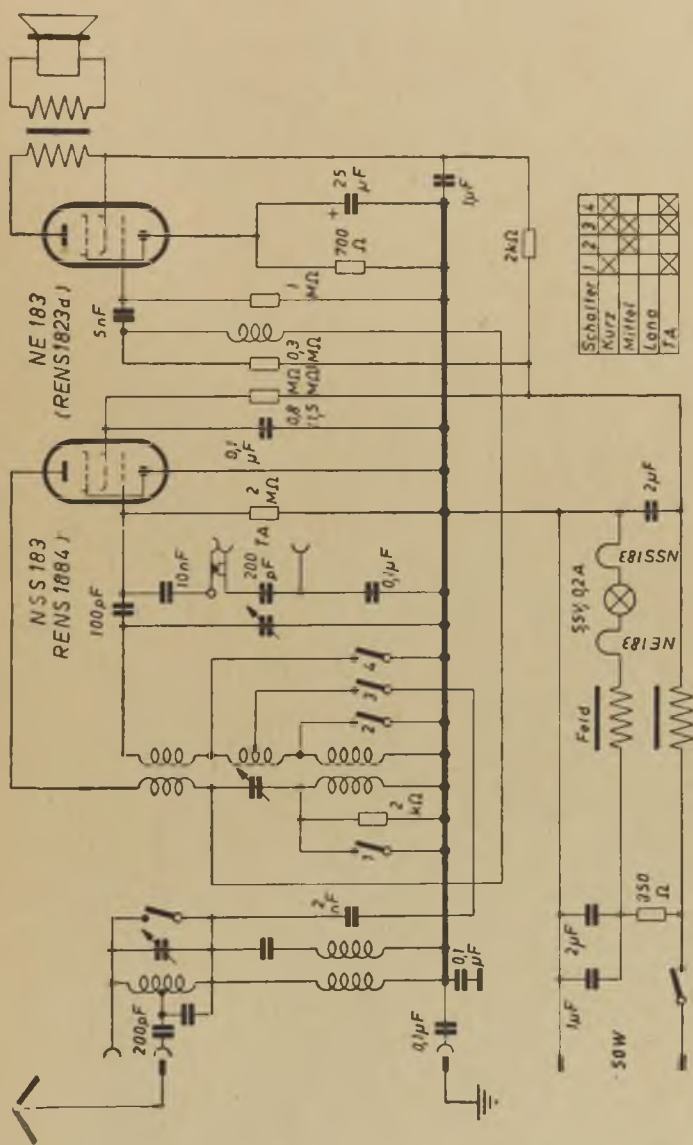
NE 183
(RENS1823d)
NSS 183
RENS1884)
5nF
100pF
10nF
200 pF TA
0,1 µF
2 MΩ
0,8 MΩ
0,3 MΩ
1,5 MΩ
1 MΩ
700 Ω
25 µF
1µF
2kΩ
2 kΩ
2nF
200pF
0,1 µF
0,1µF
2µF
NSS183
NE183
55V 0,2A
Feld
250 Ω
1µF
50W
Schalter 1 2 3 4
Kurz
Mittel
Lang
TA

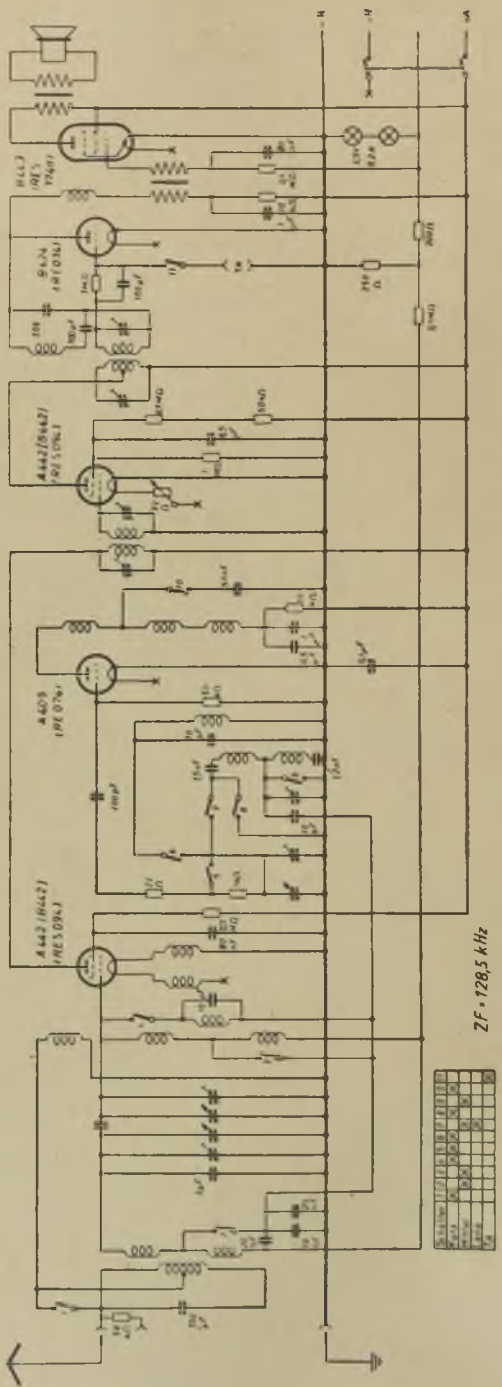
ZF = 128,5 kHz

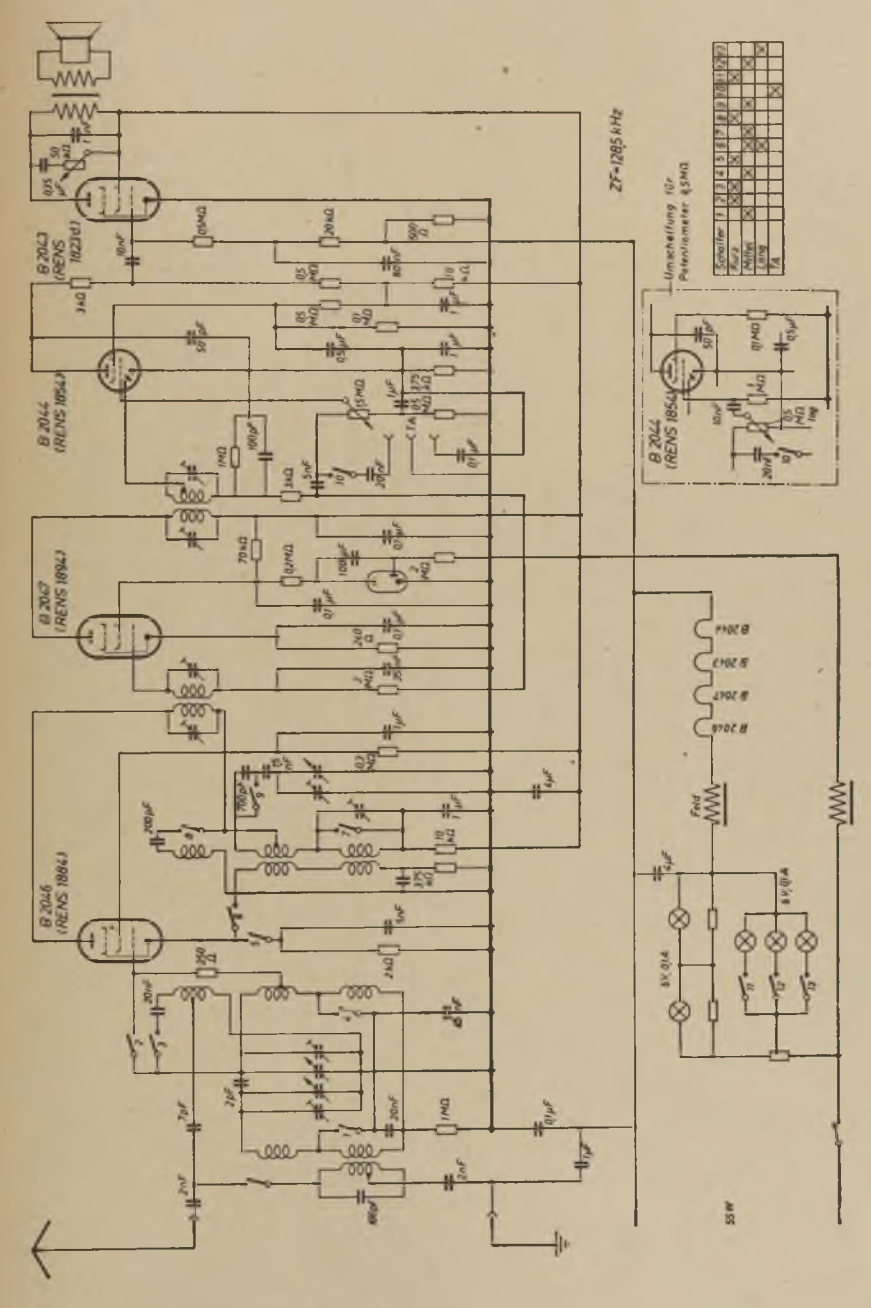
B 2043
(RENS 1820d)
B 2044
(RENS 1894)
B 2047
(RENS 1894)
B 2046
(RENS 1894)
B 2044
(RENS 1854)
ZF=1285 kHz
Umschaltung für
Potentiometer 0,5MΩ
Schalter
Aus
Mittel
Lang
TA
B 2014
B 2014
B 2014
B 2014
Feld
SX 014
SX 014
55W

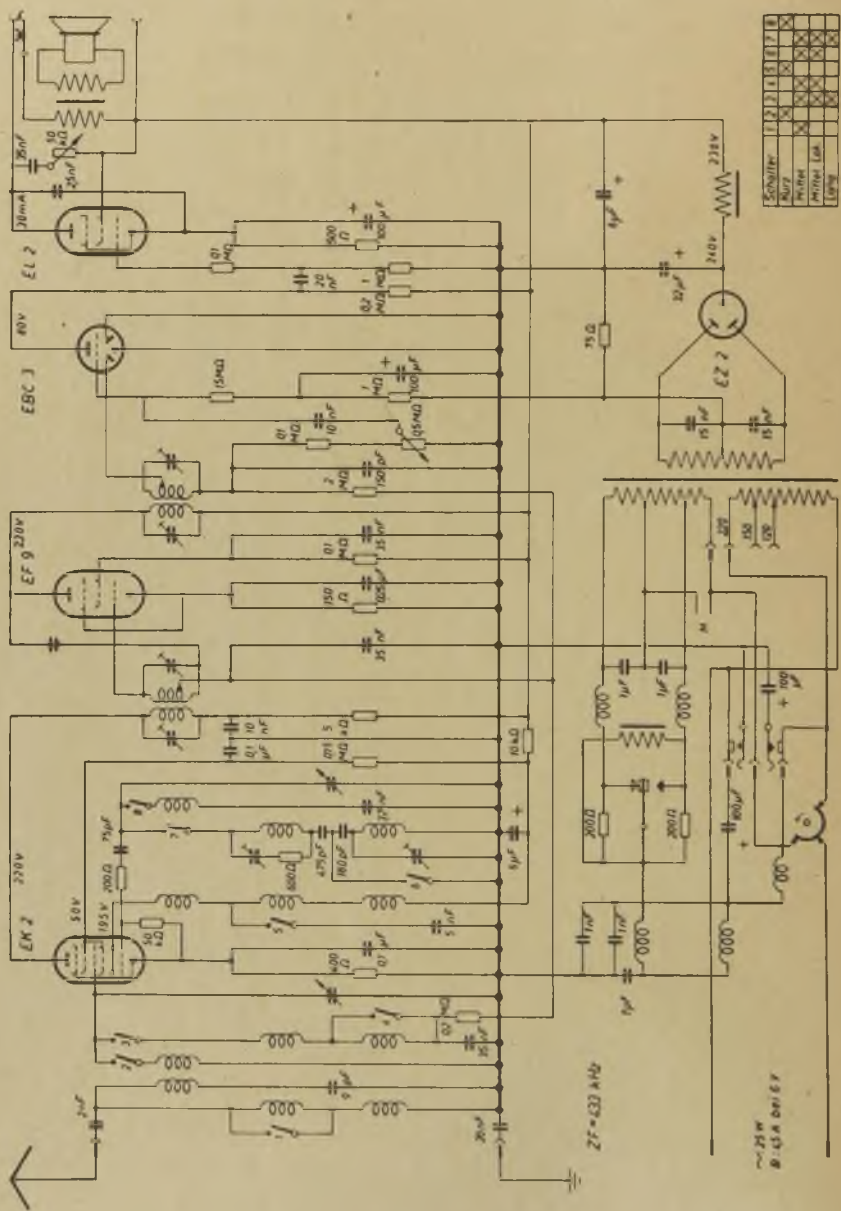
EL 2
EBC 1
EF 9
EK 2
EZ 2
Schalter
Kurz
Mittel
Mittel Lok
Lang
ZF = 473 kHz

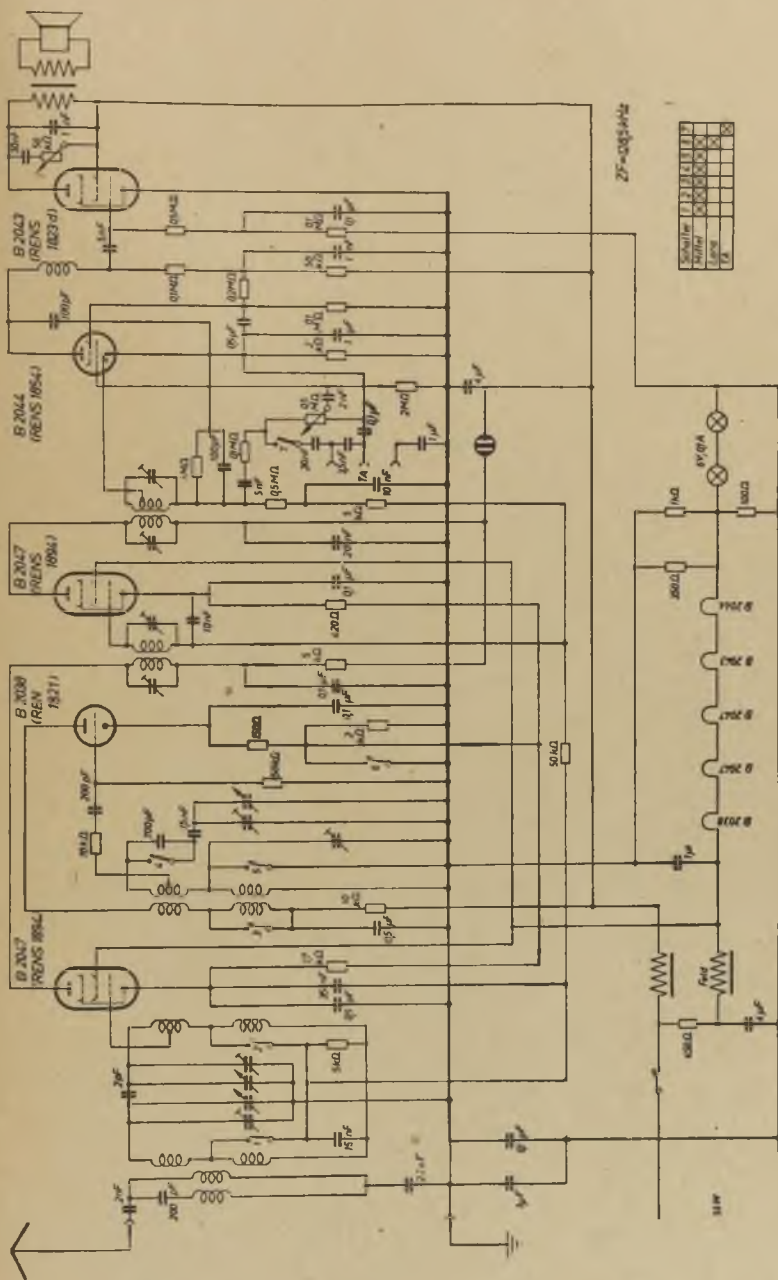
B 2043
(REN S
1823 d)
B 2044
(REN S 1854)
B 2047
(REN S
1854)
B 3038
(REN
1821)
B 2047
(REN S 1854)
ZF=585 kHz
Schalter
Heller
Leise
Tiefe
6V/0,3A
1kΩ
100Ω
300Ω
2700Ω
2700Ω
2700Ω
2700Ω
2700Ω
50kΩ
Feld
10kΩ
1M

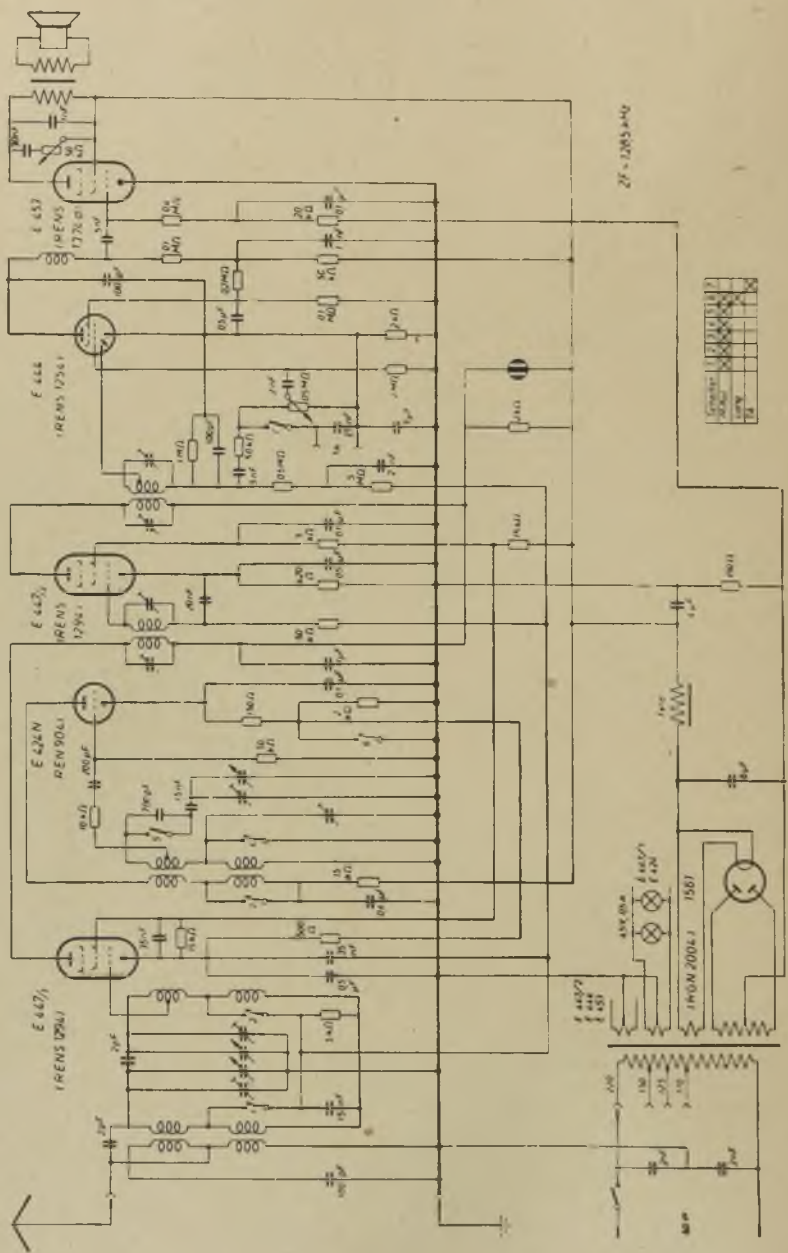

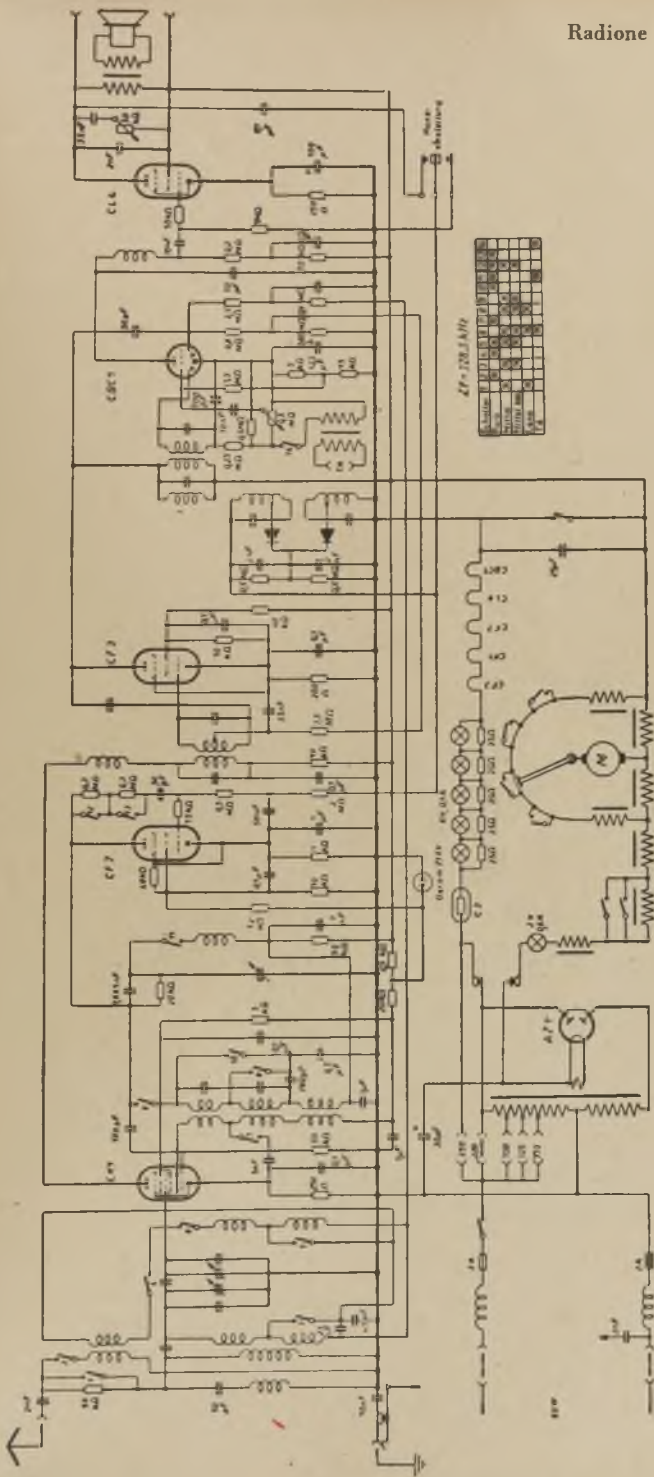

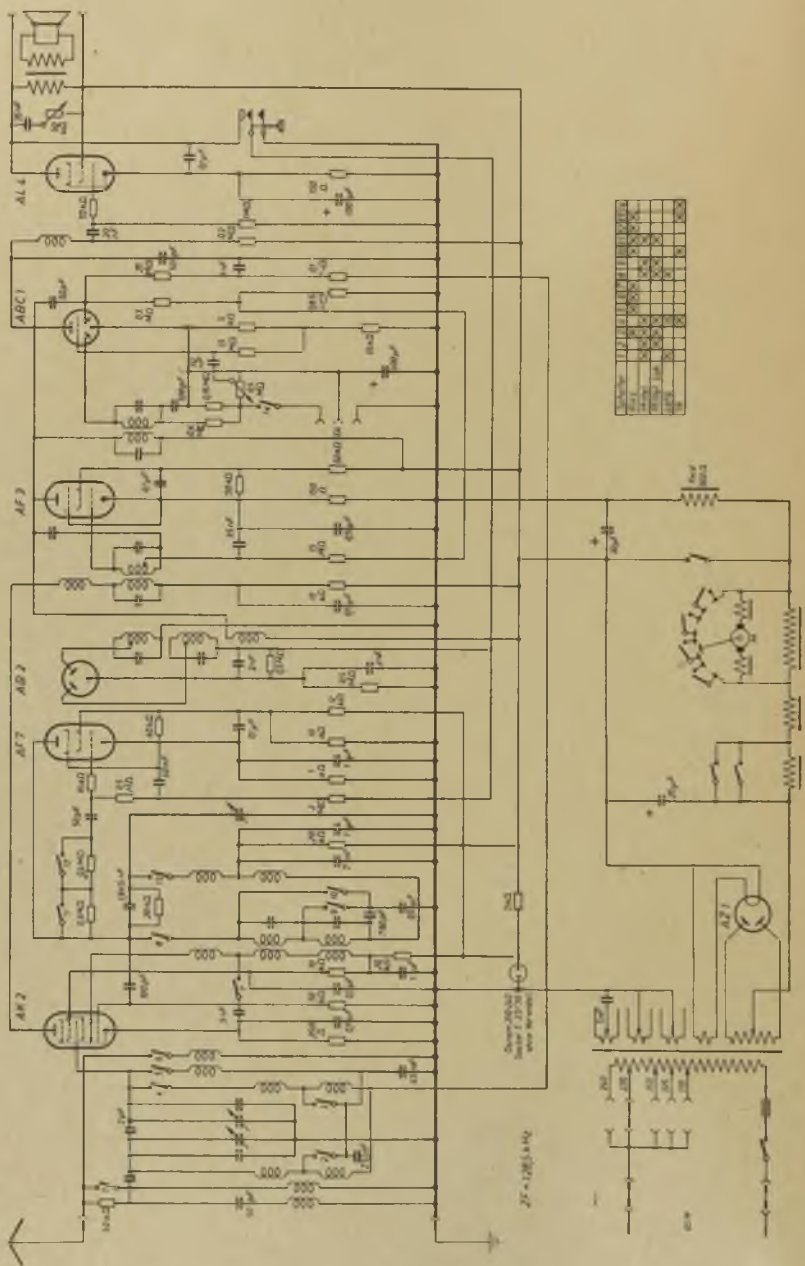
AL4
ABC1
AF3
AB2
AF7
AK2
AZ1

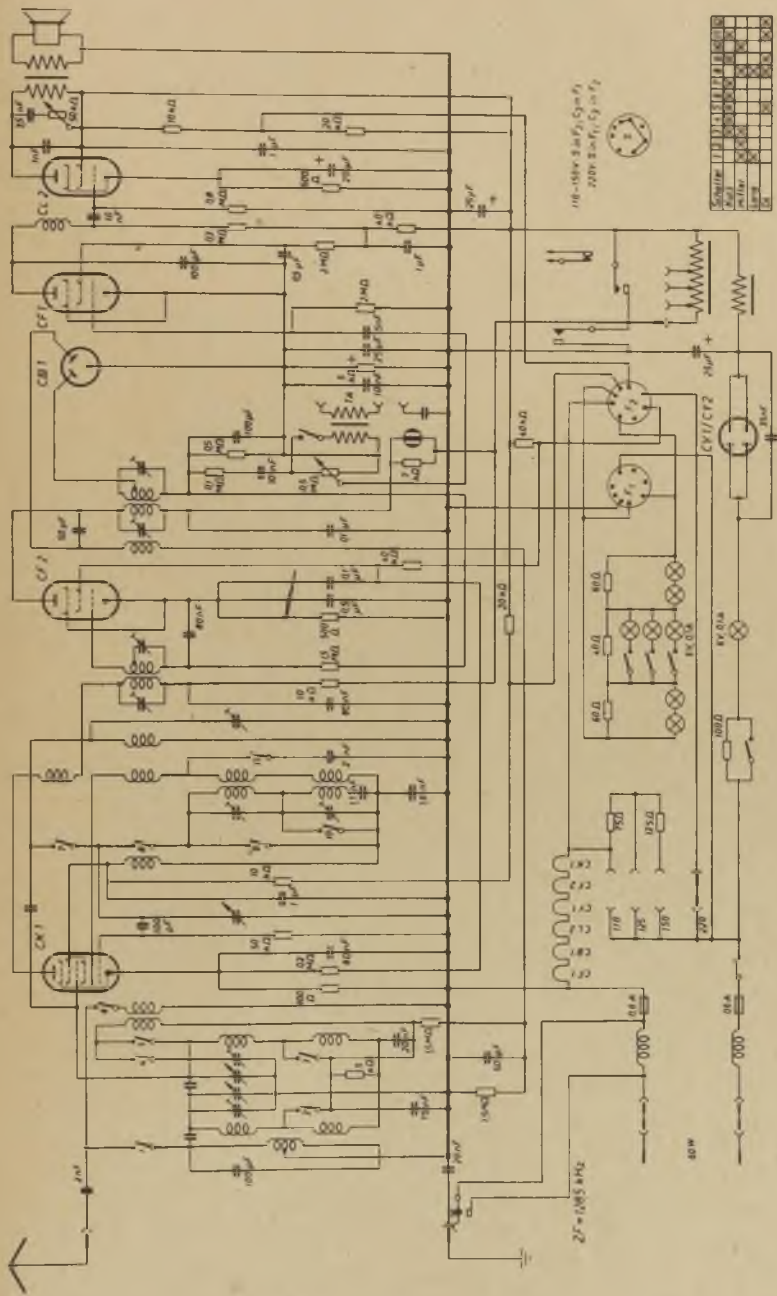

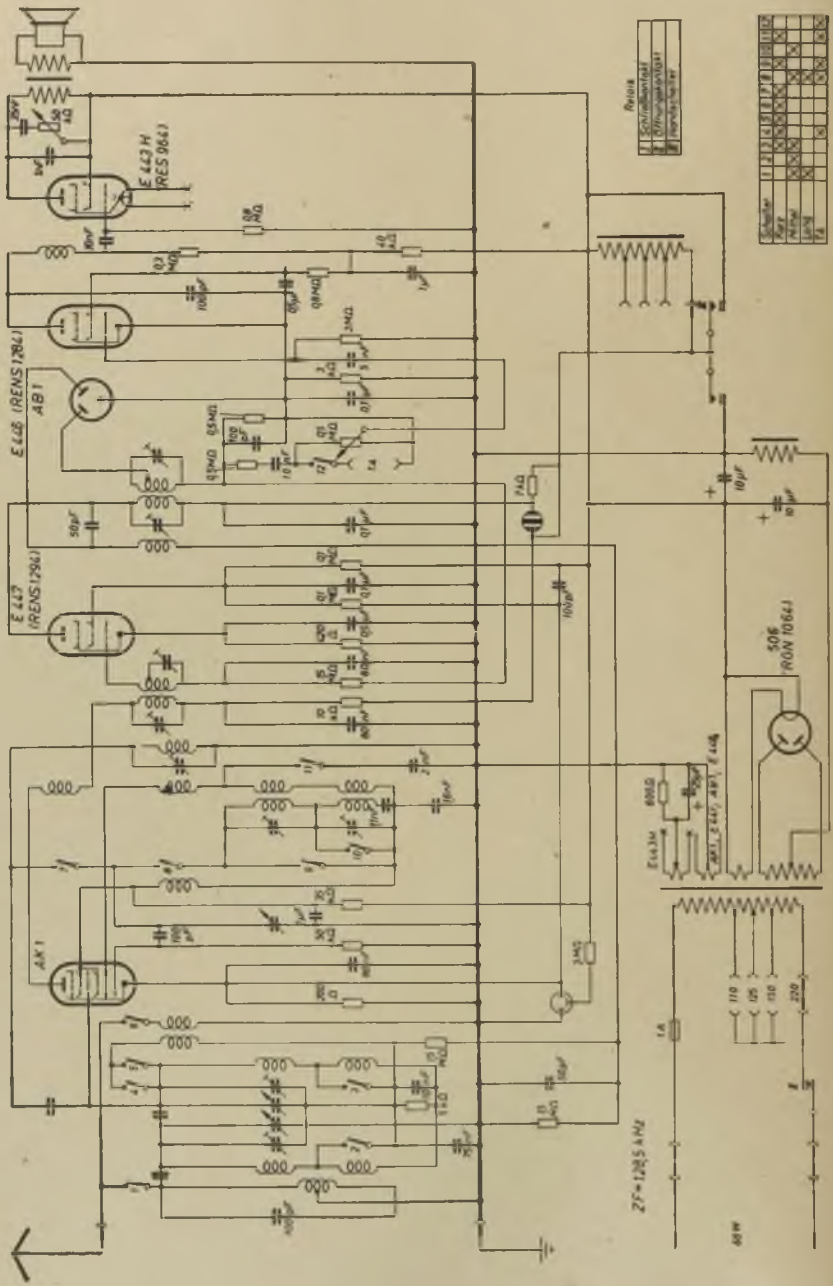
E 447 H
(RES 964)
E 448 (RENS 1284)
AB1
E 447
(RENS 1294)
AX1
506
(RGN 1064)
Radione
Schirmfestfest
Öffnungsfestfest
Handschalter
Schalter
Fest
Fest
Fest

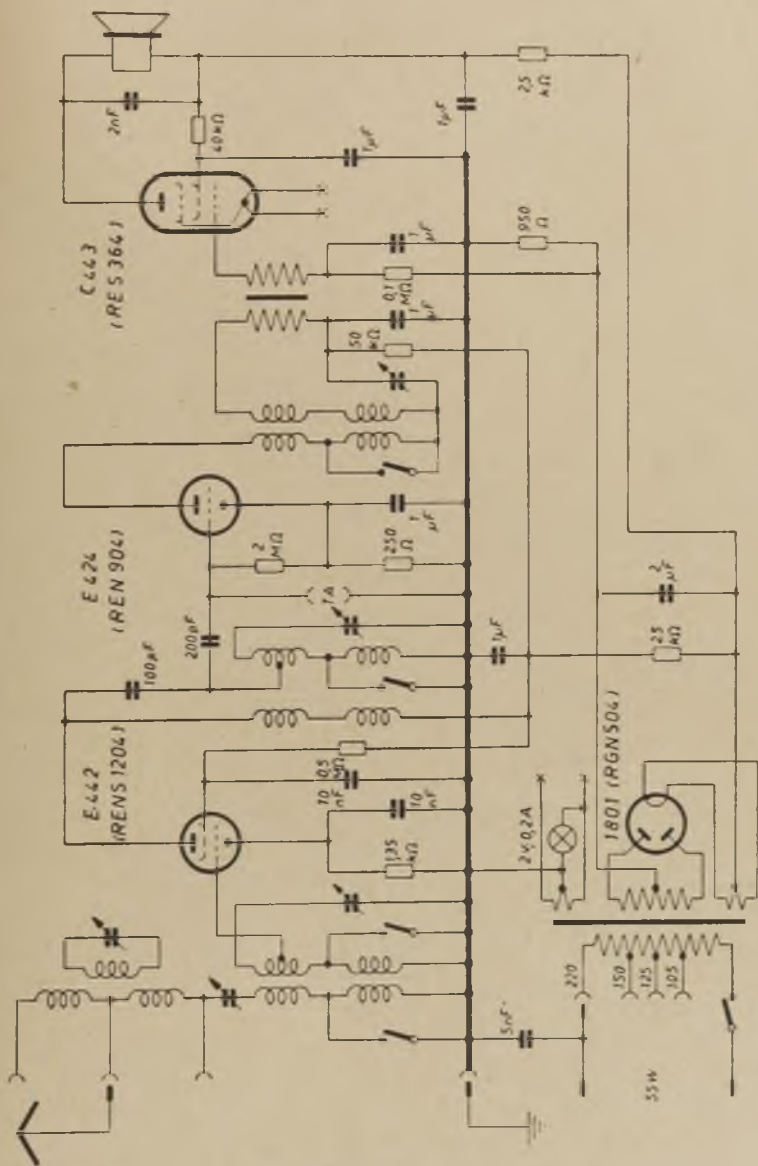
C443
(RES 364)
E424
(REN 904)
E442
(RENS 1204)
1801 (RGN504)
2nF
40kΩ
1μF
25 kΩ
950 Ω
0,1 MΩ
50 kΩ
2 MΩ
250 Ω
200pF
100pF
10 nF
0,5 MΩ
125 kΩ
2×0,2A
220
150
125
105
5nF
55W

Siemens-Austria

(Produktion nach 1945)

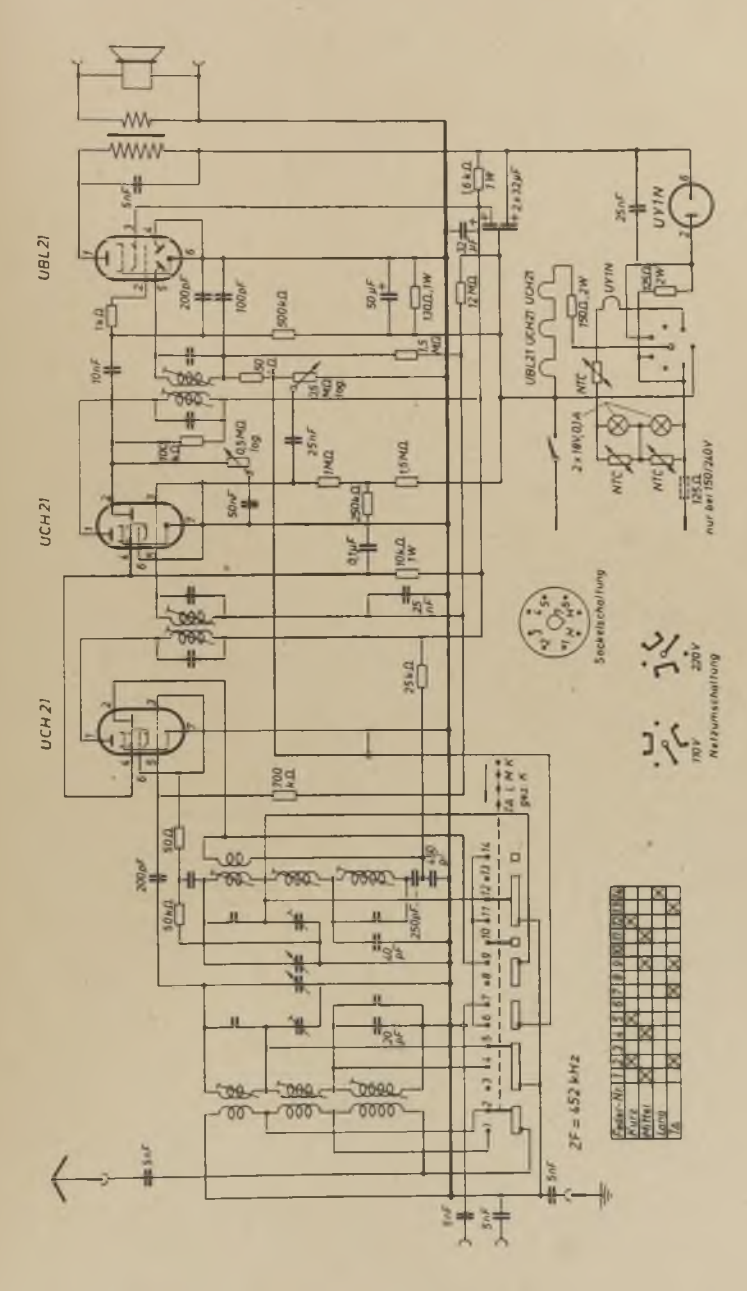
UBL 21
UCH 21
UCH 21
UCH 21
UBL 21
UCH 21
UY1N
UY1N
Sockelschaltung
Netzumschaltung
110V
220V
ZF = 452 kHz
Fader-No.
Kurz
Mittel
Lang
A

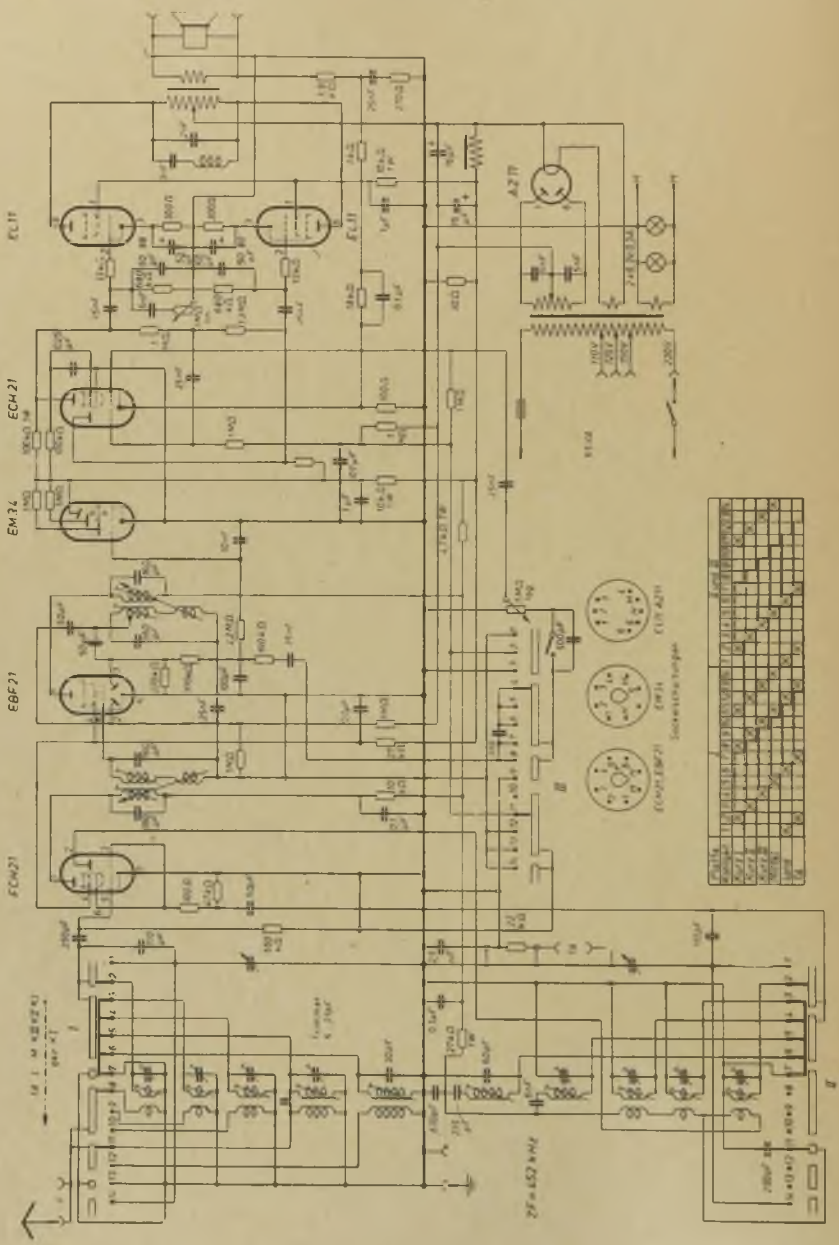
ECH21
EM34
EBF21
ECH21
A277

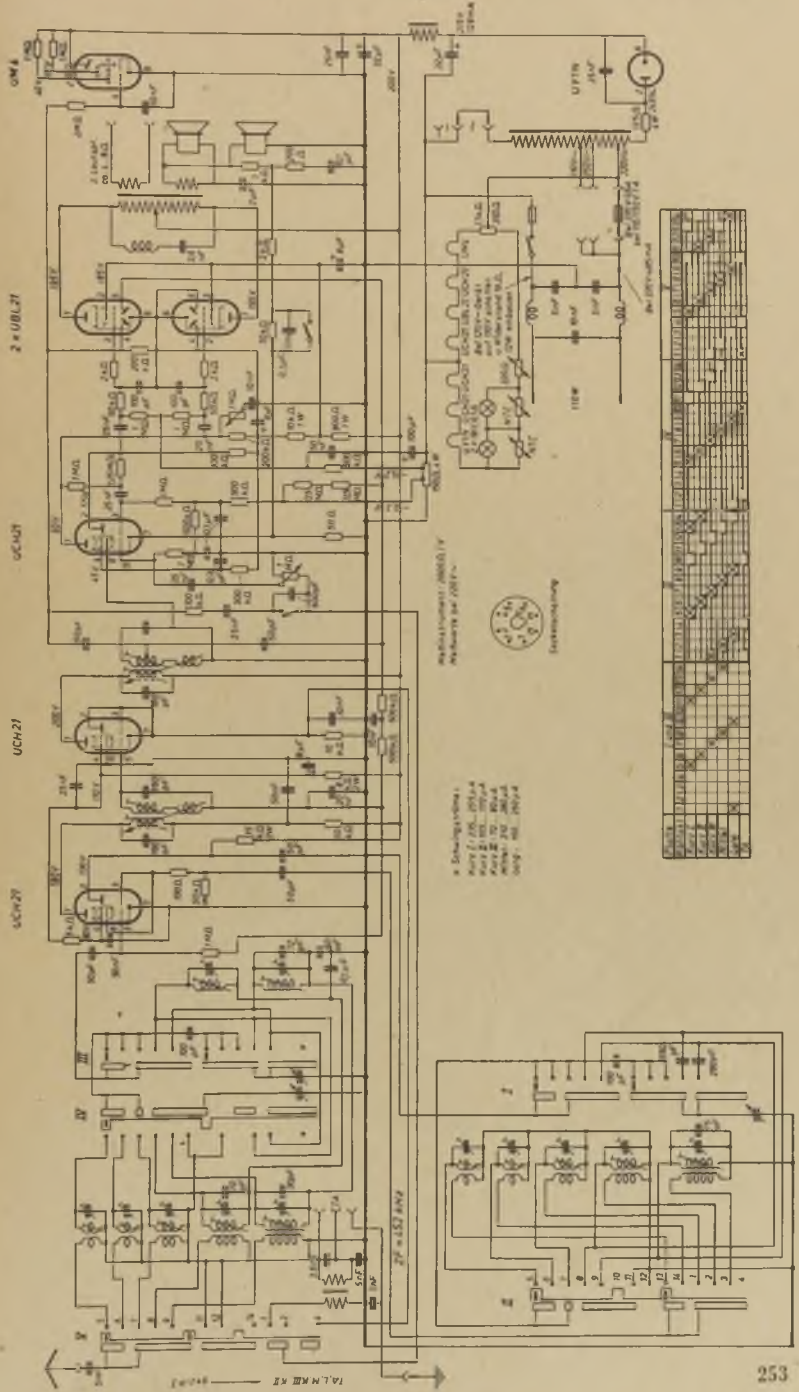
2 × UBL 21
UCH 21
UCH 21
UCH 21

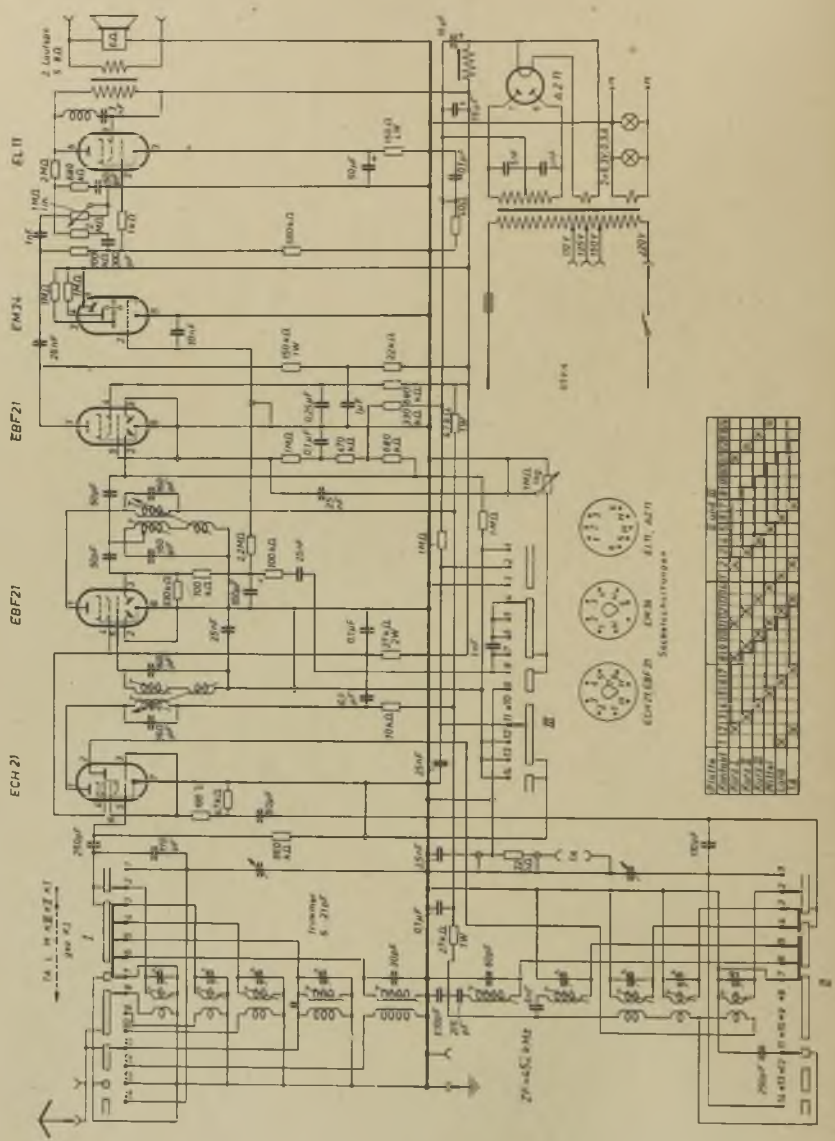
EL 11
EM 34
EBF 21
EBF 21
ECH 21
Frequenz 6 - 21 pF
Sachnummer
Sachnummer
Sachnummer

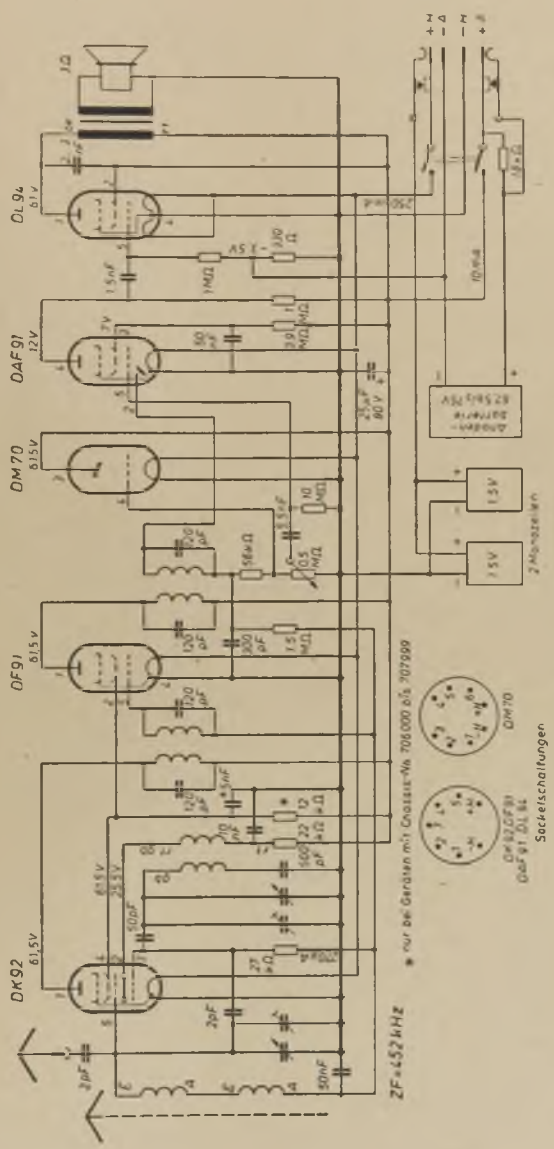
DK92
DF91
DM70
DAF91
DL94
LS
ZF=452kHz
* nur bei Geräten mit Chassis-Nr. 706000 bis 707999
Sockelschaltungen
DM70
DF92/DF91
DAF91 DL94
2 Monozellen
1,5V
1,5V
Anoden-Batterie
67,5V
10mA

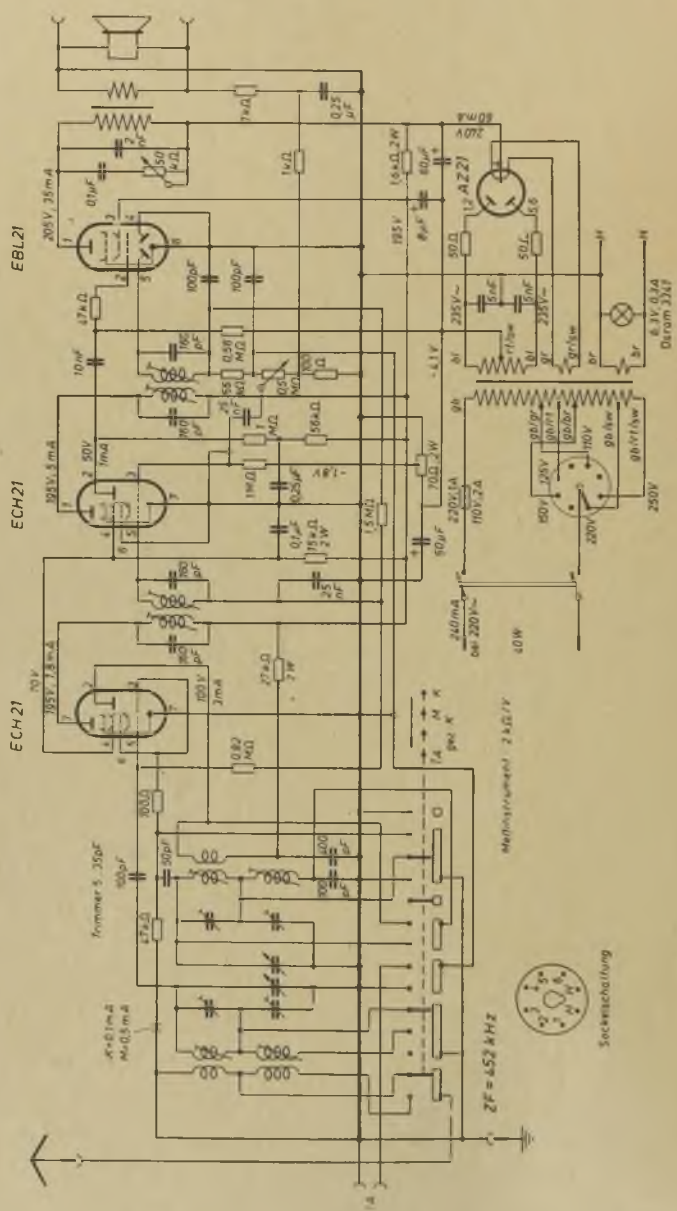
EBL21
ECH21
ECH21
12 AZ7
Trimmer 5...35pF
ZF = 452 kHz
Sockelschaltung
Röhrenspannungsteiler 2kΩ/V
10W
6,3V 0,3A
Osram 3347

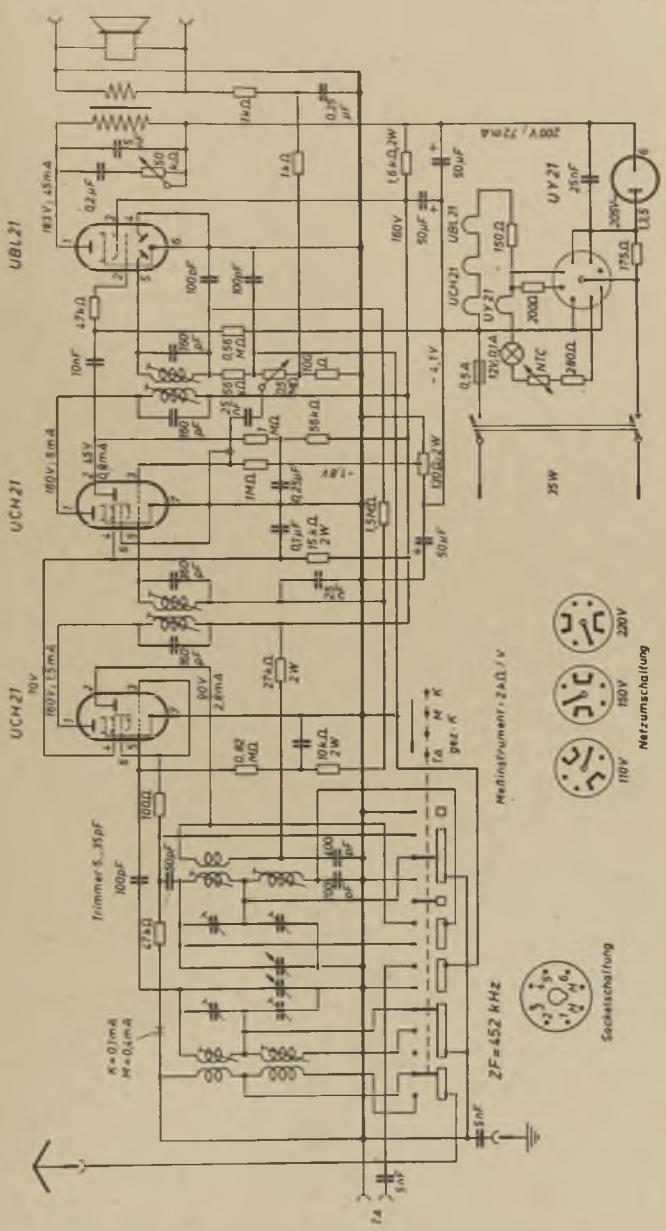
UBL21
UCH21
UCH21
UY21
Trimmer 5...35pF
ZF=452 kHz
Meßinstrument 2kΩ/V
Netzumschaltung
Sockelschaltung
220V
150V
110V
25W
200V / 72mA

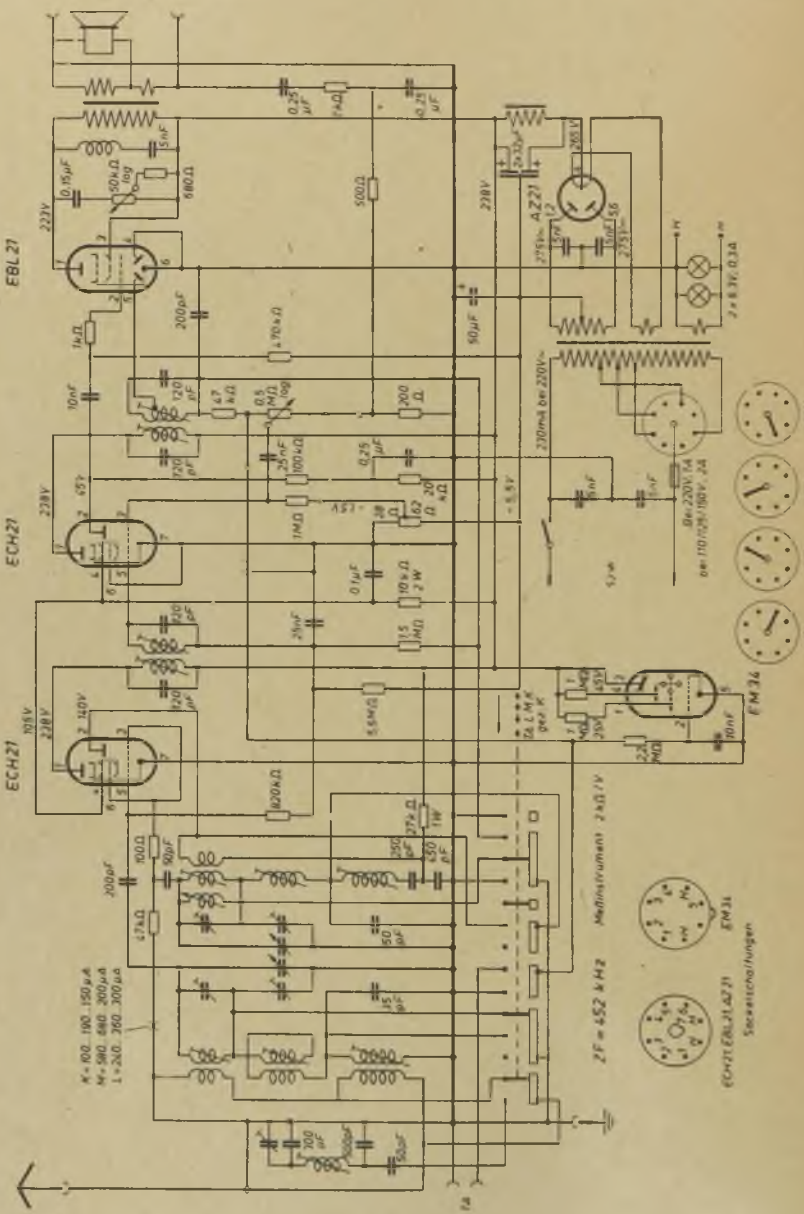
EBL 21
ECH 21
ECH 21
AZ 21
EM 34
EM 31
Netzumschalter
Meßinstrument 2 kΩ/V
Seekreisschaltungen
ZF = 452 kHz
K = 100 . 190 . 150 µA
M = 340 . 640 . 300 µA
L = 260 . 360 . 300 µA

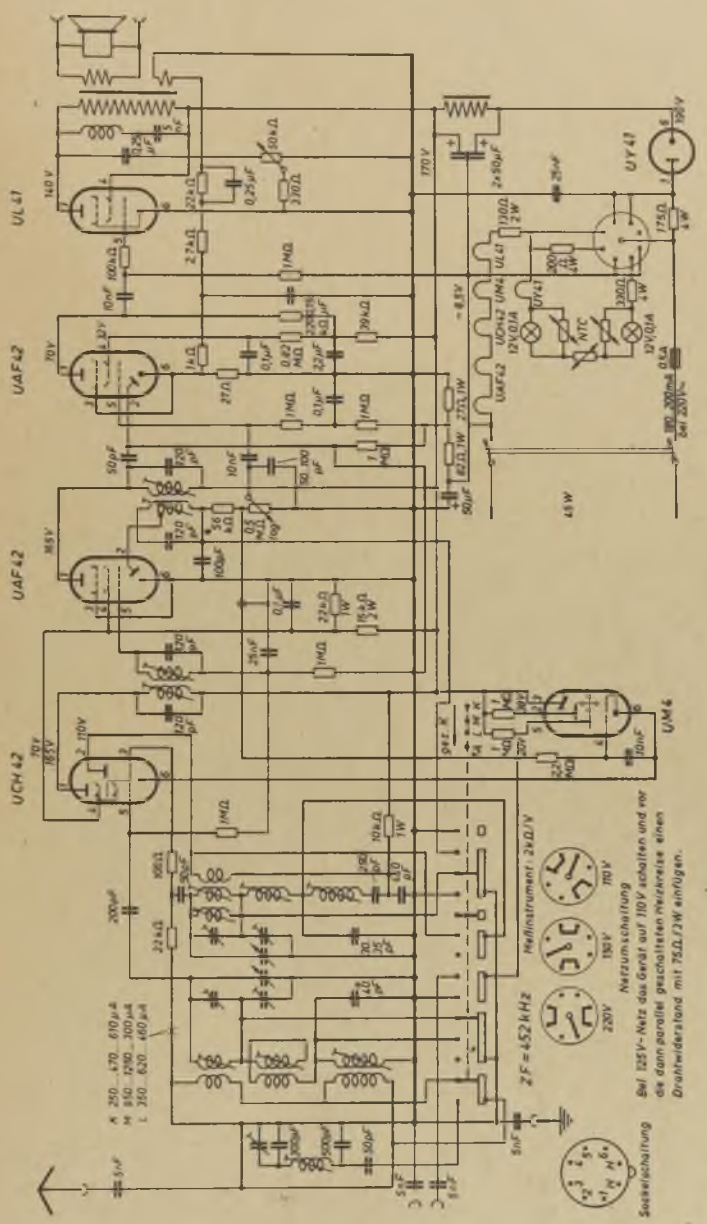
UL41
UAF42
UAF42
UCH42
UM4
UY41
ZF = 452 kHz
Hellinstrument: 2xΩ/V
Netzumschaltung
Bei 125V-Netz das Gerät auf 110V schalten und vor die dann parallel geschalteten Heizkreise einen Drahtwiderstand mit 75Ω/2W einfügen.
Sesselschaltung
K 250...470...610 μH
M 850...1290...2000 μH
L 350...620...1400 μH
4W

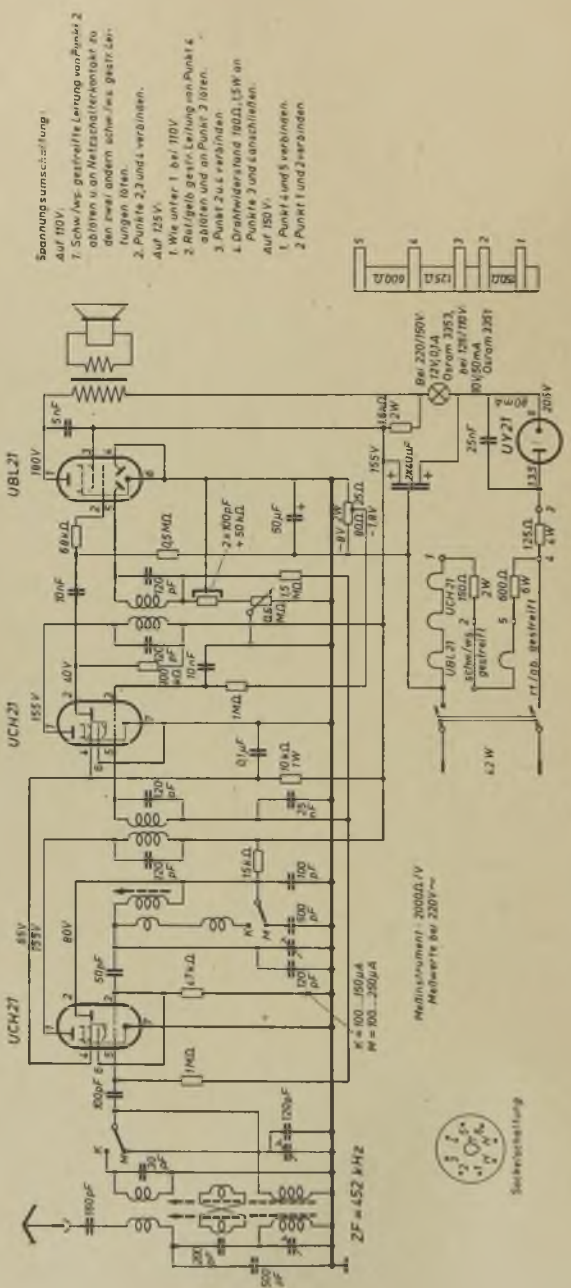
Spannungsumschaltung:
Auf 110V:
1. Schwiwg. gestreifte Leitung von Punkt 2 ablöten u. an Netzschalterkontakt zu den zwei andern schwiwg. gestr. Leitungen löten.
2. Punkte 2,3 und 4 verbinden.
Auf 125 V:
1. Wie unter 1 bei 110V
2. Rotgelb gestr. Leitung von Punkt 4 ablöten und an Punkt 3 löten.
3. Punkt 2 u. 4 verbinden
4. Drahtwiderstand 180Ω, 1,5W an Punkte 3 und 4 anschließen.
Auf 150 V:
1. Punkt 4 und 5 verbinden.
2. Punkt 1 und 2 verbinden.
UBL21
UCH21
UCH21
UY21
ZF = 452 kHz
Röhrenprüfung
Sockelschaltung

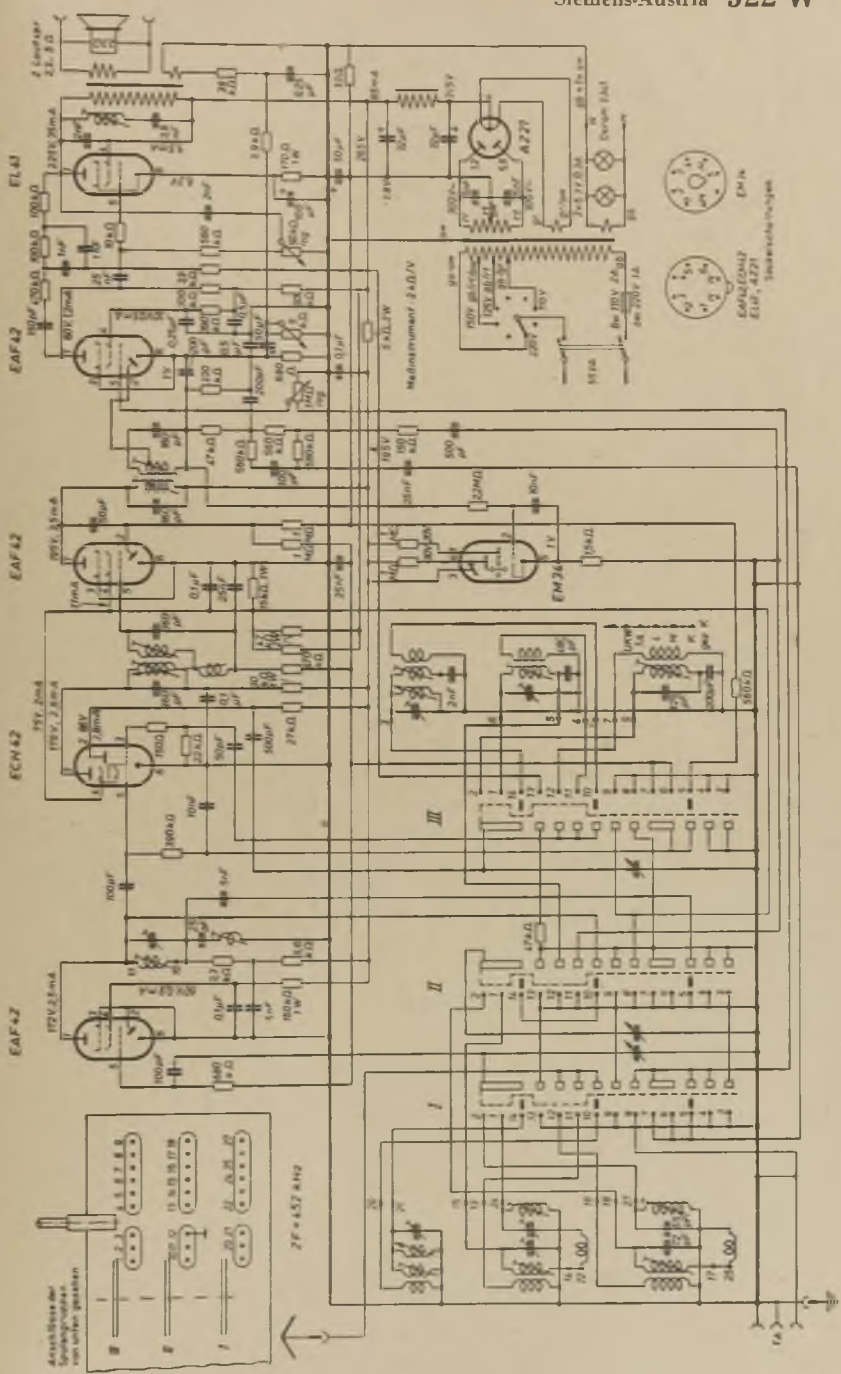
EL 41
EAF 42
EAF 42
ECH 42
EAF 42
A 227
EM 34
EM 4
EAF 42 (2x)
EUF 42 21
Radioinstrument 240/V
I
II
III
2F = 452 kHz

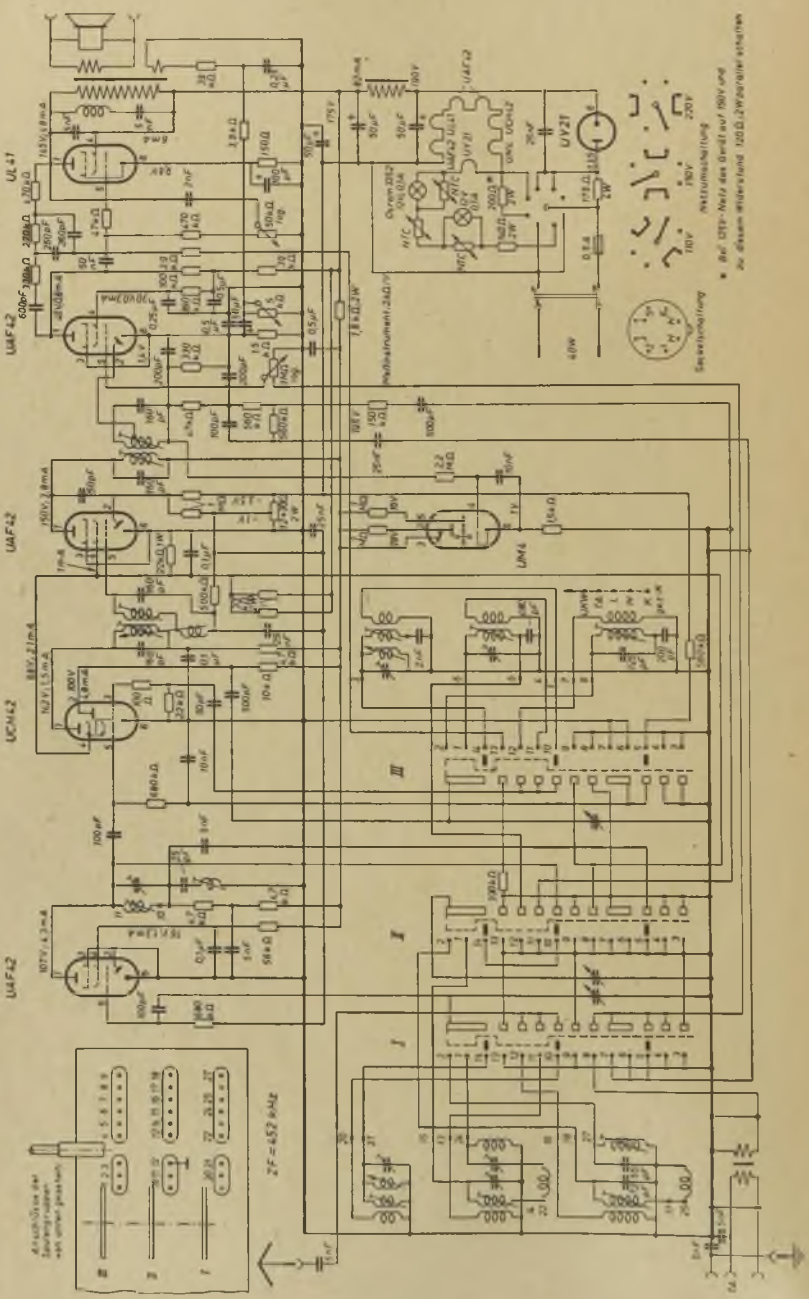
UL41
UAF42
UCH42
UAF42
UAF42
UAF42
UAF42
UAF42
UY21
ZF = 452 kHz
Meßinstrument 2kΩ/V
Netzumschaltung
Sekundärschaltung
Anschlüsse am Spannungsumschalter

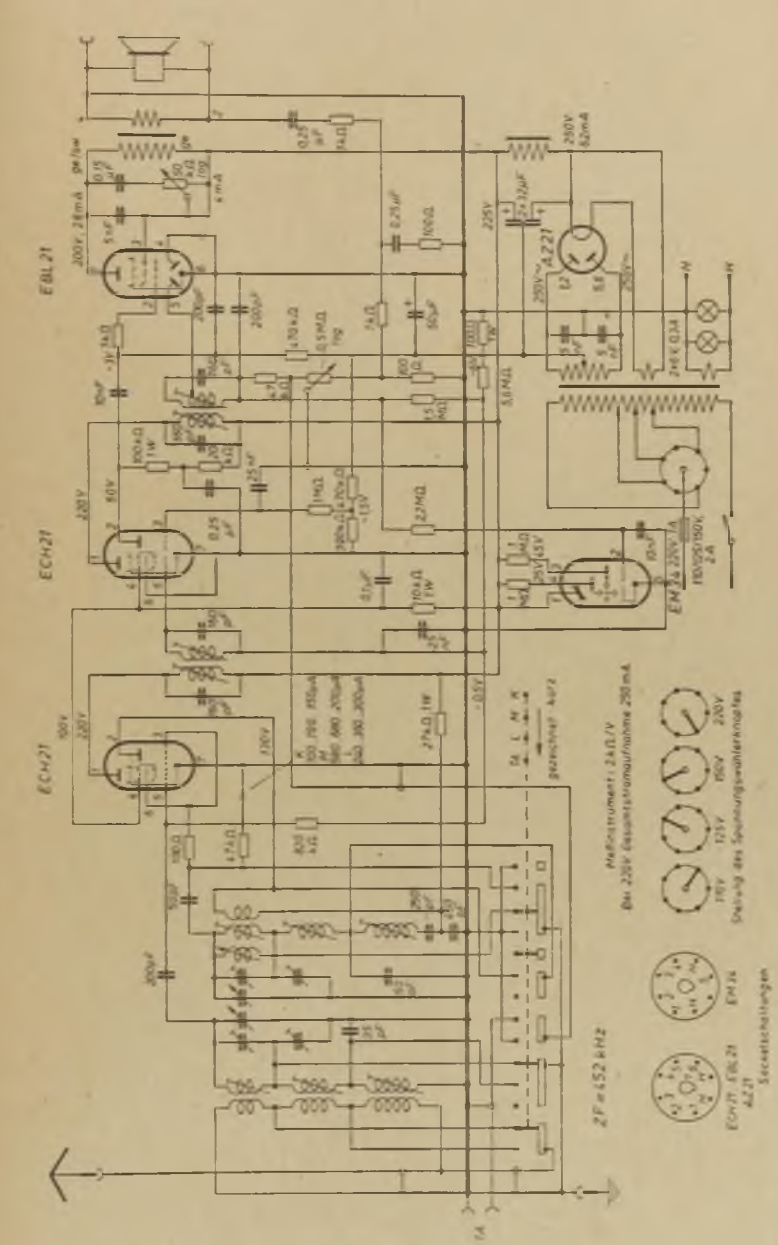
EBL 21
ECH 21
ECH 21
AZ 21
EM 34
ZF = 452 kHz
Meßinstrument: 2 kΩ/V
Bei 220V Gesamtstromaufnahme 250 mA
Stellung des Spannungsumschalters
Seitenschaltungen

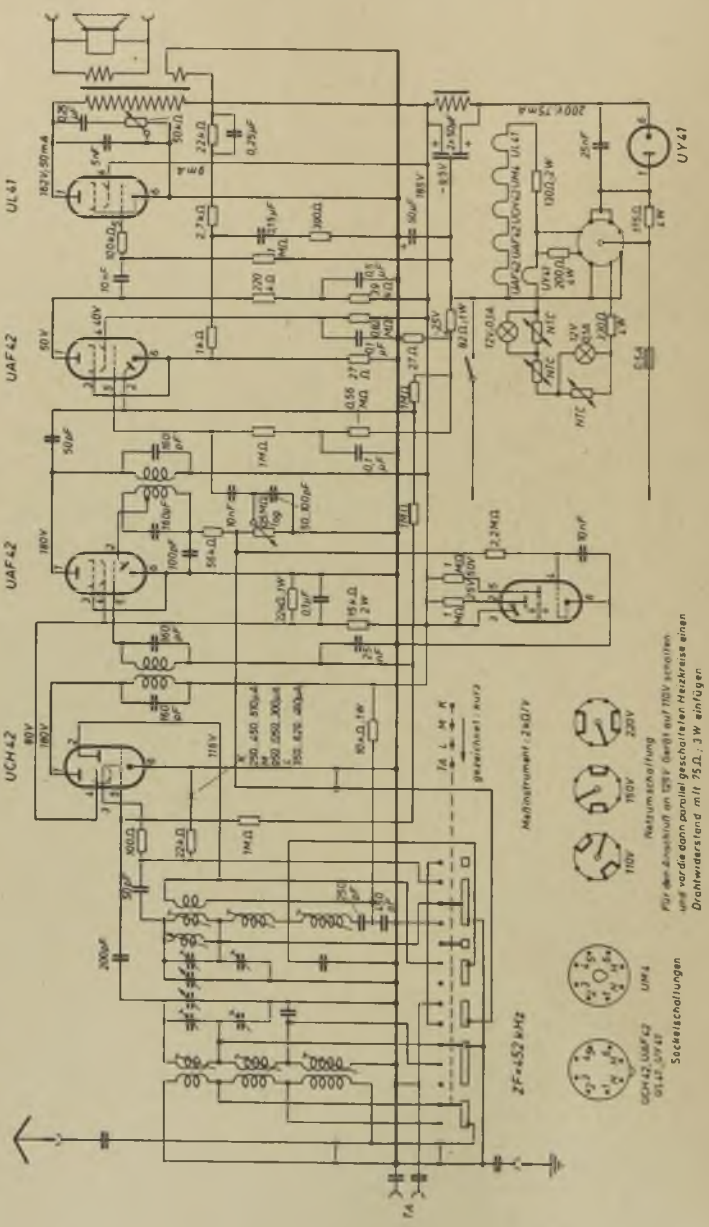
UL41
UAF42
UAF42
UCH42
UY41
Netzumschaltung
Sockelschaltungen
Hochinstrument 2kΩ/V
ZF=452 kHz

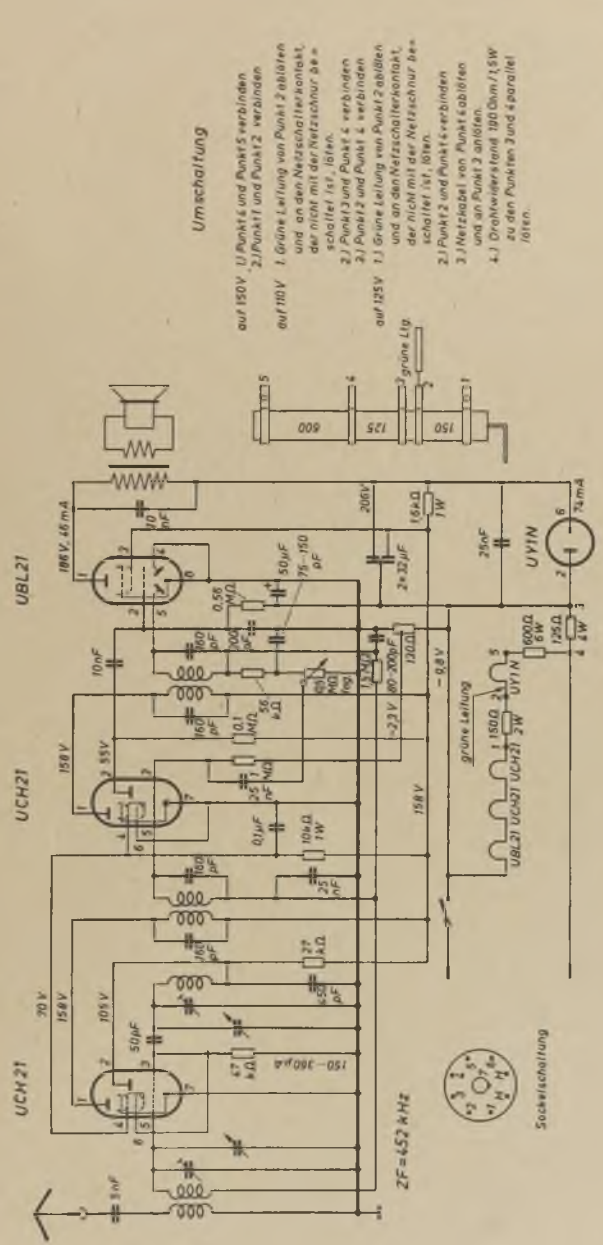
Umschaltung
auf 150 V 1.) Punkt 4 und Punkt 5 verbinden
2.) Punkt 1 und Punkt 2 verbinden
auf 110 V 1. Grüne Leitung von Punkt 2 ablöten und an den Netzschalterkontakt, der nicht mit der Netzschnur beschaltet ist, löten.
2.) Punkt 3 und Punkt 4 verbinden
3.) Punkt 2 und Punkt 4 verbinden
auf 125 V 1.) Grüne Leitung von Punkt 2 ablöten und an den Netzschalterkontakt, der nicht mit der Netzschnur beschaltet ist, löten.
2.) Punkt 2 und Punkt 4 verbinden
3.) Netzkabel von Punkt 4 ablöten und an Punkt 3 anlöten.
4.) Drahtwiderstand 180 Ohm / 15 W zu den Punkten 3 und 4 parallel löten.
grüne Ltg.
600
125
150
UBL21
UCH21
UCH21
UY1N
186 V, 46 mA
158 V
105 V
70 V
206 V
ZF = 452 kHz
grüne Leitung
Sockelschaltung

511 W Mittelsuper

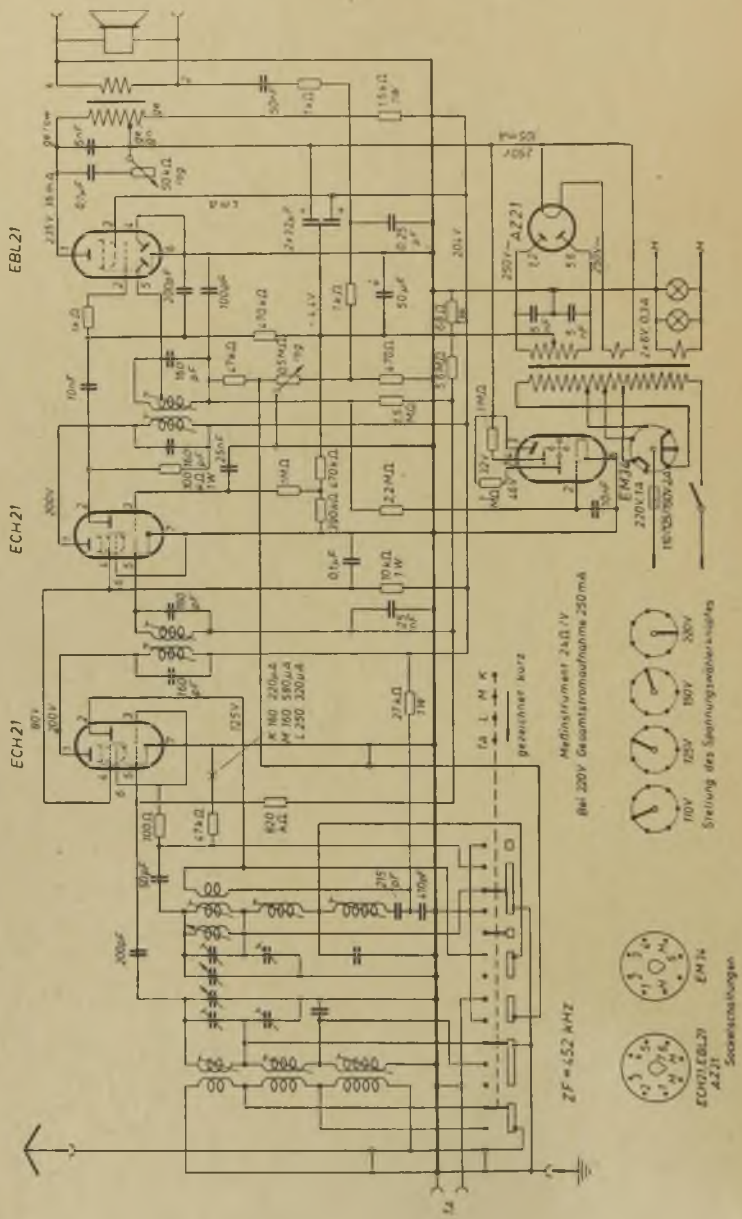

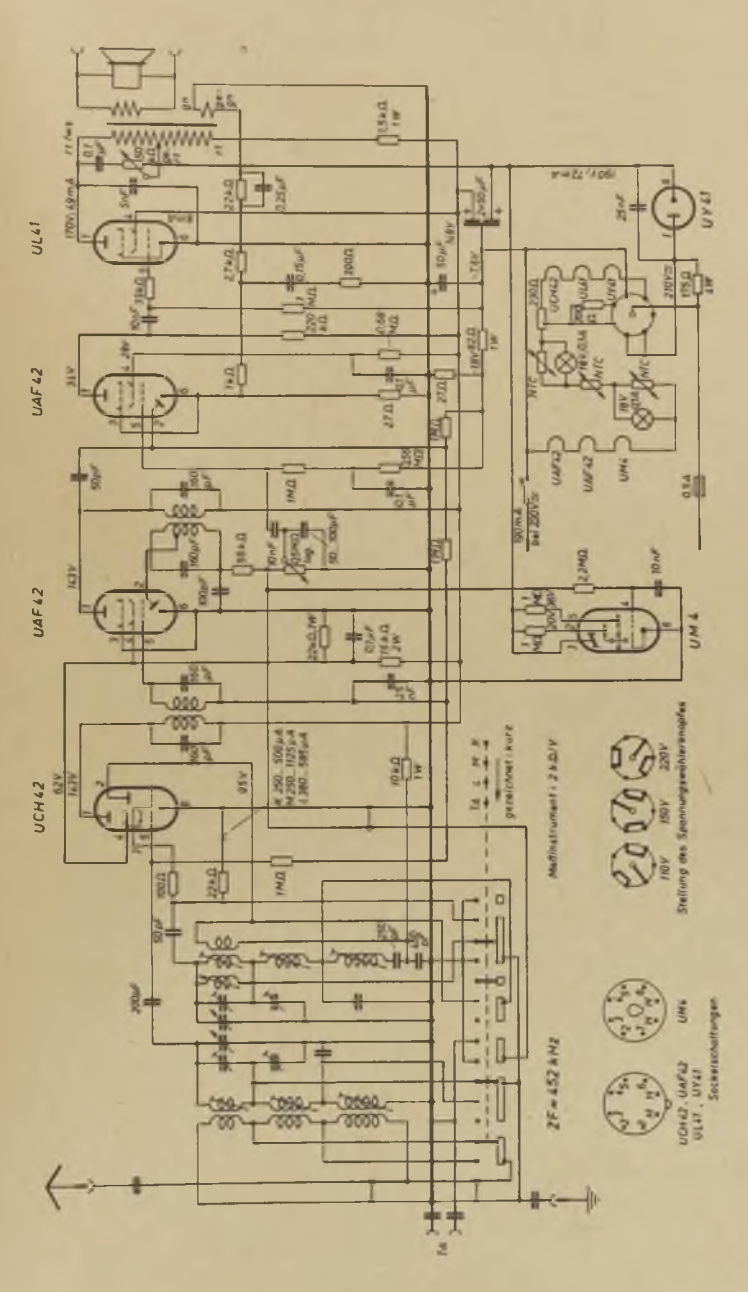
UL41
UAF42
UAF42
UCH42
UY41
UM4
ZF = 452 kHz
Radioinstrument
Stellung des Spannungswählerschalters
Sockelschaltungen

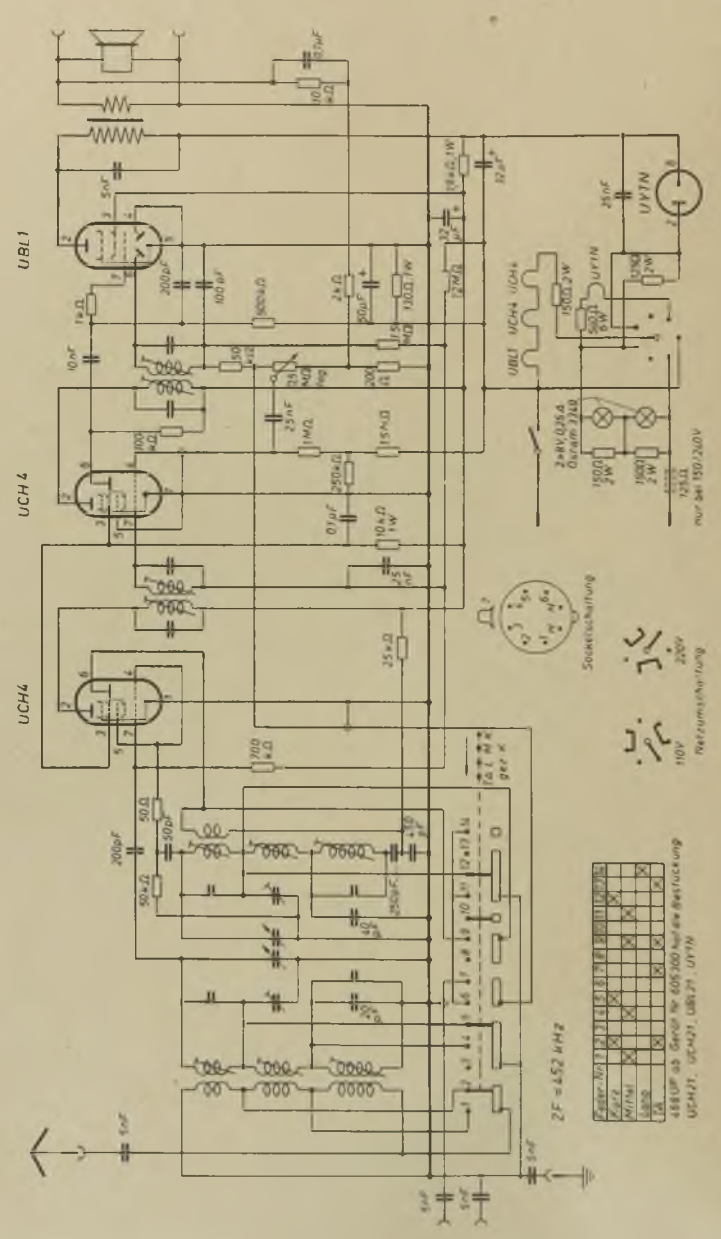
UBL1
UCH4
UCH4
UY1N
UBL1 UCH4 UCH4
UY1N
2×4W,0,25A
Osram 2X40
nur bei 150/220V
Sockelschaltung
Netzumschaltung
110V
220V
ZF = 452 kHz
Röhren-Nr.
Kreis
Mittel
Lage
469UP als Gerät Nr 605300 haben Bestückung
UCH21, UCH21, UBL21, UY1N

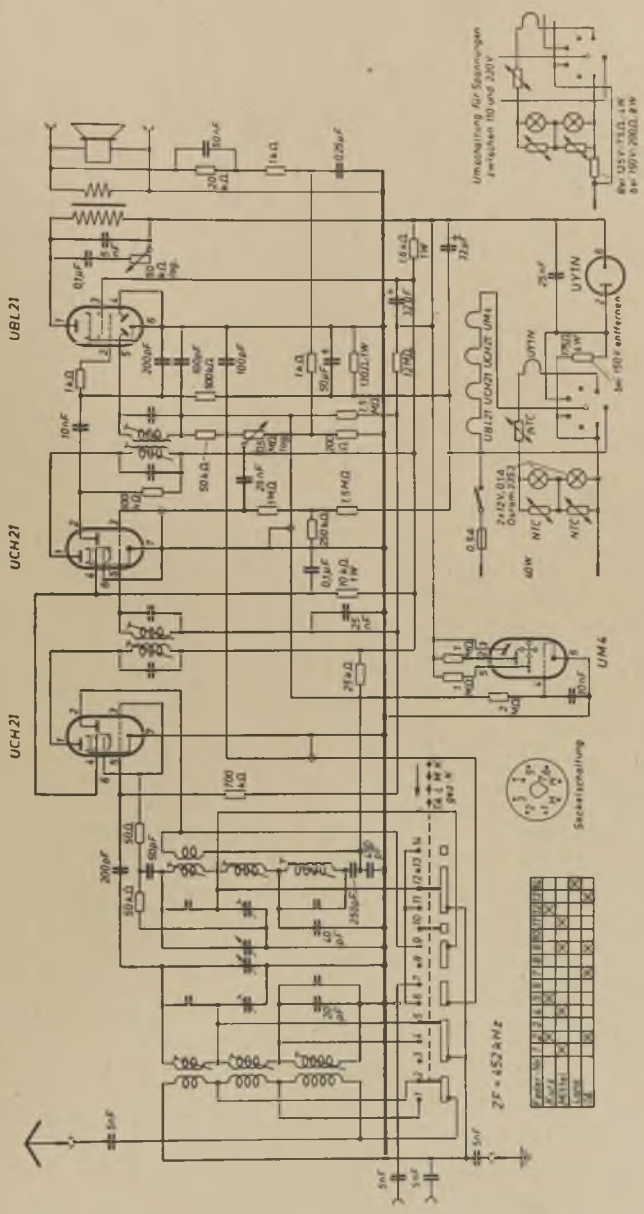
UBL21
UCH21
UCH21
UM4
UYIN
UBL21 UCH21 UCH21 UM4
Umschaltung für Spannungen zwischen 110 und 220 V
Sockelschaltung
ZF = 452 kHz

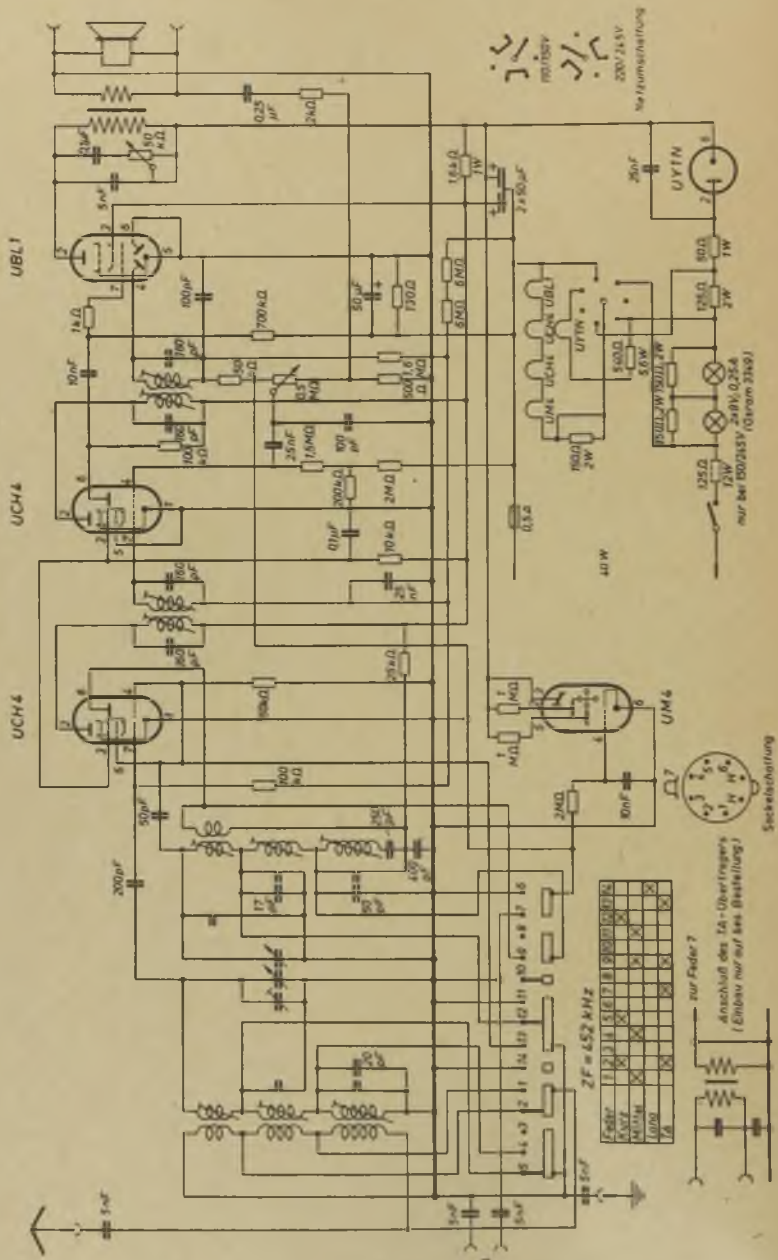
UBL1
UCH4
UCH4
UY1N
UM4
ZF = 452 kHz
Sockelschaltung
Anschluß des Ta-Übertragers (Erdung nur bei Bestellung)
nur Feder 7
Netzumschaltung
110/125V
220/245V
nur bei 220/245V (Osram 3363)
24V 0,2A

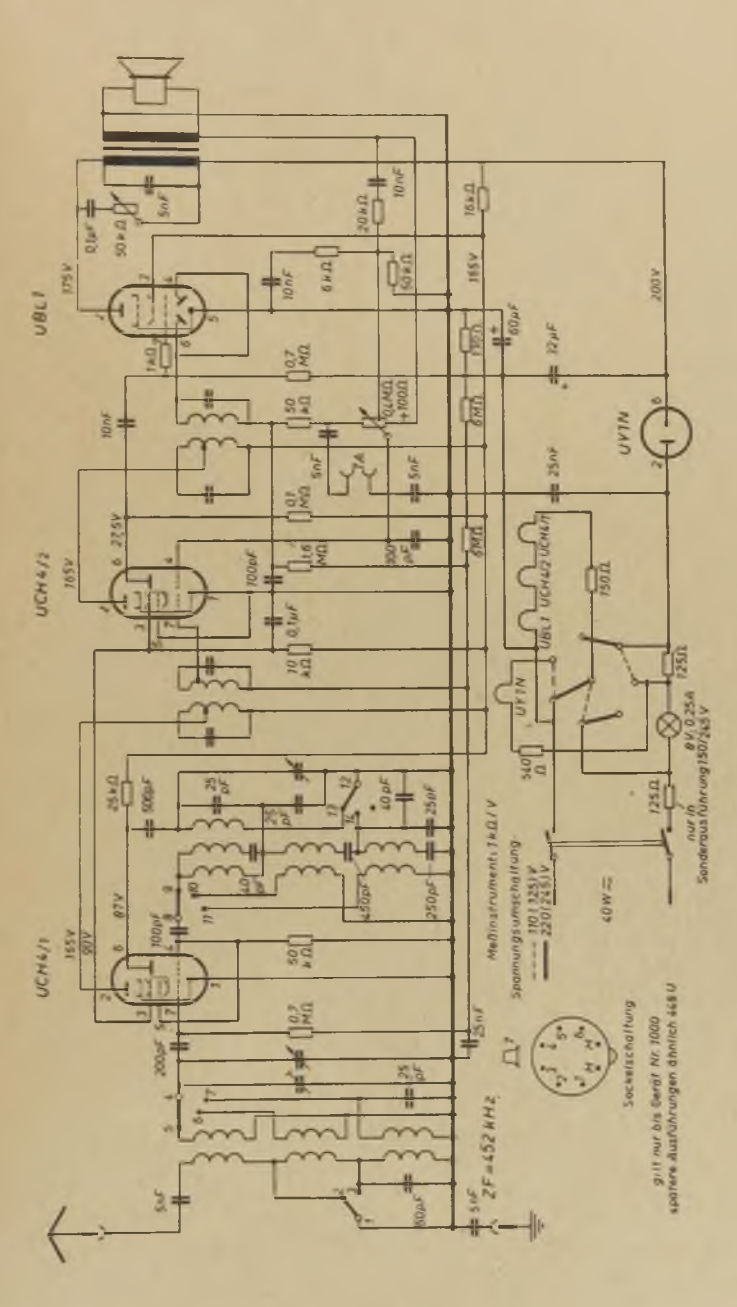
UBL1
UCH4/2
UCH4/1
UY1N
ZF=452 kHz
Meßinstrument, 1kΩ/V
Spannungsumschaltung
110/125 V
220/245 V
40 W ≈
Sockelschaltung
gilt nur bis Gerät Nr. 1000
spätere Ausführungen ähnlich 448 U
nur in Sonderausführung 150/245 V
8 V/0.25 A

Zehetner

(Produktion nach 1945)

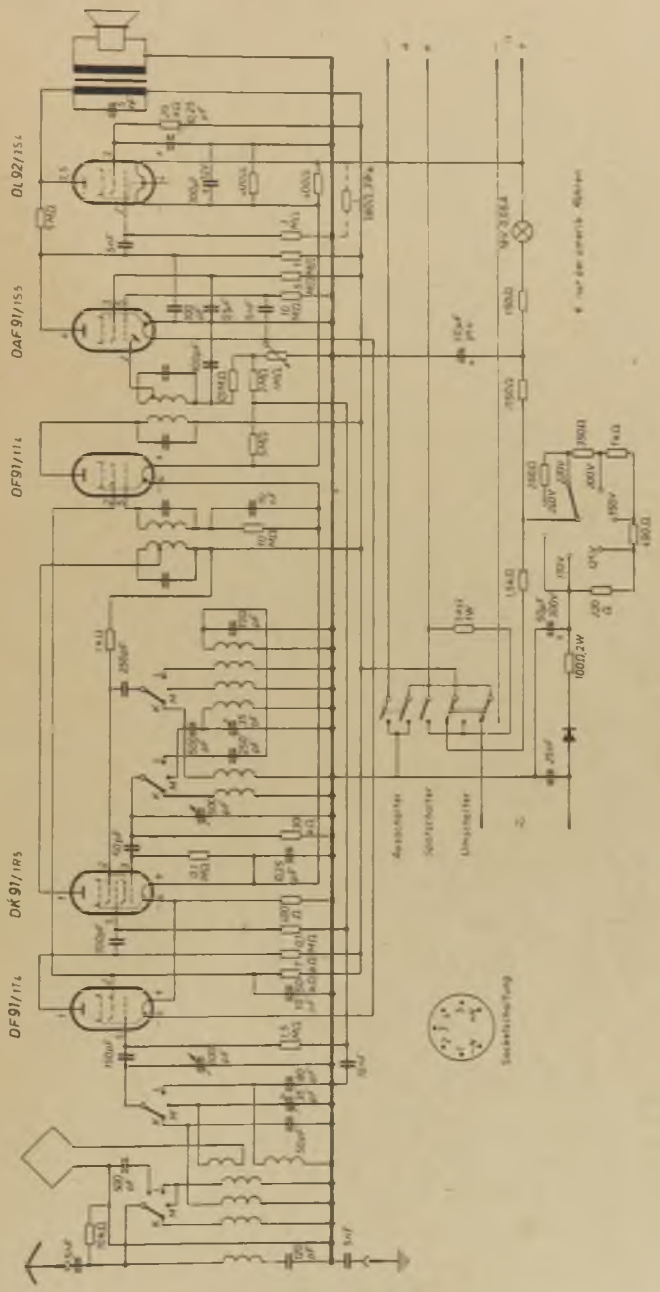
DL 92/154
DAF 91/155
DF 91/114
DK 91/185
DF 91/114
Ausschalter
Sonderschalter
Umschalter
Steckdosenanschluß
1000,2W

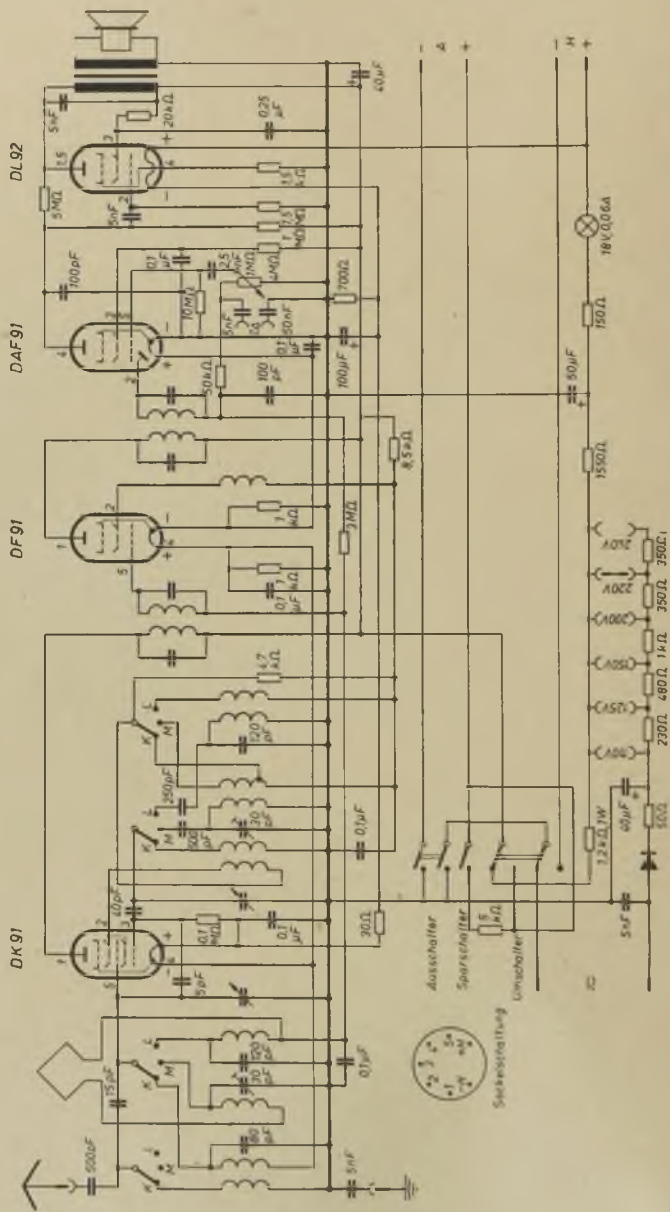
DL92
DAF91
DF91
DK91
Ausschalter
Sparschalter
Umschalter
Sackwechselschaltung
18V/0,06A
150Ω
1550Ω
350Ω
350Ω
1kΩ
480Ω
230Ω
220V
40μF
50μF
100μF
500Ω

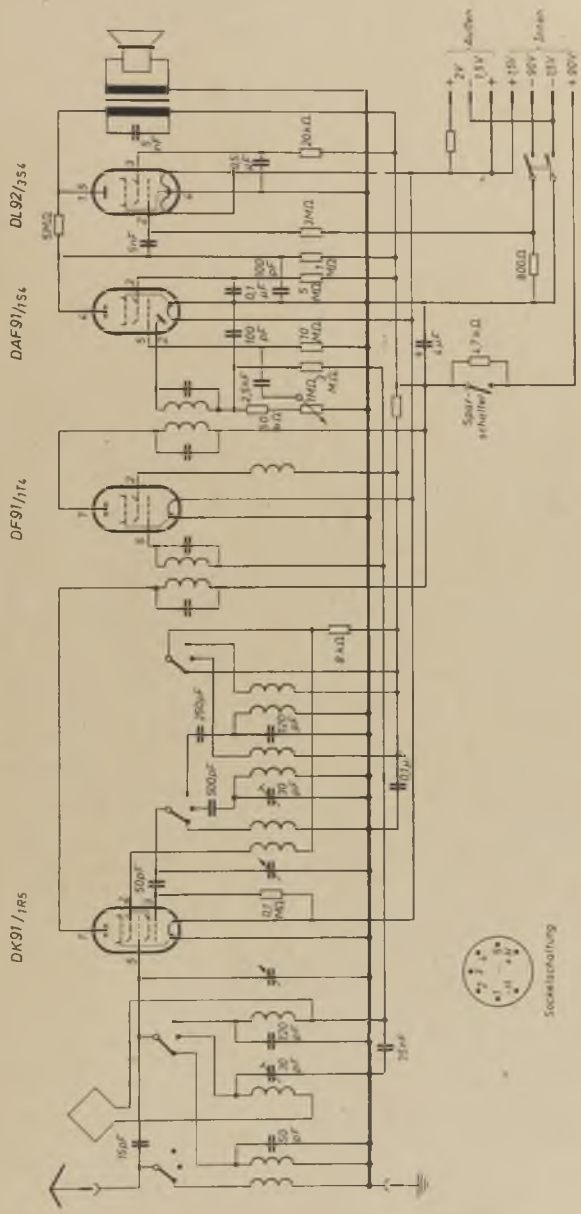
DL92/35S
DAF91/1S4
DF91/1T4
DK91/1R5
Sockelschaltung
Spar-schalter
Batterien
Netzen

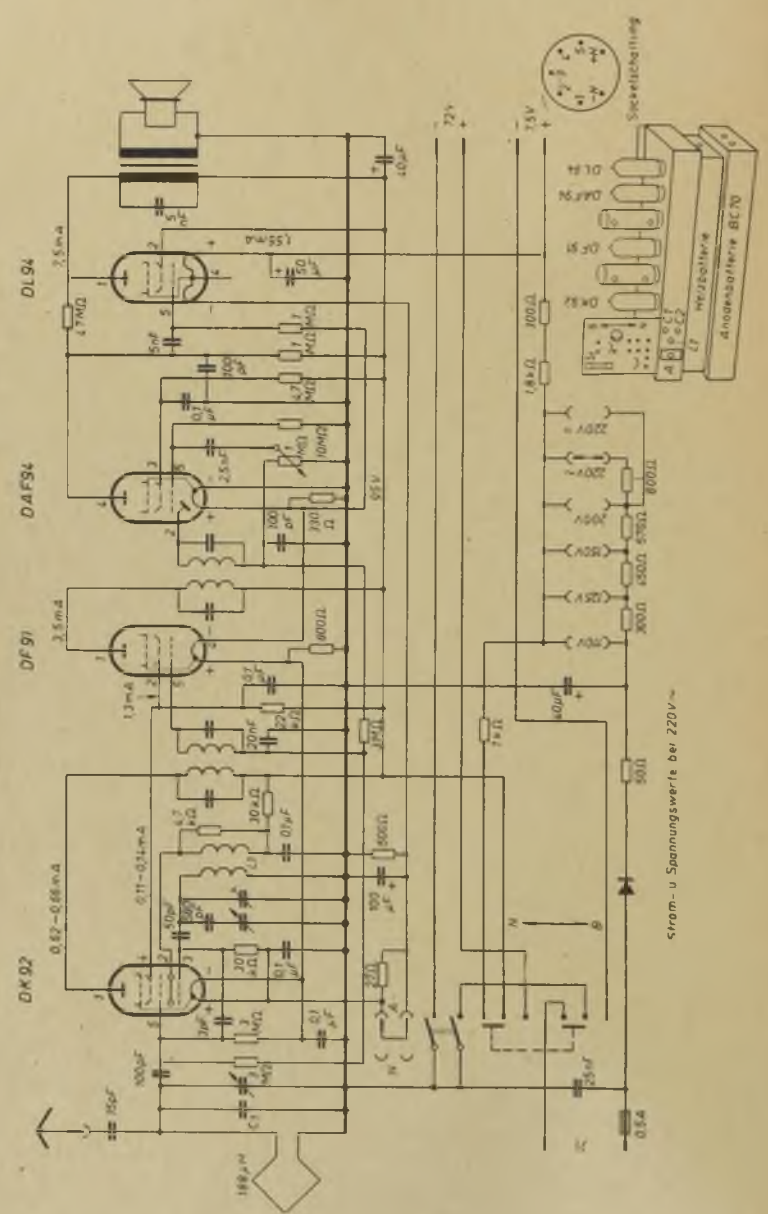
DL 94
DAF 94
DF 91
DK 92
Steckschaltung
Heizbatterie
Anodenbatterie BC 70
Strom- u Spannungswerte bei 220V~

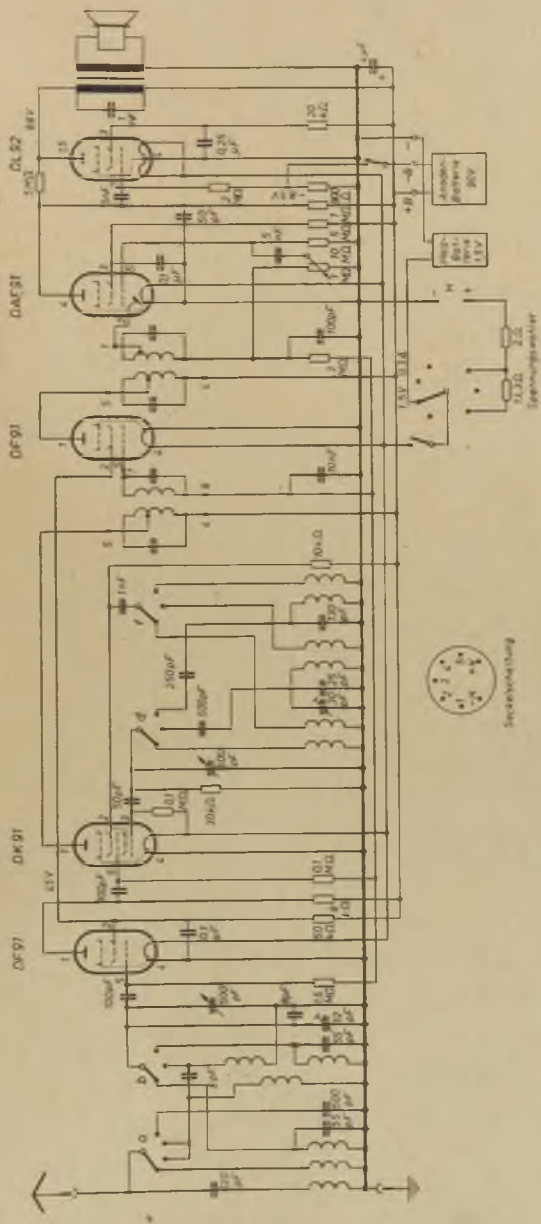
DL 92
DAF 91
DF 91
DK 91
DF 97
Anodenbatterie 90V
Heizbatterie 1,5V
Lautsprecher
Steckerbelegung

Zerdik

(Produktion vor 1945)

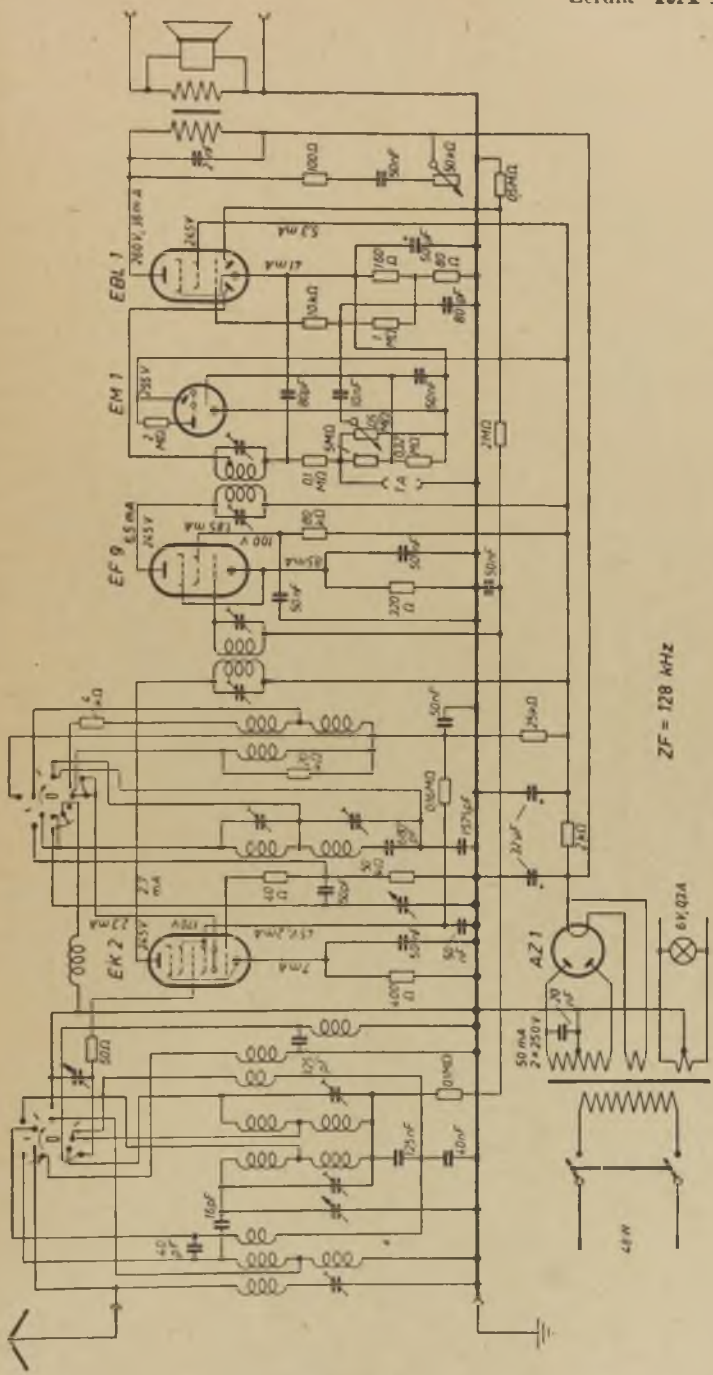
EBL 1
EM 1
EF 9
EK 2
AZ 1
ZF = 128 kHz
6V, 0,3A
50 mA
2×250 V
48 W

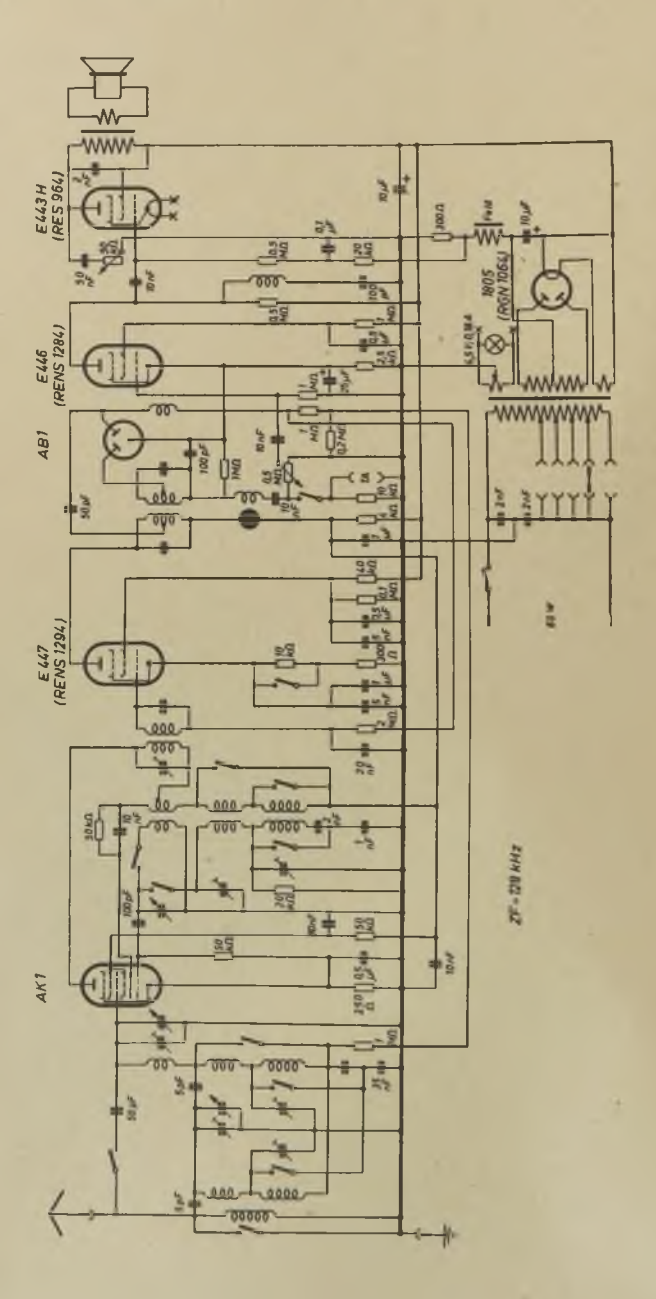
E443H
(RES 964)
E446
(RENS 1284)
AB1
E447
(RENS 1294)
AK1
1R05
(RGN 1064)
ZF = 128 kHz

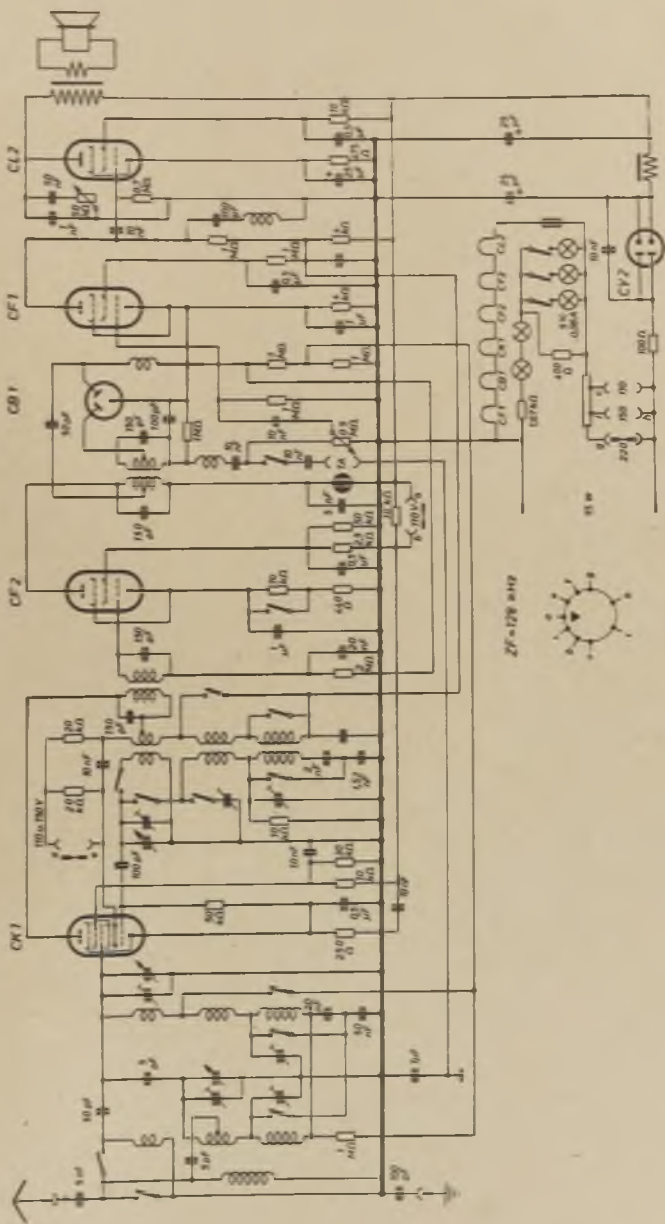
CL2
CF1
CB1
CF2
CK1
CY2

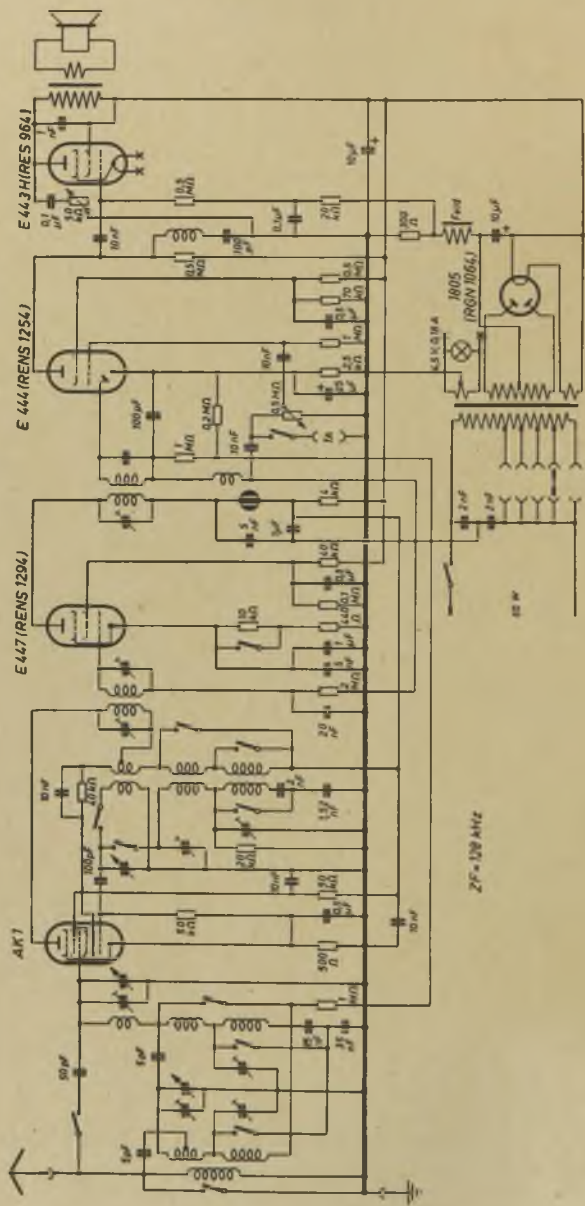
E 443 H (RES 964)
E 444 (RENS 1254)
E 447 (RENS 1294)
AK1
1805 (RGN 1064)
ZF = 128 kHz

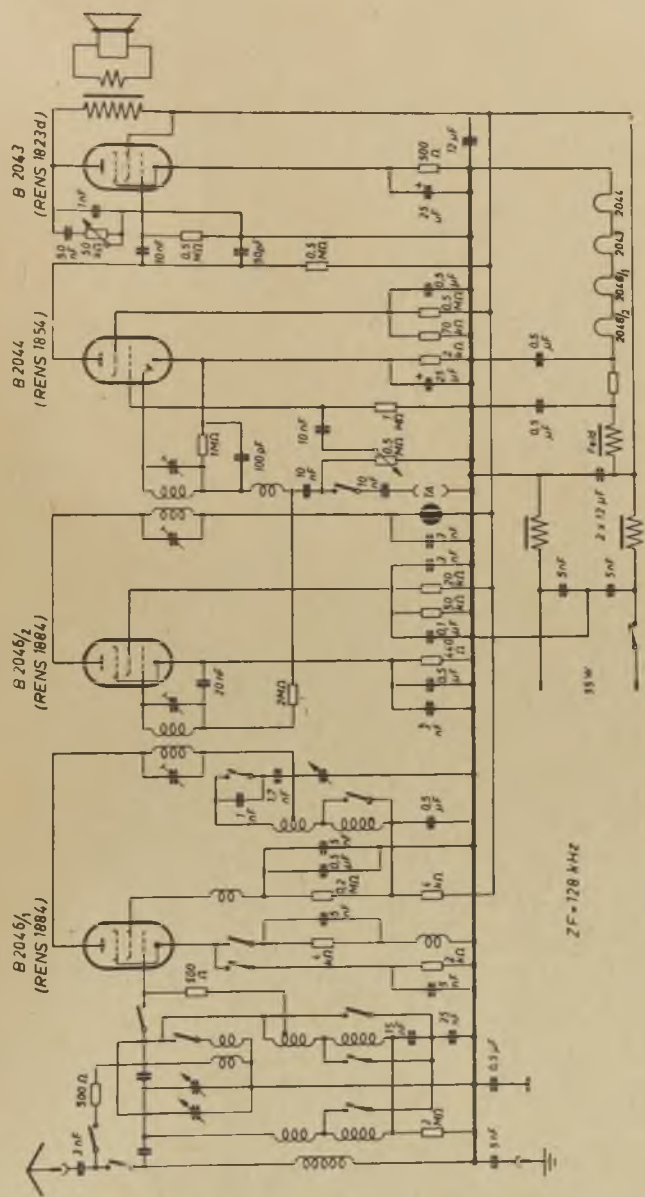
B 2043
(RENS 1823d)
B 2044
(RENS 1854)
B 2046/2
(RENS 1884)
B 2046/1
(RENS 1884)
ZF = 128 kHz

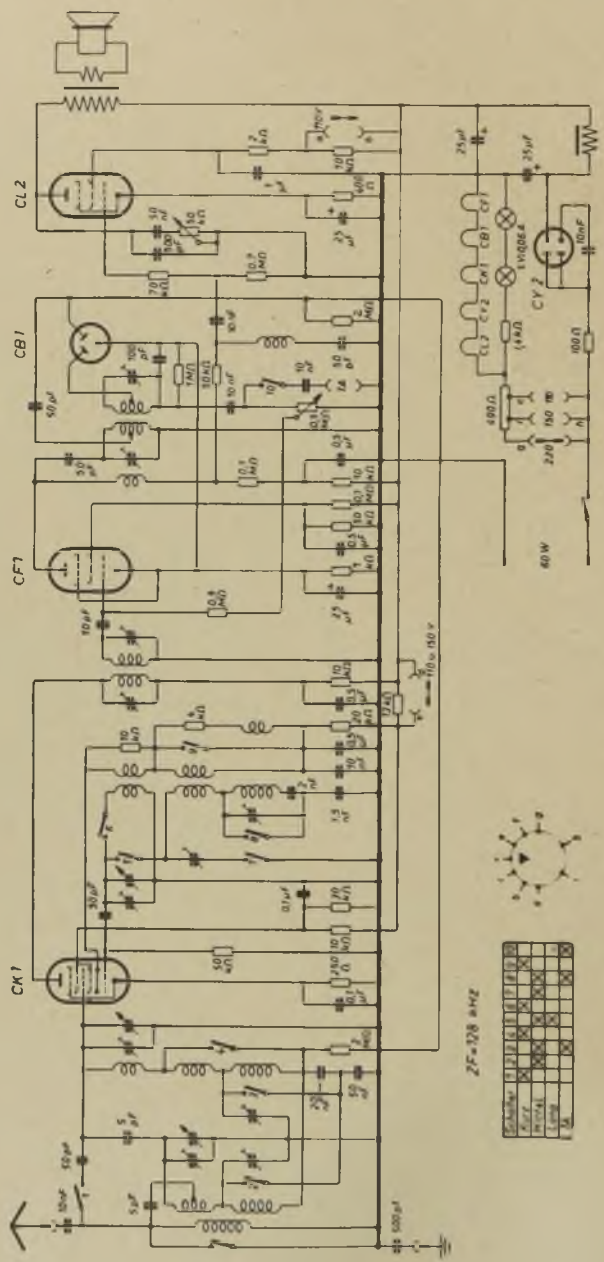
CL2
CB1
CF1
CK1
CY2
LVIOBEA
40W
ZF=128 kHz

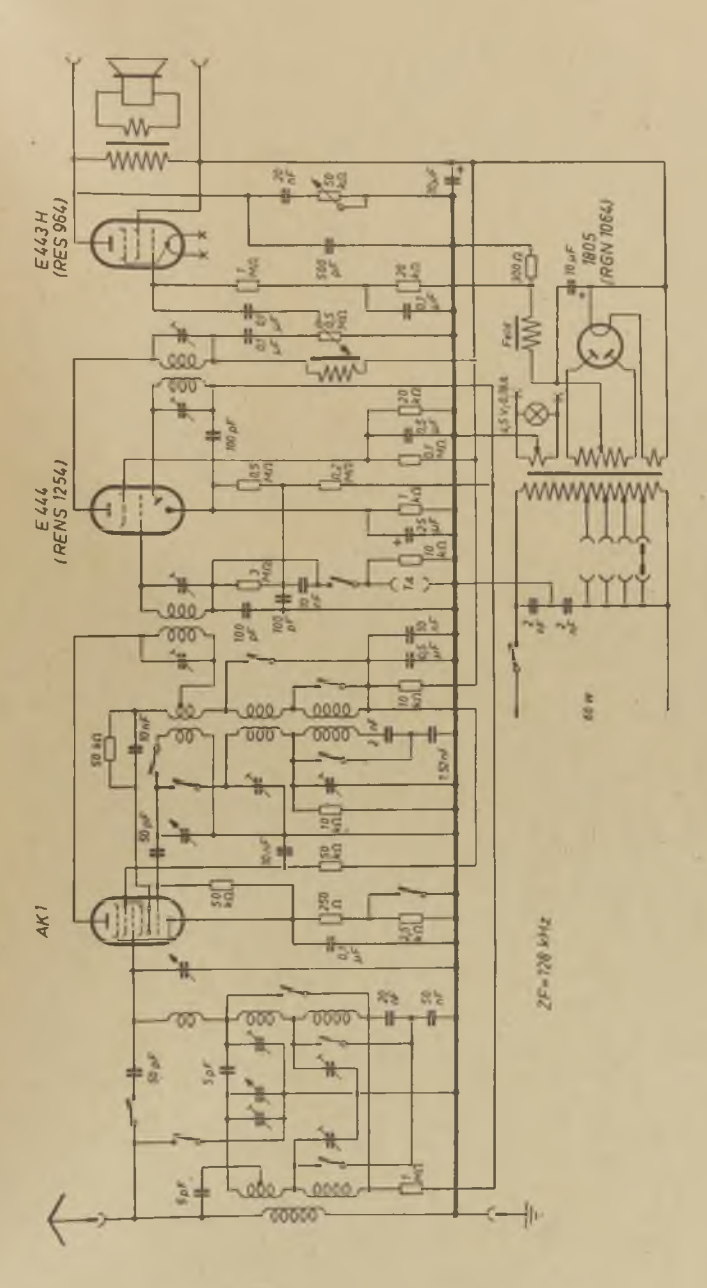
E443H
(RES964)
E444
(RENS1254)
AK1
1805
(RGN1064)
ZF=128 kHz

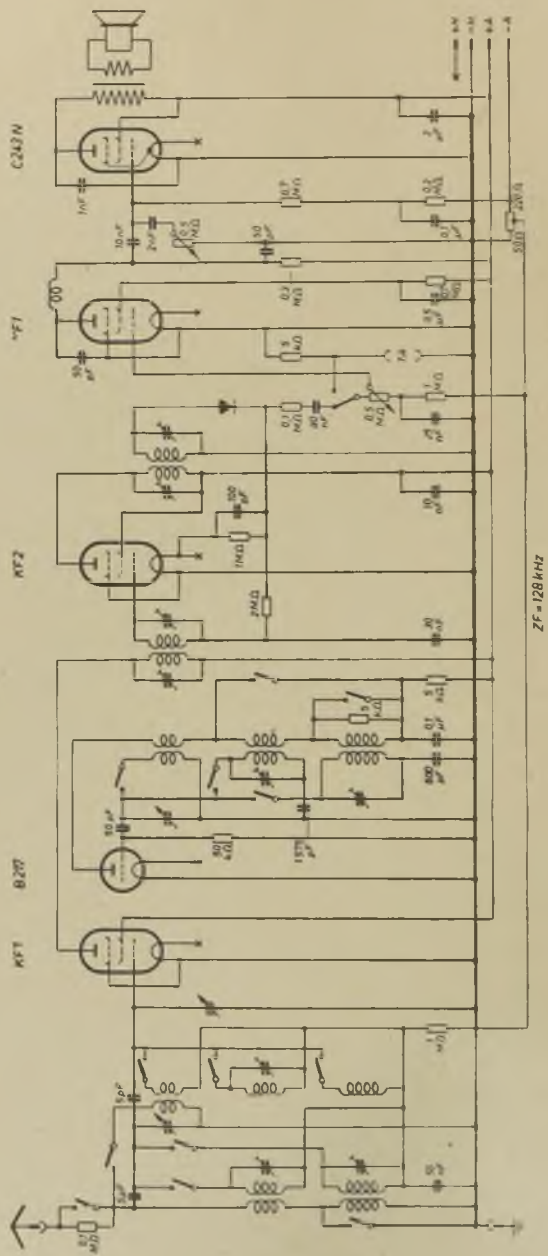
C243N
EF1
KF2
B207
KF1
ZF = 128 kHz

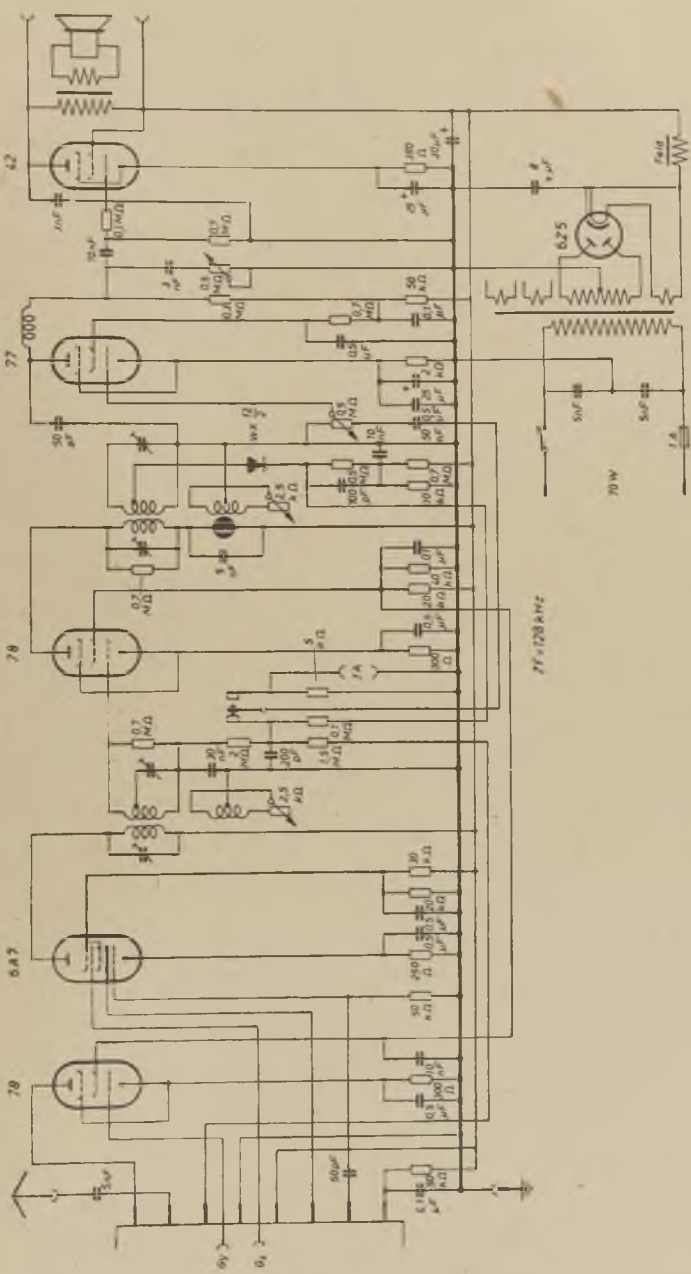
42
77
78
6A7
78
6Z5
70 W
1 A
FF = 128 kHz

RU 561 Selectric U 5

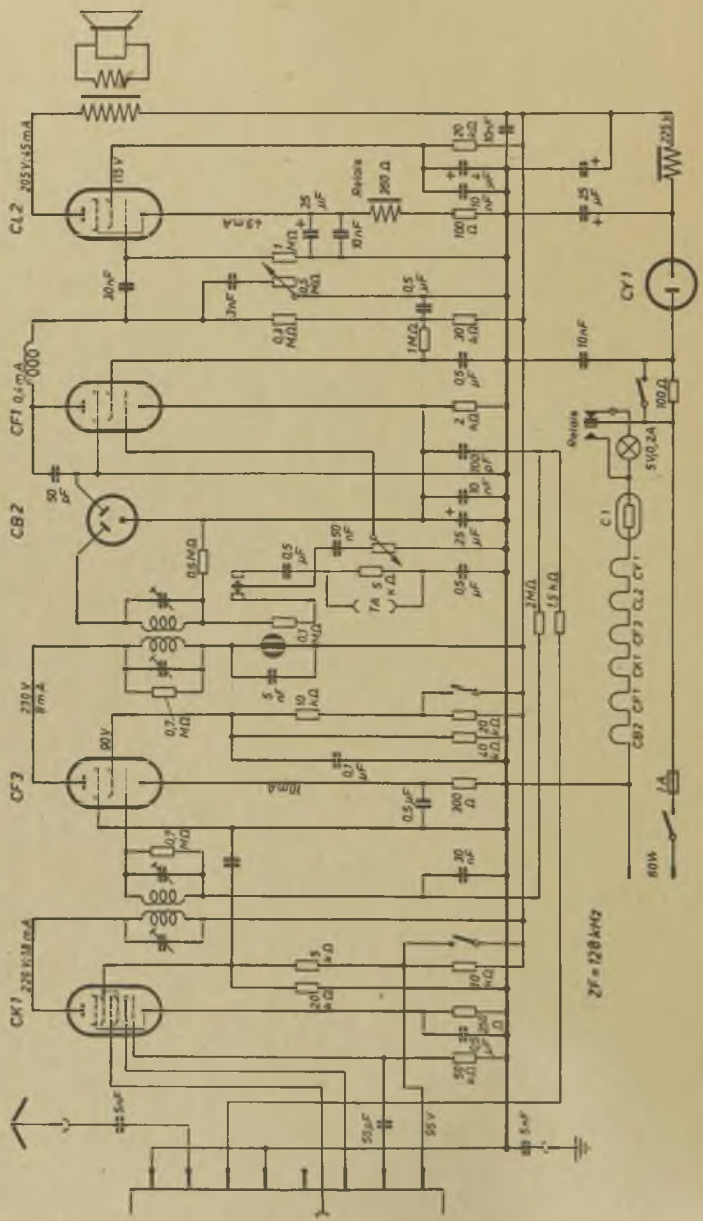

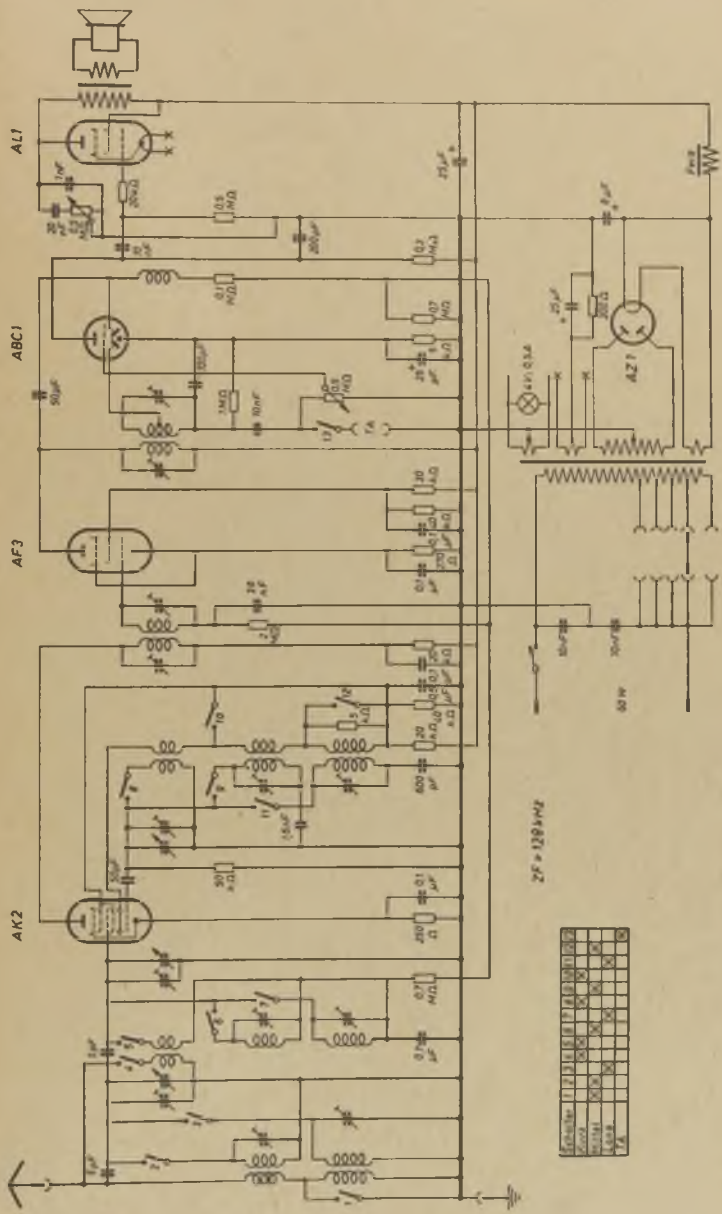
AL1
ABC1
AF3
AK2
AZ1
ZF = 128 kHz

Zerdik **RU 552 Selectric U 4**

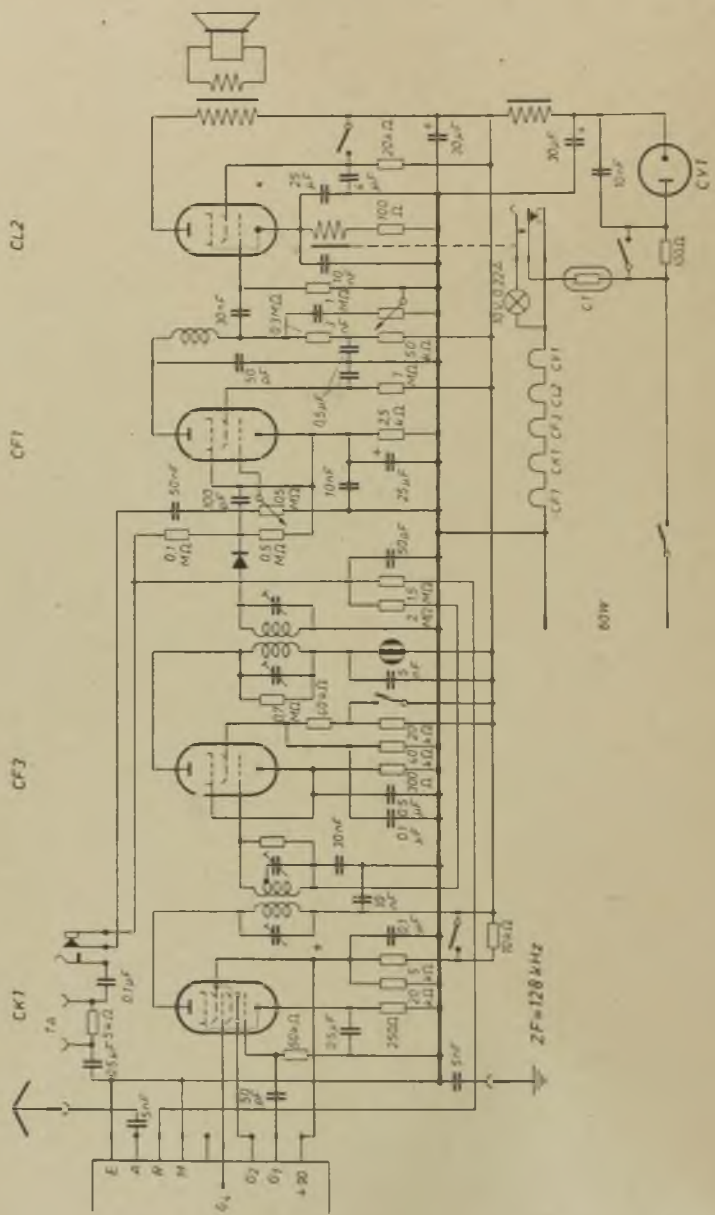

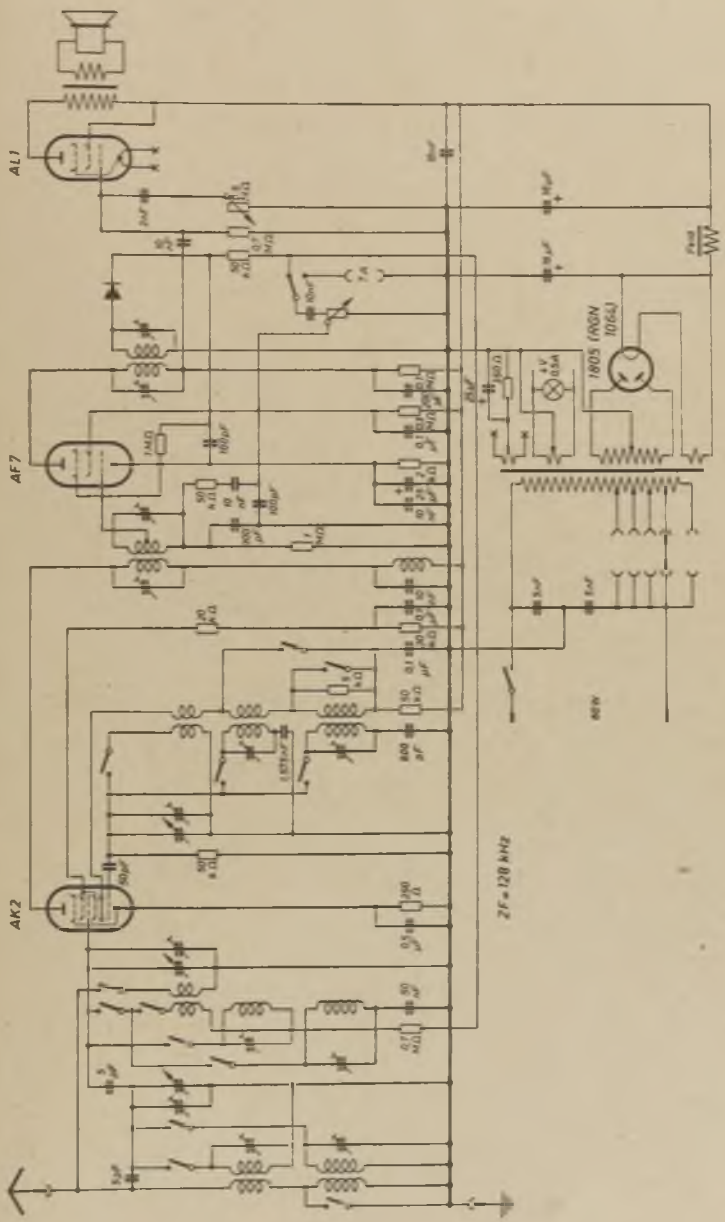
AL1
AF7
AK2
1805 (NGN 1064)
ZF = 128 kHz

Zerdik **RU 542 Selectric U 3**

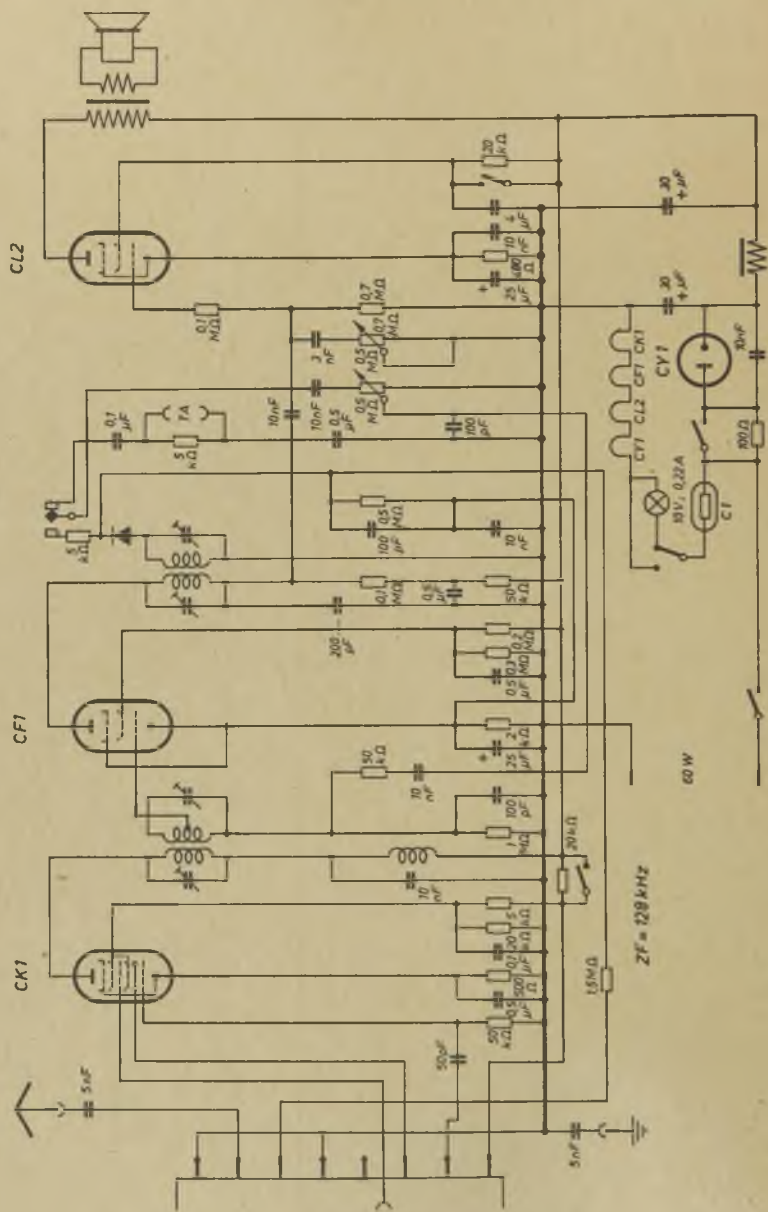

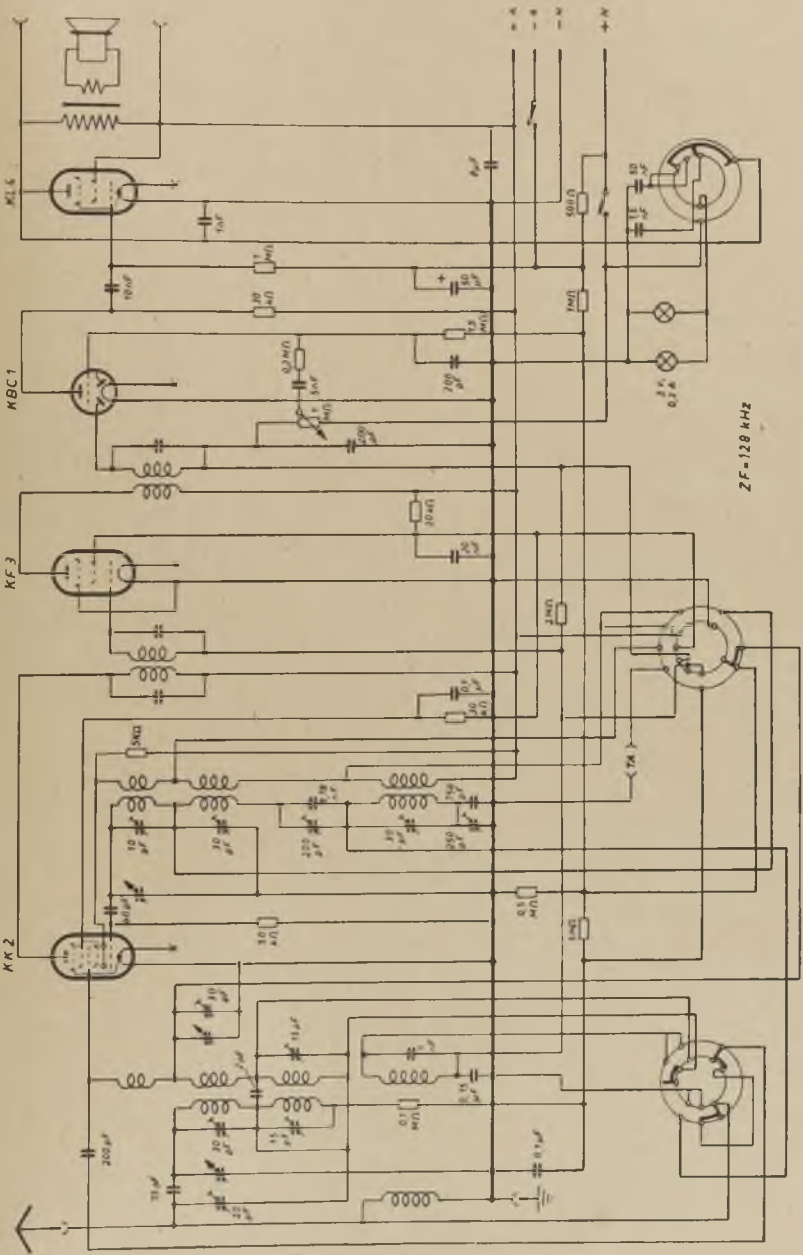
KL 6
KBC 1
KF 3
KK 2
ZF = 128 kHz

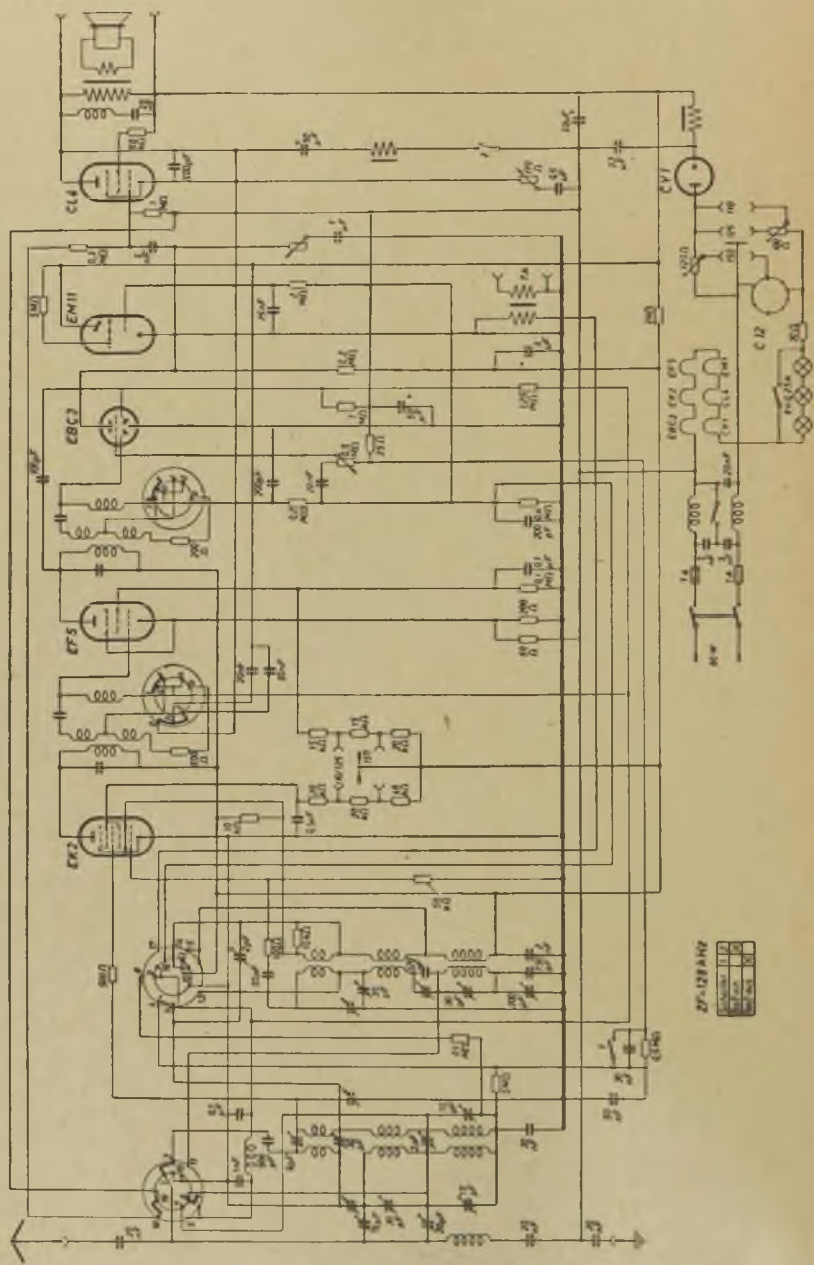
CL4
EM11
EBC2
EF5
EK2
CV1
C12

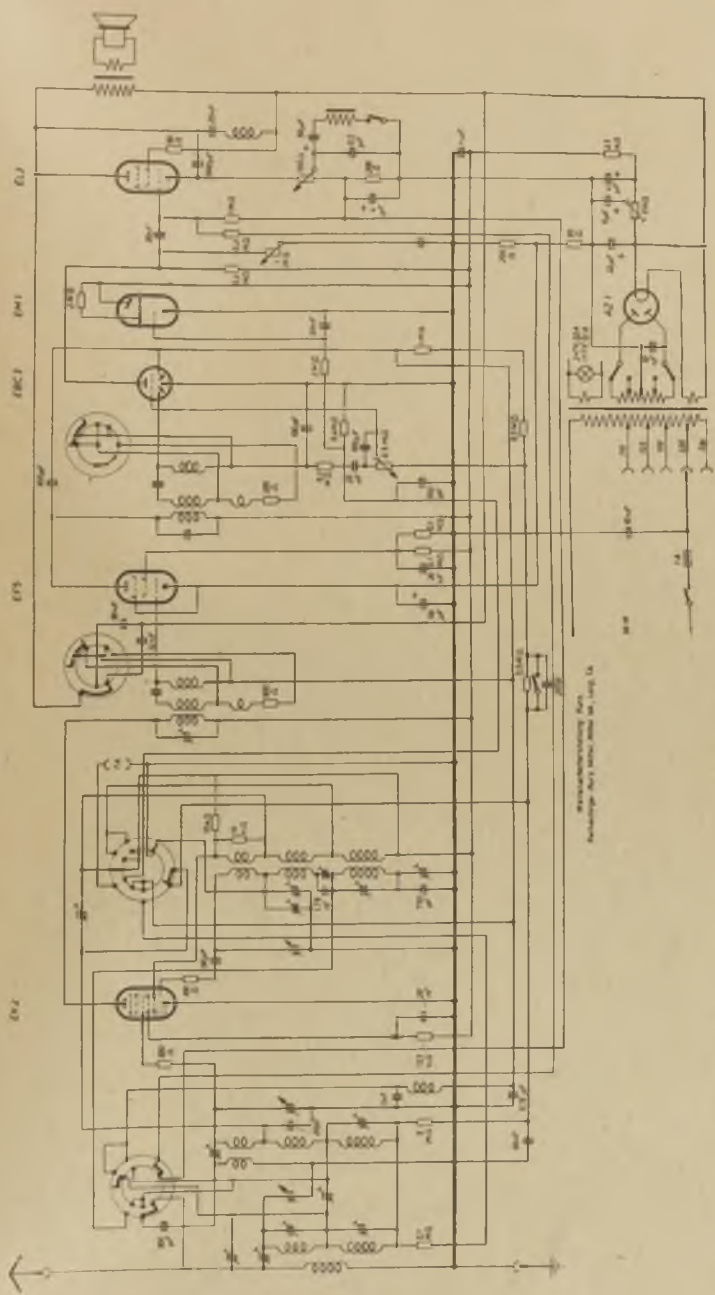

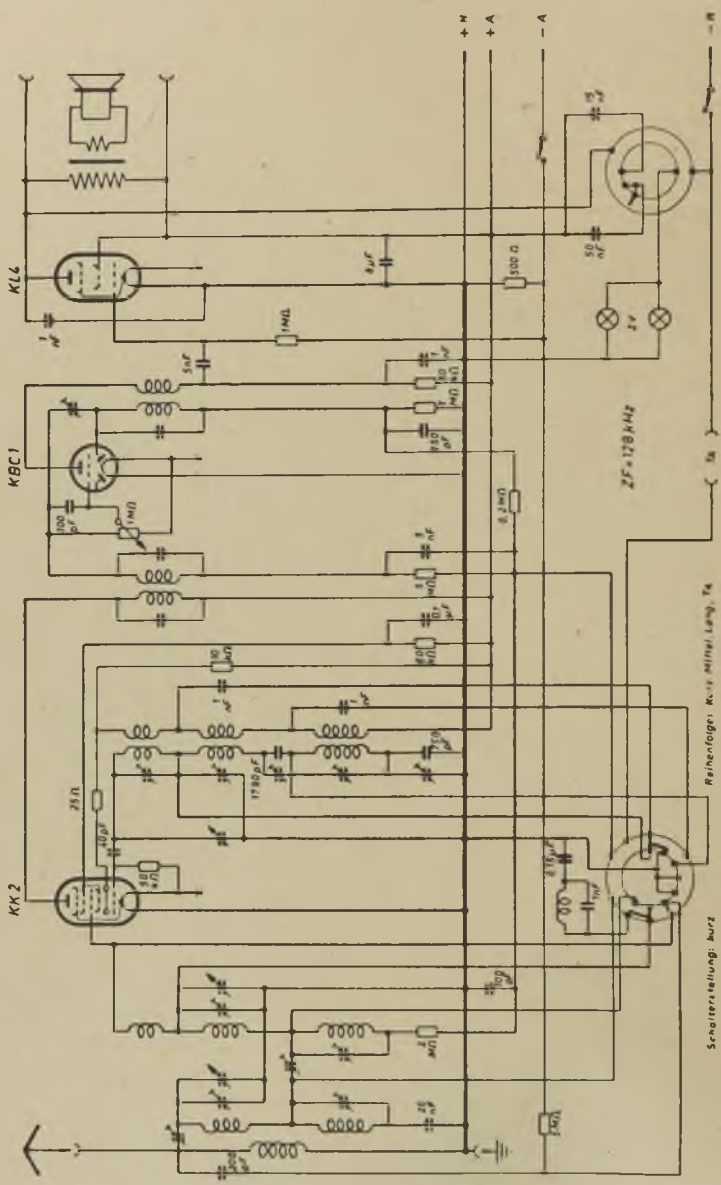
KL6
KBC1
KK2
+M
+A
-A
-M
ZF=128kHz
Reihenfolge: Kurz Mittel Lang, Ta
Schalterstellung: kurz

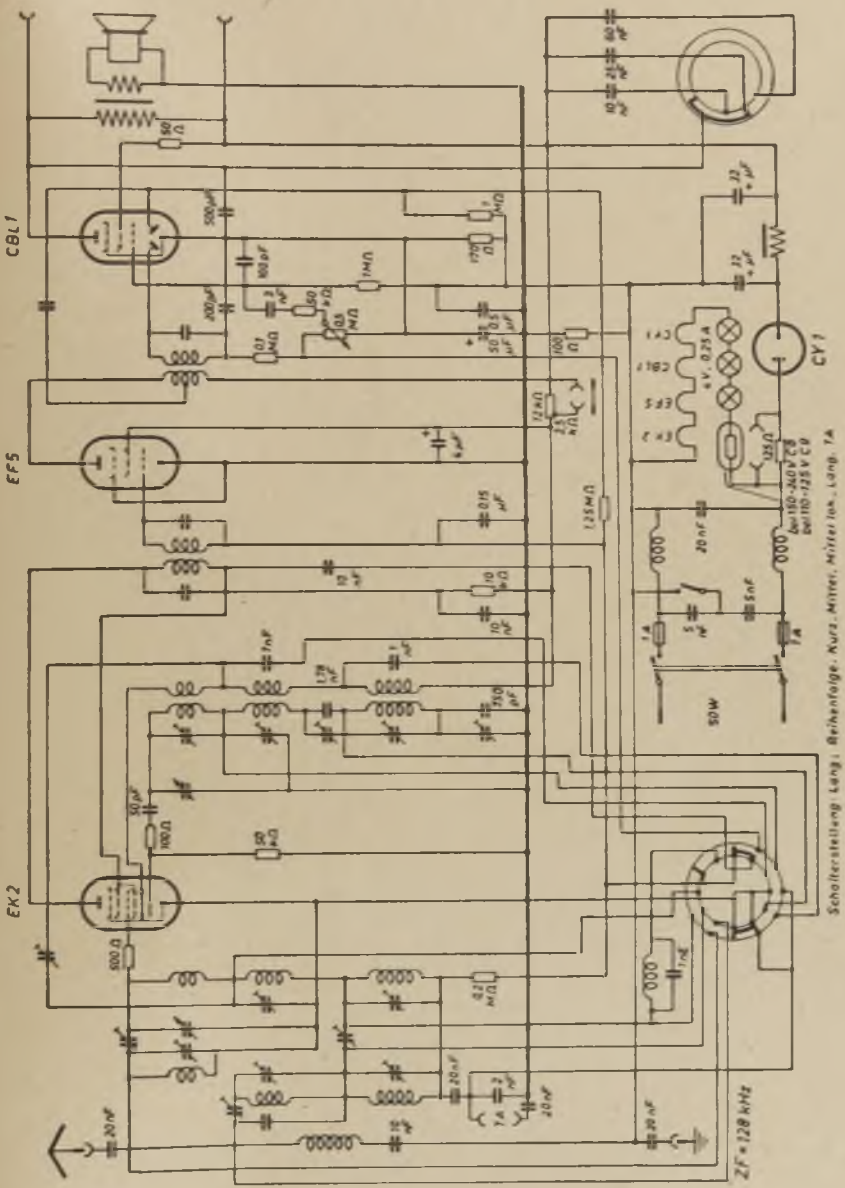
CBL1
EF5
EK2
CY1
SOW
ZF = 128 kHz
Schalterstellung Lang: Reihenfolge: Kurz, Mittel, Mittel lok., Lang, TA

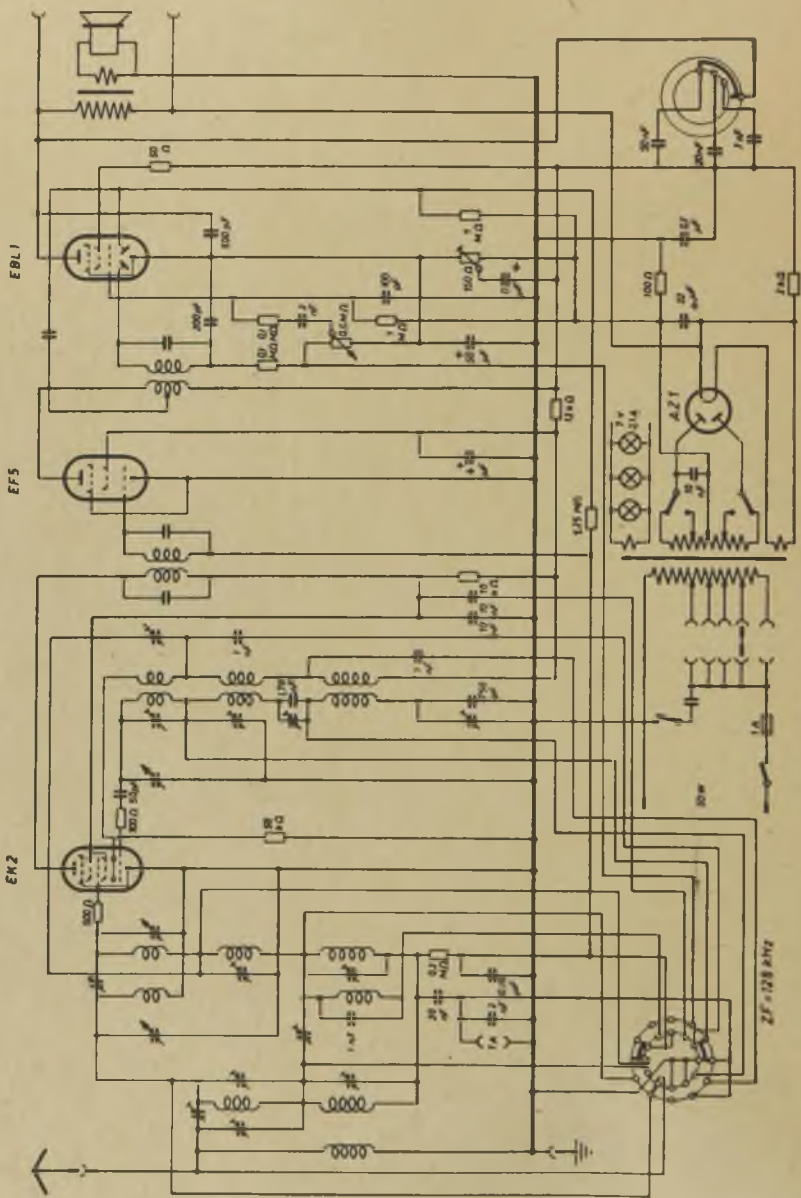
EBL1
EF5
EK2
AZ1
ZF = 128 kHz

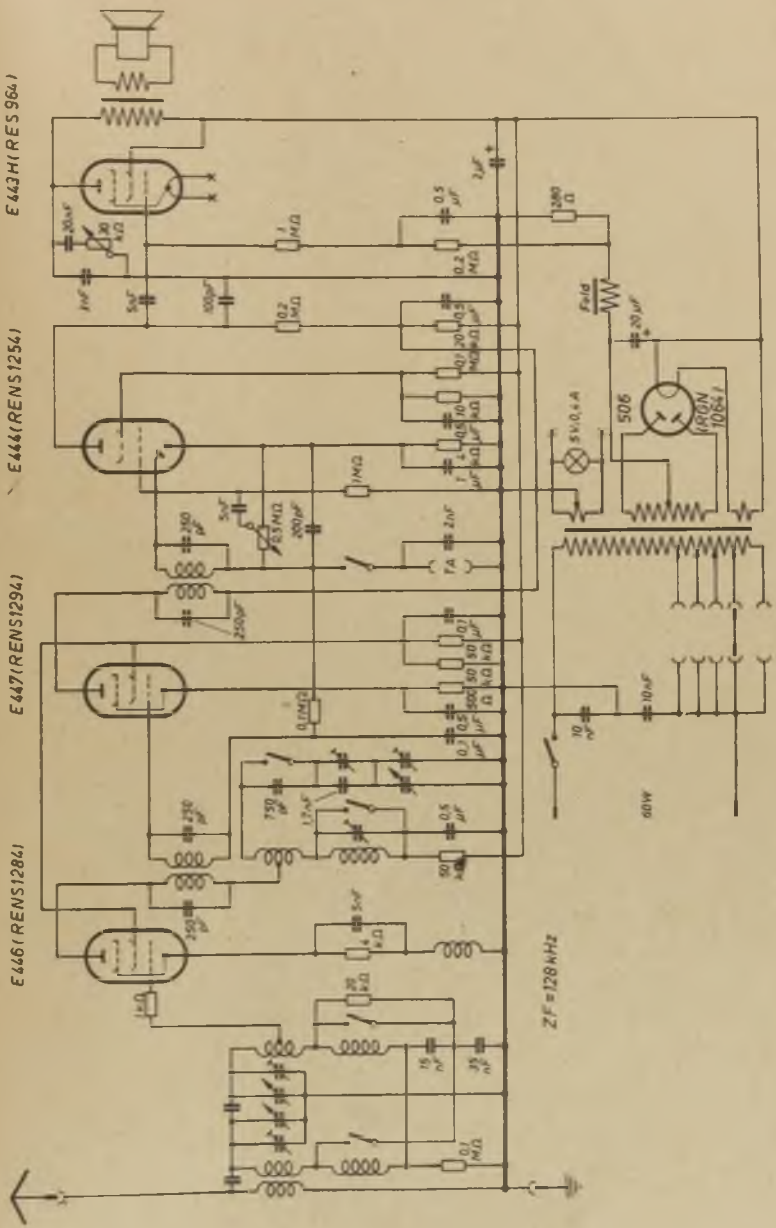
E 443 H (RES 964)
E 444 (RENS 1254)
E 447 (RENS 1294)
E 446 (RENS 1284)
ZF = 128 kHz
506
Feld
60 W

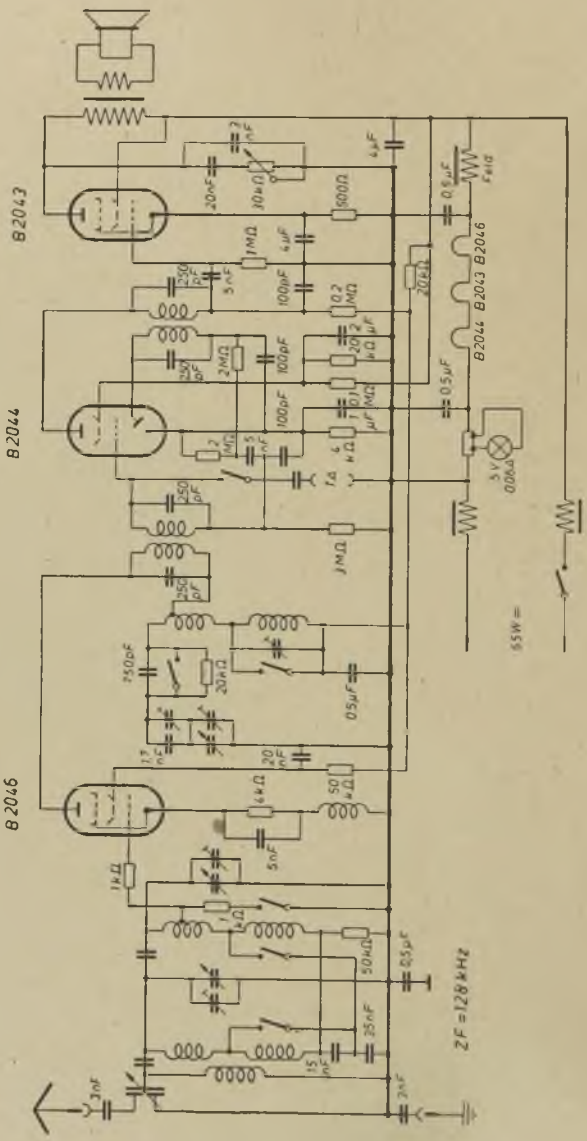
B 2043
B 2044
B 2046
ZF = 128 kHz
55W =
5V
0,06A
Feld

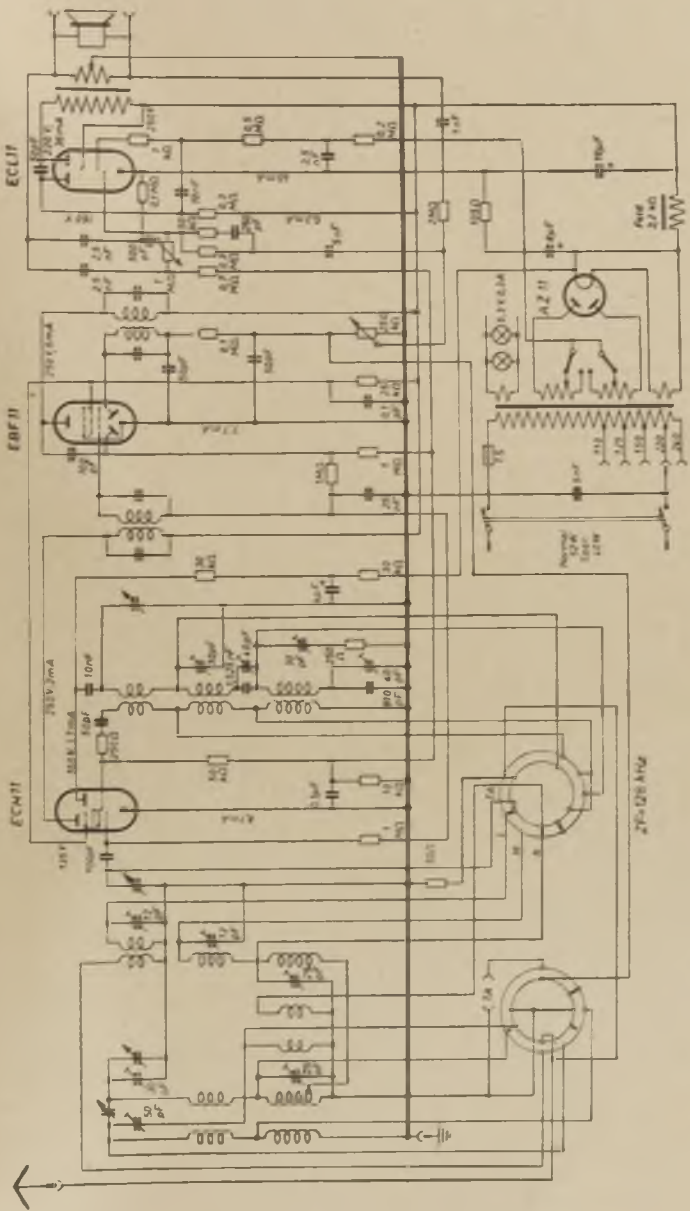
ECL11
EBF11
ECH11
AZ11

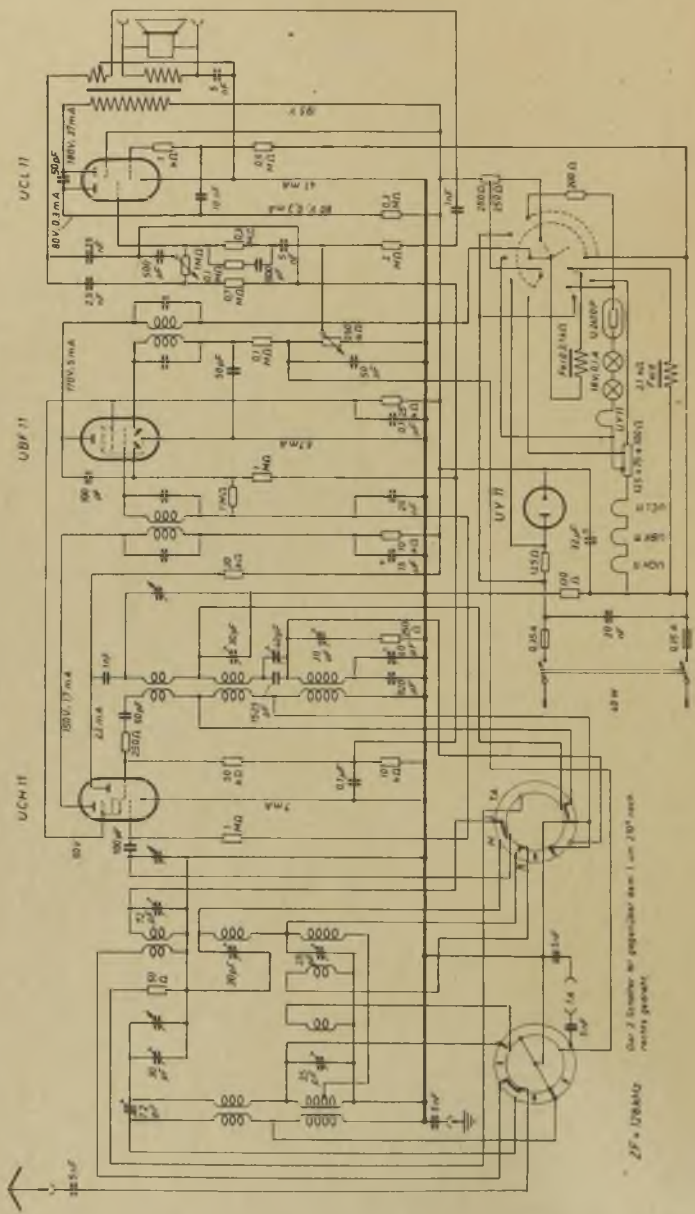
UCL 11
UBF 11
UCH 11
UY 11

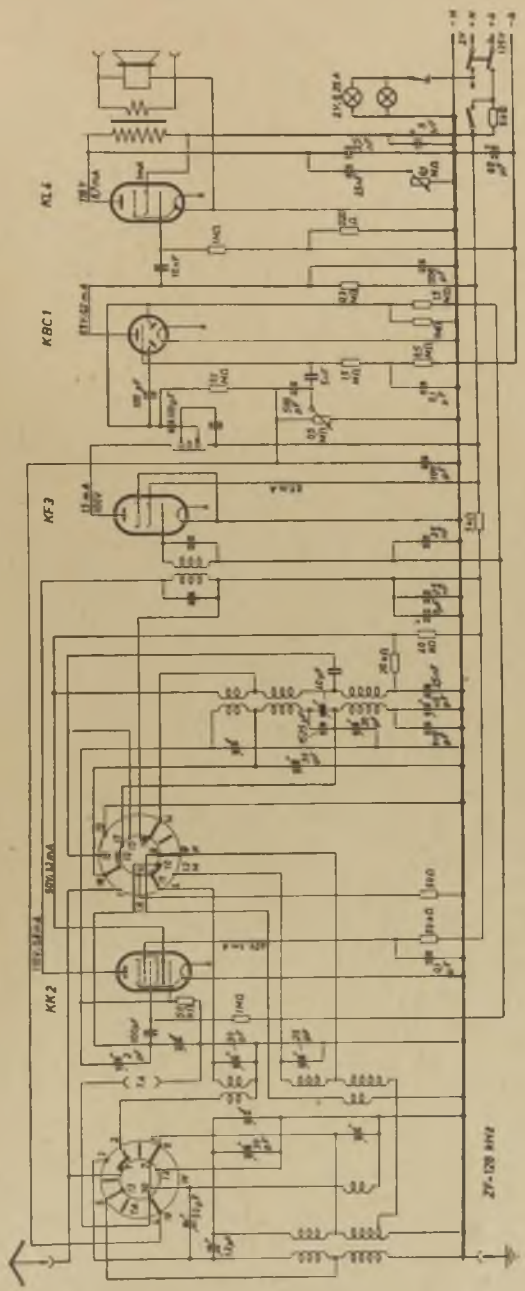
KL4
KBC1
KF3
KK2
50V,13mA
ZV-120 MHz

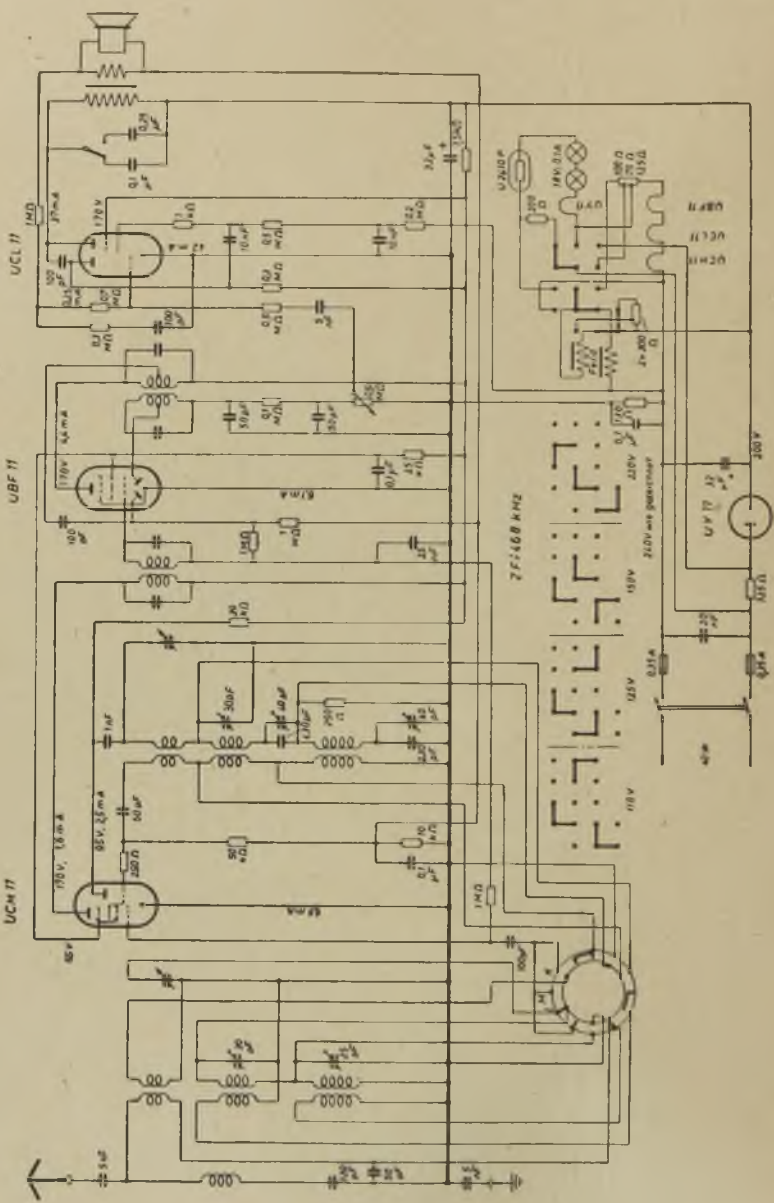
UCL 11
UBF 11
UCH 11
7FF468 KHZ
220V
110V
125V
0,35A

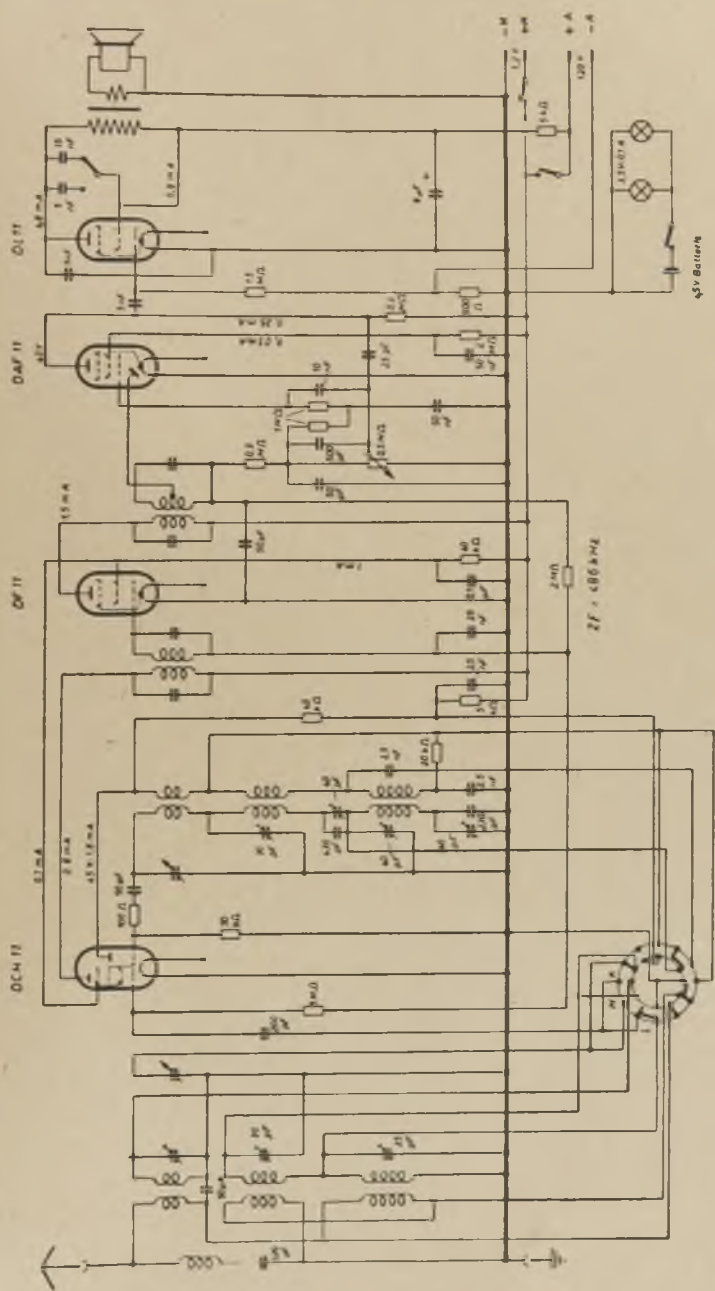
DL 11
DAF 11
DF 11
DCH 11
45V Batterie
ZF = 486 kHz

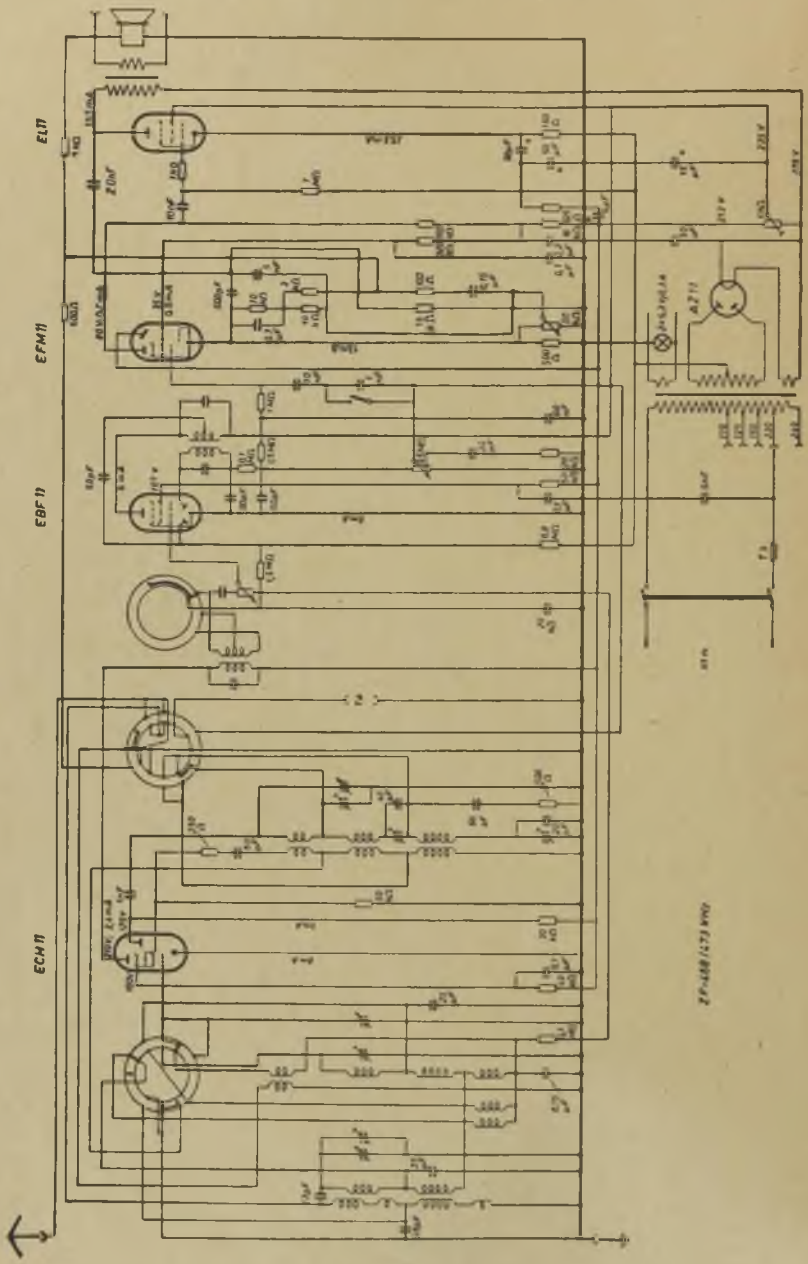
EL11
EFM11
EBF11
ECH11
AZ11

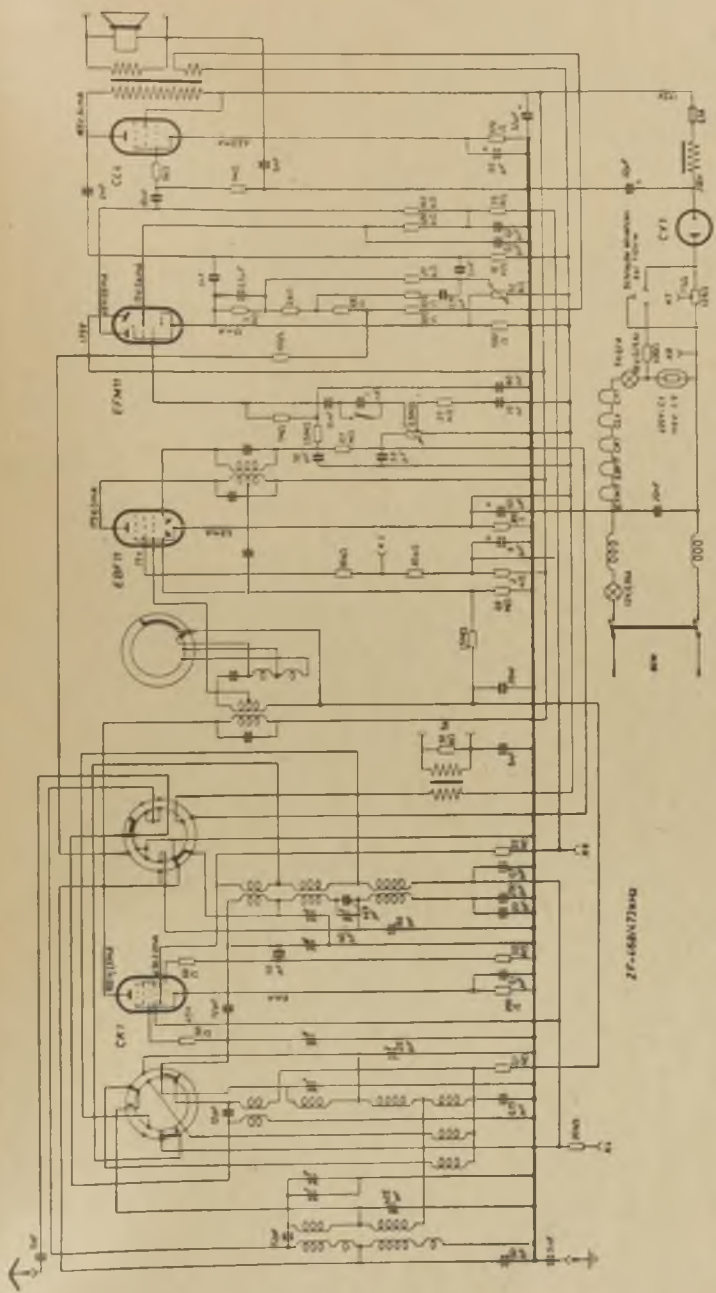

Zerdik WS 46 Record W

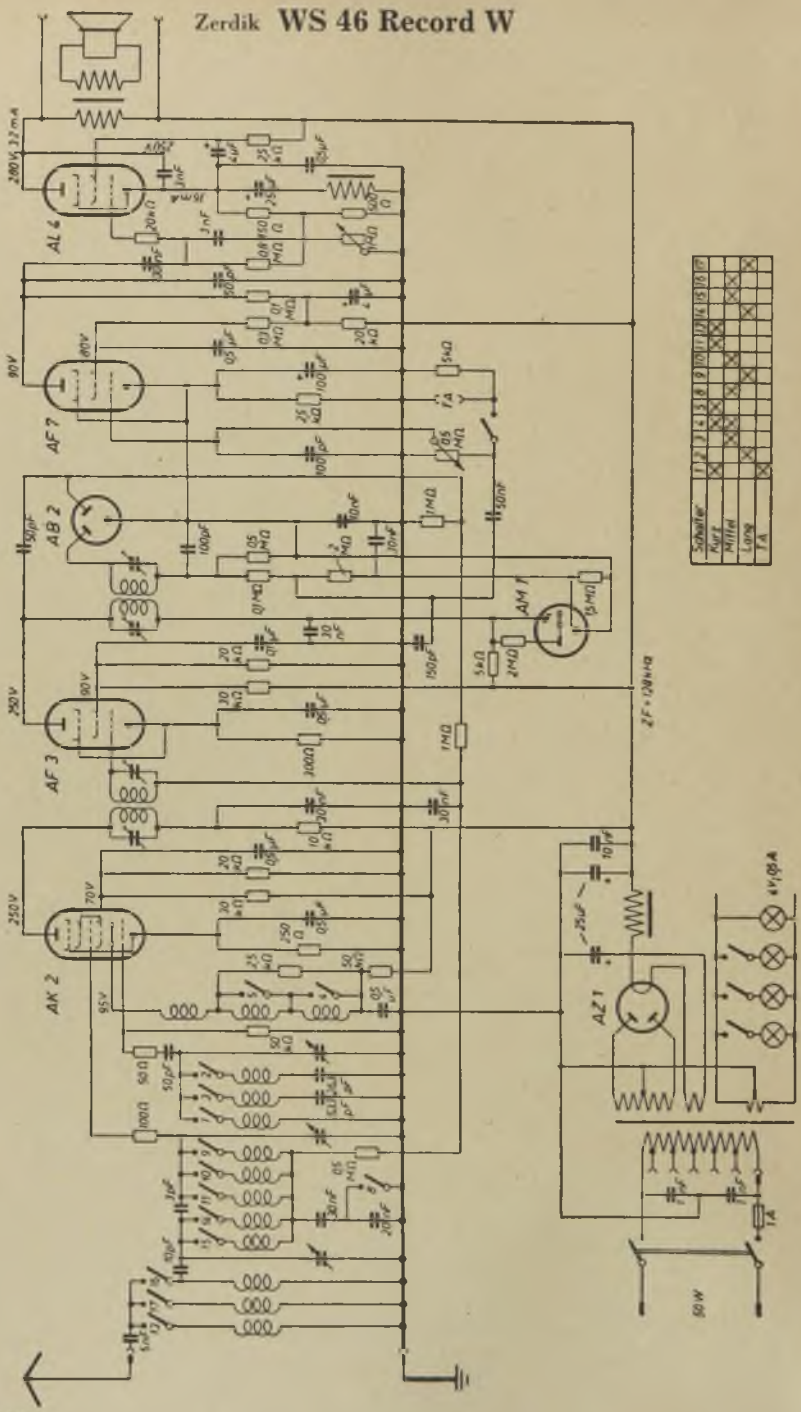

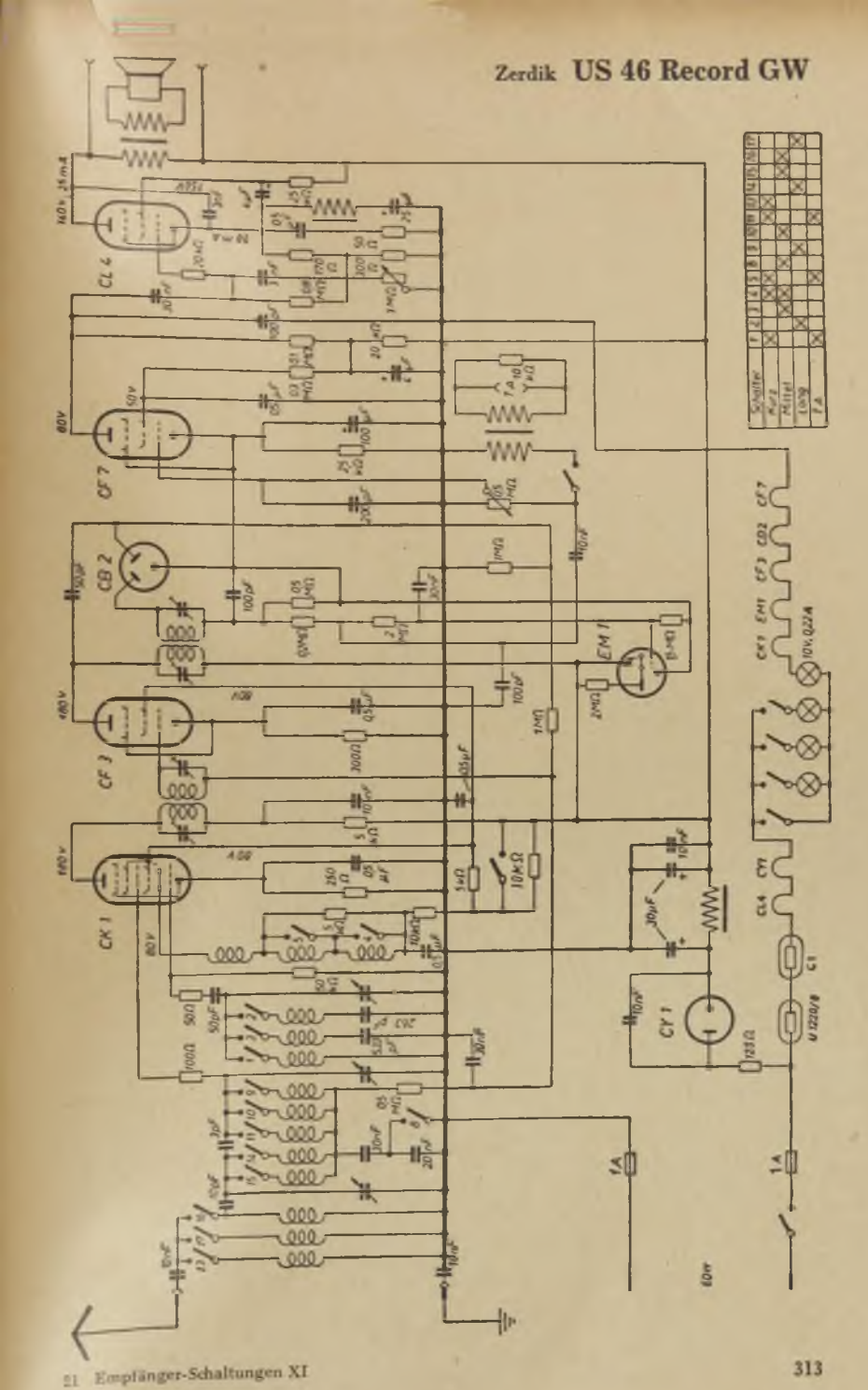
CL 6
CF 7
CB 2
CF 3
CK 1
EM 1
CY 1
CF 7
CF 3
CB 2
EM 1
CK 1
CY 1
CL 4
C1
U 12208
1A
1A
60V
160V
80V
10V
24 mA
N MA
A 08
A 09
Schalter
Aus
Platten
Long
TA

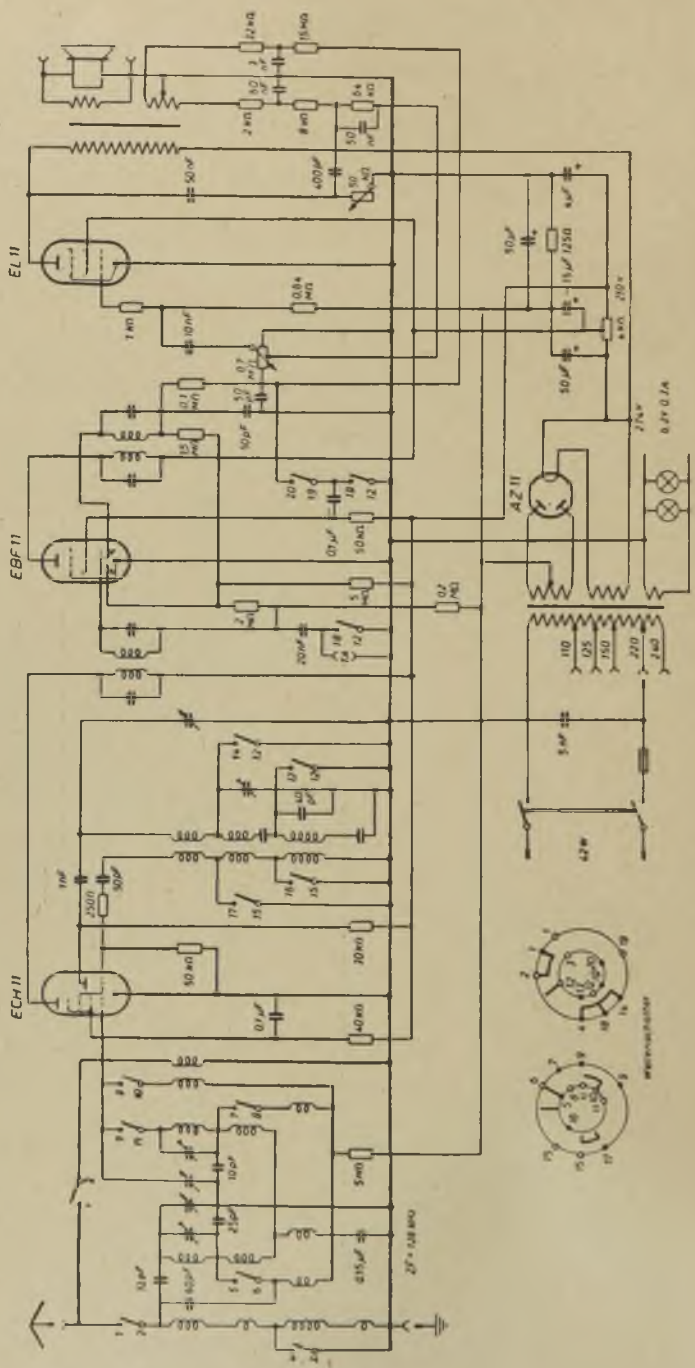
EL 11
EBF 11
ECH 11
AZ 11

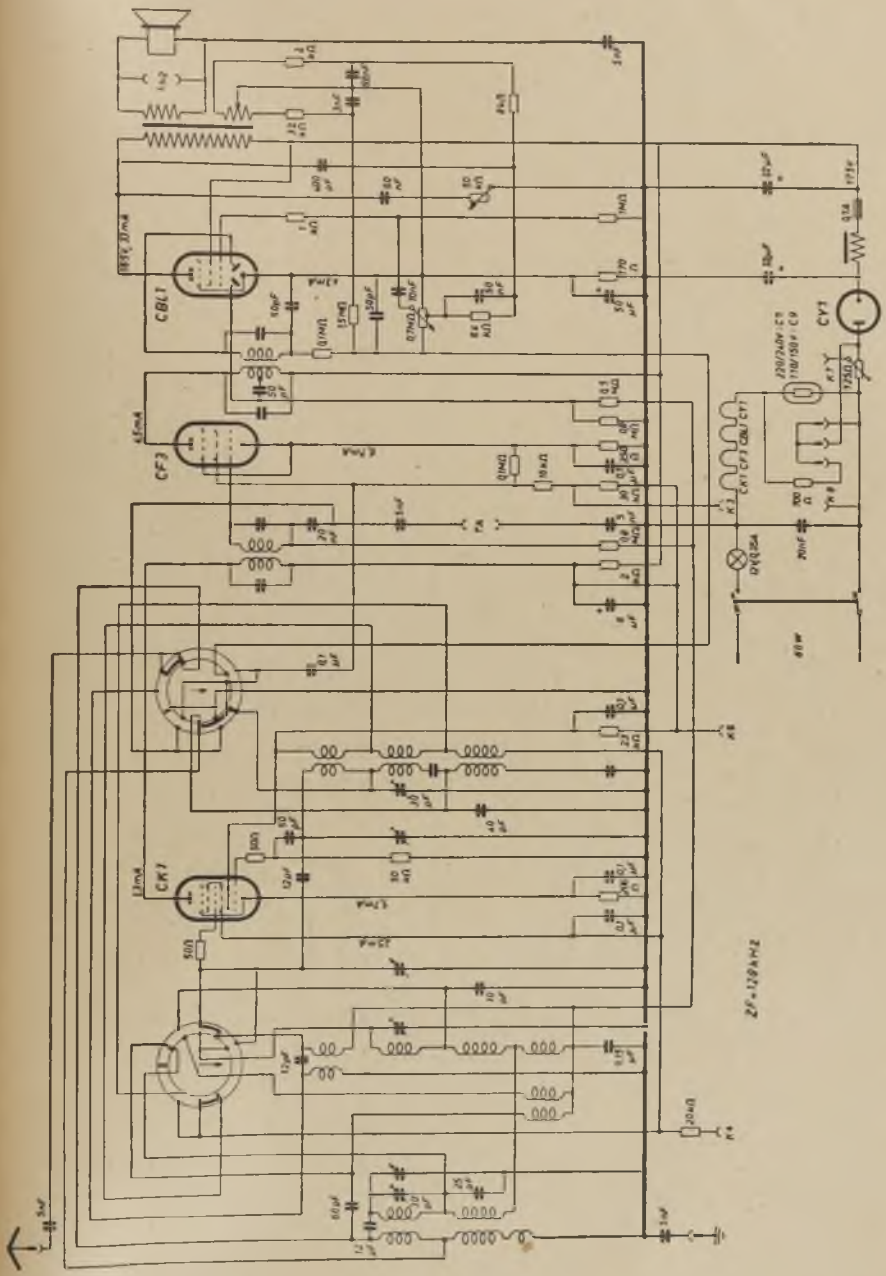
CBL1
CF3
CK1
CY1
ZF=128kHz

Zerdik WR 36 Selectric W 3

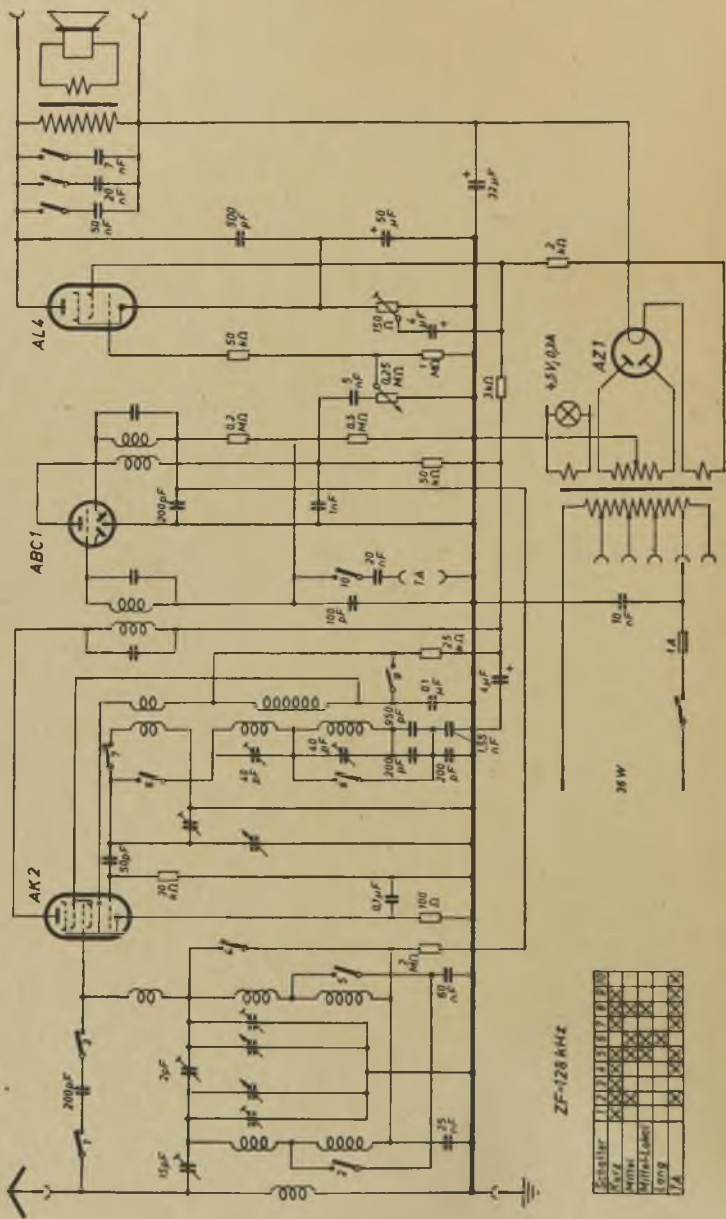

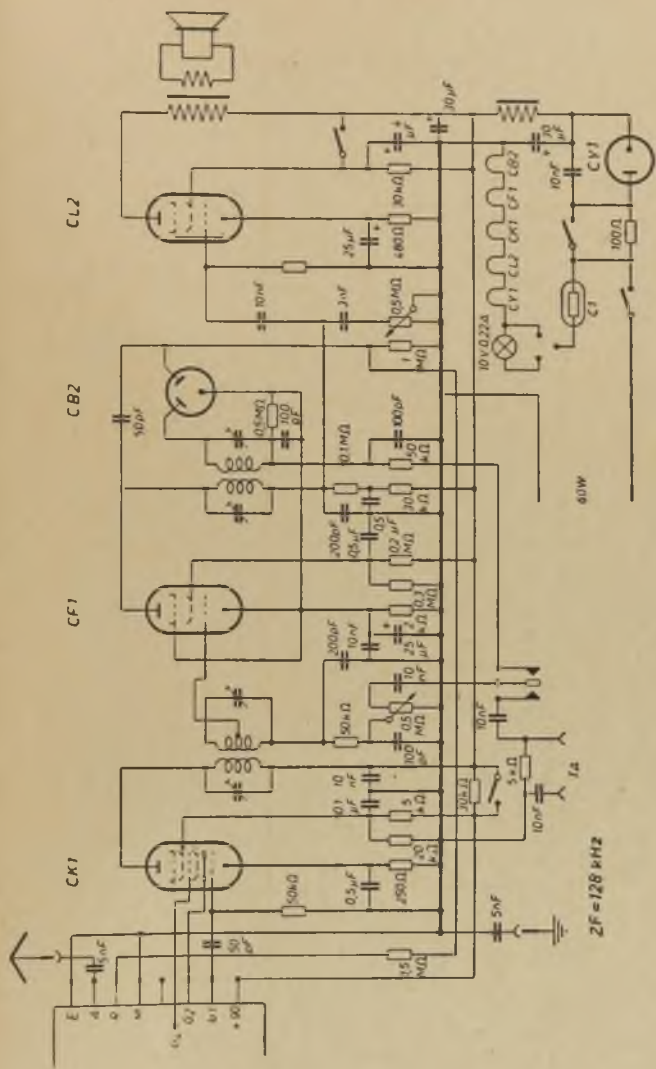
CL2
CB2
CF1
CK1
CY1
CL2 CY1 CK1 CF1 CB2
10×0.22A
60W
ZF=128 kHz
Ia
E
A
G
K
G2
G1
+HT

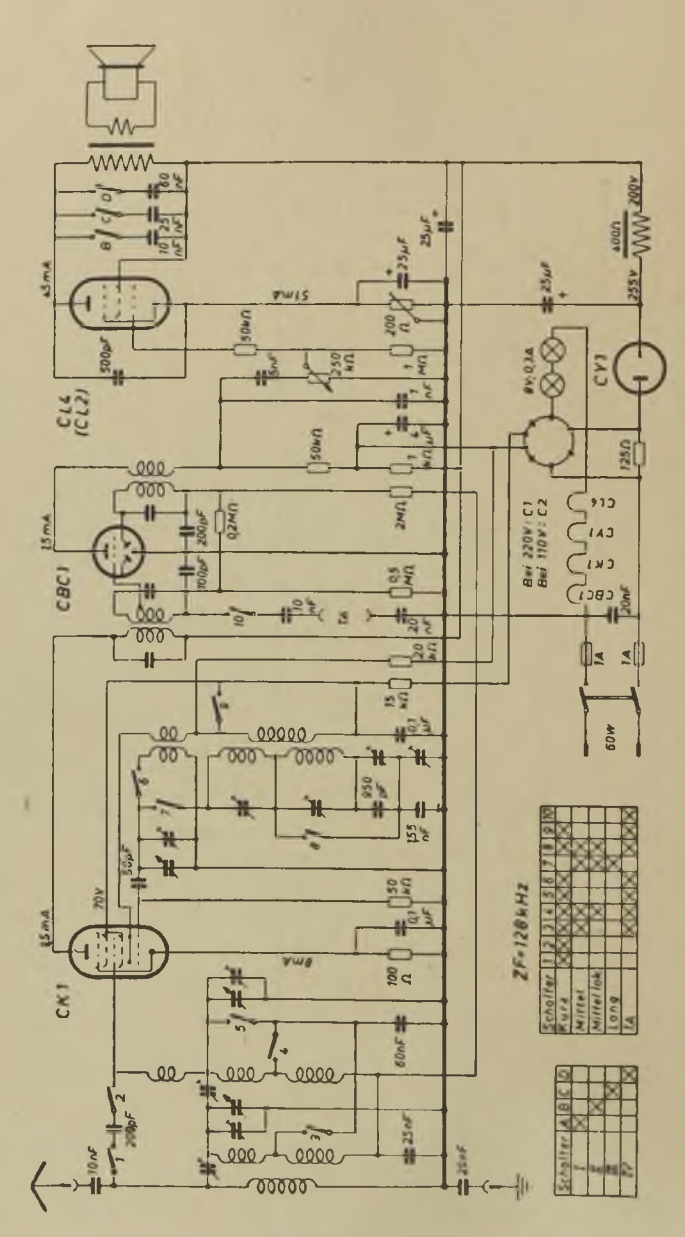
CL4
(CL2)
CBC1
CK1
CY1
ZF=128kHz
Schalter
Kurz
Mittel
Mittellok
Long
1A
Schalter
A
B
C
D
Bei 220V: C1
Bei 110V: C2
60W
400Ω
200V
255V
125Ω
8V; 0,3A
51mA
8mA
70V
15mA
45mA
65mA

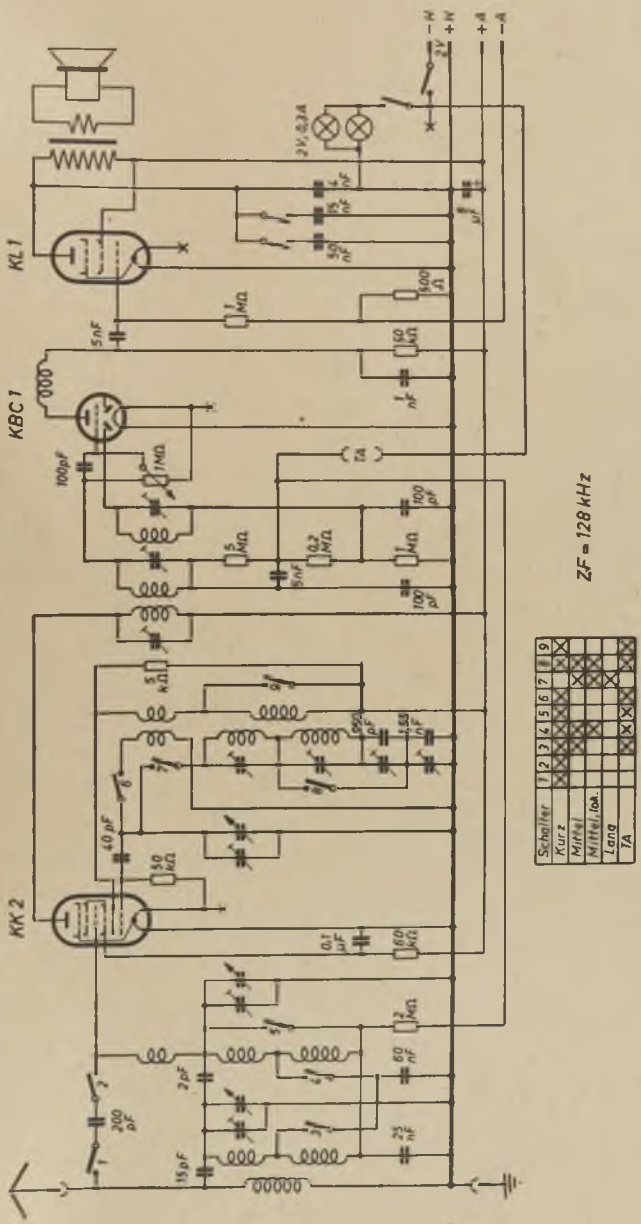
KL 1
KBC 1
KK 2
ZF = 128 kHz
Schalter
Kurz
Mittel
Mittel/lok.
Lang
TA

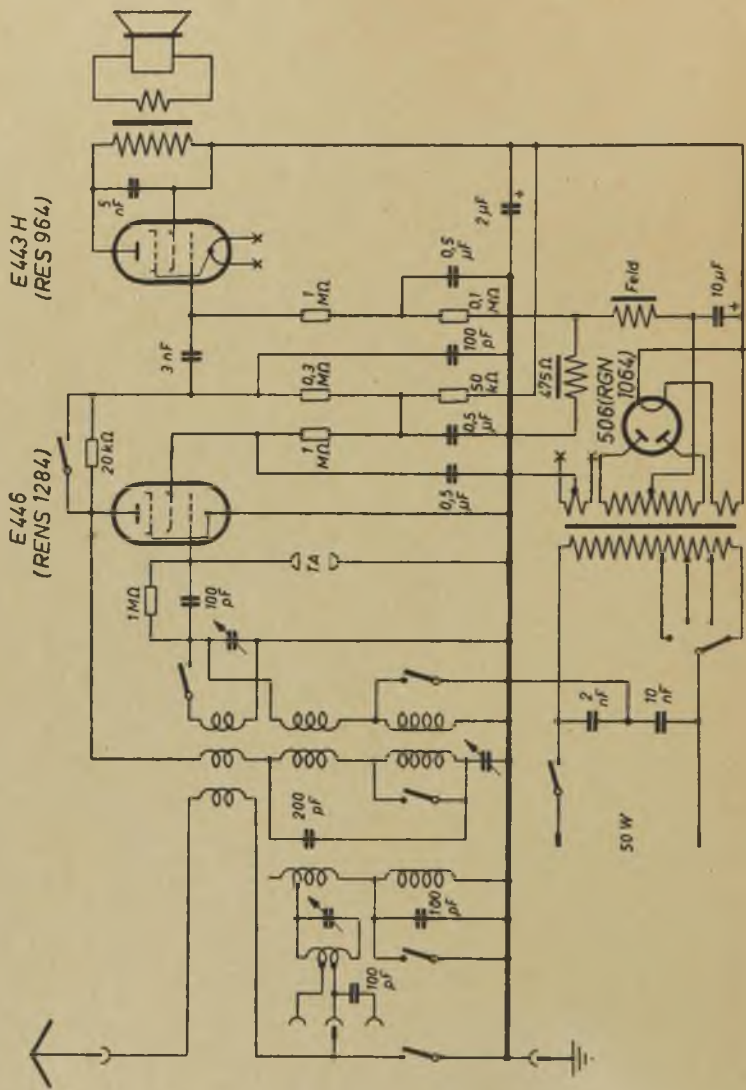
E443H
(RES 964)
E446
(RENS 1284)
5 nF
3 nF
20 kΩ
1 MΩ
0,3 MΩ
1 MΩ
0,5 µF
0,1 MΩ
100 pF
50 kΩ
0,5 µF
0,5 µF
2 µF
475 Ω
Feld
10 µF
506(RGN 1064)
1A
1MΩ
100 pF
200 pF
100 pF
100 pF
2 nF
10 nF
50 W

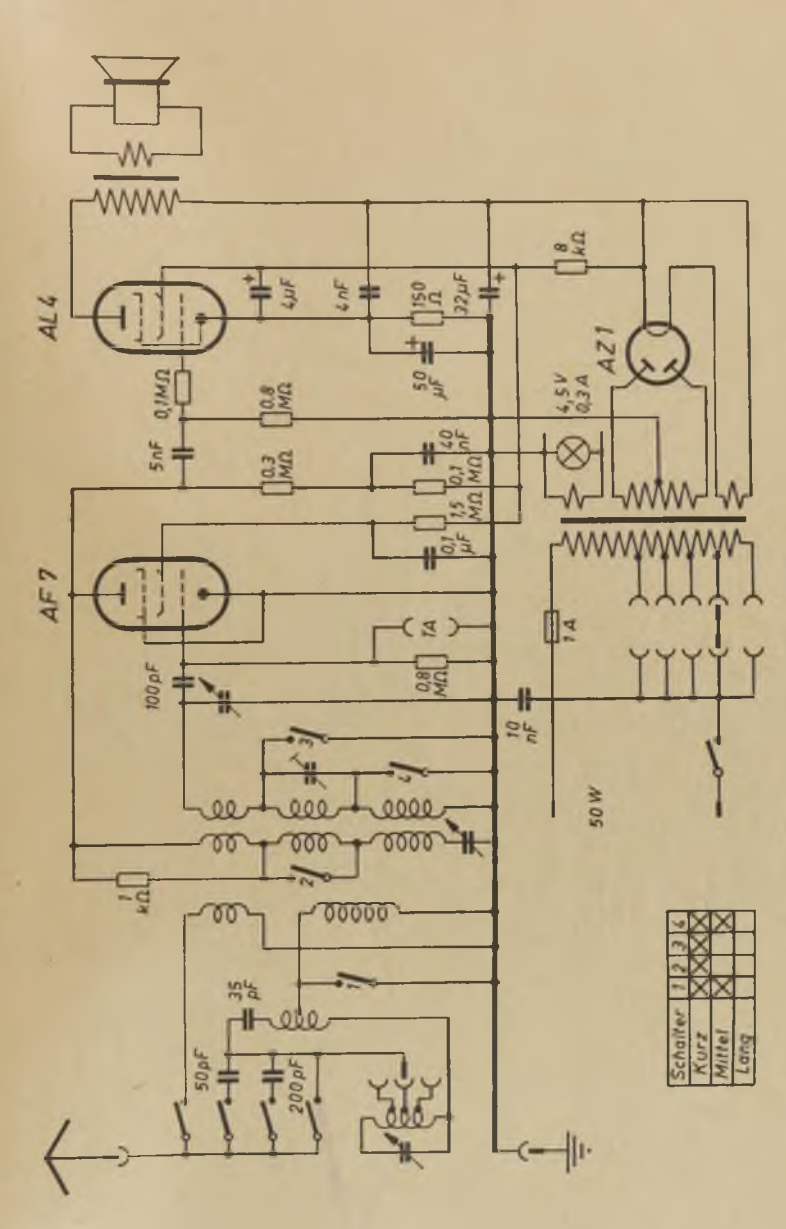
AL 4
AF 7
AZ 1
4µF
4nF
150 Ω
32µF
8 kΩ
50 µF
0,1MΩ
0,8 MΩ
5nF
0,3 MΩ
40 nF
0,1 MΩ
1,5 MΩ
0,1 µF
4,5 V 0,3 A
1A
0,8 MΩ
100pF
10 nF
50 W
1 kΩ
35 pF
50pF
200pF
Schalter 1 2 3 4
Kurz
Mittel
Lang

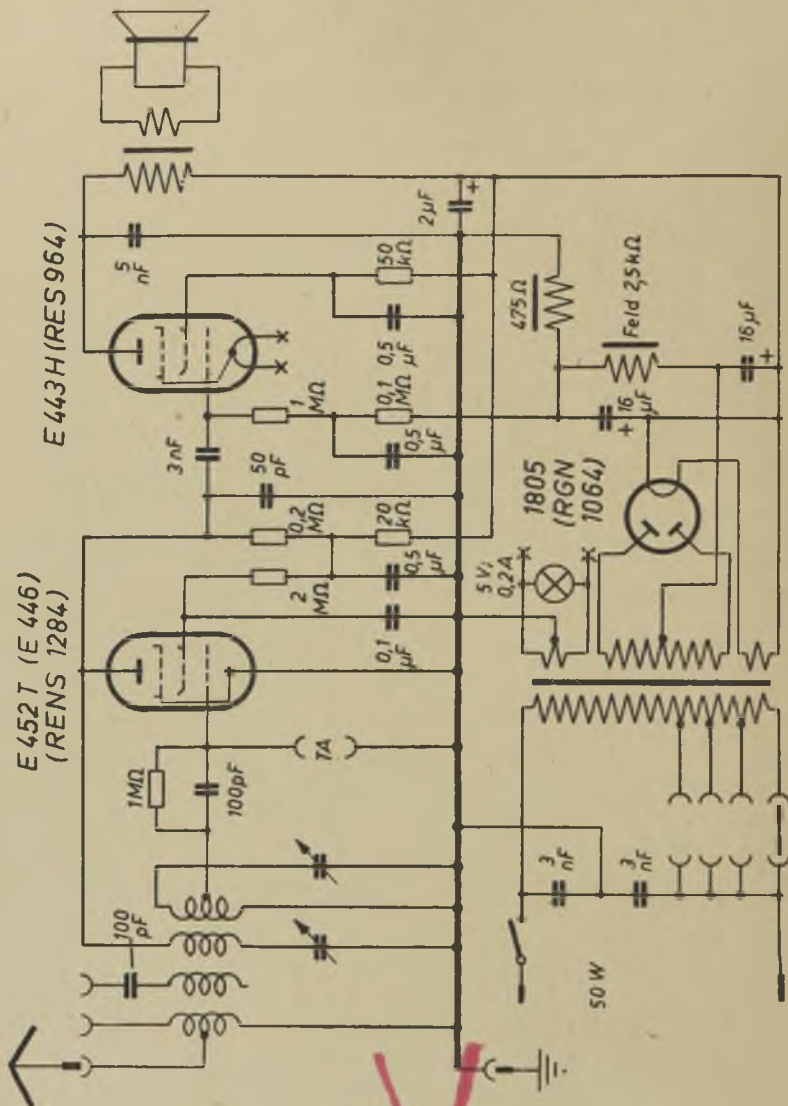
E 443 H (RES 964)
E 452 T (E 446)
(RENS 1284)
1805
(RGN
1064)
Feld 2,5 kΩ
475 Ω
5 nF
3 nF
50 pF
1 MΩ
0,2 MΩ
2 MΩ
50 kΩ
0,5 μF
0,1 MΩ
20 kΩ
0,1 μF
2 μF
16 μF
5 V; 0,2 A
1 MΩ
100 pF
7A
3 nF
50 W

Folgende Hersteller sind in der Schaltbildersammlung enthalten:

Firmen in Deutschland:

AEG
Äola
Akkord
Atlas
Blaupunkt
Blohm
Brandt
Braun
Continental
DTW
Elbeg
Elbia
Elcophon
Elektro-Apparate-Fabrik Köppelsdorf
Elektro-Apparate-Werke Treptow
Elmug
Eltra
Emud
Funkstrahl
Gemeinschafts-Empfänger
Geta
Graetz
Graßmann
Grundig
Haco
Hagenuk
Huth
Jotha
Jungmann
Klangfilm
Körting
Krefft
Lange
Lembeck
Loewe/Opta
Lorenz
LTP
Lumophon
Mende
Meßgerätebau
Metz
MEW
Niemann
Nora
Nord-Mende
Opta-Spezial
Owin
Pellegrinetti
Philips
Radio-Union
Reico
Rema

RFT:

VEB Fernmeldewerk Arnstadt
VEB Fernmeldewerk Treptow
VEB Funkwerk Dresden
VEB Funkwerk Kölleda
VEB Funkwerk Leipzig
VEB Funkwerk Zittau-Olbersdorf
VEB Stern-Radio Berlin
VEB Stern-Radio Leipzig
VEB Stern-Radio Rochlitz
VEB Stern-Radio Staßfurt
RFW
Riweco
Rohde u. Schwarz
Ruwel
Saba
Sachsenwerk
Schaleco
Schaub
Seibt
Siemens
Star
Staßfurt
Staudigl
Südfunk
TAK
Tefag
Tefi
TEKADE
Telefunken
Tonfunk
Waldschmidt
Wandel und Goltermann
Wega
Willisen
Wobbe

Firmen in Österreich:

Czeija, Nissl u. Co.
Eumig
HEA
Horny
Ingelen
Kapsch
■ Krischker
■ Minerva
■ Radione
■ Siemens-Austria
■ Zehetner
■ Zerdik

Die mit einem ■ versehenen Firmen sind in diesem Band enthalten

FACHBUCHVERLAG LEIPZIG

Im gleichen Verlag erscheint:

Röhrentaschenbuch

Von Wilhelm Beier

Band I:

Sende- und Empfangsröhren, Gleichrichterröhren, Thyratrons, Stromregelröhren, Röhrenvergleichstabelle

7., erweiterte und verbesserte Auflage

561 Seiten mit zahlreichen Bildern, 21×10 cm Hochformat, Hlw. 11,80 DM

Band II:

Sende- und Empfangsröhren – Fernsehbild- und Spezialröhren

763 Seiten mit 2500 Sockelbildern, 21×10 cm Hochformat, Hlw. 18,80 DM

Das seit Jahren bewährte Nachschlagewerk gibt eine Übersicht über die zahlreichen Röhrenkonstruktionen der Rundfunkindustrie. In Form von Tabellen werden darin die verschiedenen technischen Daten der wesentlichen Tpyen angeführt, die zur Erst- und Ersatzbestückung benutzt werden. Außerdem ist für jede Röhre die Sockelschaltung angegeben. Der erste Band enthält die Röhren der Buchstaben- und der Zahlenreihe, Gleichrichterröhren sowie eine Röhrenvergleichstabelle.
Wie im ersten Band, sind auch im Band II in Form von Tabellen die technischen Daten einer großen Anzahl von Röhren der Hochfrequenztechnik enthalten. Besonders wertvoll ist die erstmalig erfolgte Zusammenstellung der wichtigsten Kristalldioden und Transistoren, der Fotozellen und Strahlungszähler (Geiger-Müller-Zählrohre) sowie der sowjetischen Röhrentypen.
Erstmalig werden in beiden Bänden die Erläuterungen außer in deutscher auch in russischer und englischer Sprache gebracht.

Zu beziehen durch jede Buchhandlung

FACHBUCHVERLAG LEIPZIG

Im gleichen Verlag erscheinen:

Einführung in die Elementarmathematik für Elektro- und Funkpraktiker

Von Ing. Günter Fellbaum

195 Seiten mit 111 Bildern · DIN C 5 · Hlw. 6,80 DM

Der Elektro- und Rundfunkpraktiker braucht gründliche mathematische Kenntnisse, jedoch fehlt ihm oftmals die Zeit zum Studium umfangreicher mathematischer Werke. Deshalb wurde mit diesem Buch ein Leitfaden geschaffen, der in systematischem Aufbau und in klarer, flüssiger Darstellung die erforderlichen mathematischen Grundlagen knapp zusammenfaßt. Das Werk geht aus von der Zahl und den Größen im allgemeinen, behandelt die Grundrechnungsarten, die Anfangsgründe der Algebra sowie den Funktionsbegriff und führt den Leser in die elementare Trigonometrie ein. Die Erfahrungen, die der Verfasser bei den von ihm abgehaltenen Lehrgängen erworben hat, wurden hier zum Vorteil aller Leser verwertet.

Einführung in die Kurzwellen- und Ultrakurzwellen-Empfänger-Praxis

Von Obering. Karl-August Springstein, Verdienter Erfinder

3. Auflage

456 Seiten mit 429 Bildern und zahlreichen Tabellen und Tafeln · DIN C 5

Hlw. 13,50 DM

Das Fachbuch leitet zum Bau und Gebrauch der Kurzwellen- und Ultrakurzwellen-Empfänger an. Es behandelt zunächst ihre Aufgaben und die verschiedenen Arten der Signale und geht dann näher auf die Konstruktion und die Handhabung der einzelnen Empfängerarten ein. Dabei hat der Verfasser immer die Gegebenheiten der Praxis im Auge und verzichtet im allgemeinen auf theoretisch tiefergehendes Begründen durch längere mathematische Ableitungen. Nur dort, wo es ihm für das Verständnis der technischen Zusammenhänge notwendig erschien, wurden einige solche Ableitungen gegeben, sie stellen jedoch keine besonderen mathematischen Anforderungen an den Leser. Das Buch setzt die Kenntnis der Grundlagen des Mittel- und Langwellenempfanges sowie der umfangreichen Probleme der Niederfrequenztechnik als bekannt voraus.

Zu beziehen durch jede Buchhandlung

FACHBUCHVERLAG LEIPZIG

Im gleichen Verlag erscheinen:

Schallplatte und Tonband

Von Hans Sutaner

292 Seiten mit 193 Bildern und 14 Tafeln · DIN B 6 · Kunstleder 7,50 DM

Eine Besprechung aus „Fernmeldetechnische Zeitschrift", Braunschweig, Heft 8/1955:

Der Verfasser gibt eine anschauliche Übersicht über die Schallplatten- und Magnettontechnik, beginnend mit den ersten Anfängen des Nadeltones bis zur Langspielplattentechnik und vom Telegraphon bis zu den heutigen Magnettonverfahren. Die wichtigsten physikalischen Zusammenhänge, die für das Verständnis der Elektroakustik und speziell der Schallaufzeichnungstechnik erforderlich sind, werden in leichtverständlicher Weise dargestellt, Geräte und Arbeitsverfahren durch reichliches Bildmaterial erläutert. Das Buch wird allen Interessierten, die sich näher mit dem Fachgebiet befassen wollen, auch als Nachschlagewerk wertvolle Dienste leisten.

Phasenwinkelmodulation

Von Dipl.-Ing. Alexander Raschkowitsch

183 Seiten mit 121 Bildern · DIN C 5 · Hlw. 7,50 DM

Nach einem Überblick über die technischen und wirtschaftlichen Grundlagen der Funktechnik wird in diesem Buch ausführlich das theoretische Grundwissen behandelt. Der Verfasser leitet sodann die kennzeichnenden Eigenschaften der Phasenwinkelmodulation ab und erläutert sie; dabei setzt er mathematische Kenntnisse voraus. Allgemein verständlich werden Einzelheiten, wie Oszillatoren, Modulatoren, Vervielfacher und Verstärker der Sendeanlagen und die typischen Eigenheiten der Empfänger, insbesondere die verschiedenen Modulationsschaltungen, beschrieben. Zahlreiche Beispiele und praktische Anleitungen, Diagramme und Schaltskizzen erhöhen den Wert der Ausführungen für die Praxis.

Zu beziehen durch jede Buchhandlung

FACHBUCHVERLAG LEIPZIG

Im gleichen Verlag erscheinen:

Dezimeterwellentechnik

Von Prof. Dr.-Ing. Gerhard Megla, Held der Arbeit

4. Auflage

352 Seiten mit 239 Bildern und 2 Tafeln · DIN C 5 · Kunstleder 18,– DM

Der Verfasser behandelt die theoretischen Grundlagen der in der Dezimeterwellentechnik gebräuchlichen Schwingungsgebilde und zeigt ihre zahlreichen Bauformen. Grundsätzlich werden die Eigenschaften der Leitungs- und Topfkreise behandelt, da diese in der Dezimeterwellentechnik am häufigsten Verwendung finden. Die Probleme der Röhrentechnik sind in einem Kapitel zusammenfassend dargestellt. Da im Dezimeterwellenbereich Konstruktionen und elektrische Funktionen der Geräte eng miteinander verbunden sind, werden zahlreiche konstruktiv durchgearbeitete Beispiele gegeben. Das Werk setzt sich aus folgenden drei Hauptkapiteln zusammen: Grundlagen – Schaltungen und technische Gestaltung – Meßgeräte und Meßmethoden bei Dezimeterwellen.

Nachrichtenübertragung mittels sehr hoher Frequenzen

Von Prof. Dr.-Ing. Gerhard Megla, Held der Arbeit

271 Seiten mit 171 Bildern · DIN C 5 · Kunstleder 17,– DM

In diesem Fachbuch werden in der Hauptsache die Richtfunksysteme für Funkrelaislinien behandelt, die jetzt immer mehr Leitungen und Kabel in der Nachrichtenübertragung ersetzen. Der erste Teil gibt eine grundsätzliche Einführung in die Technik der Richtfunkgeräte und behandelt alle die Fragen, die für Funkrelaislinien einschließlich Streckenplanung im Gegensatz zur leitungsgebundenen Nachrichtenübertragung von Bedeutung sind. Im zweiten Teil werden die Gerätetechnik einschließlich der Klein- und Kleinstrichtfunkgeräte in tragbarer und stationärer Ausführung sowie die besonderen Ausbreitungserscheinungen des Ultrarot-Gebietes beschrieben.

Zu beziehen durch jede Buchhandlung

FACHBUCHVERLAG LEIPZIG

Im gleichen Verlag erscheinen:

Elektrotechnik des Rundfunktechnikers

Von Baurat Josef Kammerloher

Band I: Gleichstrom

3., verbesserte Auflage
193 Seiten mit 148 Bildern · DIN A 5 · Hlw. 8,50 DM

Band II: Wechselstrom

3., verbesserte Auflage
328 Seiten mit 235 Bildern · DIN A 5 · Hlw. 9,80 DM

Mit diesem Werk gibt der Verfasser eine leichtverständliche Einführung in die wichtigsten Grundgesetze der Elektrotechnik für den Rundfunk, bei der bis auf einige Fälle auf die Anwendung der höheren Mathematik verzichtet wird. Besonders ausführlich werden die magnetischen Feldvorgänge und deren Auswirkungen behandelt. Die Rechnungsgänge werden nicht nur abgeleitet, sondern dem Leser durch zahlreiche Beispiele nahegebracht. Als kurzgefaßtes Handbuch ist es für die Wiederholung und Festigung elektrotechnischer Kenntnisse besonders gut geeignet.

Impulsgeneratoren für Fernseh-Ablenkschaltungen

Von S. J. Katajew

Übersetzung aus dem Russischen
192 Seiten mit 174 Bildern · DIN C 5 · Hlw. 17,50 DM

Das Fachbuch des bekannten sowjetischen Fernsehspezialisten S. J. Katajew behandelt ein wichtiges Spezialgebiet der Fernsehtechnik, das der Rastererzeugung. Ausgehend von den theoretischen Zusammenhängen der Vorgänge, die sich bei der Ablenkung des Kathodenstrahls vollziehen, behandelt der Verfasser übersichtlich und technisch einwandfrei Form und Größe der zur Rastererzeugung benötigten Impulse, die dazu verwendbaren Generatoren (Kippgeneratoren), die Differentiations- und Integrationsglieder und die Synchronisierungsmethoden. Zahlreiche eingehend erläuterte Schaltbilder und Diagramme tragen wesentlich zum Verständnis der Darstellungen bei.

Zu beziehen durch jede Buchhandlung

F A C H B U C H V E R L A G L E I P Z I G

BG Politechniki Śląskiej
nr inw.: 102 - 126441
Dyr.1 126441