EMPFÄNGER-SCHALTUNGEN

DER RADIO-INDUSTRIE

BAND VII

Saba · Sachsenwerk · Schaleco

Schaub · Seibt

III B 96

EMPFÄNGER-SCHALTUNGEN DER RADIO-INDUSTRIE

BAND VII

BÜCHER FÜR DEN RUNDFUNKTECHNIKER

EMPFÄNGER-SCHALTUNGEN DER RADIO-INDUSTRIE

BAND VII

POLITECHNIKA ŚLĄSKA
Katedra Elektroniki Przemysłowej

Zusammengestellt von Ing. Heinz Lange
und Ing. Heinz K. Nowisch

Dritte Auflage

FACHBUCHVERLAG LEIPZIG 1954

126437

Redaktionsschluß 24. 3. 1954

Alle Rechte vorbehalten · Fachbuchverlag Leipzig

Satz und Druck: Druckhaus „Maxim Gorki", Altenburg
Veröffentlicht unter der Lizenznummer 114-/210/61/54 des Amtes für Literatur
und Verlagswesen der Deutschen Demokratischen Republik

D 1385/09

VORWORT

Dieses Buch setzt als VII. Band die Schaltbildersammlung fort, in der 30 Jahre rastloser Arbeit deutscher Fachleute ihren Niederschlag finden. Es ist gelungen, ein Standardwerk zusammenzustellen, das für die gesamte Radiotechnik von unschätzbarem Wert ist.

Angefangen vom Audionempfänger aus dem Jahre 1924 bis zu den höchstentwickelten Spitzengeräten, deren Produktion durch den zweiten Weltkrieg unterbrochen wurde, und wieder beginnend mit den ersten primitiven Nachkriegsgeräten bis zu den letzten Konstruktionen sind die Schaltungen, nach Firmen und Typen geordnet, in dem Gesamtwerk zu finden.

Mit dieser Schaltungssammlung wollen wir dazu beitragen, die Instandsetzung von Rundfunkgeräten wesentlich zu erleichtern und damit einem dringenden Bedürfnis der Reparaturwerkstätten entsprechen — das alles mit dem Ziel, für recht viele schaffende Menschen den Empfang unserer Rundfunksendungen zu vervollkommnen. Darüber hinaus gibt diese Sammlung unserem Nachwuchs in der Werkstatt, den Studierenden der Elektrotechnik und den Entwicklungsingenieuren einen umfassenden Überblick über die Vielfalt und den Ideenreichtum der Schaltungstechnik.

Eine Bitte richten wir an alle, in deren Hände diese Sammlung gelangt:

Sollten Sie noch im Besitz von Schaltungsunterlagen sein, die in dieser Sammlung nicht enthalten sind, so überlassen Sie uns diese für eine kurze Zeit. Damit würden Sie zum Nutzen der gesamten Radiotechnik zur Vervollständigung der Sammlung beitragen.

Allen Industriebetrieben, durch deren Mitarbeit dieses Werk entstehen konnte, sprechen wir hiermit unseren Dank aus.

Verfasser und Verlag

Leipzig, im Frühjahr 1954

INHALTSVERZEICHNIS

Vorwort 5

Saba (Produktion nach 1945)

Club H 5 14
Club P 4 15
Freiburg W 4 16
Favorit WK 17
Freiburg W 18
Freiburg W 10 20
Juwel GW 21
Juwel W 22
Kristall W 23
Meersburg W 24
Rekord WK 25
Rekord W 50 26
Reporter WK 27
Sport WK 28
Triberg GW 29
Triberg GW 51 30
Triberg W 31
Villingen GW 32
Villingen W 33
UKW-A 34
UKW-AW 2 35
UKW-AGW 2 36
UKW-S 37
UKW-Z 38
582 WK RO 39
461 GWK-AM 40

Saba (Produktion vor 1945)

980 WLK/WT 43
680 WLK/WT 44
630 WL/WLK 45
620 B 46
581 WK 47
580 WK 48
531 WL 49
530 WL 50
521 W/WL 51
520 W/WL 52
520 GL 53
500 ZGW 54
458 GWK 55
457 WK 56
456 GWK 57
455 WK 58
453 GWK 59
452 WK 60
451 W 61
450 WLK 62
448 GWLK/GWT 63
446 WLK/WT 64
444 GWLK 65
443 GWL 66
442 WLK 67
441 WL/WLK 68
420 GL 69
358 GWK 70
357 WK 71
356 GW 72
355 WP/WH 73
351 GW 74
350 W 75
348 WLK 76
347 GWL 77
346 WL 78
344 GWLK 79
343 GWL 80
342 WLK 81
341 WL 82
340 WL 83
336 GWL 84
335 WL 85
333 WL 86
332 WL 87
331 GL 88
330 WL 89

321 GL 90
311 W/WL 91
310 W/WL 92
244 GWL 93
243 WL 94
241 GWL 95
240 WL 96
230 WLP/WLH 97
212 WL 98
44 W 99
41 W 100
35 W 101
35 G 102
34 W 103
33 W 104
33 G 105
32 G/GL 106
31 W/WL 107
DW 20 siehe 311 W/WL
U 6 W 108
U 6 WNS 109
U 6 WN-NAG 110
Wunag zu U 6 W 111
U 6 112
U 4 113
U 4 W 114

Saba-Verstärker

KVS 4 und KVS 8 116
KVS 10 und KVS 11 117
KVS 15 118
KVS 20 119

Sachsenwerk

Olympia 597 B 122
Olympia 430 GWK 123
Olympia 423 GWK 124
Olympia 421 GWK 125
Olympia 412 GWK 126
Olympia 411 WK 127
Olympia 405 W 128
Olympia 404 W 129
Olympia 404 GW 130
Olympia 403 WK 131
Olympia 403 WKn 132
Olympia 403 GWK 133
Olympia 403 GWKn 134
Olympia 402 WK 135
Olympia 401 WK 136
Olympia 401 GWK und 391 GWK 137
Olympia 397 B 138
Olympia 396 WSK 139
Olympia 394 W 140
Olympia 393 W 141
Olympia 393 WK 142
Olympia 392 WK 143
Olympia 391 WK 144
Olympia 391 GWK siehe 401 GWK
Olympia 385 B 145
Olympia 385 GW siehe 64 GW
Olympia 390 WK 146
Olympia 384 W 148
Olympia 383 W 149
Olympia 383 WK 150
Olympia 382 W 151
Olympia 382 WK 152
Olympia 382 GW 153
Olympia 382 GWK 154
Olympia 65 155
Olympia 381 W 156
Olympia 64 WK 158
Olympia 64 GW und 385 GW . 159
Olympia 54 W 160
Olympia 23 W 161
Olympia 23 GW 162
Olympia 12 163
Olympia 6 164
Olympia 5 165
Olympia 2 Triumph W 166
Olympia 1 W 167
Olympia W und Record W . . . 168
Olympia G und Record G . . . 169
Olympia Reflex W 170
Olympia Reflex G 171
Olympia Reflex Super W . . . 172
Olympia Reflex Super G . . . 173

Olympia Rekord W siehe Olympia W
Olympia Rekord G siehe Olympia G
Olympia Super W 174
Olympia Super W/AK 1 175
Eswe 346/346 L 176
Eswe 343 W/WL 177
Eswe 343 G/GL 178
Eswe 335 179
Eswe 333 180

Schaleco

Allfunk 7 G 182
Allfunk 7 MW 184
Allfunk 7 W 186
Allfunk 5 MW 188
DX 7 MW 189
Escorial 190
Festspiel W 191
Marschall G 192
Marschall W 193
Marschall Spezial W 194
Schalecotrop 3 B 195
Stahlsuper 196
Traumland GW 197
Traumland W 198
Traumland D 3 W 199
Traumland D 215 GW 200
Traumland 265 GW 201
Traumland 265 W 202
Wunschkonzert GW 203
Wunschkonzert W 204
04 G 205
04 W 206

Schaub (Produktion nach 1945)

Amigo ML 208
Junior 209
Junior (Ausführung II) 210
Junior KML (Ausführung IV) . . 211
Junior 50 212
Kongreß H 213
Kongreß W 214
Kongreß 52 215
Korsar (Autosuper) 216
Pirol (Ausführung I) 217
Pirol (Ausführung II) 218
Pirolette 219
Regina 220
Regina P und H (Allstrom) . . . 221
Regina W und PW 222
Regina II W 223
Rubin 224
Smaragd 225
Sonora 226
Standard-Super (Z 50 A-100 A) . 227
Austausch-Röhren f. Stand.-Super 228
Standard-Super U 11 229
Supraphon m. amerik. Röhren . 230
Topas 232
E 47 233
EK 48 234
EK 48-UEL 71 235
S 49 (Ausführung I und III) . . 236
S 49-U 11 und S 50-U 11 . . . 237
WS 51 238
WS 51 U 239
WS 52 240
UE 51 (Ausführung I und II) . . 241
UE 52 242
UKW 52/4 243
UZ 51 244
Z 49 (Ausführung II) 245
2 K 47 (Ausführung I und II) . 246
2 K 47-U 71 (Ausführung I u. II) 247
2 K 48 248

Schaub (Produktion vor 1945)

629 W 251
591 MW 252
591 Dyn W 253
297 W 254
229 W 255
229 W mit KW 256
229 GW 257
229 GW mit KW 258
197 W 259

WS 42 260
SG 42 261
WS 40 W 262
WS 40 Luxus W 263
WS 40 GW 264
KW 40 W 265
KW 39 W 266
33 W siehe Brabant W
33 G siehe Brabant G
4 W 267
4 G 268
3 UN 269
Alpha Kraft und Beta Kraft G . 270
Baden 36 G 271
Baden 36 GW 272
Baden 36 W 273
Baden 37 W 274
Baden 39 GW 275
Baden 39 W 276
Baden 40 W 277
Bali I G 278
Bali I W 279
Bali II G und 35 G 280
Bali II W und 35 W 281
Bali 35 G siehe Bali II G
Bali 35 W siehe Bali II W
Bali 39 W 282
Bern G 283
Bern I W 284
Bern II W 285
Beta Kraft siehe Alpha Kraft
Boston G siehe Bern G
Boston I W siehe Bern I W
Boston II W siehe Bern II W
Brabant G 286
Brabant W 287
Burgund G siehe Brabant G
Burgund W siehe Brabant W
Consolette G 5 R und York 5 R . 288
Der große Schaub Export . . . 289
Der große Schaub GW 290
Der große Schaub W
(bis Gerät Nr. 790000) 291
Der große Schaub W
(ab Gerät Nr. 790001) . . . 292
Florenz G siehe Brabant G
Florenz W siehe Brabant W
Heidelberg W 293
Junior GW 294
Junior W 295
Kongreß-Super GW 296
Kongreß-Super W 297
Kraft W 298
Neckar D 299
Neckar F und P 300
Oxford G siehe Bern G
Oxford I W siehe Bern I W
Oxford II W siehe Bern II W
Schwarzwald W 301
Standard W 302
Super B siehe Brabant W
Weltsuper 34 G 303
Weltsuper 34 W 304
Weltsuper 35 G 305
Weltsuper 35 W 306
Westmark-Super W 307
Westminster G siehe Bern G
Westminster I W siehe Bern I W
Westminster II W siehe Bern II W
York G5R siehe Consolette G 5 R

Seibt (Produktion nach 1945)

Bariton (Uhrensuper) 310
Bayern GW 3247 E 311
Cello (Deutschlandklasse 220 V) . 312
Dirigent 313
München W 4646-E 314
Piano (ohne Elkos) 315
Piano (mit Elkos) 316
Piano (mit VEL 11) 317
Piccolette 318
Pilot 319
Tenor 320
Violine GW 321
Violine W 322

Seibt (Produktion vor 1945)

525 B 324
EW 496 325
EI 452 326
441 327
426 S 328
424a Reichssuper 329
424 W Reichssuper 330
WI 378b 331
EW 374 Luxus 332
EW 374 N 333
334 W Saarland 334
331 335
331 gi 336
331 gis 337
326 S 338
326 W 339
326 GW 340
325 W 341
325 342
324 W Skagerrak 343
324 G Skagerrak 344
315 B 345
301 GL 346
EW 298/1 und 298/2 347
GL 293 und GL 2772a 348
288 W 349
278 W 350
278 GW 351
GL 277a siehe GL 293
267 GW 352
267 W 353
248 W 354
248 GW 355
246 K(B) 356
220 W 357
216 W 358
216 GW 359
215 W 360
215 N 361
215 R 362
214 W Tannenberg 363
214 G Tannenberg 364
175 W 365
164 GW (ohne magisches Auge) . 366
164 GW (mit magischem Auge) . 367
162 W 368
162 GW 369
161 W 370
161 GW 371
151 W 372
150 B 373
125 W 374
71 375
53 WL Roland 376
43 WL Roland 377
43 378
43 G Roland 379
42 380
42 W (alt) 381
42 W (neu) 382
41 383
41 G 384
41 gi 385
41 gi Spezial 386
33 W 387
33 L Roland 388
33 LG (alt) Roland 389
33 LG (neu) Roland 390
31 391
23 L Roland 392
23 L (alt) Roland 393
23 LG (neu) Roland 394
23 LG Roland 395
22 GW 396
21 397
21 b 398
21 L 399
21 g 400
21 gi 401
11 W 402
6 L Roland 403
5 Roland 404
5 Roland (Dioden-Gleichrichter) 405
5 Roland (mit Fading-Ausgleich) 406

5 Roland (m. neuem Wellensch. u. Widerst.-Fading) 407
5 Roland Spezial 408
5/5 L Roland 409
5 G Roland 410
4 Roland 411
4 A 412
4 Et 413
3 Roland 414
3 a 415
3 416
3 P/PL Roland 417
3 W Roland 418
3 G 419
3 G/GL Roland 420
3 Pg/PgL Roland 421
2 W 422
ER 1 Allwellenempfänger . . . 423

SABA

(Produktion nach 1945)

Saba Club H 5

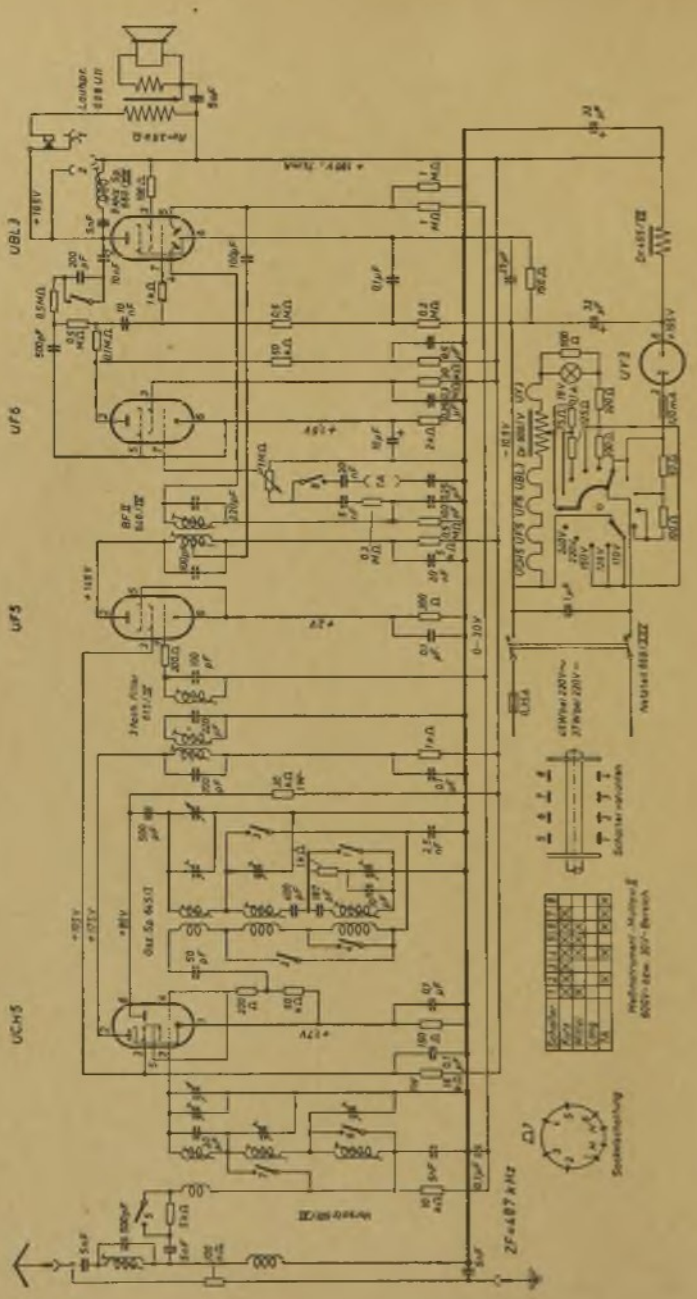

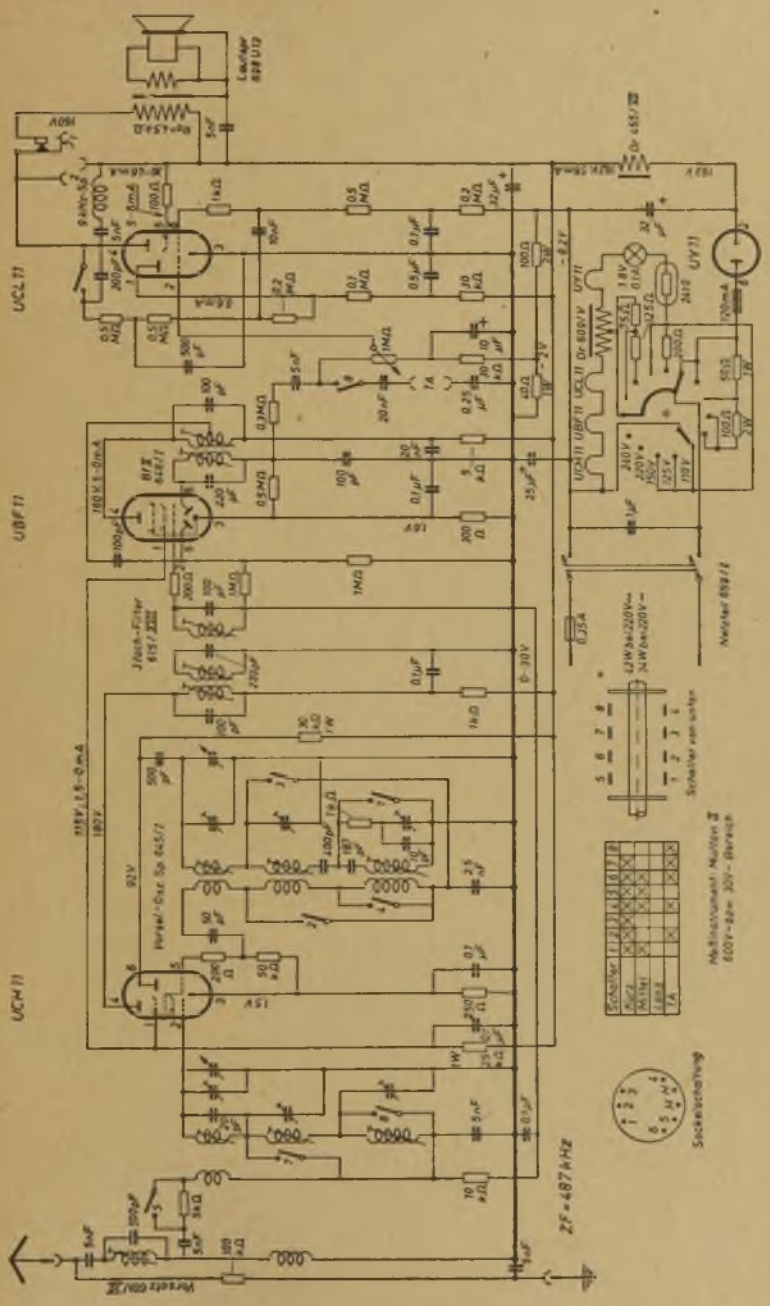
UCL 11
UBF 11
UCH 11
UY 11
ZF = 487 kHz
Sockelschaltung
Schalter von unten
Netzteil 6SX 11

Saba **Freiburg W 4**

(Fortsetzung siehe Freiburg W, Seite 19)

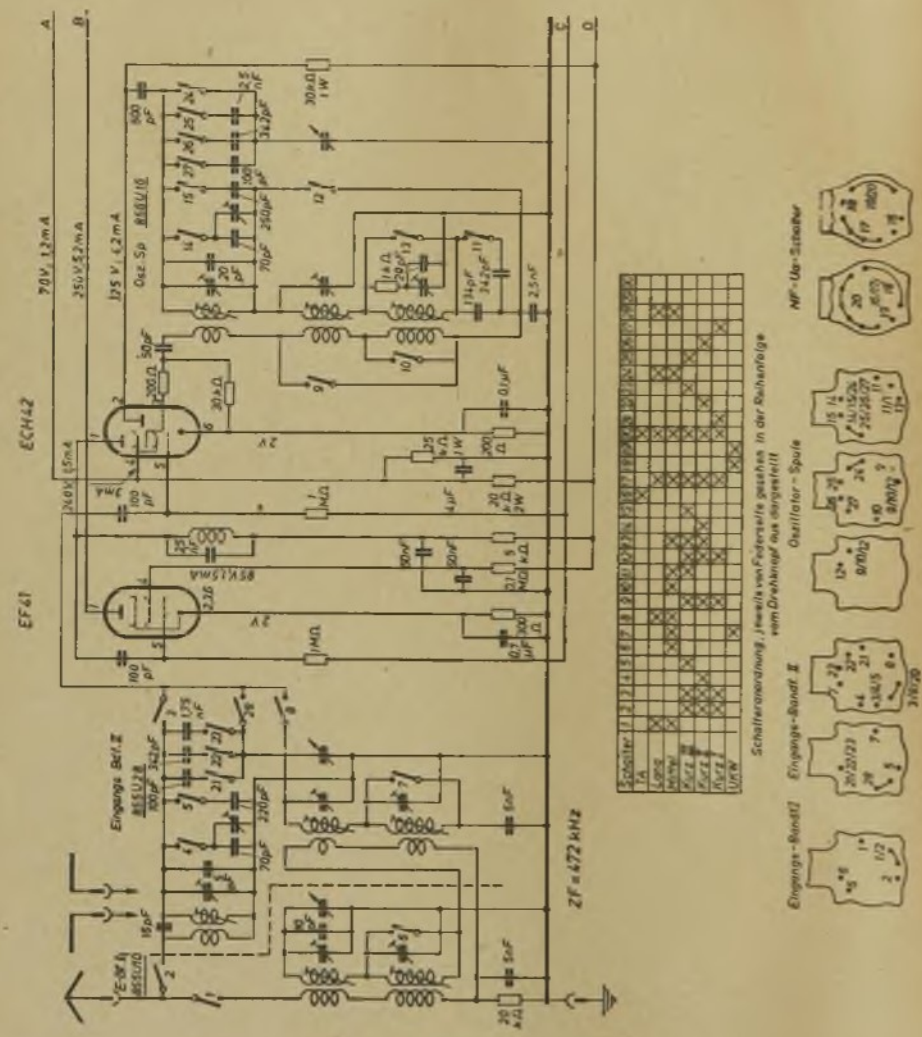

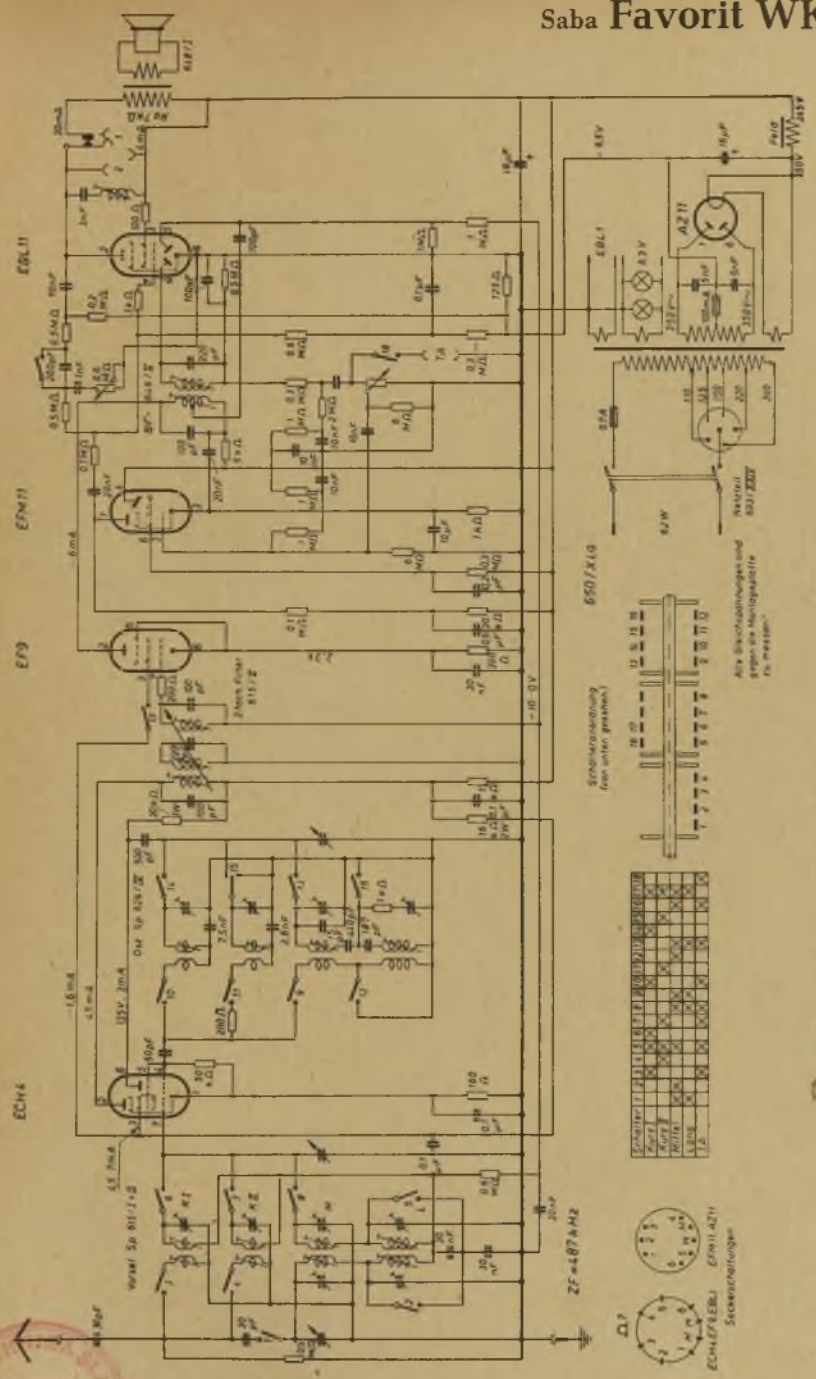
EBL11
EF11
EF9
ECH4
EBL1
AZ11
650/X10
ZF = 487 kHz
ECH4 EF9 EBL11
EF11 AZ11
Sockelschaltungen

Saba Freiburg W

(linke Seite des Schaltbildes)

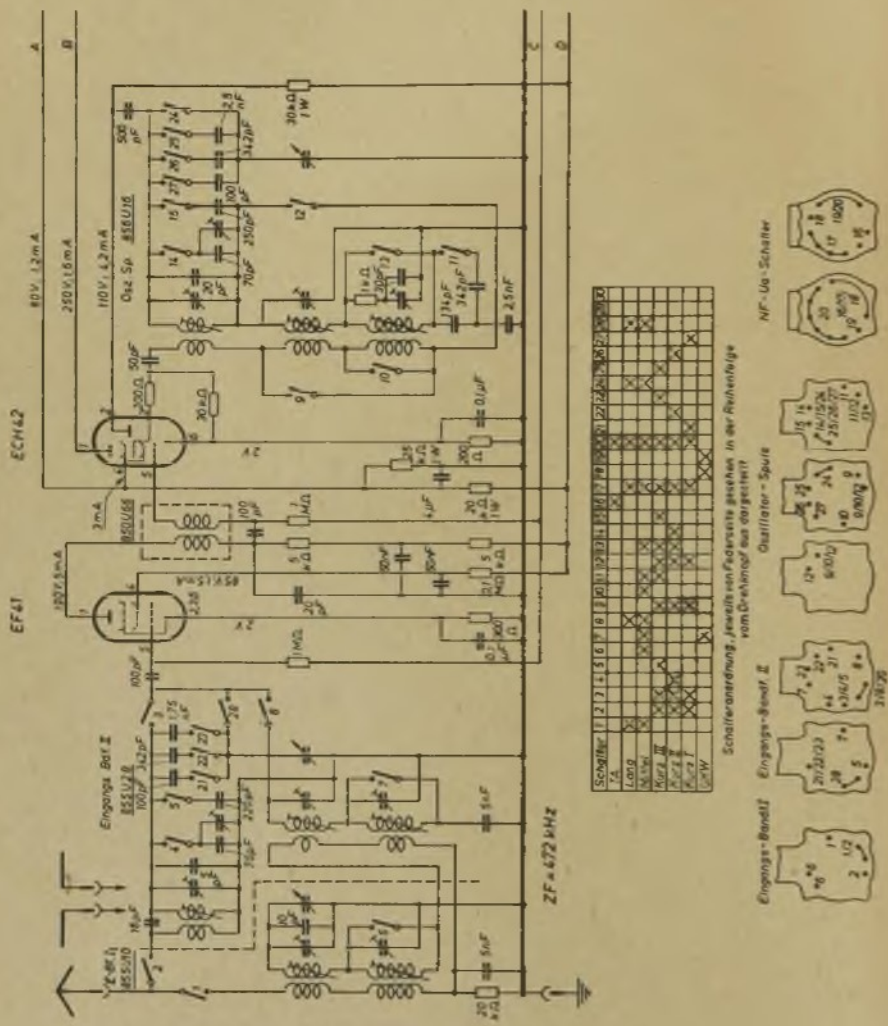

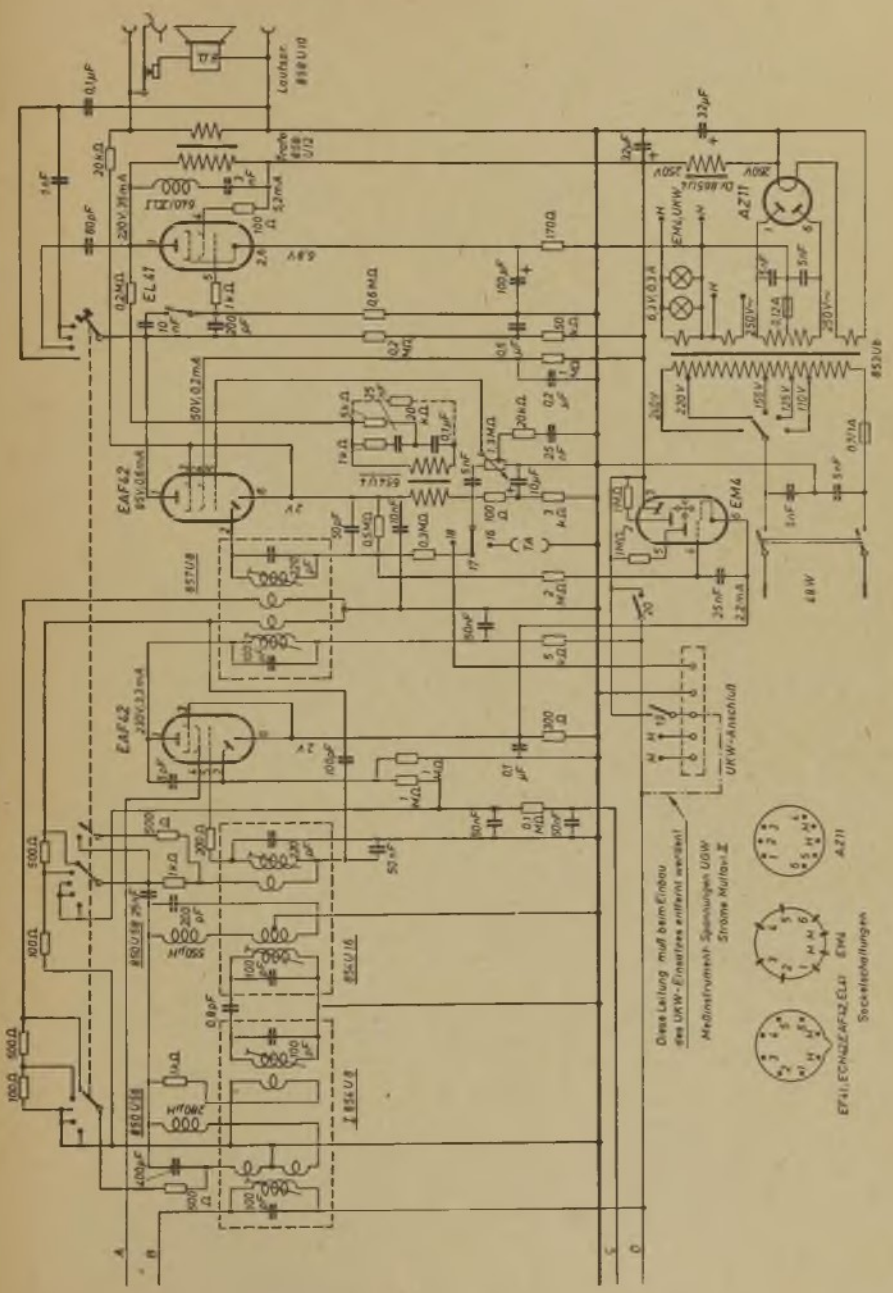
Lautsp.
EL 41
EAF 42
EAF 42
EM 4
AZ 11
UKW-Anschluß
Diese Leitung muß beim Einbau des UKW-Einsatzes entfernt werden!
Meßinstrument: Spannungen UGW Ströme Multavi II
Sockelschaltungen

Saba Freiburg W 10

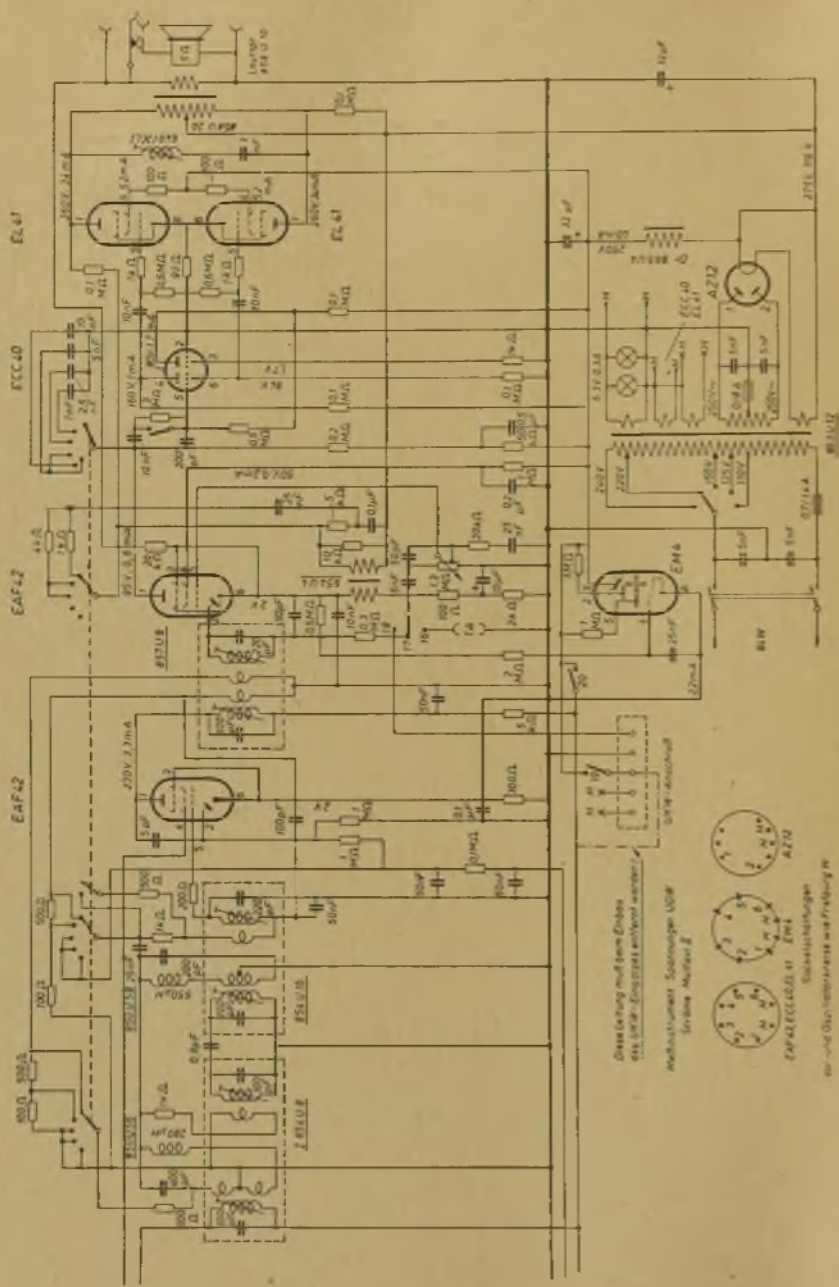

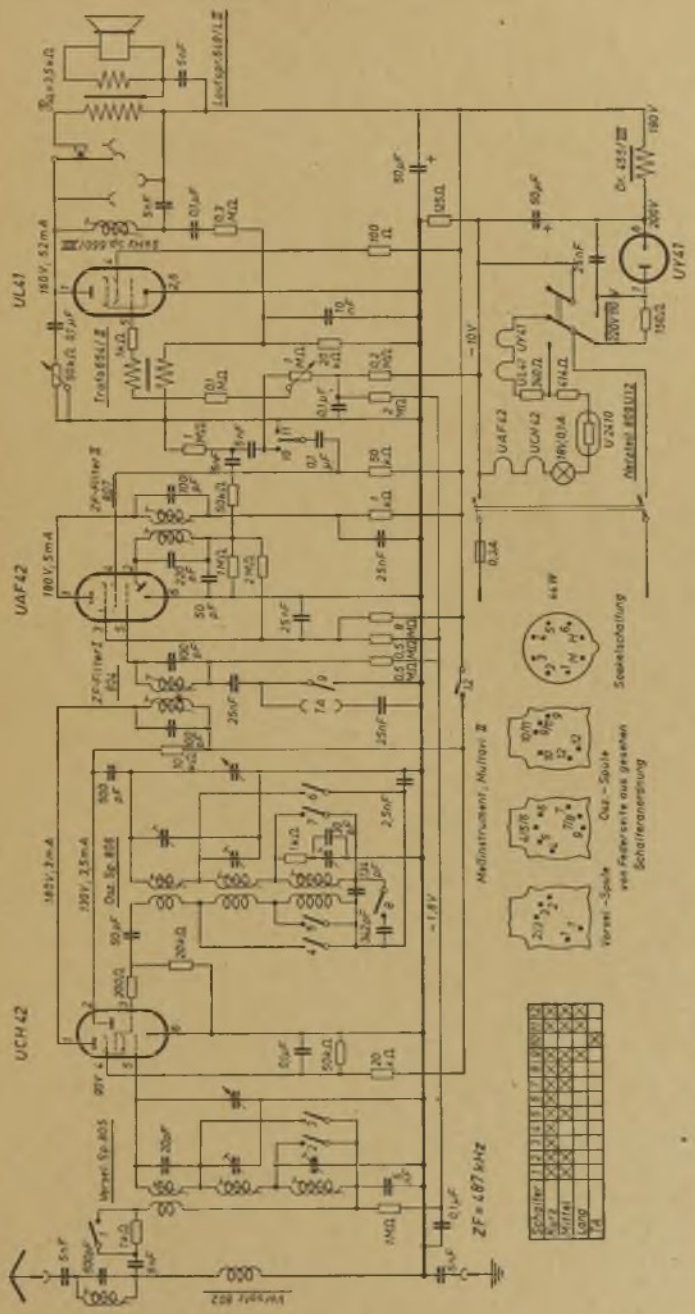
UL41
UAF42
UCH42
UY41
ZF = 487 kHz
Sockelschaltung
Mellinstrument, Multiset II

Saba **Juwel W**

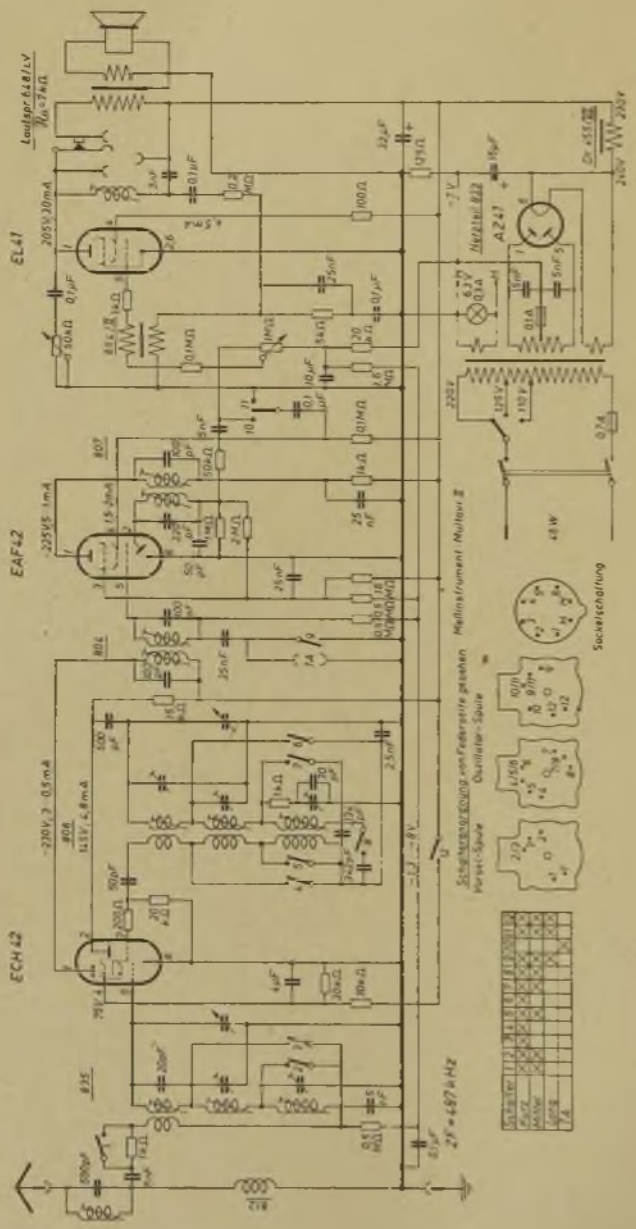
EL41
EAF42
ECH42
A241
Hellinstrument Multiset II
Sockelschaltung
Oszillator-Spule
Vorsat-Spule
Netzteil 220V
Lautsprecher 6,6 ΩLV
Wa=7kΩ
F=487 kHz

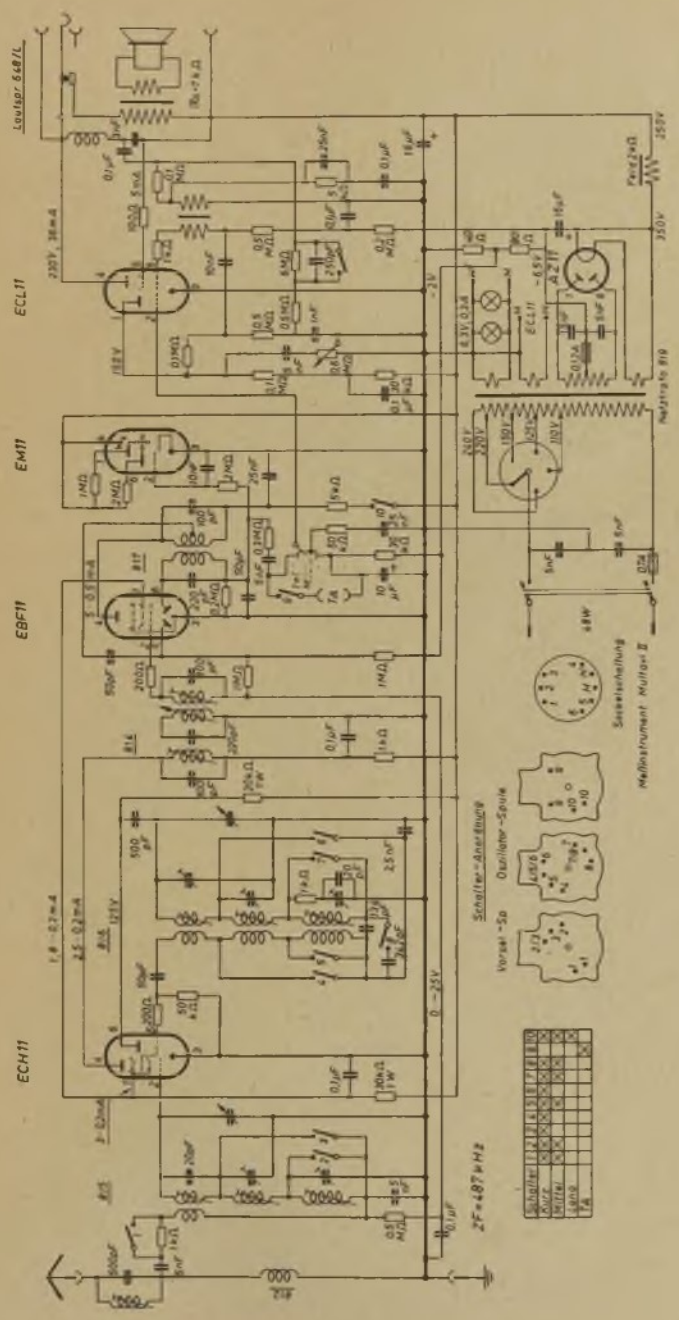
ECL11
EM11
EBF11
ECH11
Lautsprecher
Netztrafo
Schalter-Anordnung
Oszillator-Spule
Vorsatz-Sp
Sammelschaltung
Meßinstrument
ZF=487 kHz

Saba Meersburg W

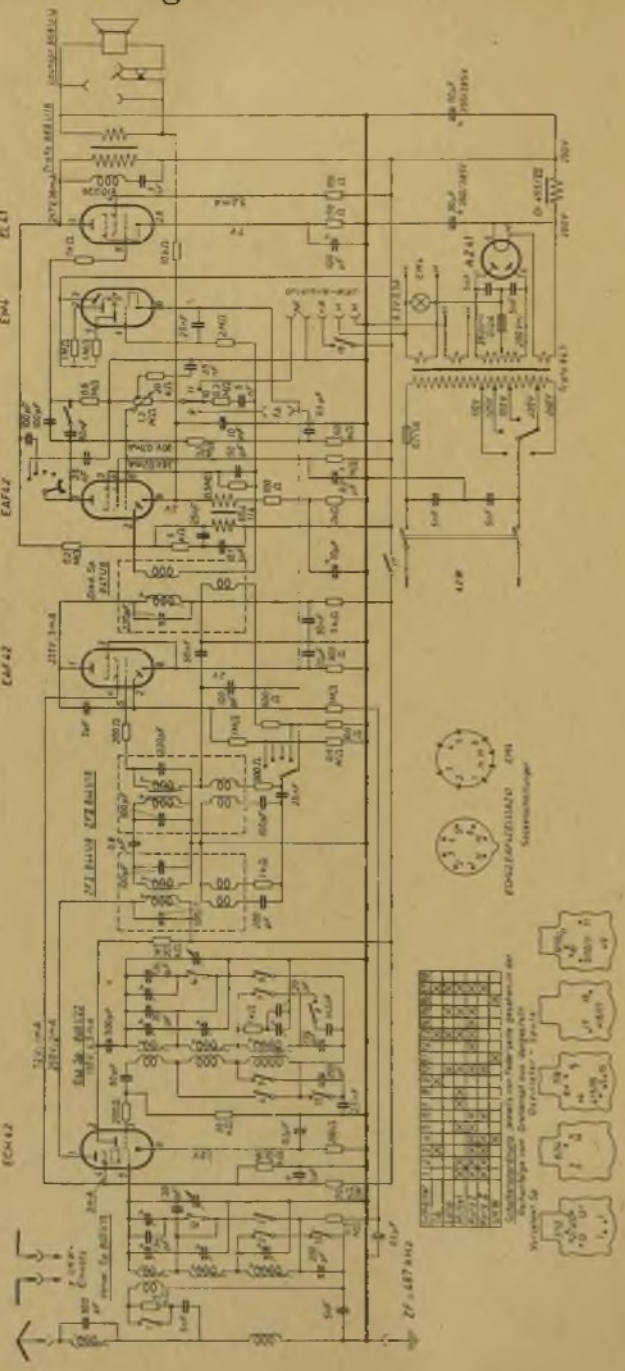

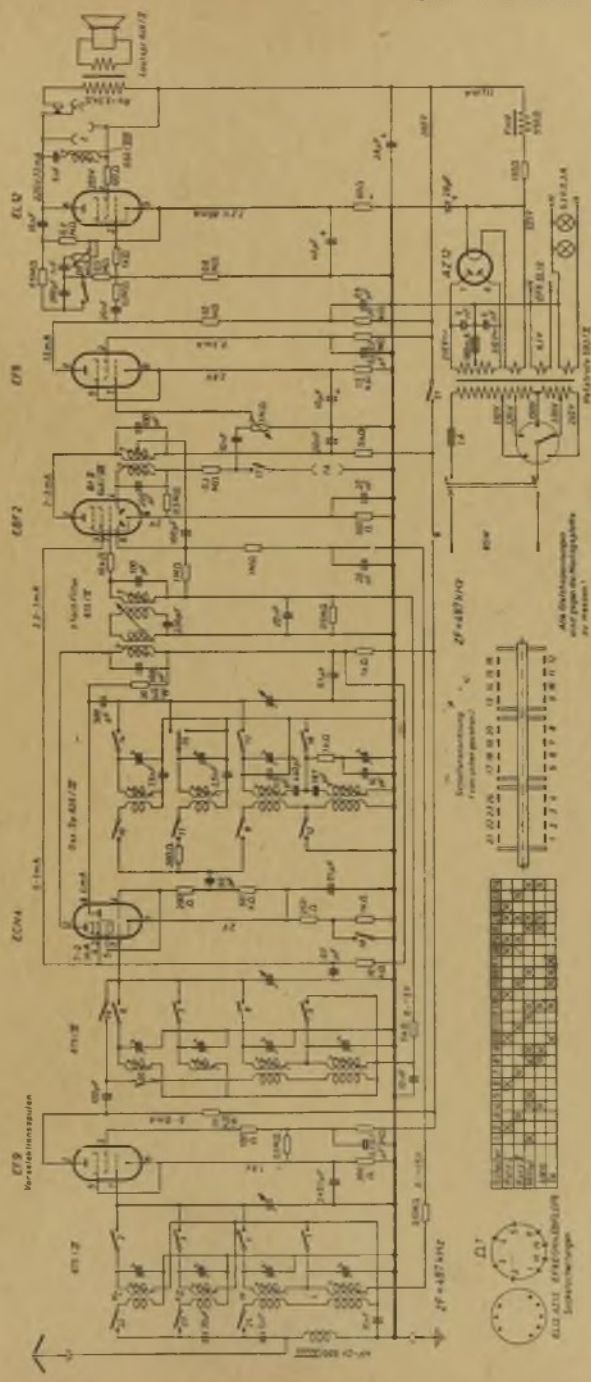

Saba Rekord W 50

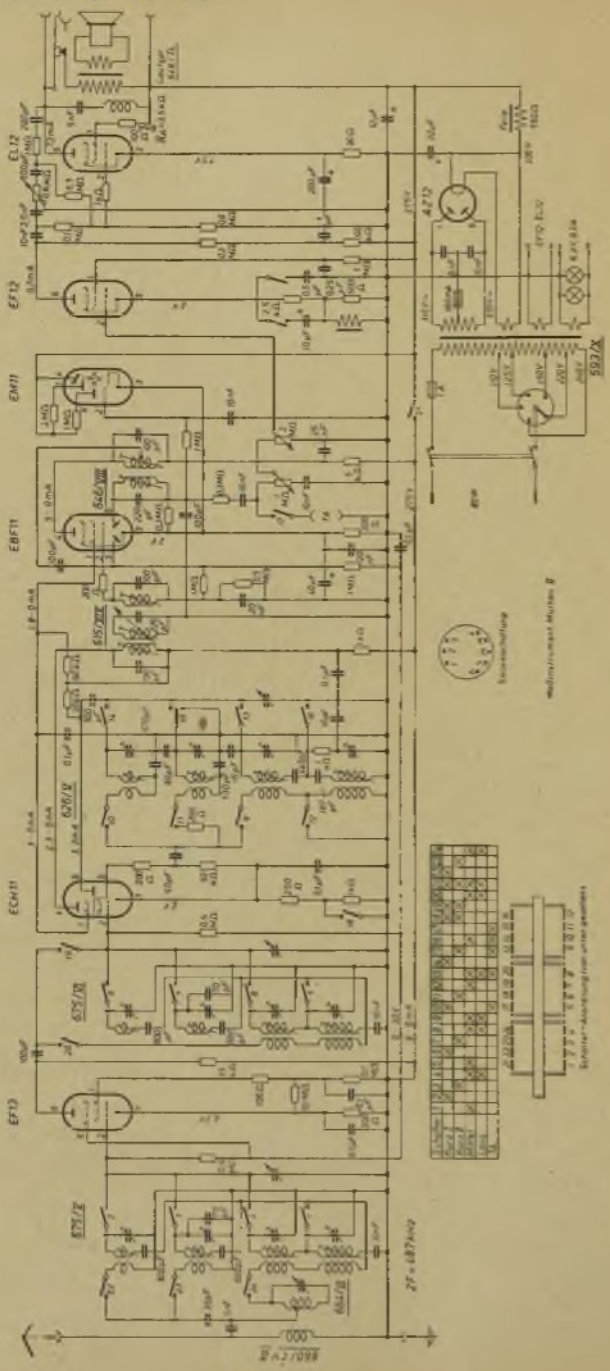

Saba Reporter WK

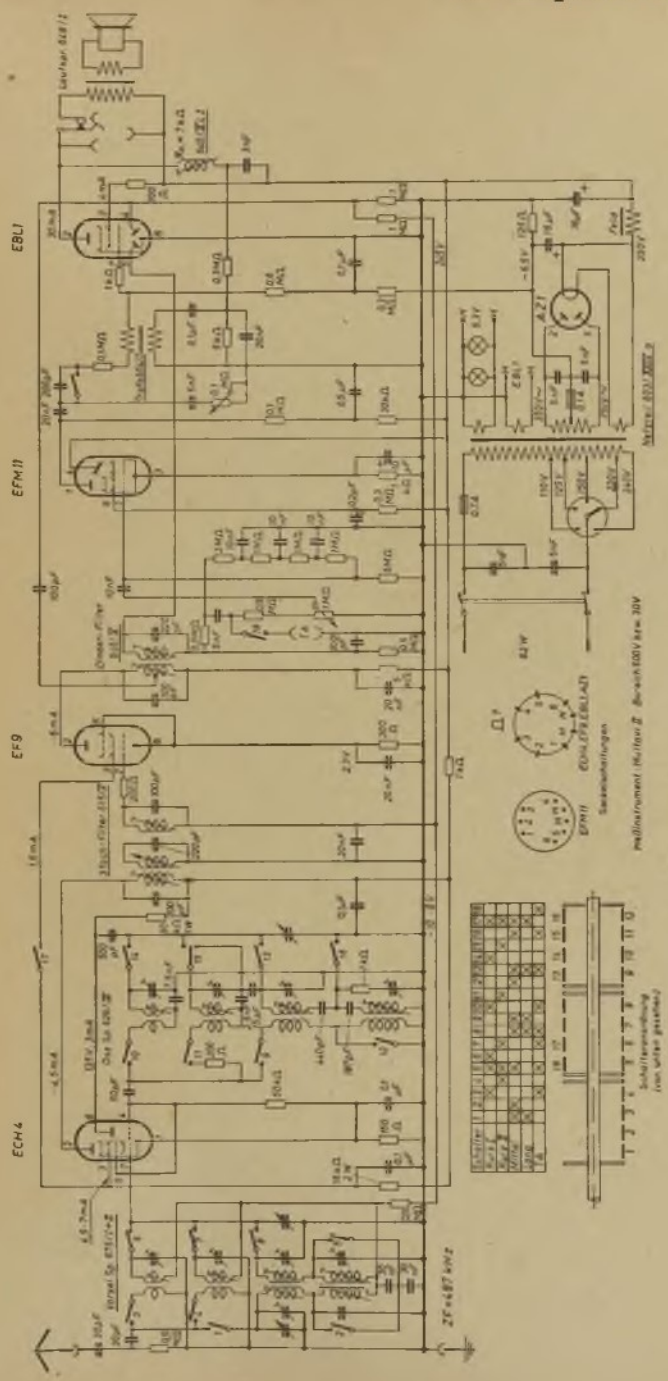

Saba Sport WK

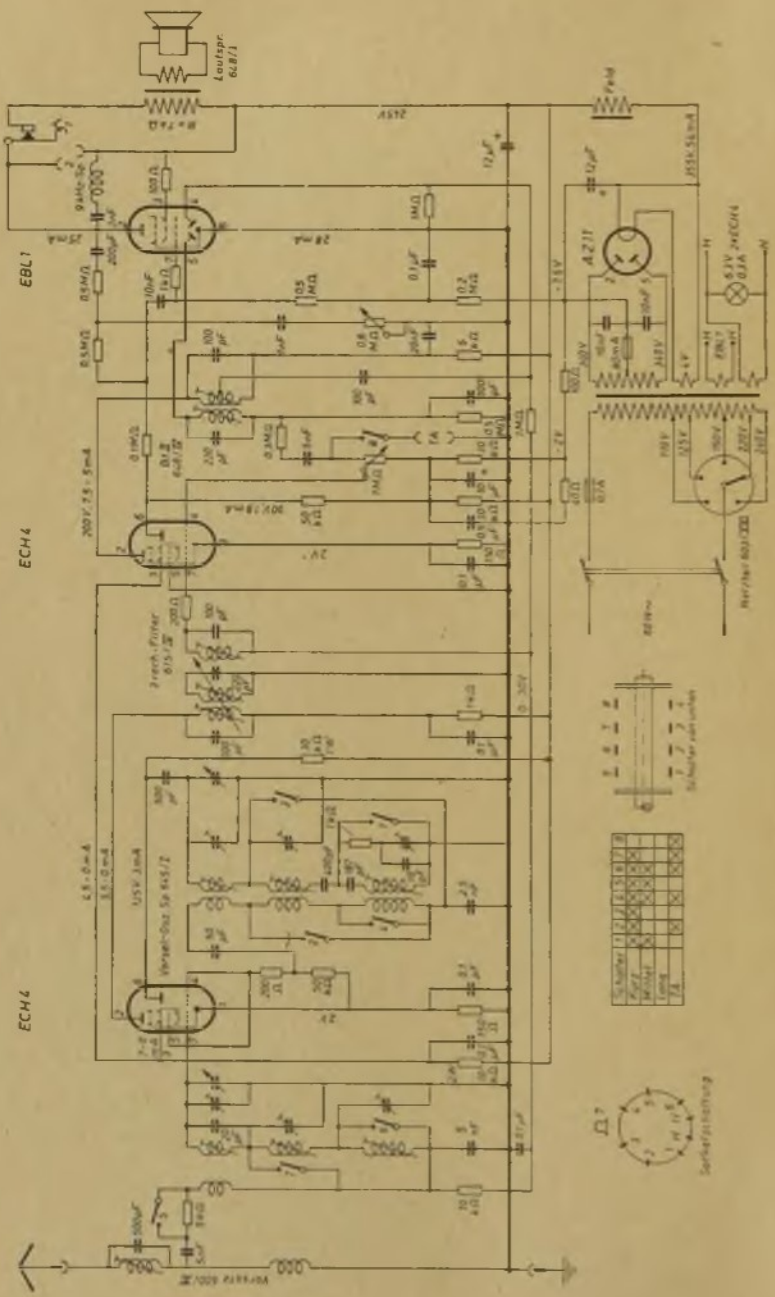

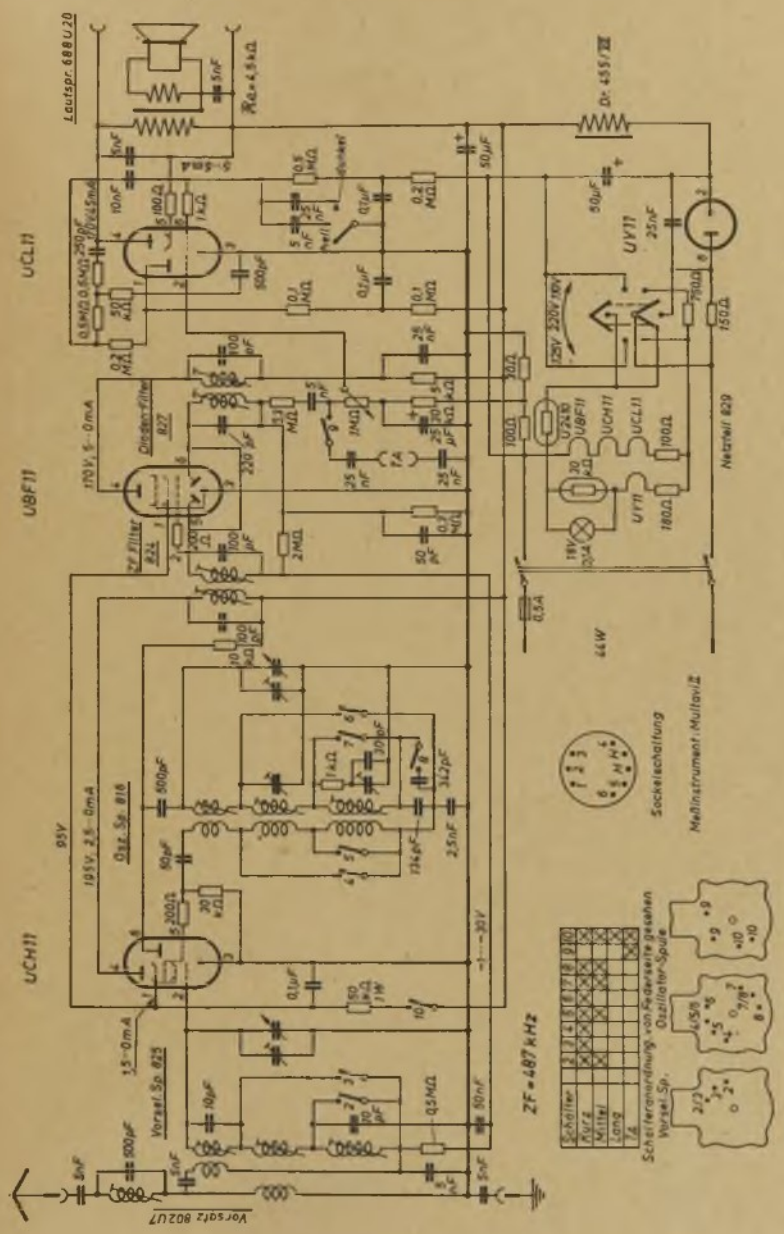
Lautspr. 688 U 20
UCL11
UBF11
UCH11
UY11
95V
Diskr.-Filter
827
Osz.-Sp. 816
Vorsel.-Sp. 825
ZF filter
826
Netzteil 829
Sockelschaltung
Meßinstrument: Multavit
ZF = 487 kHz
Schalter
Kurz
Mittel
Lang
TA
Schalterstellung von Federseite gesehen
Vorsel.-Sp.
Oszillator-Spule
Vorsatz 802 U7

Saba Triberg GW 51

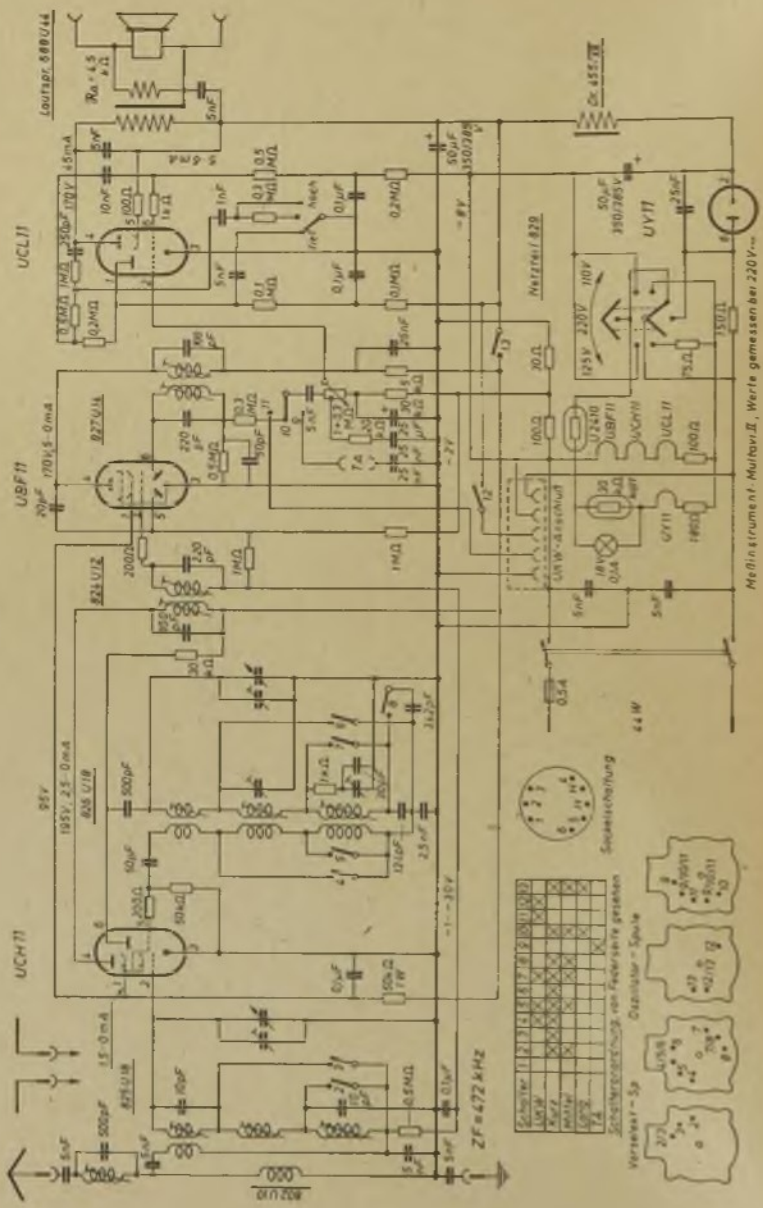

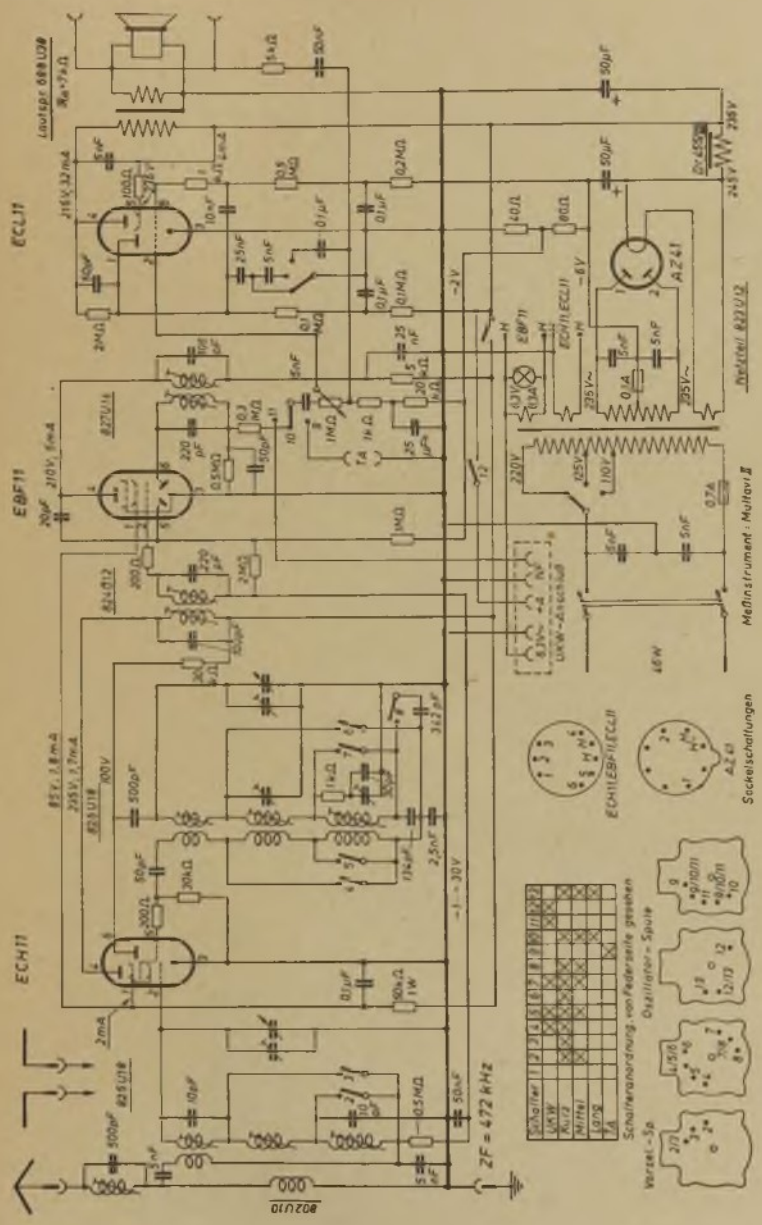
ECL11
EBF11
ECH11
AZ41
Lautspr. 6BR UZB
Netzteil 821U12
Meßinstrument: Multavi II
Sockelschaltungen
ECH11 EBF11 ECL11
UKW-Anschluß
Schalter
UKW
Kurz
Mittel
Lang
A
Schalteranordnung von Federseite gesehen
Oszillator-Spule
Vorsatz-Sp.
ZF = 472 kHz
-1...-30V
-2V
-6V
-8V
48W
0,7A
0,1A
220V
125V
110V
235V~
285V~
245V
285V
2mA
821U18
822U10
824U12
826U18
827U14

Saba Villingen GW

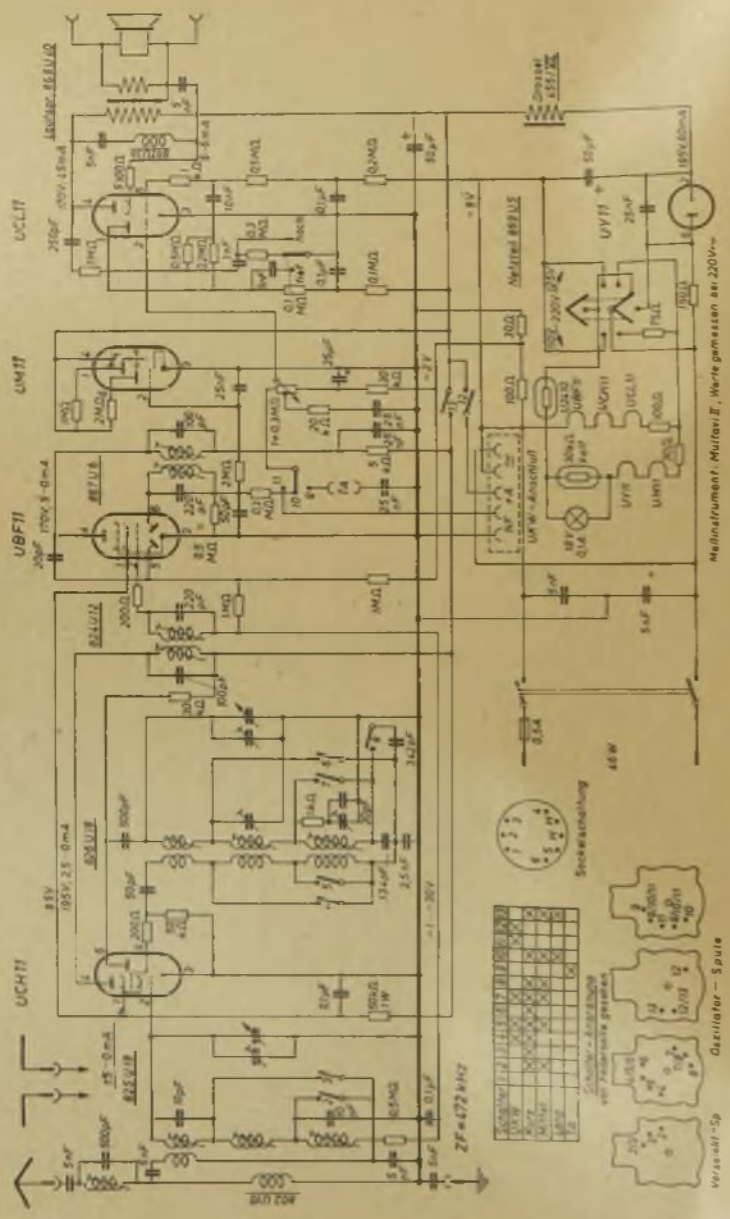
UCL11
UM11
UBF11
UCH11
UY11
Netzteil 8831U5
Gleichrichter 8831U2
Lautsprecher 8831U2
Netzteil 8831U5
Netzteil 8831U5
Netzteil 8831U5

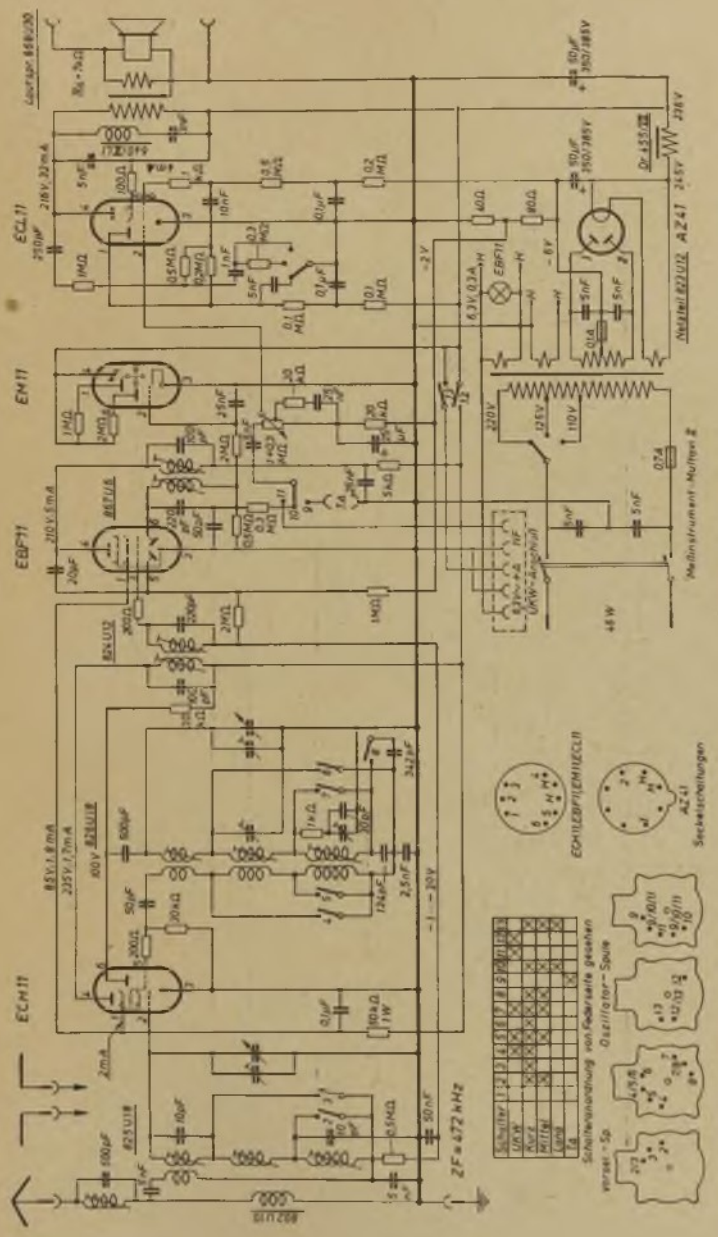
ECL11
EM11
EBF11
ECH11
AZ41
ZF = 472 kHz
EBF11
EM11
ECL11
AZ41
Sockelschaltungen

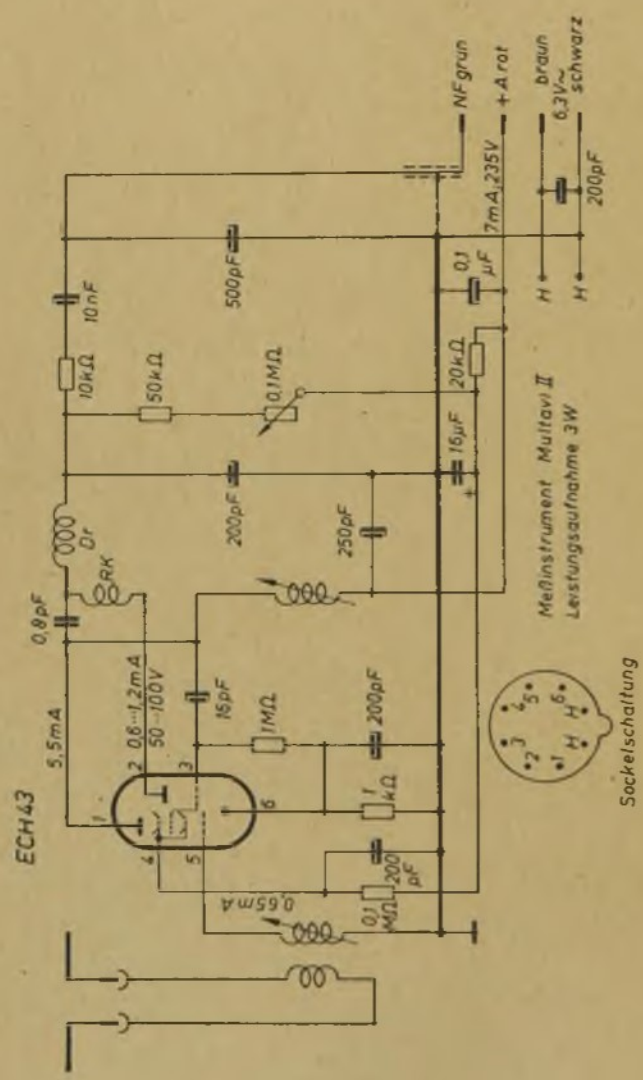
ECH43
5,5mA
0,8pF
Dr
RK
10nF
10kΩ
50kΩ
0,1MΩ
500pF
200pF
250pF
0,6...1,2mA
50...100V
15pF
1MΩ
200pF
1kΩ
200pF
0,1MΩ
0,65mA
0,1 µF
20kΩ
16µF
NF grün
+A rot
7mA,235V
braun
0,3V~
schwarz
200pF
Meßinstrument Multavi II
Leistungsaufnahme 3W
Sockelschaltung

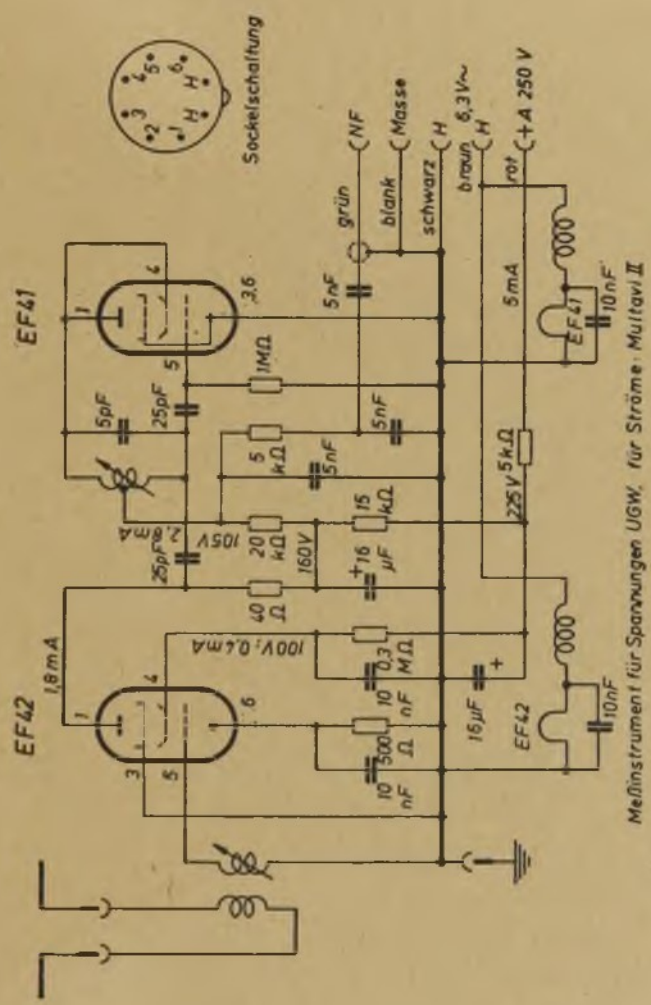
EF41
EF42
Sockelschaltung
grün
NF
blank
Masse
schwarz
H
braun
6,3V~
rot
+A 250 V
5pF
25pF
1MΩ
5nF
5 kΩ
20 kΩ
40 Ω
15 kΩ
16 µF
0,3 MΩ
10 nF
500 Ω
10 nF
16µF
5mA
225V
5kΩ
10nF
2,8mA
105V
160V
100V; 0,4mA
1,8mA
Meßinstrument für Spannungen UGW. für Ströme: Multavi II

Saba UKW-AGW 2

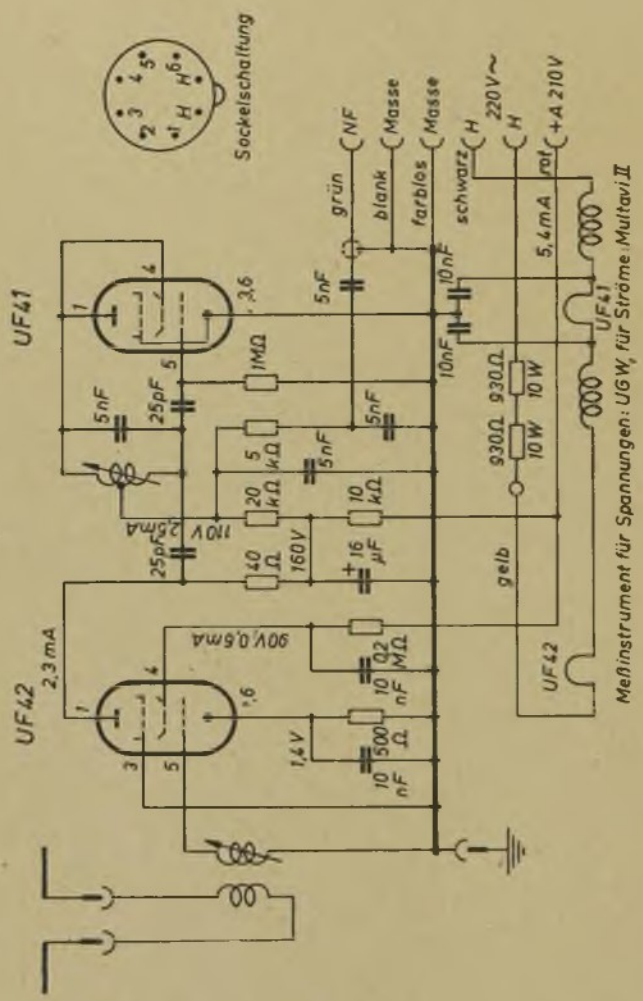

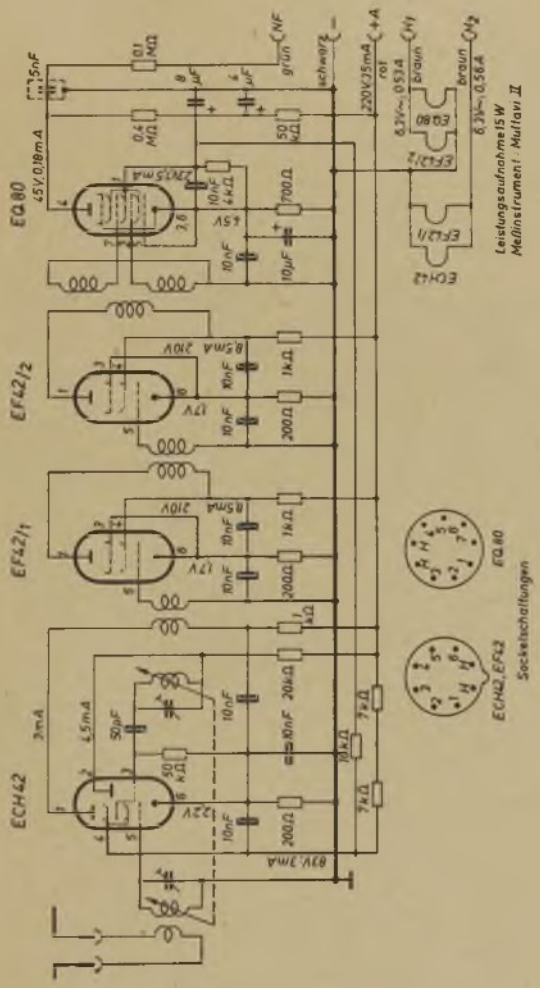
EQ 80
EF42/2
EF42/1
ECH42
Leistungsaufnahme 15 W
Meßinstrument: Multavi II
Sockelschaltungen
ECH42, EF42
EQ 80

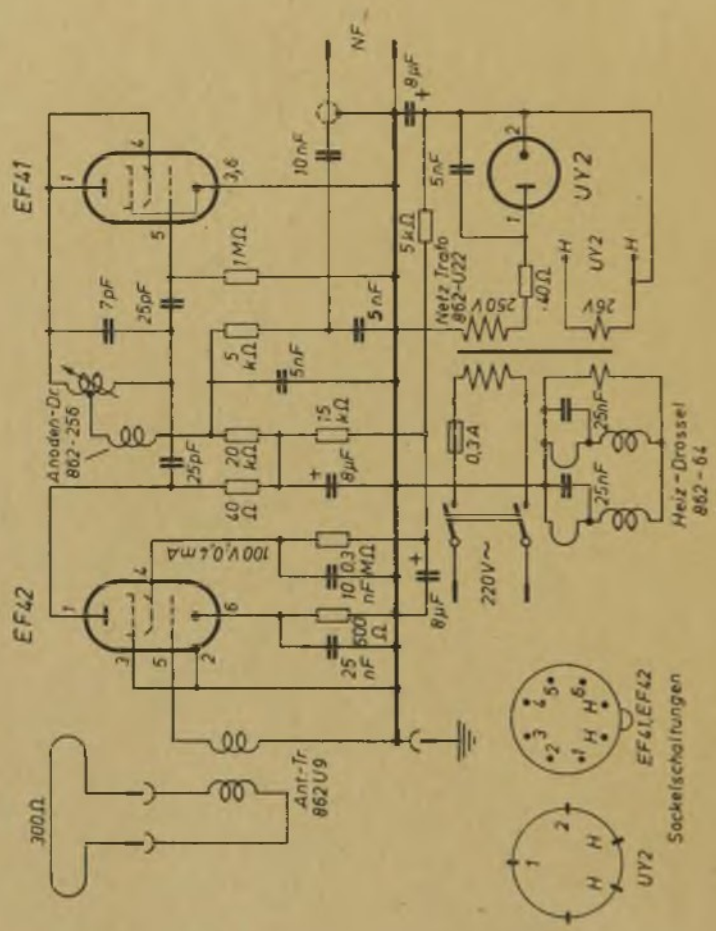
EF41
EF42
UY2
NF
10nF
8µF
5nF
5kΩ
1MΩ
7pF
25pF
5nF
5 kΩ
5nF
7,5 kΩ
20 kΩ
40 Ω
8µF
25pF
Anoden-Dr
862-256
100V,0,4mA
10 nF
0,3 MΩ
600 Ω
25 nF
8µF
300Ω
Ant-Tr
862U9
Netz Trafo
862-U22
250V
26V
40Ω
0,3A
220V~
25nF
25nF
Heiz-Drossel
862-64
EF41,EF42
UY2
Sockelschaltungen

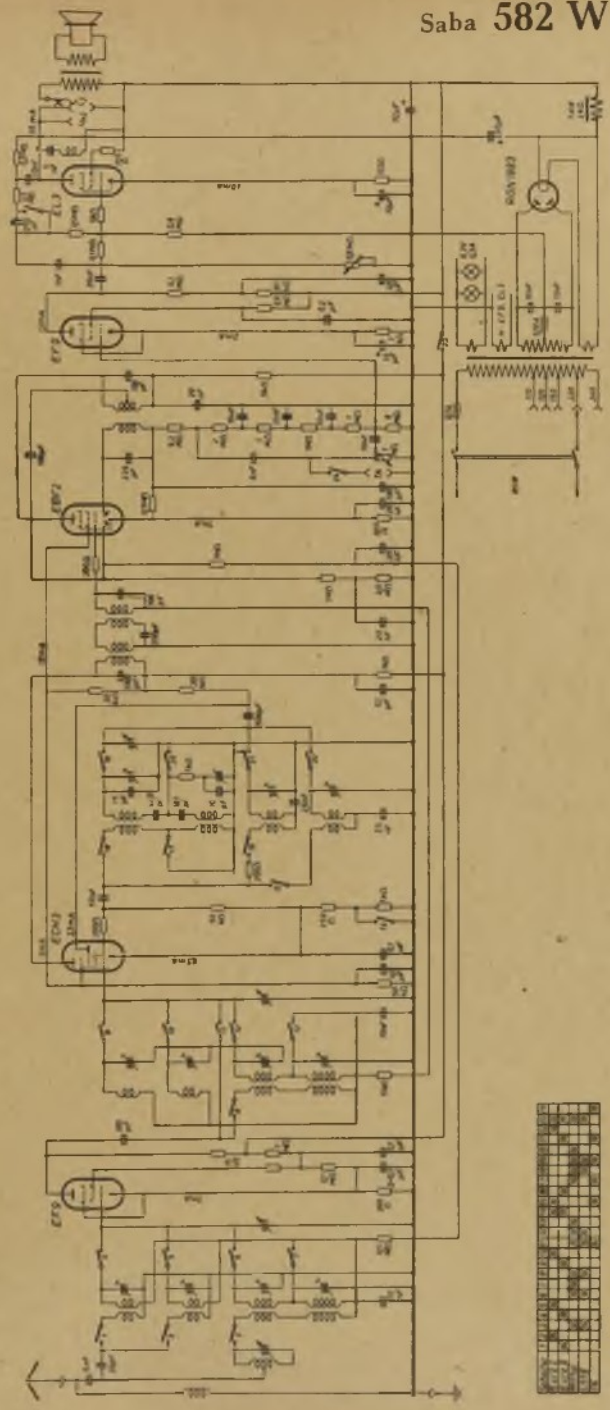

Saba 461 GWK-AM

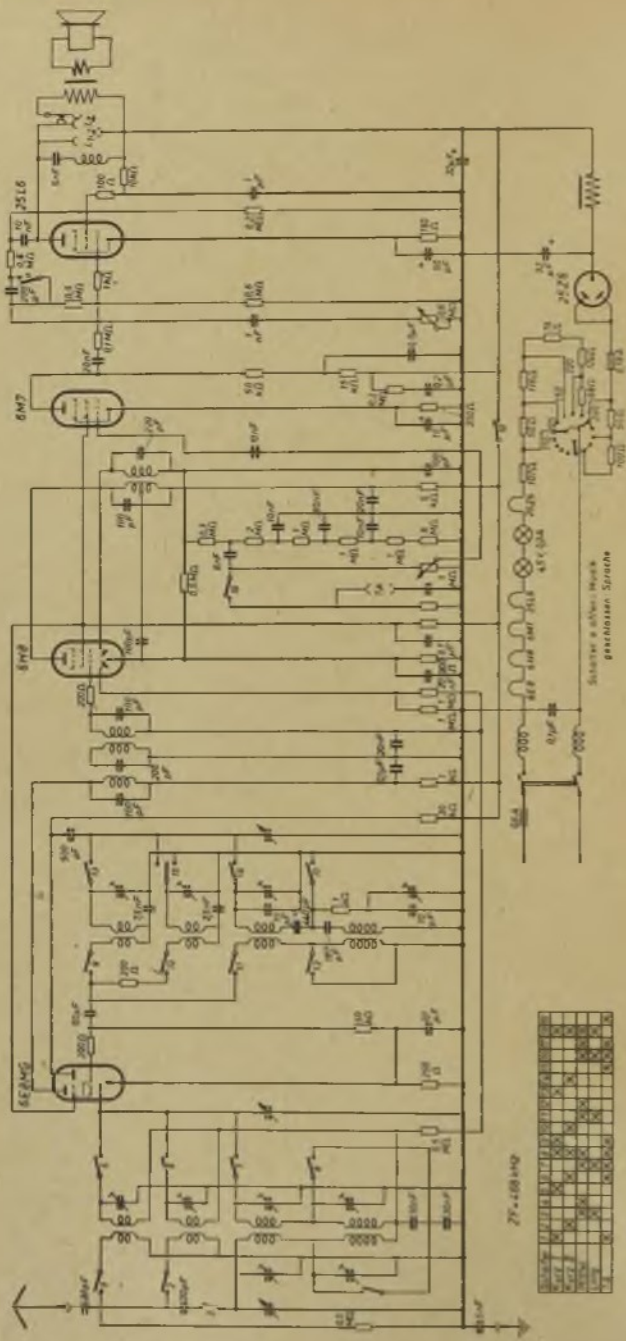

SABA

(Produktion vor 1945)

Saba 980 WLK/WT

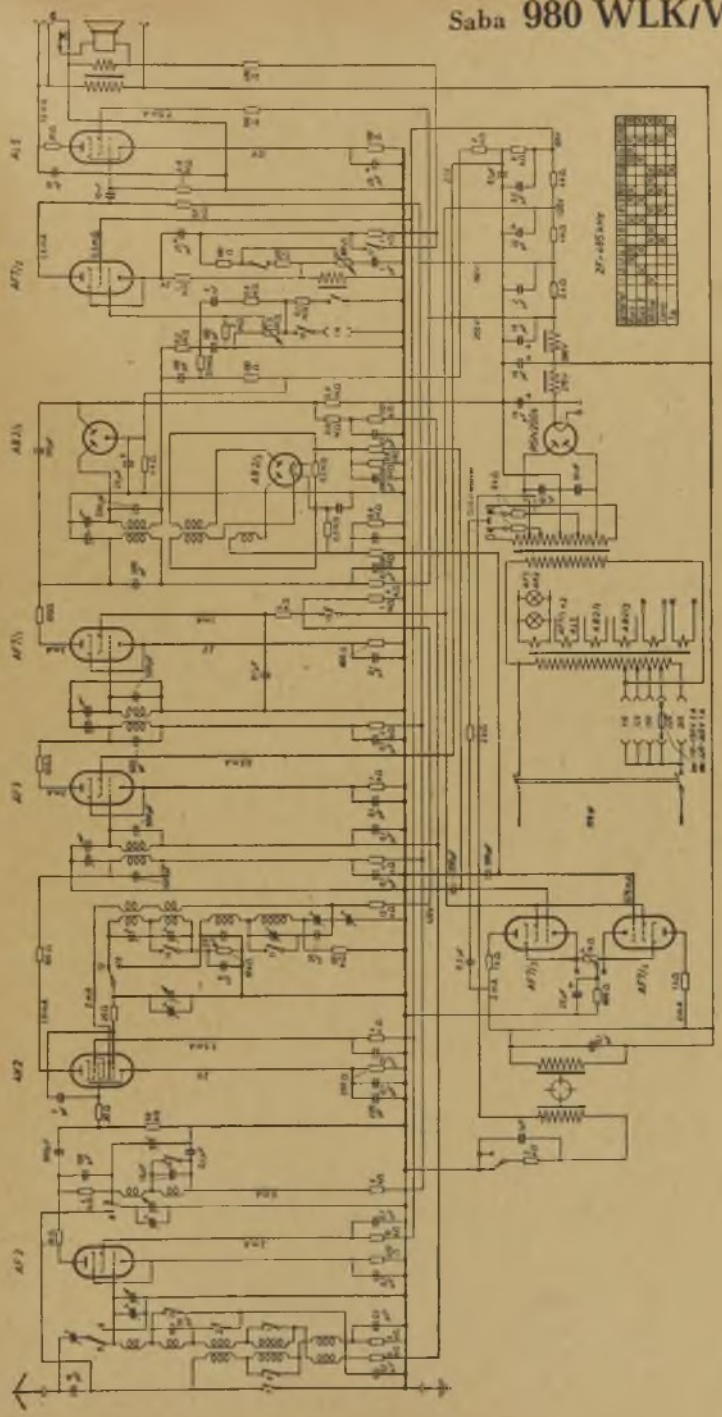

Saba 680 WLK/WT

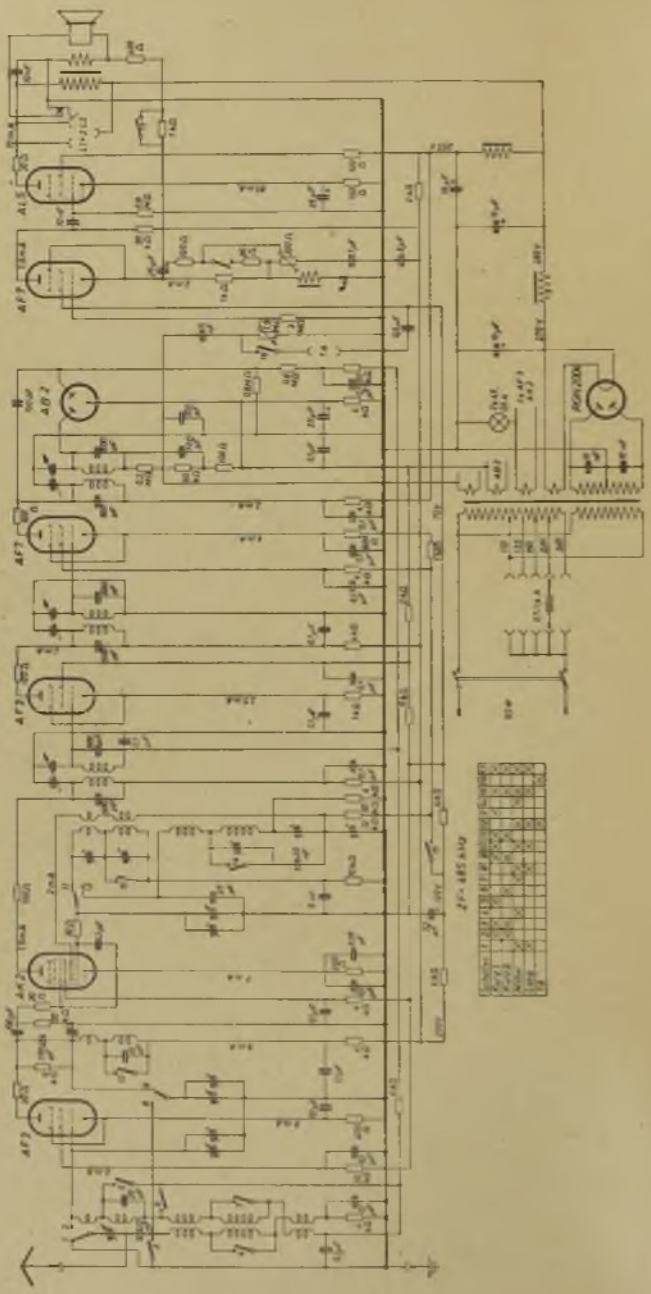

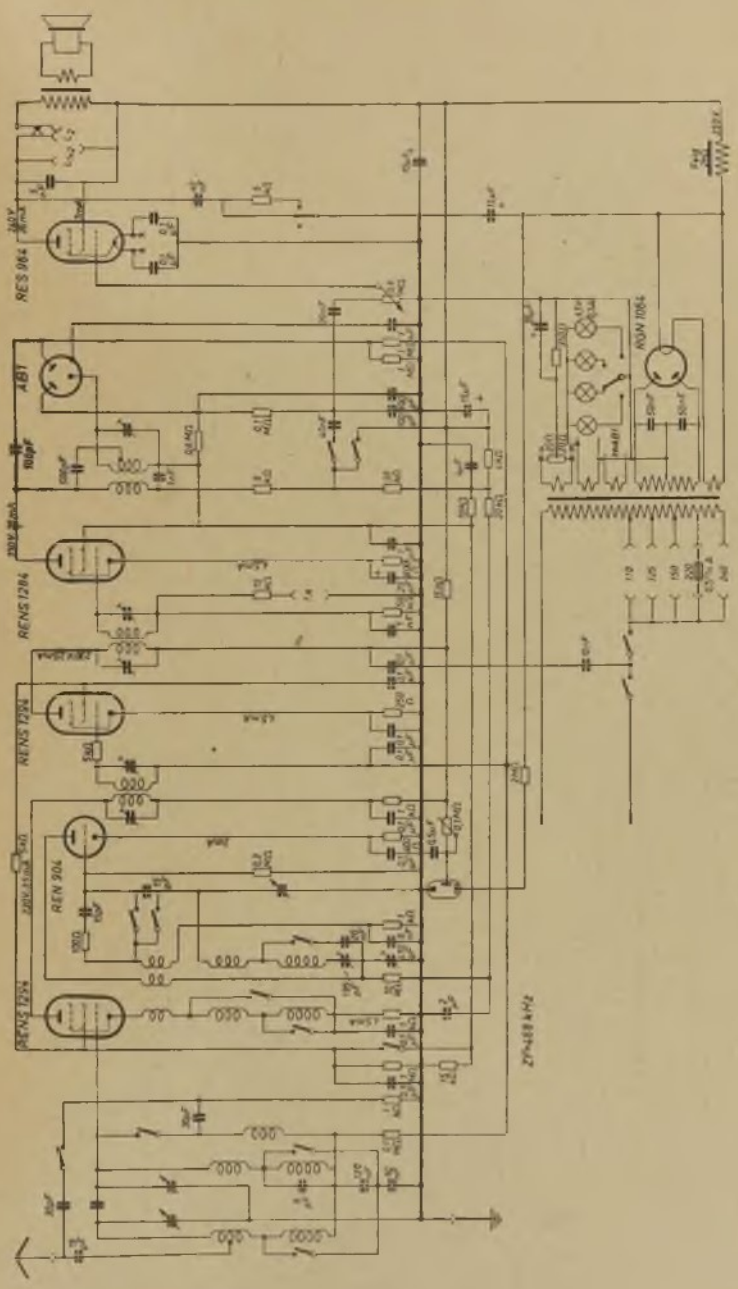
RES 964
ABC1
REN 1284
REN 1284
REN 904
REN 1284
AZ1
ZM 1080

Saba 620 B

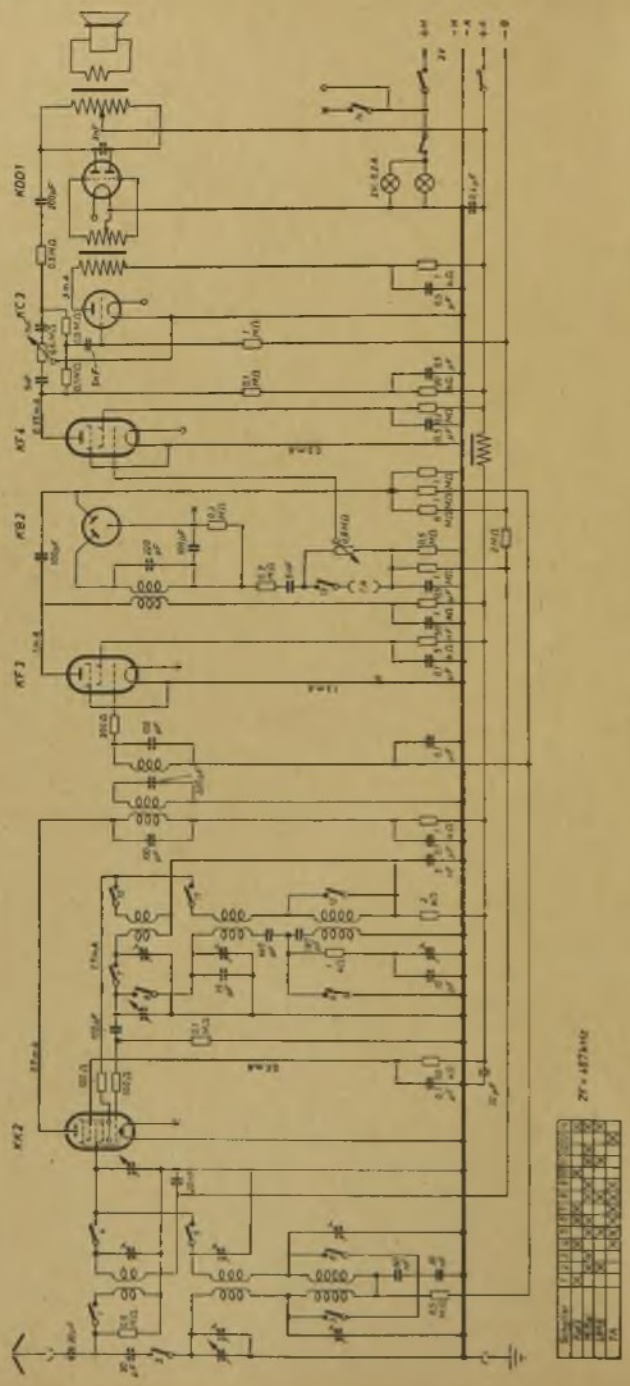

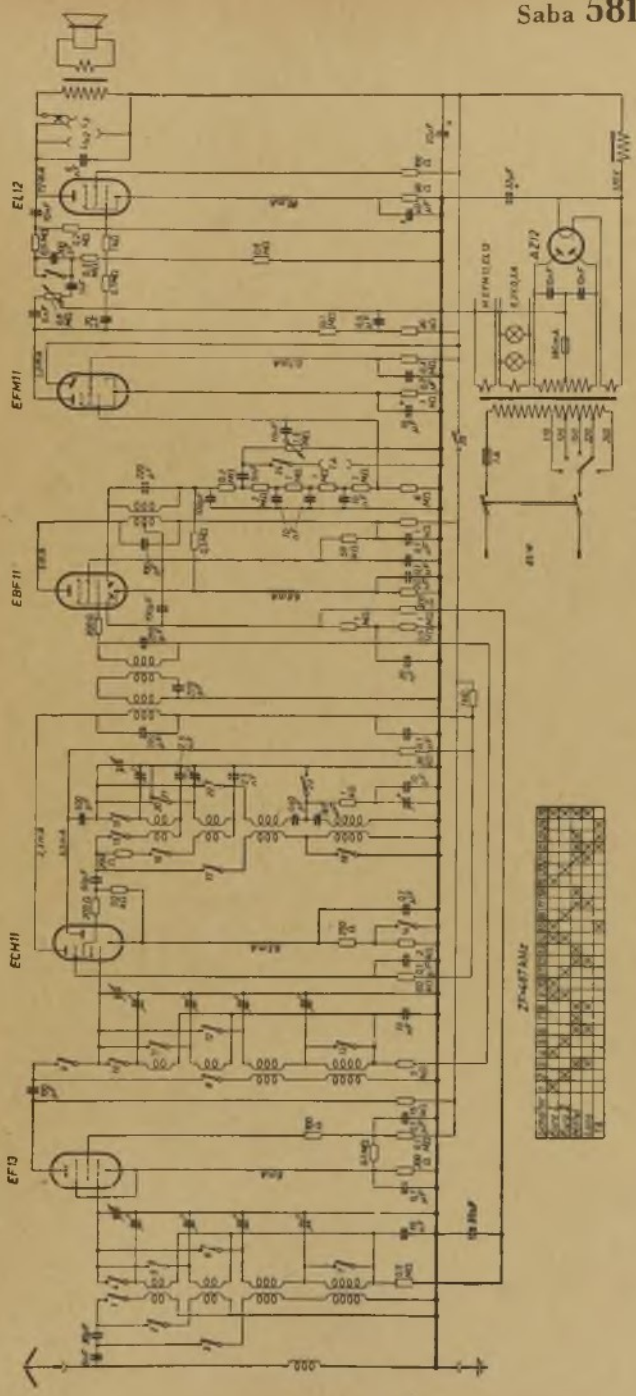
EL12
EFM11
EBF11
ECH11
EF13
AZ12
ZF487AUz

Saba **580 WK**

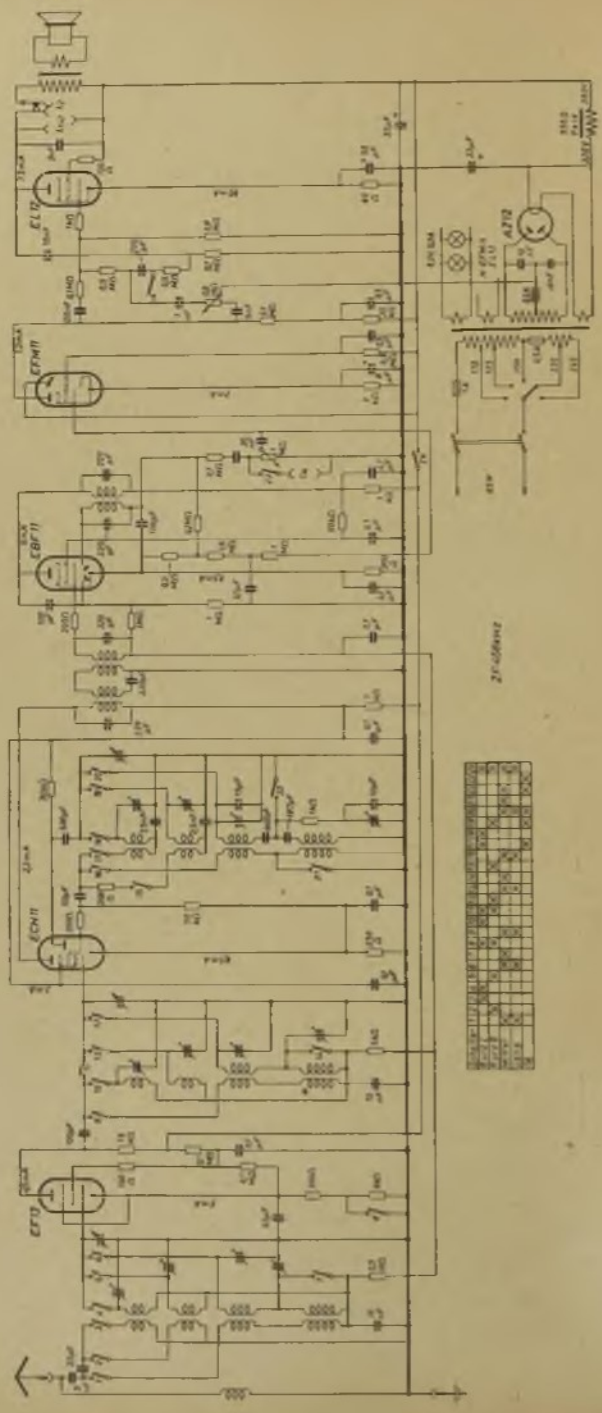

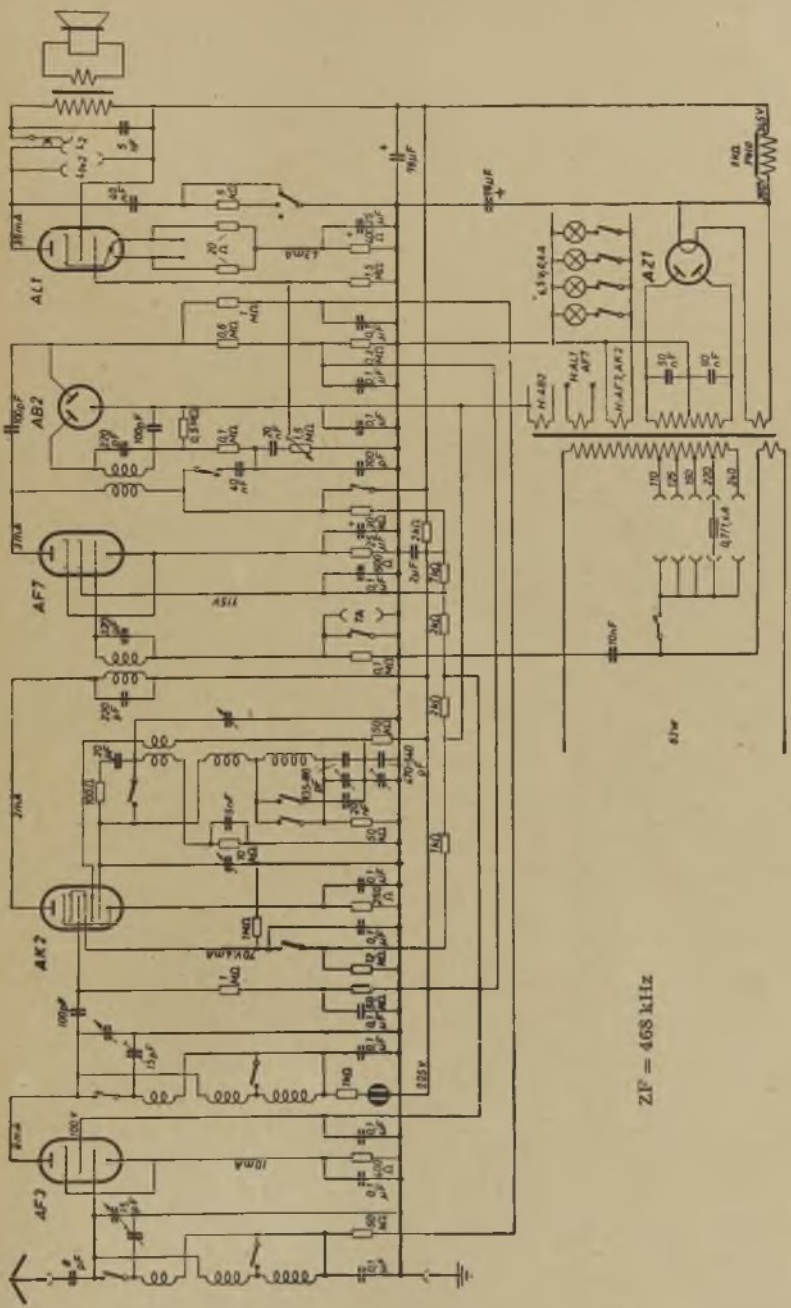
AL1
AB2
AF7
AK2
AF3
AZ1
ZF = 468 kHz

Saba 530 WL

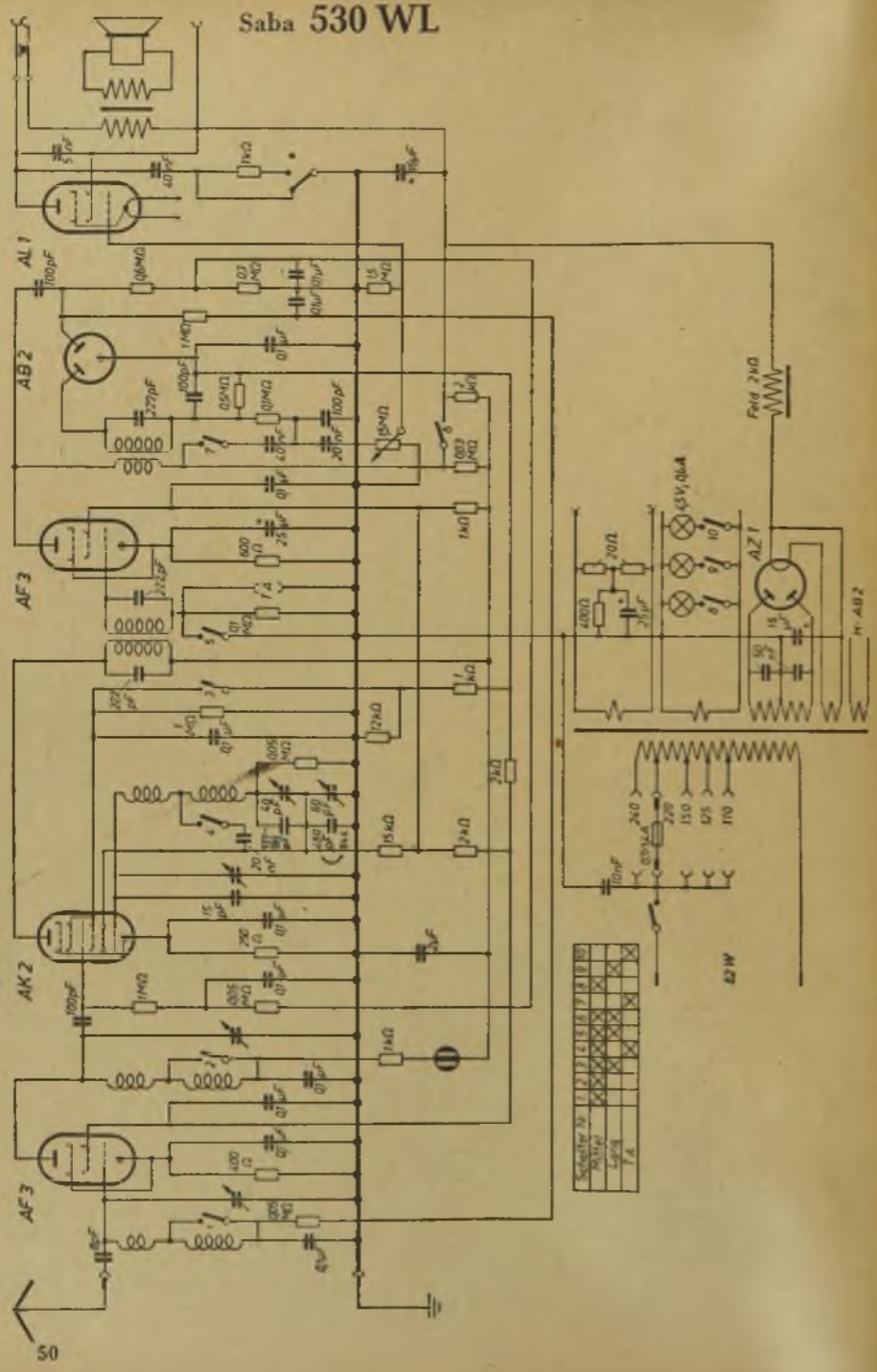

Saba

521 W/WL

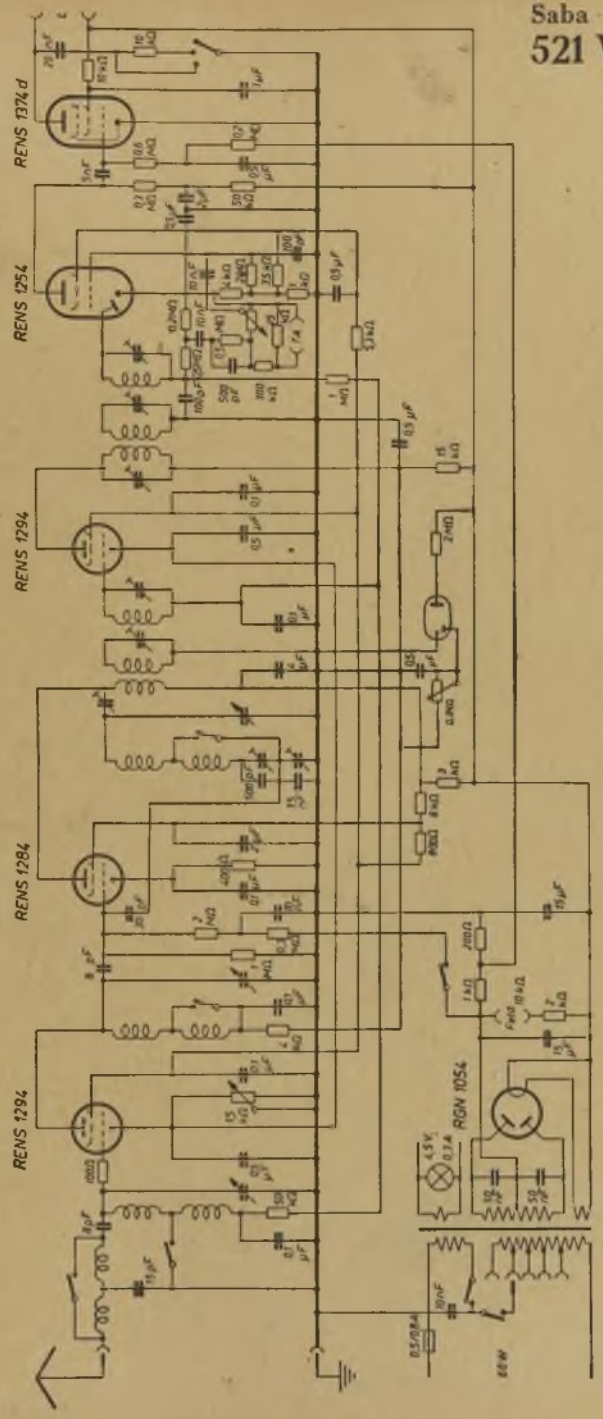

Saba 520 W/WL

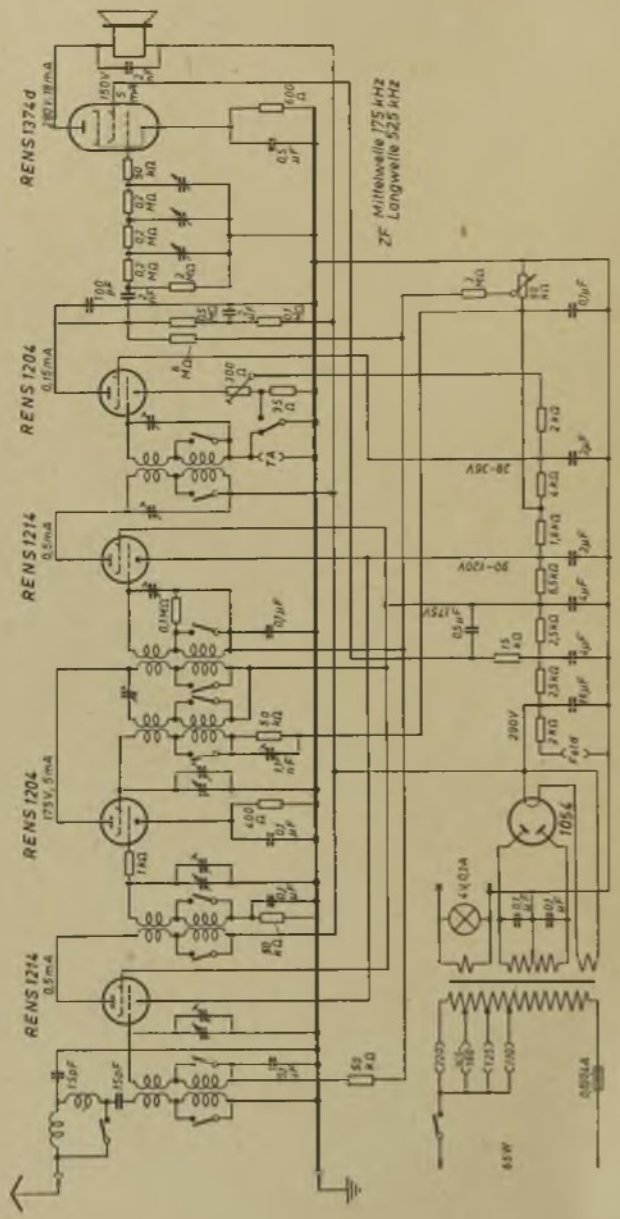
RENS1374d
RENS1204
RENS1214
RENS1204
RENS1214
ZF Mittelwelle 175 kHz
Langwelle 525 kHz
ABC-BE
AD21-06
AS21
1054
65W

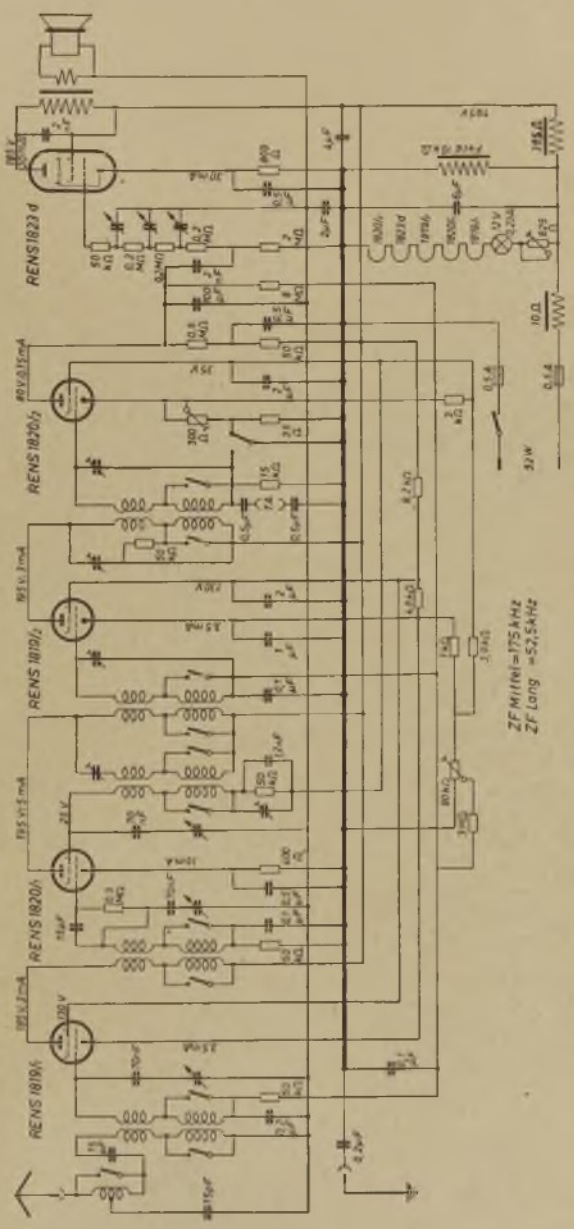
RENS1823 d
RENS1826/2
RENS1819/2
RENS1820/1
RENS1819/1
ZF Mittel=175 kHz
ZF Lang =52,5 kHz

Saba 500 ZGW

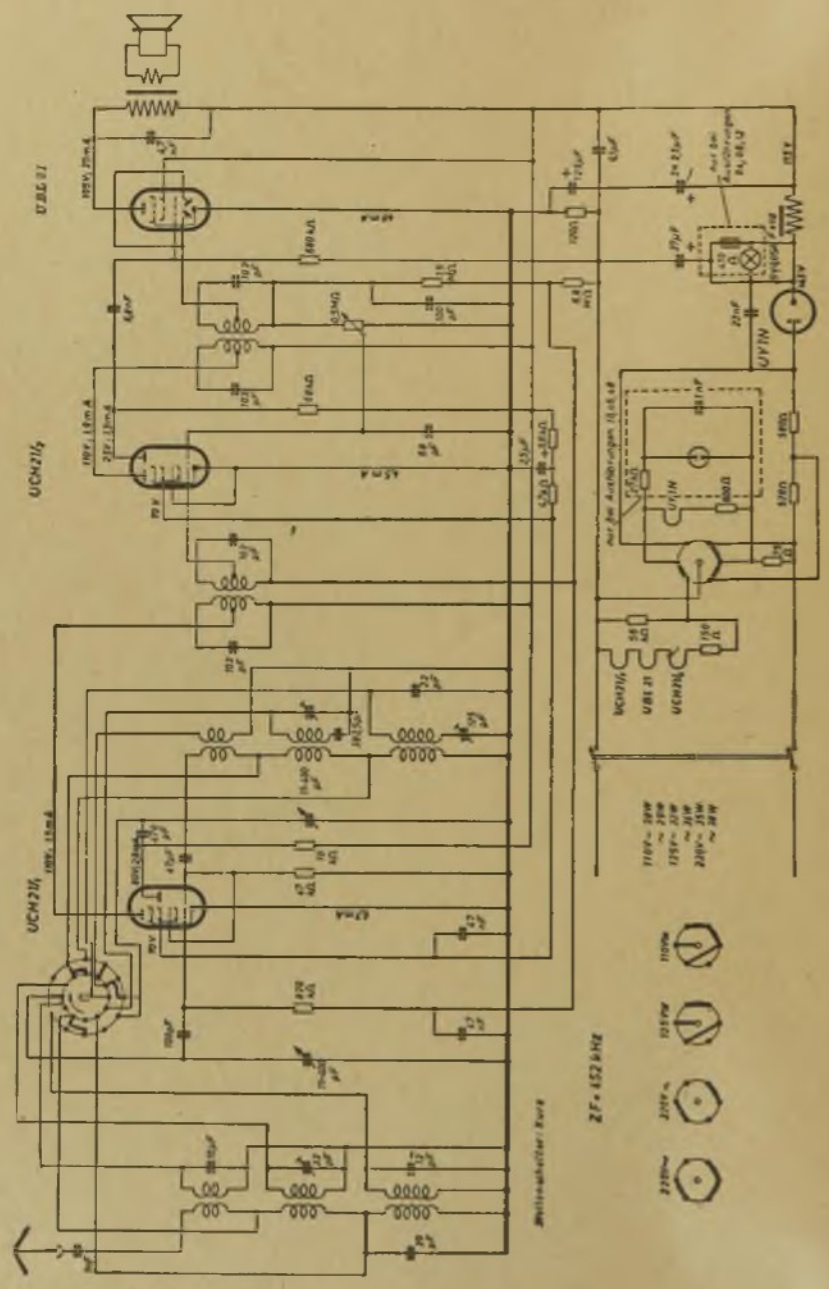
UCH21/1
UCH21/1
UCH21/1
UBL21
UY1N
UY1N
UCH21/1
UBL21
UCH21/1
ZF = 452 kHz
110V~
125V~
220V~
220V~

Saba 458 GWK

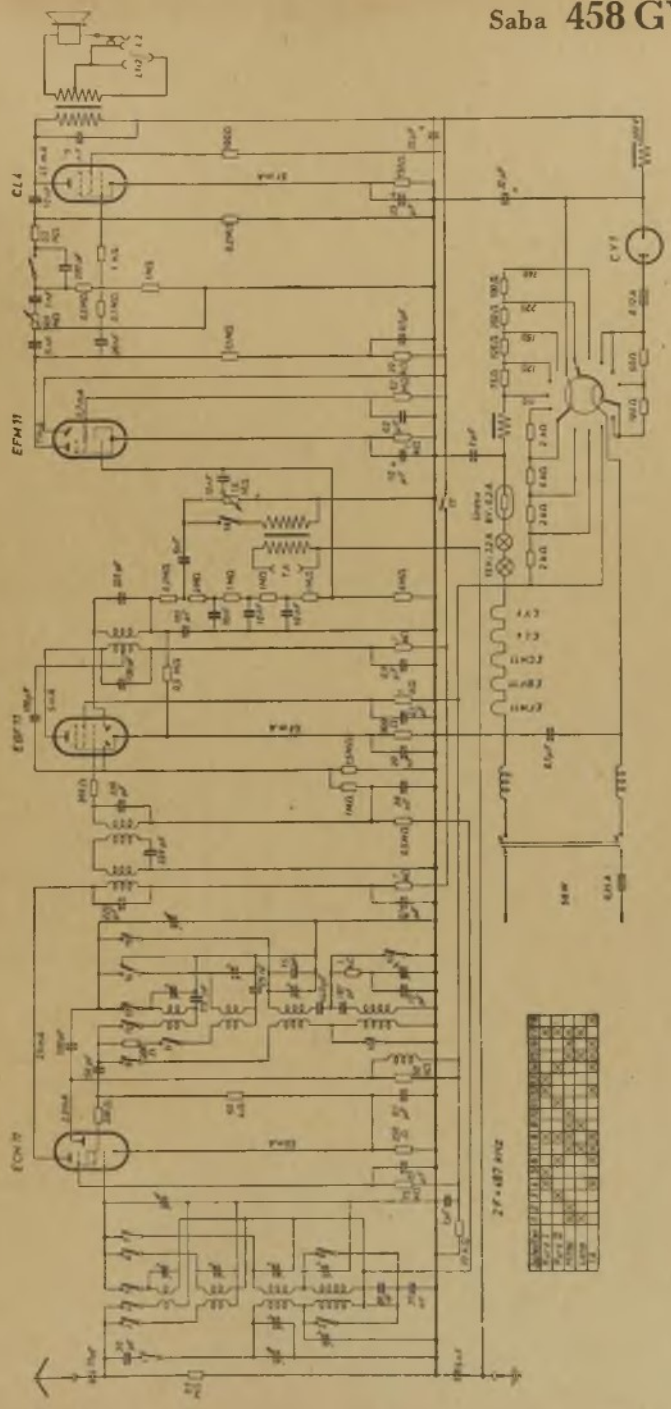

Saba 457 WK

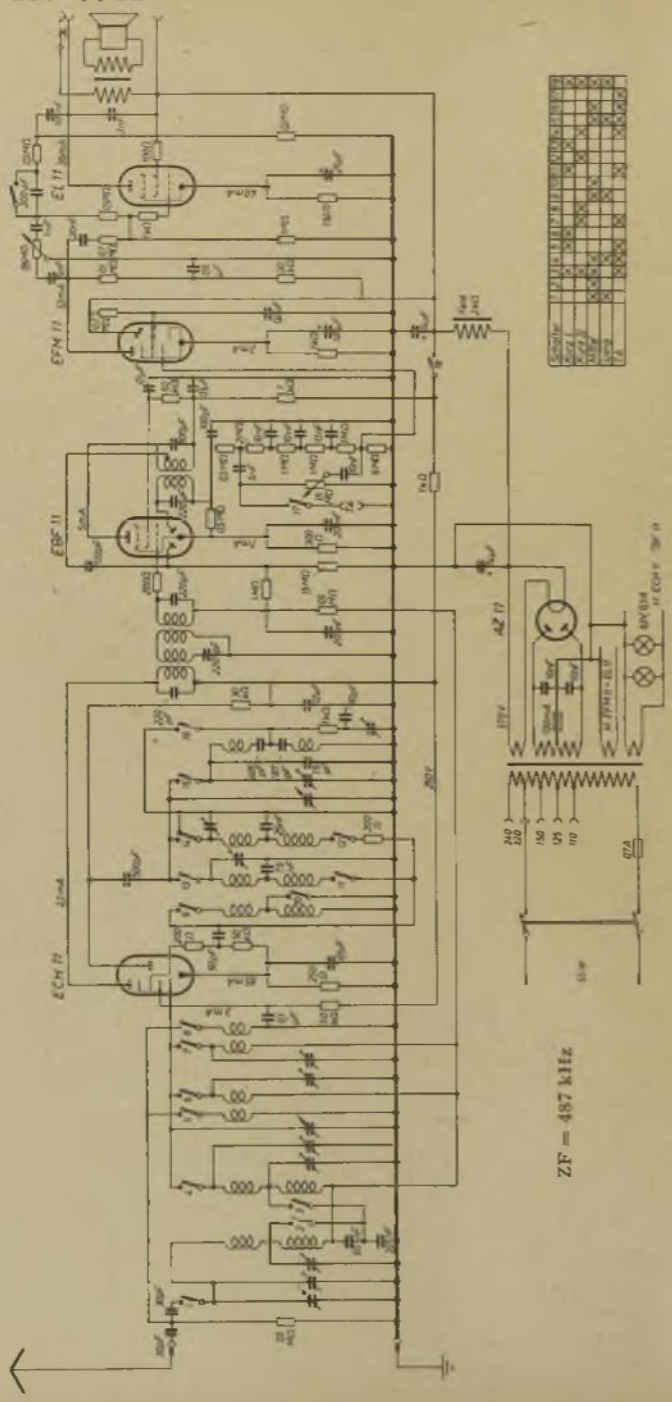

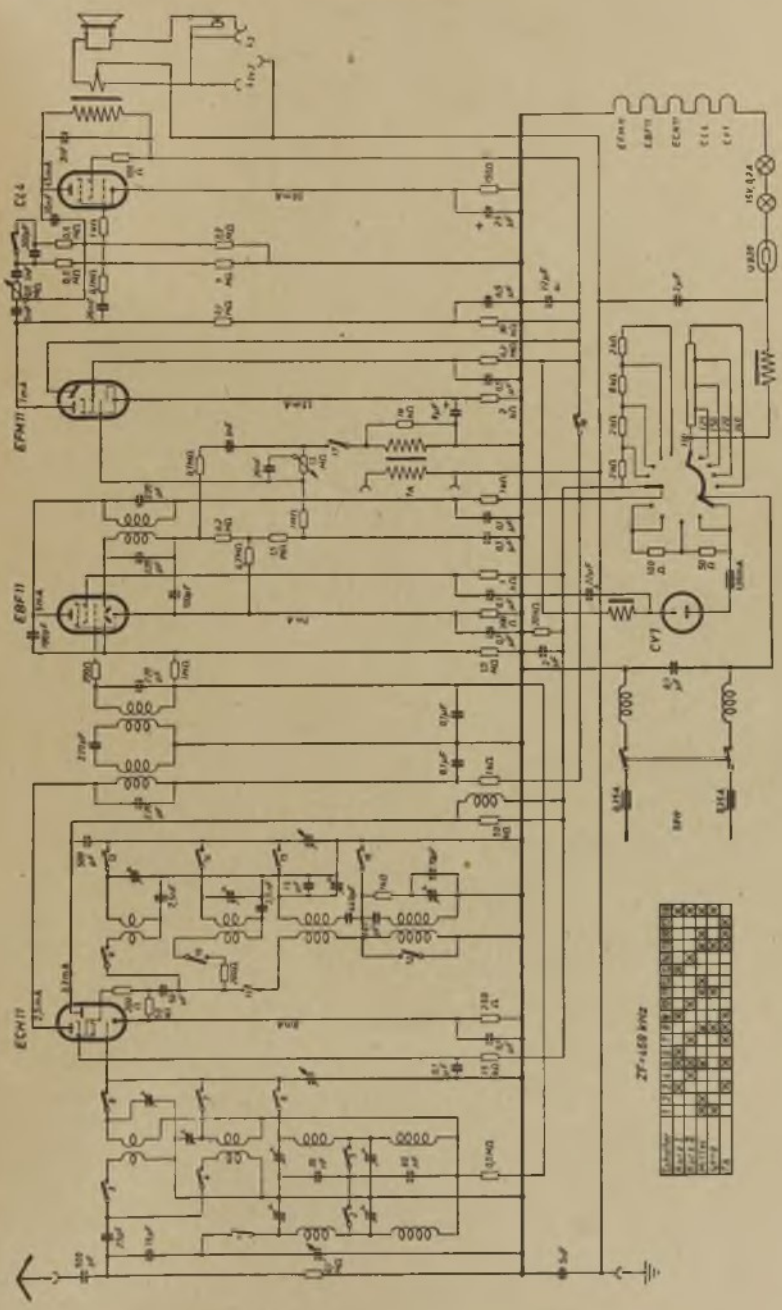
EF11
EBF11
ECH11
CV7
ZF-450 kHz

Saba 455 WK

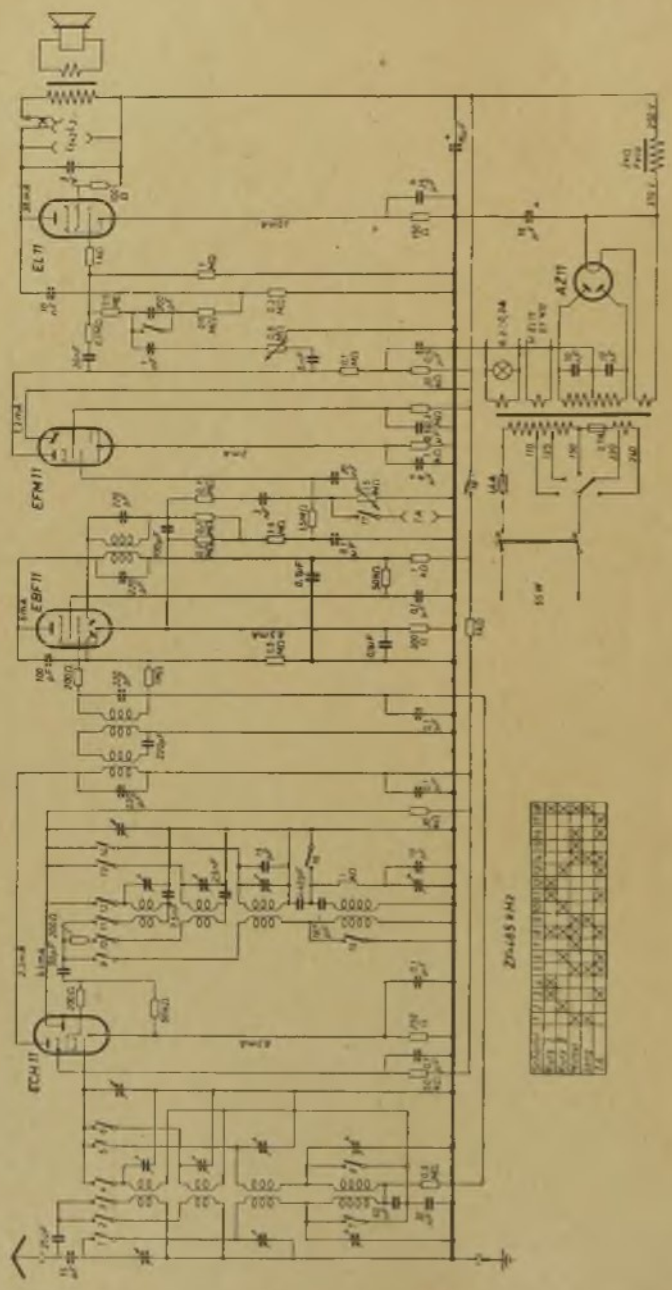

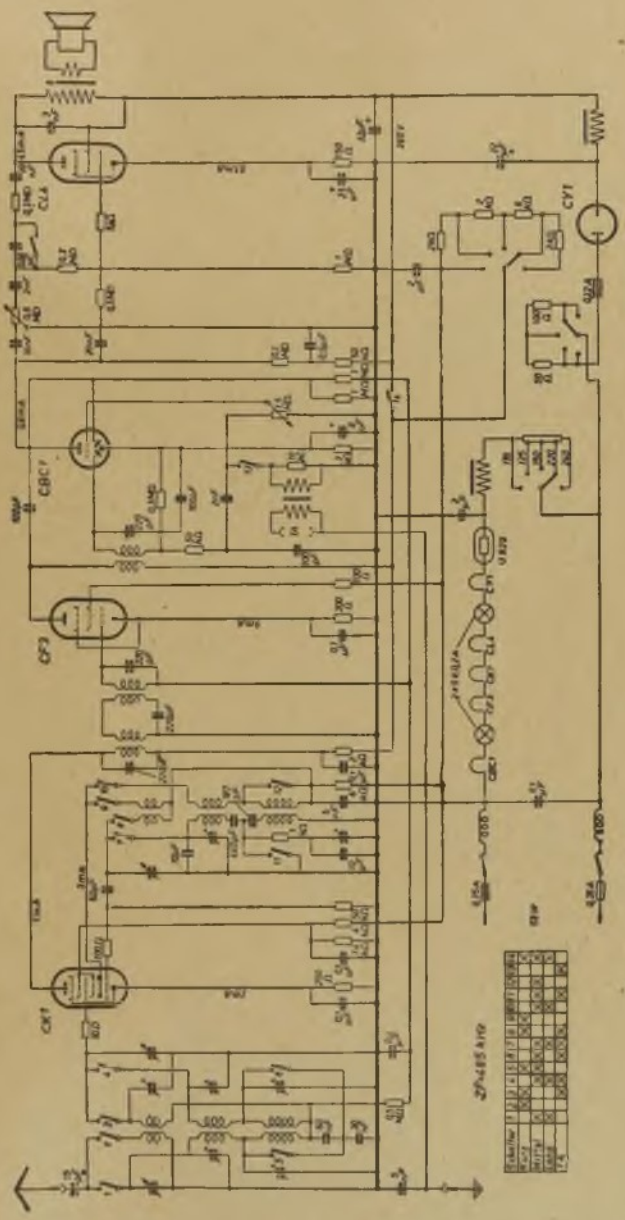

Saba 452 WK

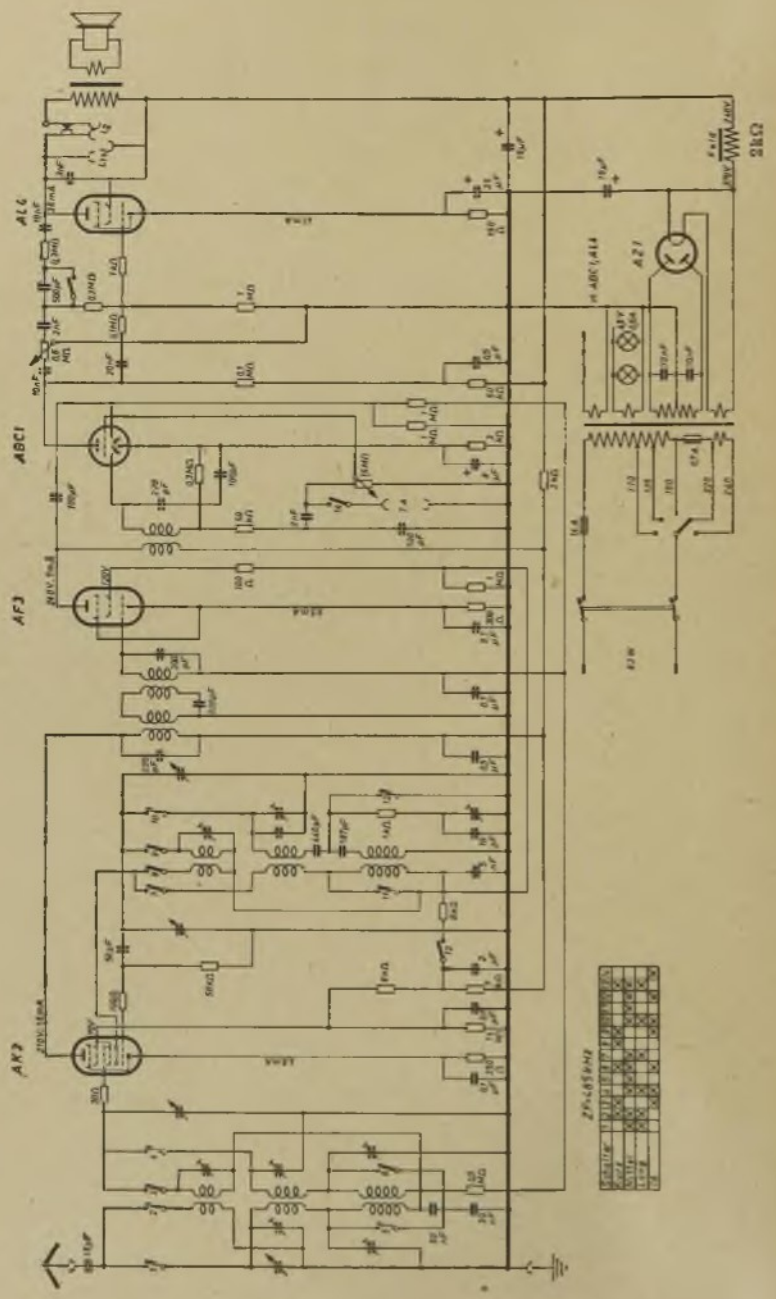

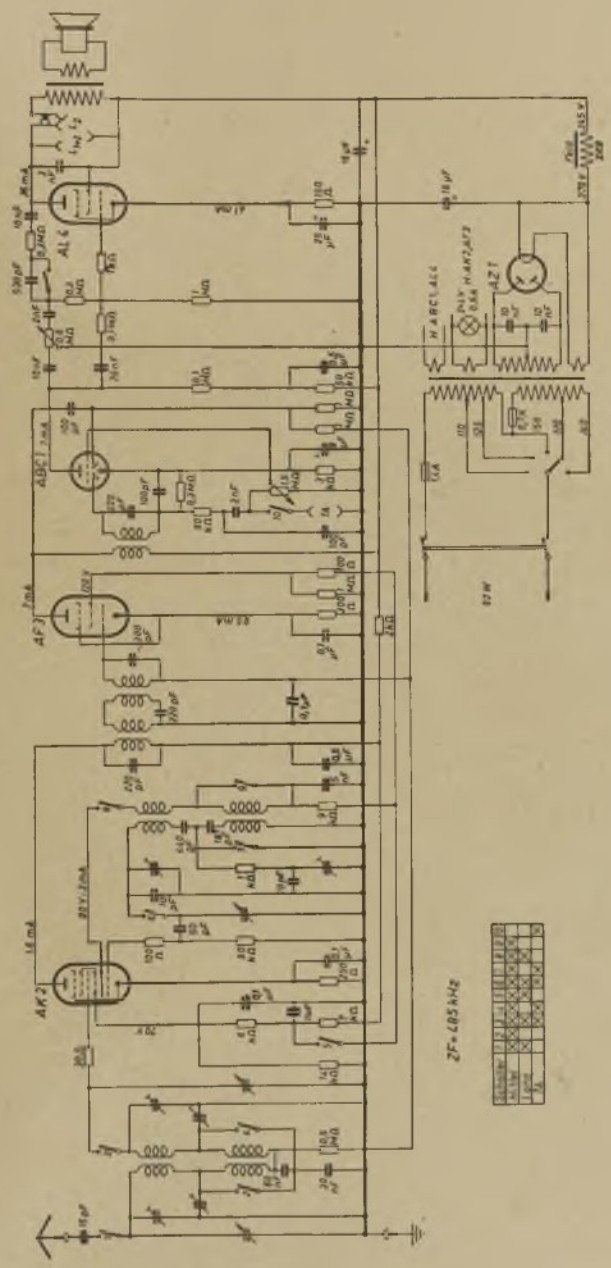
AL 4
ABC 1
AF 3
AK 2
AZ 1
H ABC1, AL4
H AK2, AF3
82 W
ZF = 485 kHz

Saba 450 WLK

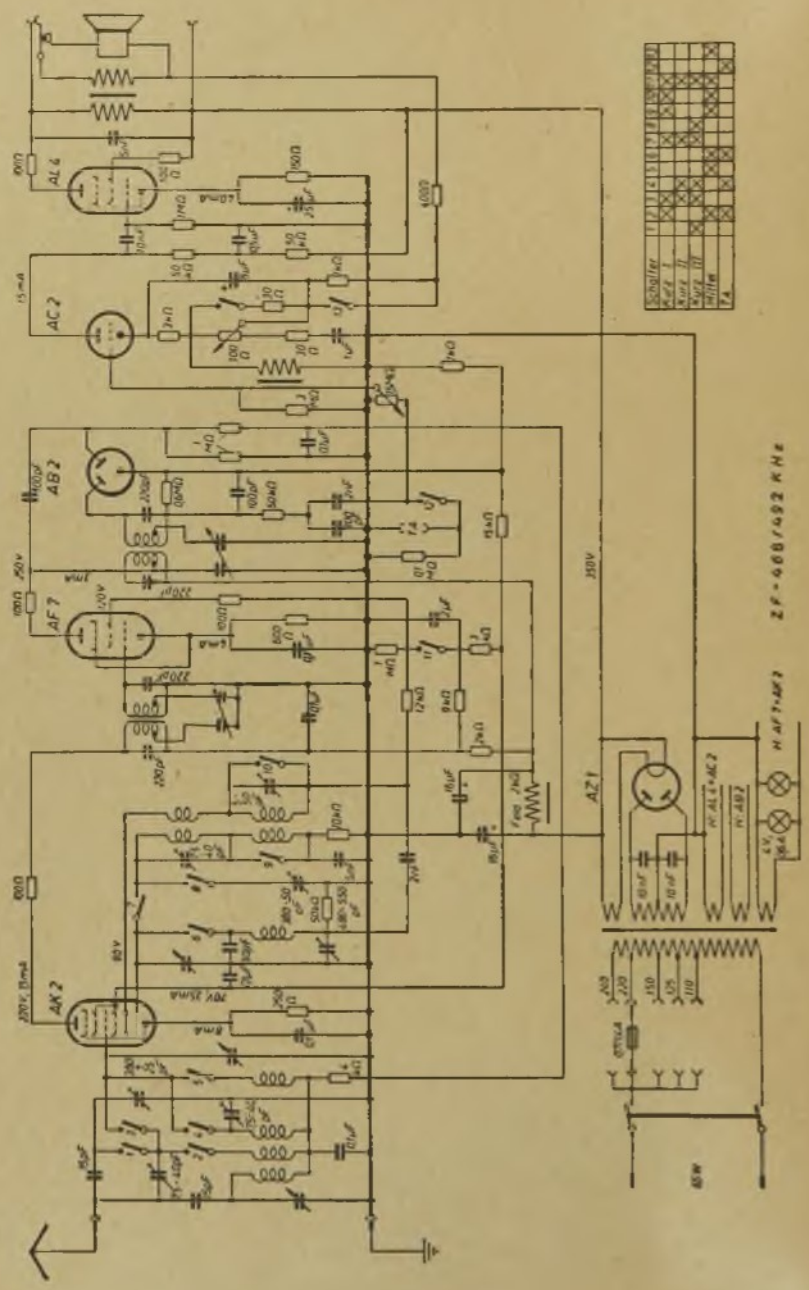
AL 4
AC 2
AB 2
AF 7
AK 2
AZ 1
ZF - 468/492 KHz
H AF7-AF3
H AL1-AL2
H AB1
Schalter
Kurz I
Kurz II
Kurz III
Mitte
Fa
250V
80V
70V 35mA
8mA
65W

Saba 448 GWLK/GWT

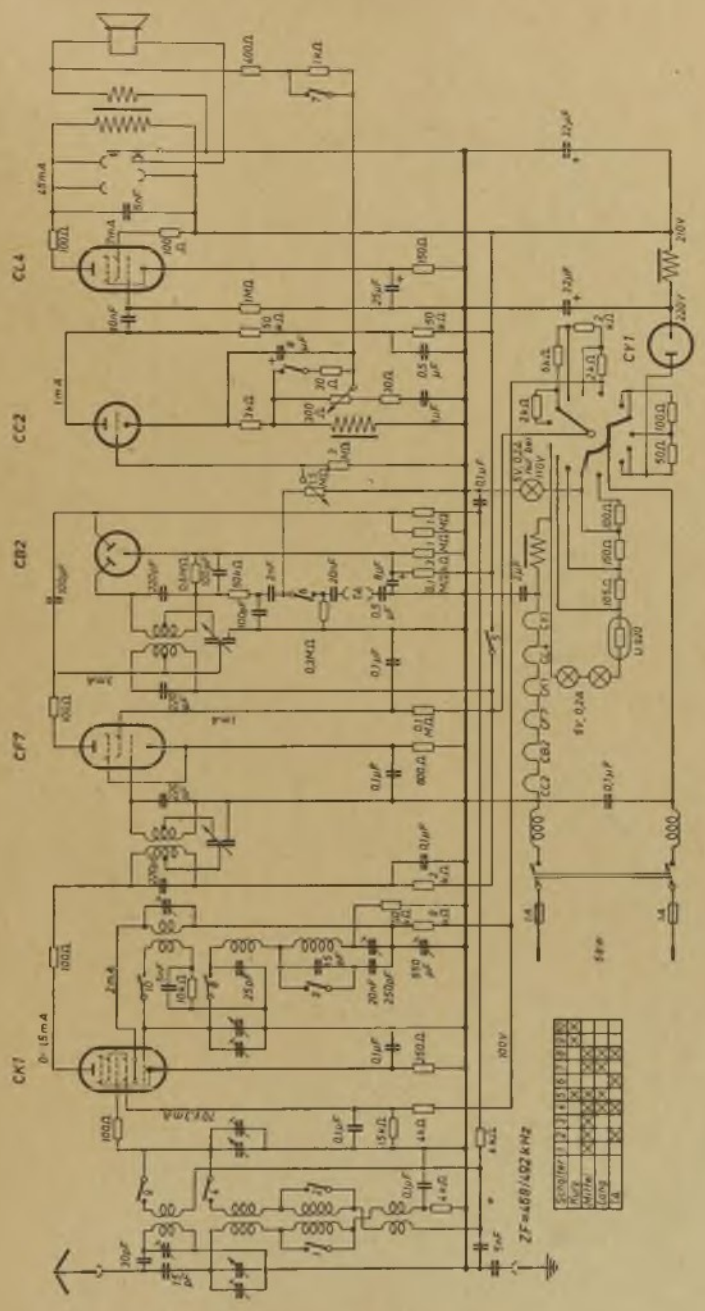

Saba 446 WLK/WT

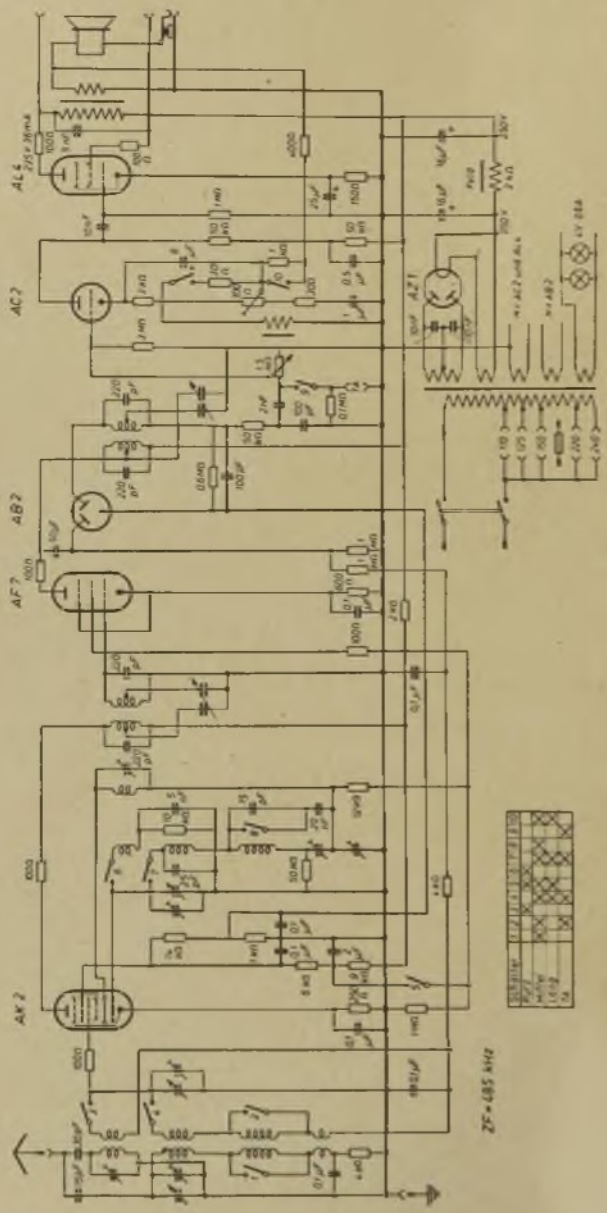

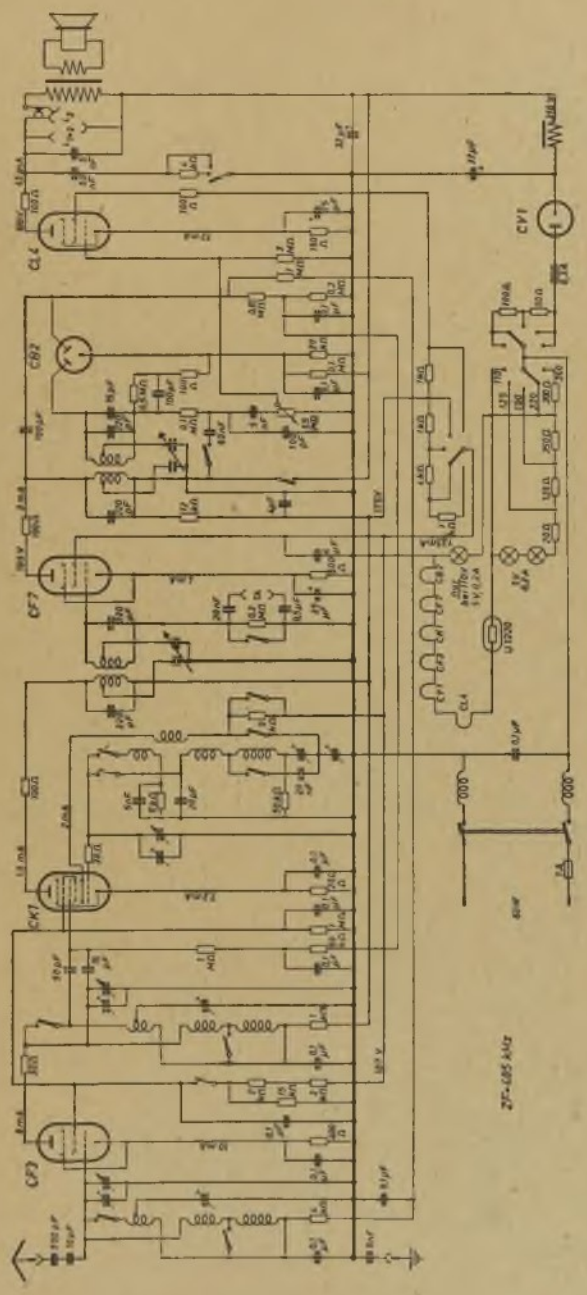

Saba 443 GWL

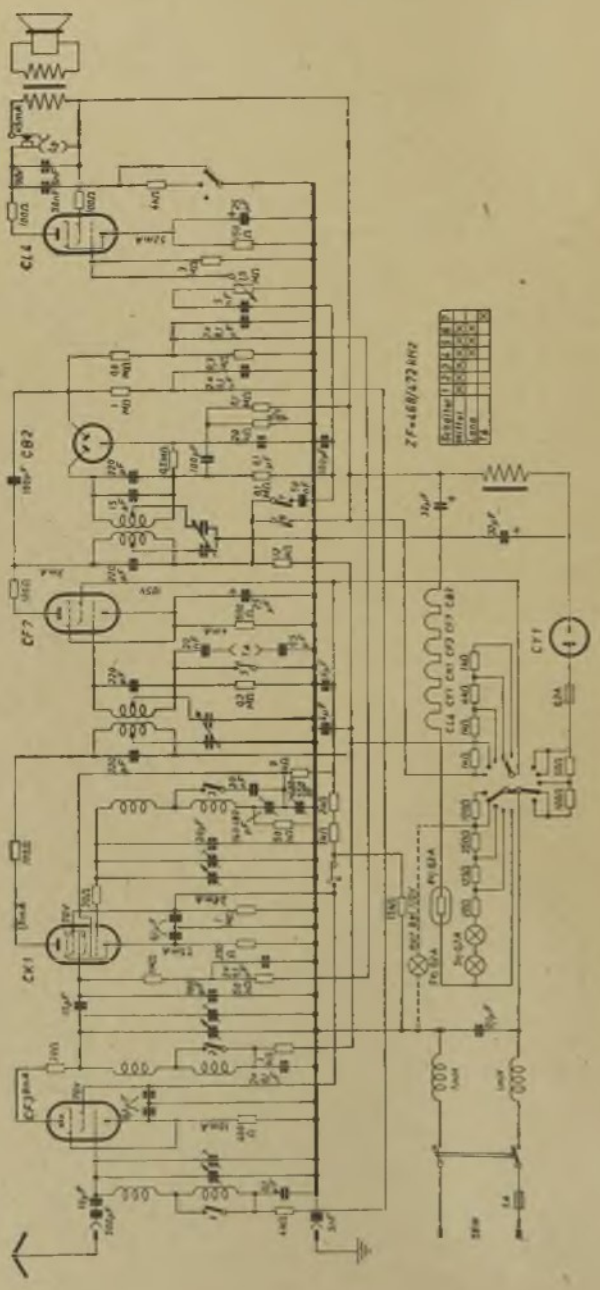

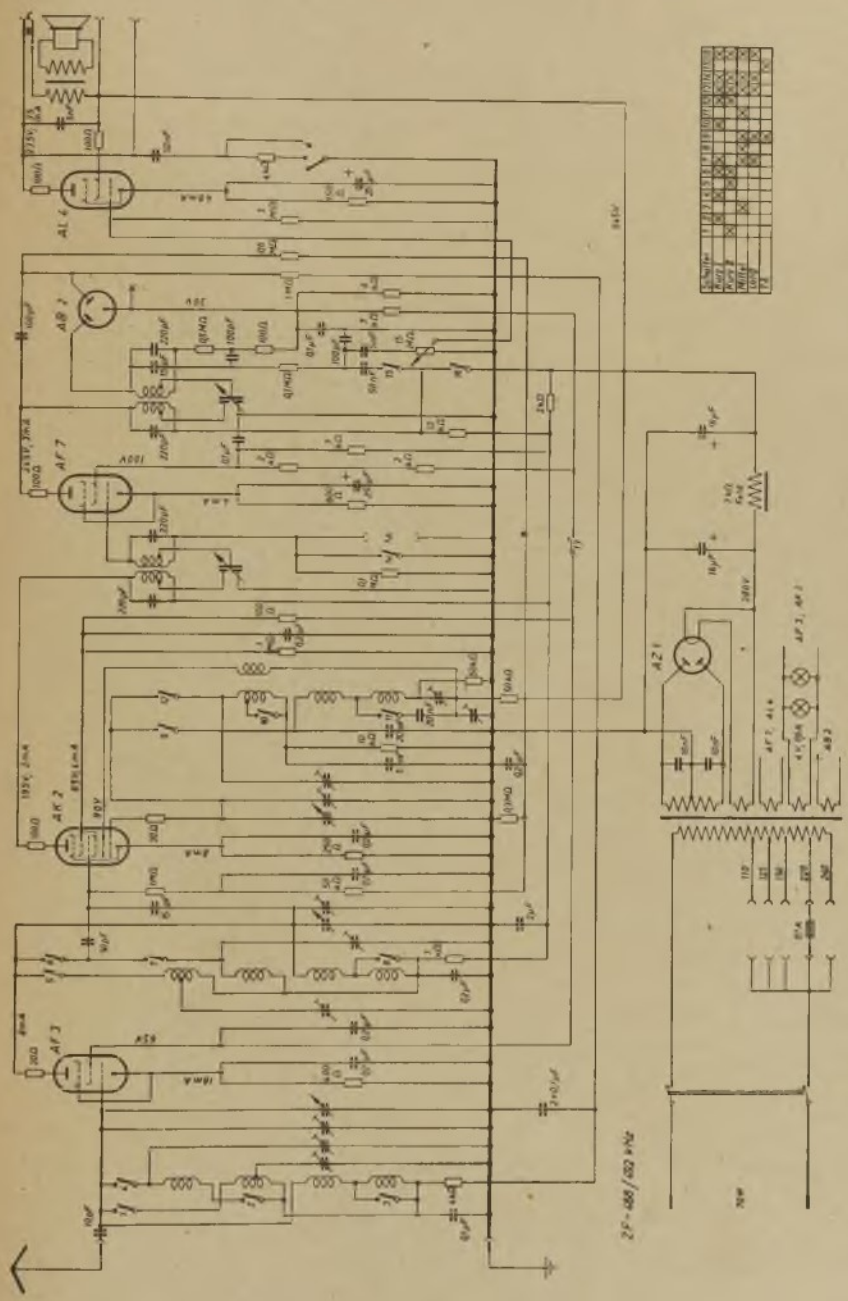

Saba 441 WL/WLK

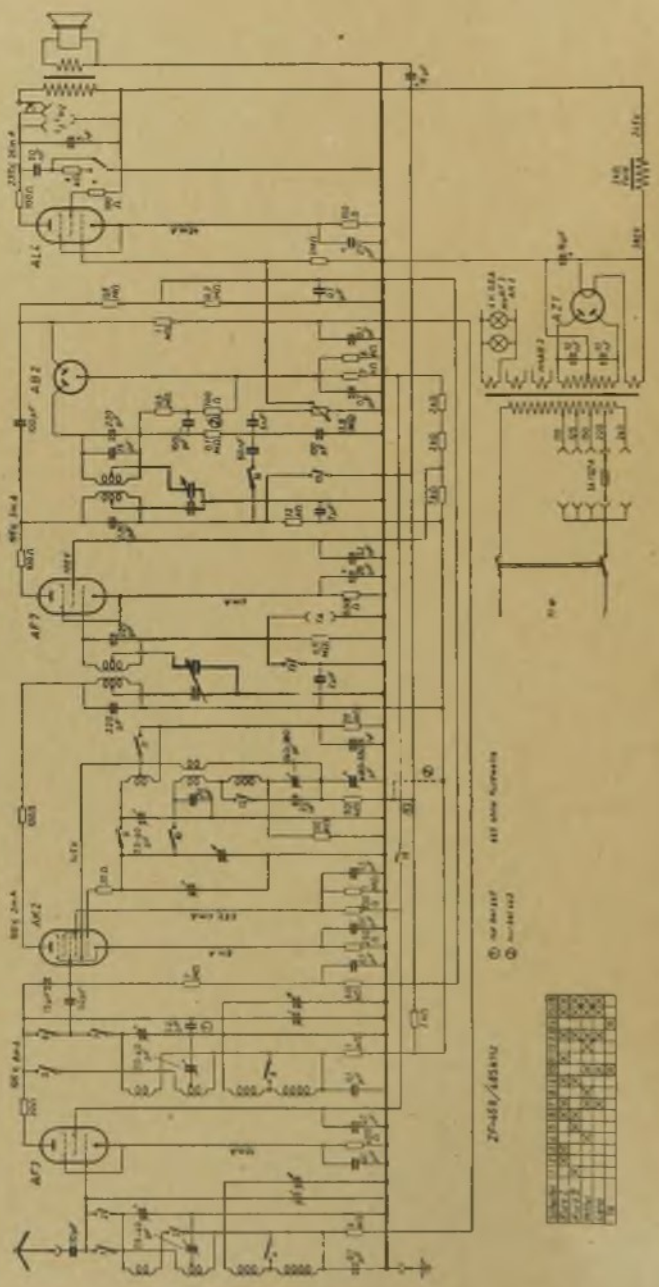

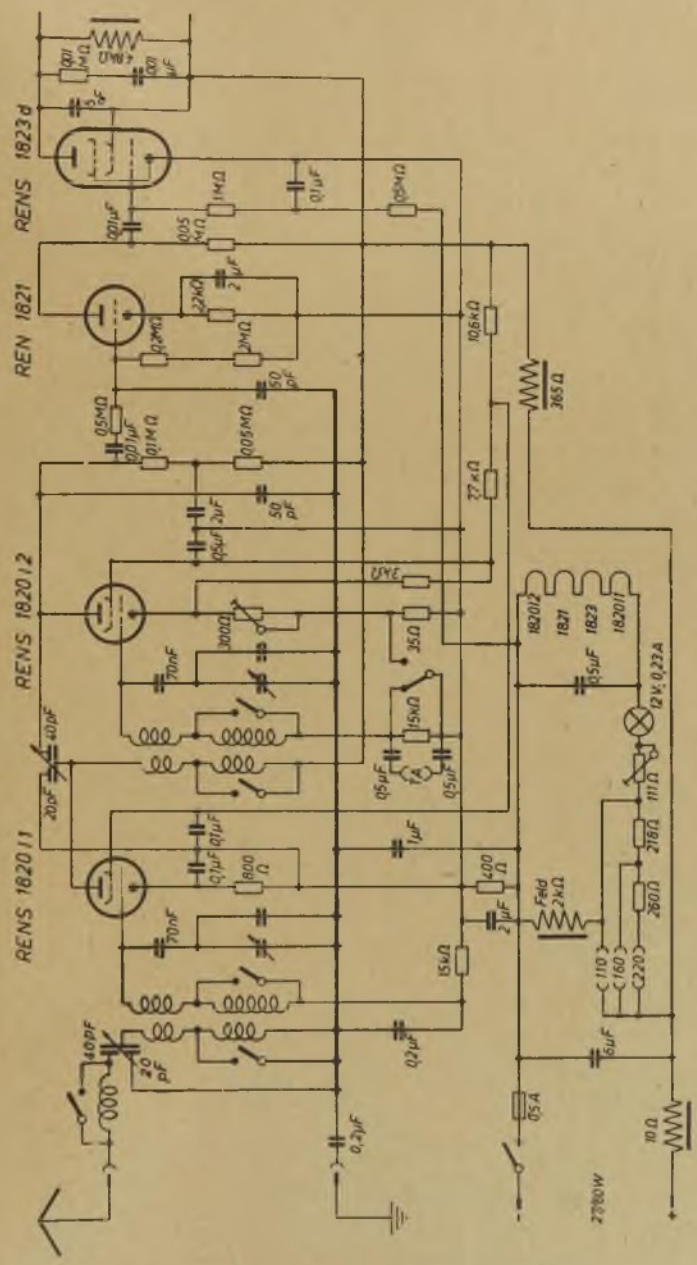
RENS 1823d
REN 1821
RENS 182012
RENS 182011
365Ω
182012
1821
1823
182011
12V 0,23A
Feld 2kΩ
220V

Saba 358 GWK

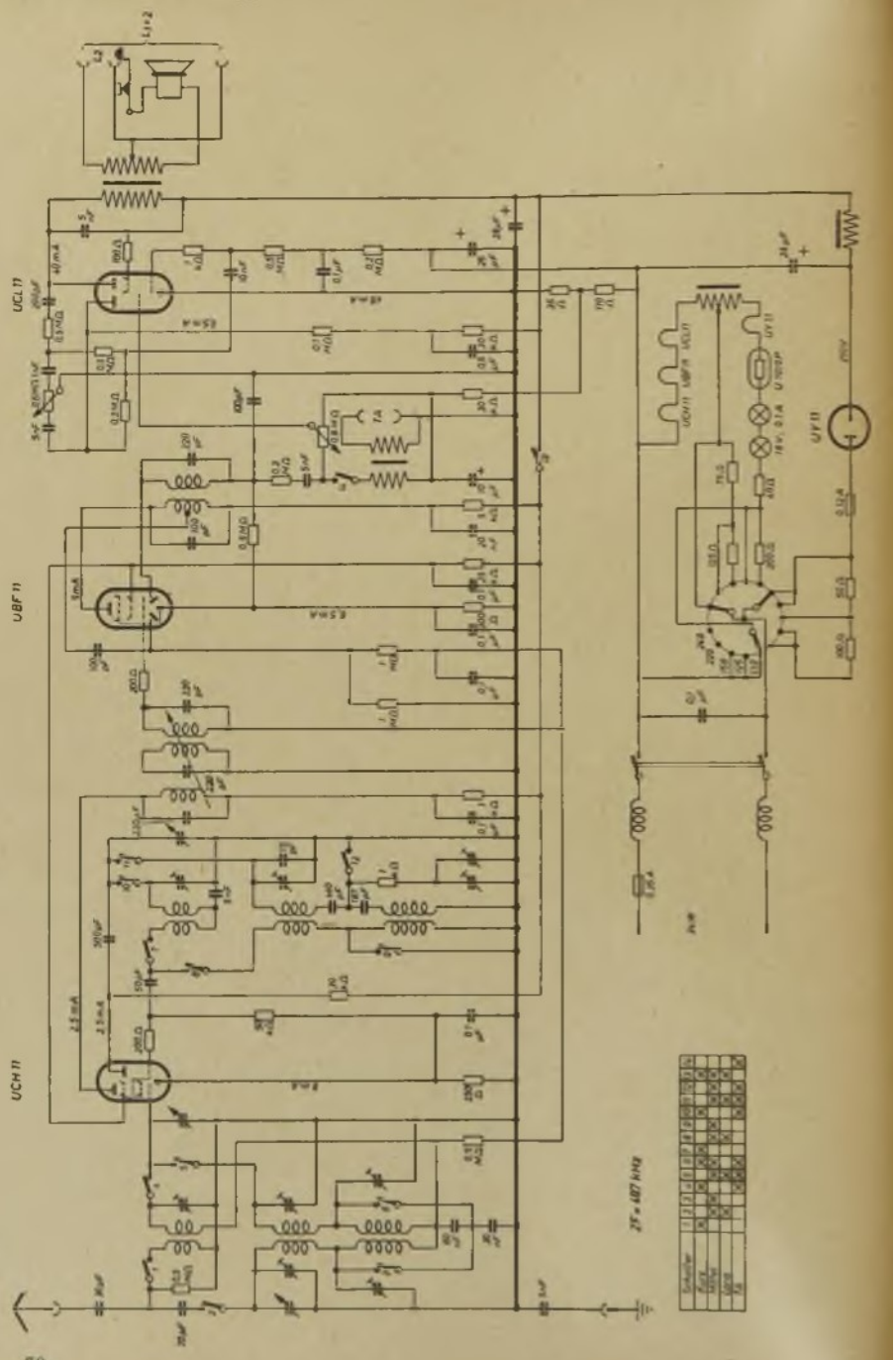

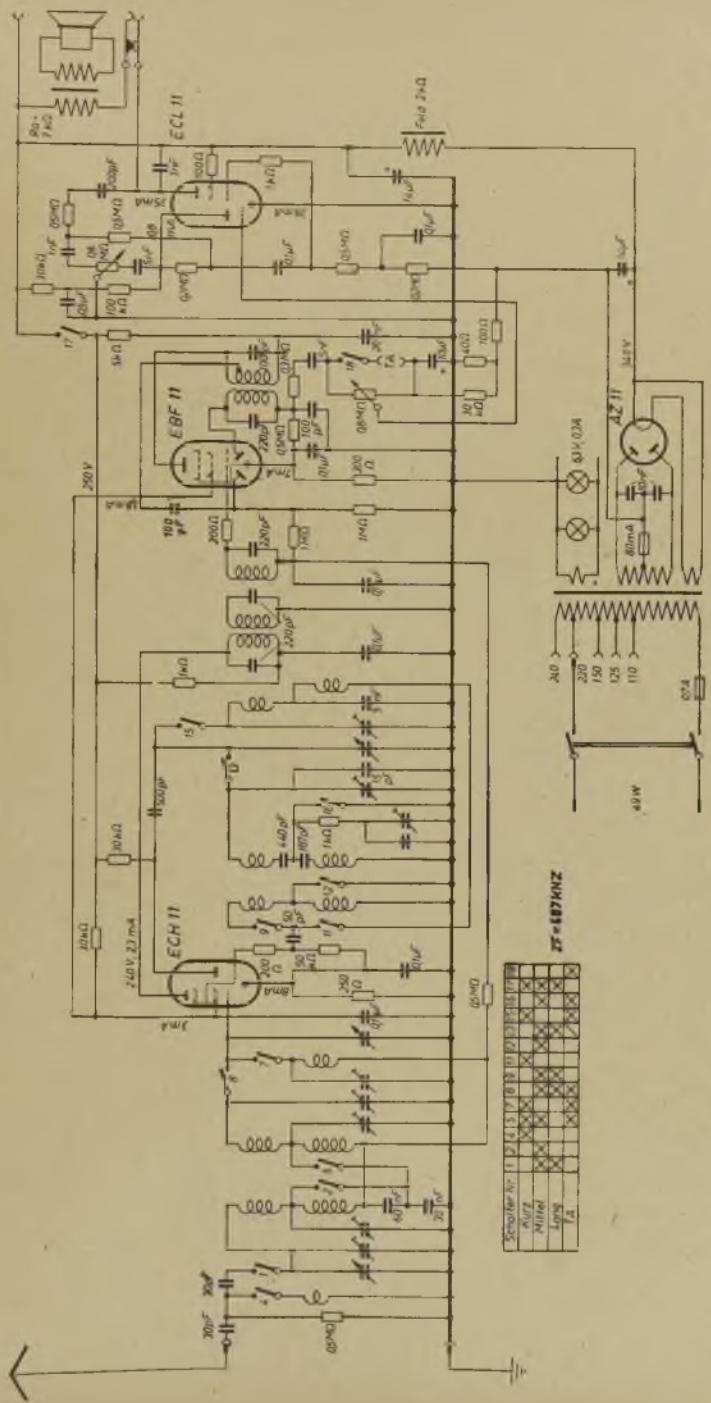
ECL 11
EBF 11
ECH 11
AZ 11
250 V
240 V, 23 mA
63 V, 0,3 A
80 mA
49 W
240
220
150
125
110
ZF=467 KHZ
Schalter Nr.
Kurz
Mittel
Lang
Fa

Saba 356 GW

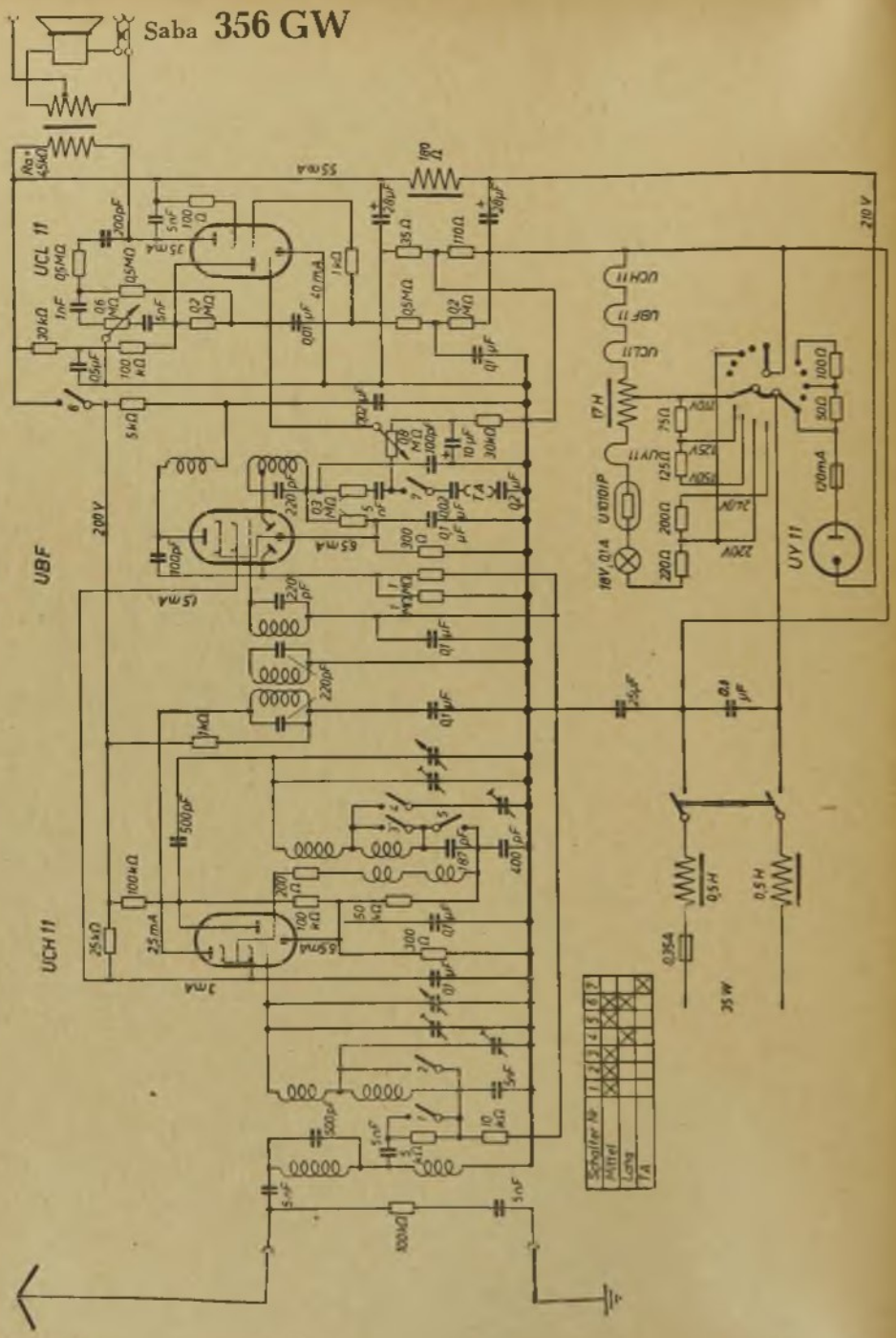
UCL 11
UBF
UCH 11
UY 11
UCL11
UBF11
UCH11
UV11
U1101P
18V, 0,1A
220V
210V
200V
55mA
35mA
65mA
15mA
25mA
3mA
0,5H
0,354
35W
Schalter Nr
Mittel
Lang
TA

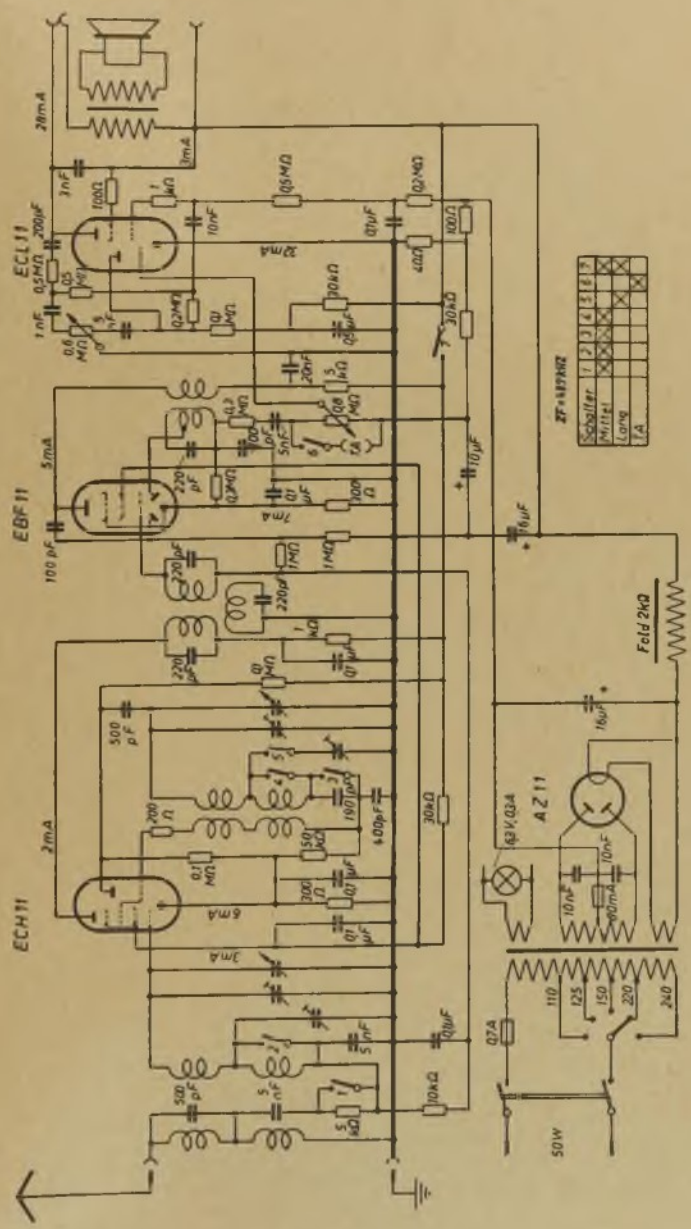
ECL11
EBF11
ECH11
AZ11
Feld 2kΩ
Schalter
Mittel
Lang
TA
110
125
150
220
240

Saba 351 GW

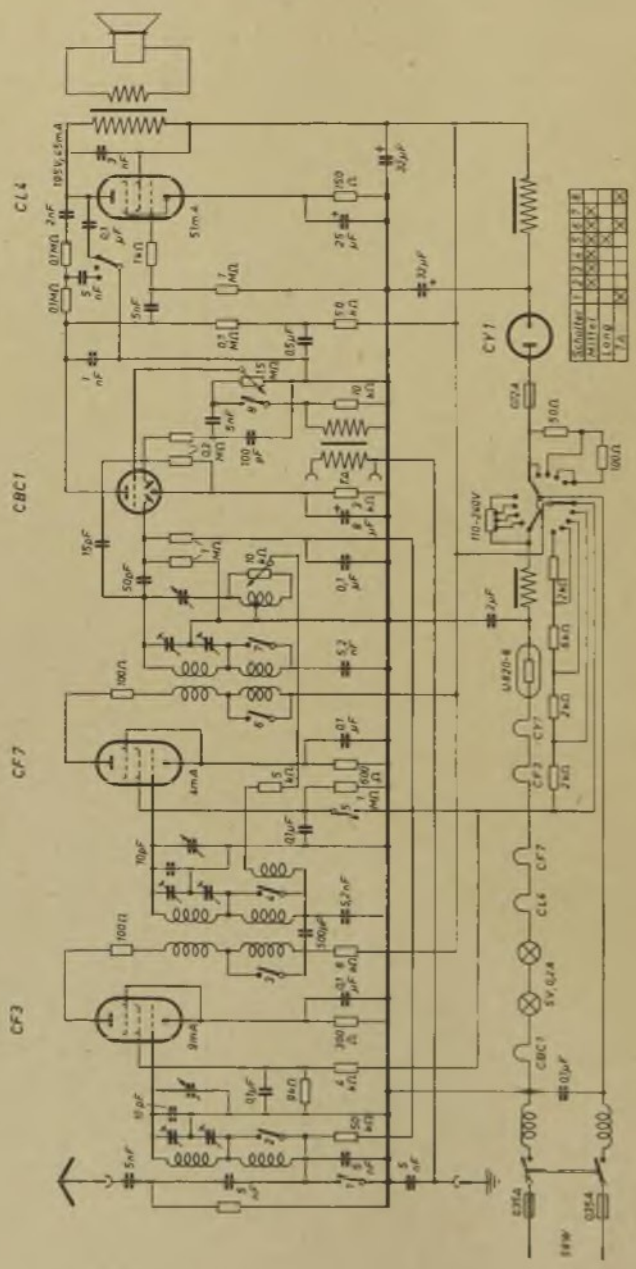

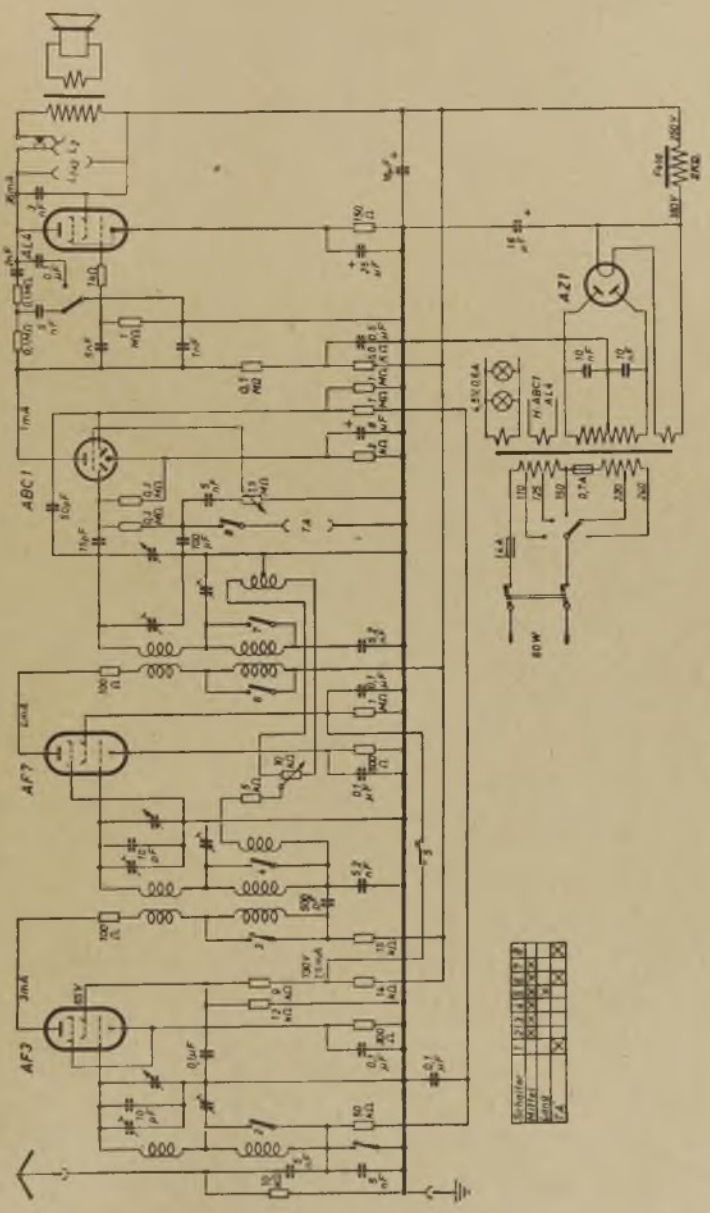
AL4
ABC1
AF7
AF3
AZ1
80W

Saba 348 WLK

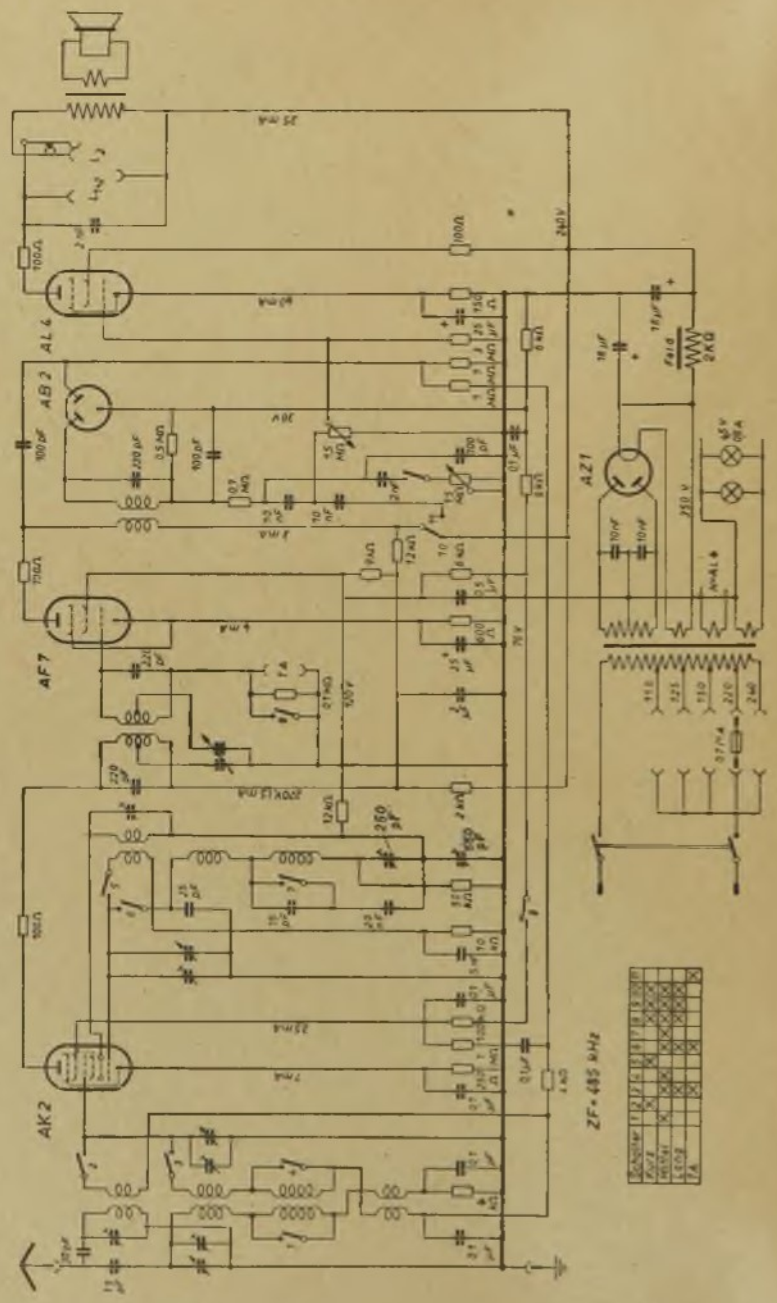

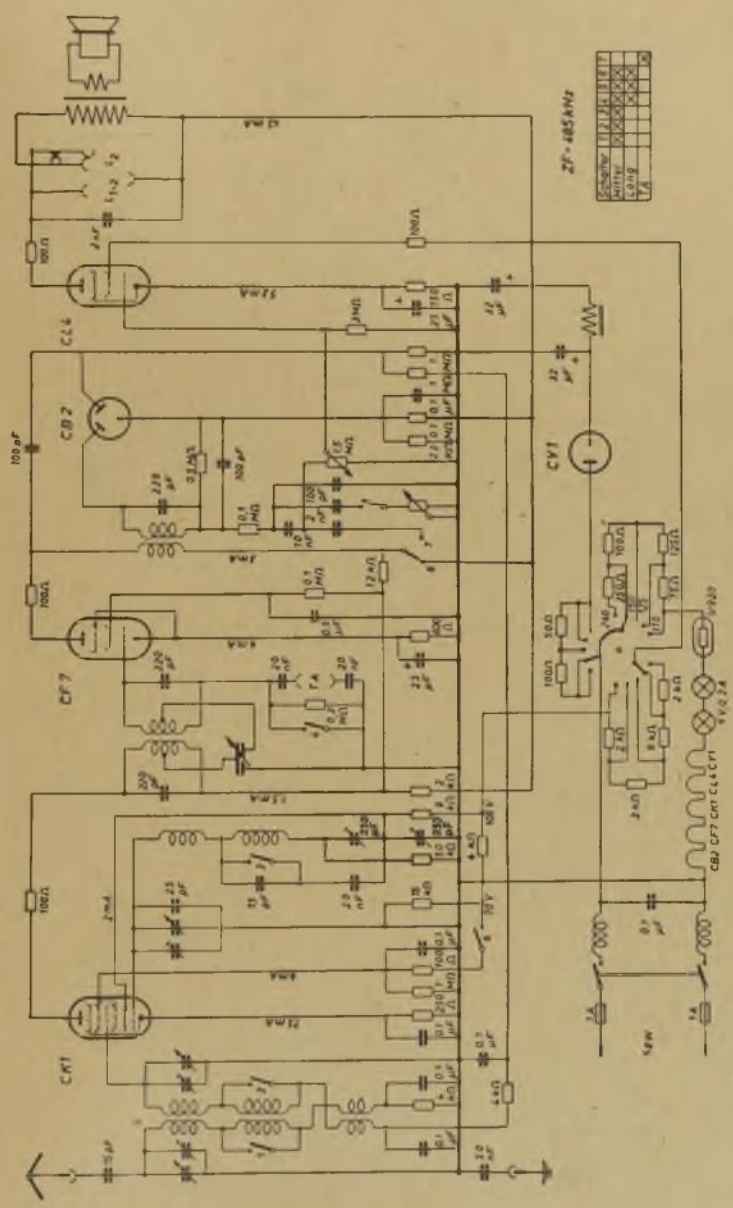
ZF=485kHz
CK1
CF7
CB7
CC4
CY1
CB7 CF7 CK1 CC4 CY1

Saba 346 WL

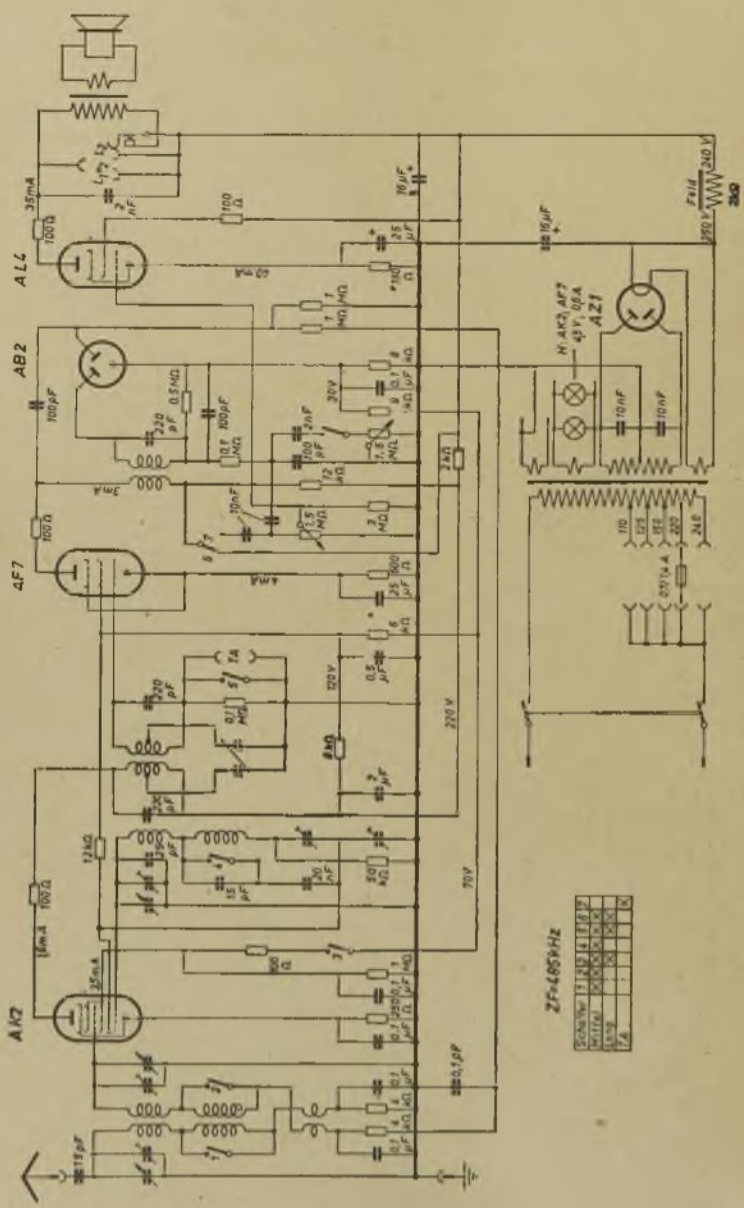

Saba 344 GWLK

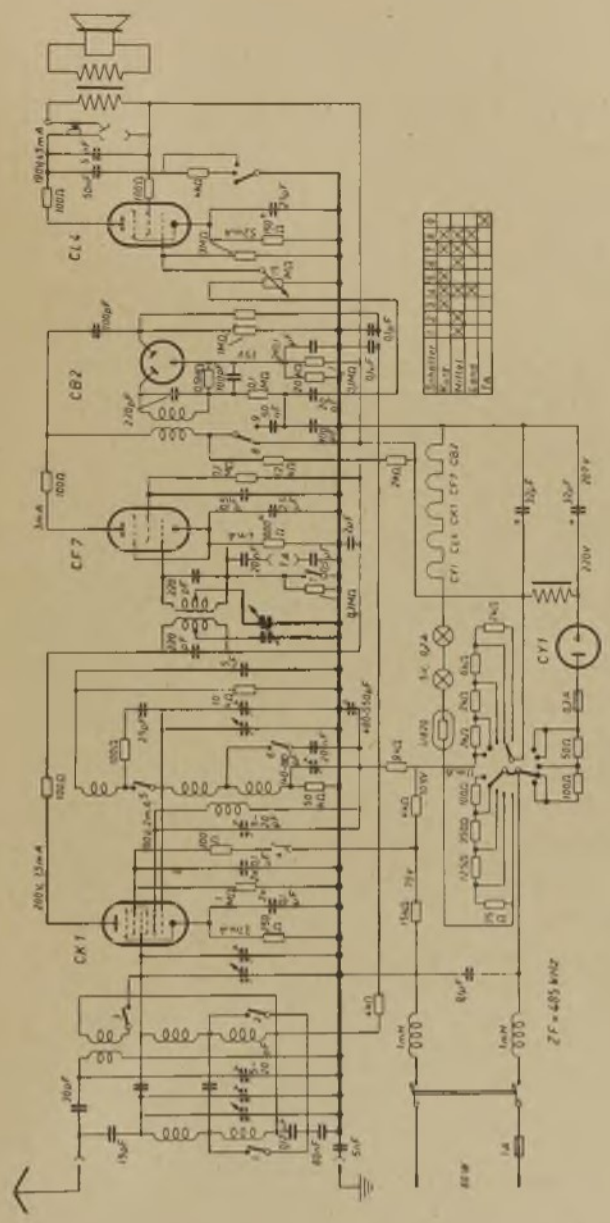

Saba 343 GWL

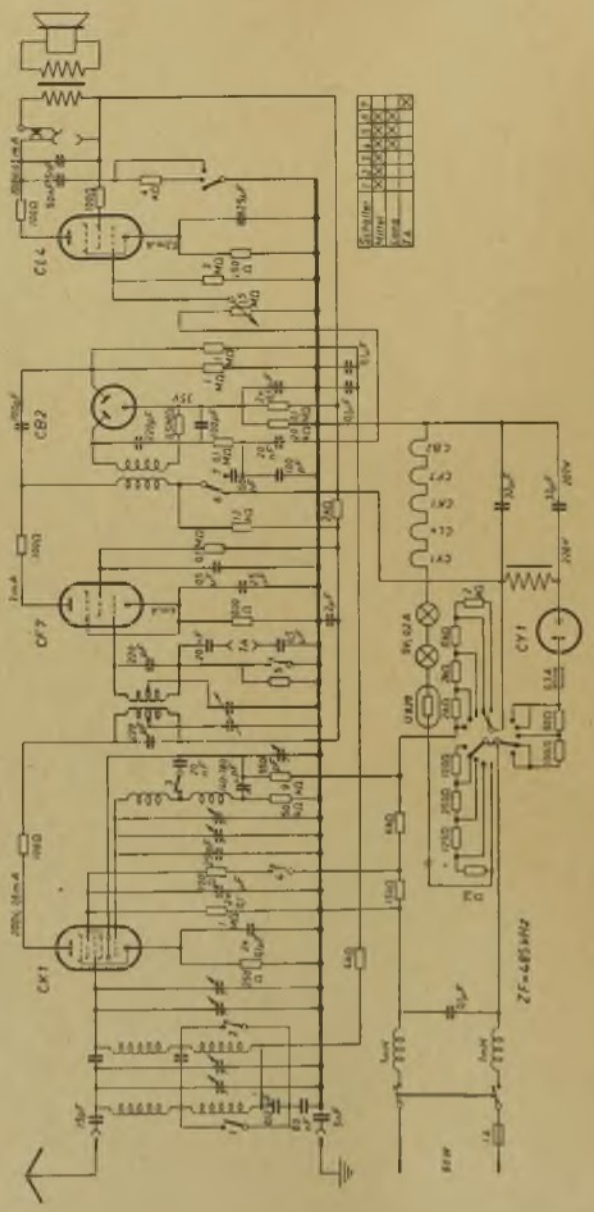

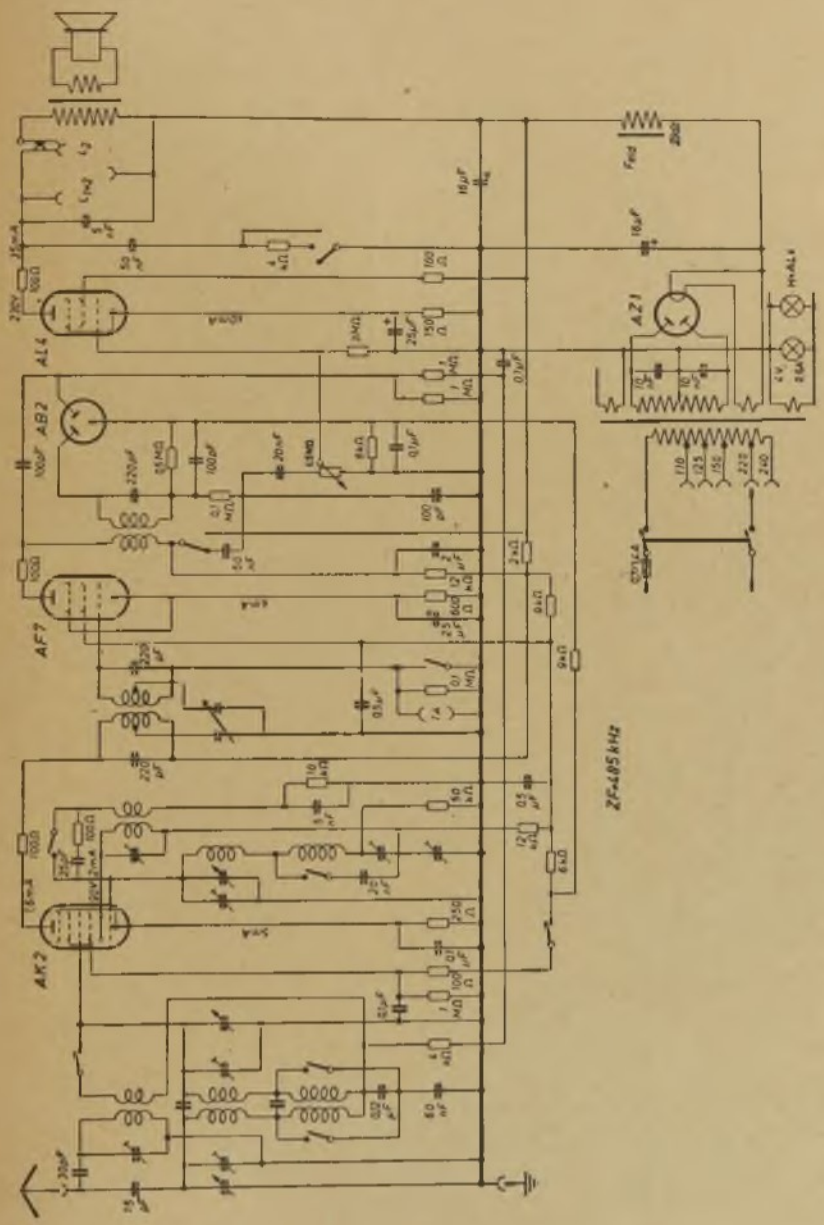
AL4
AB2
AF7
AK2
AZ1
ZF=485 kHz

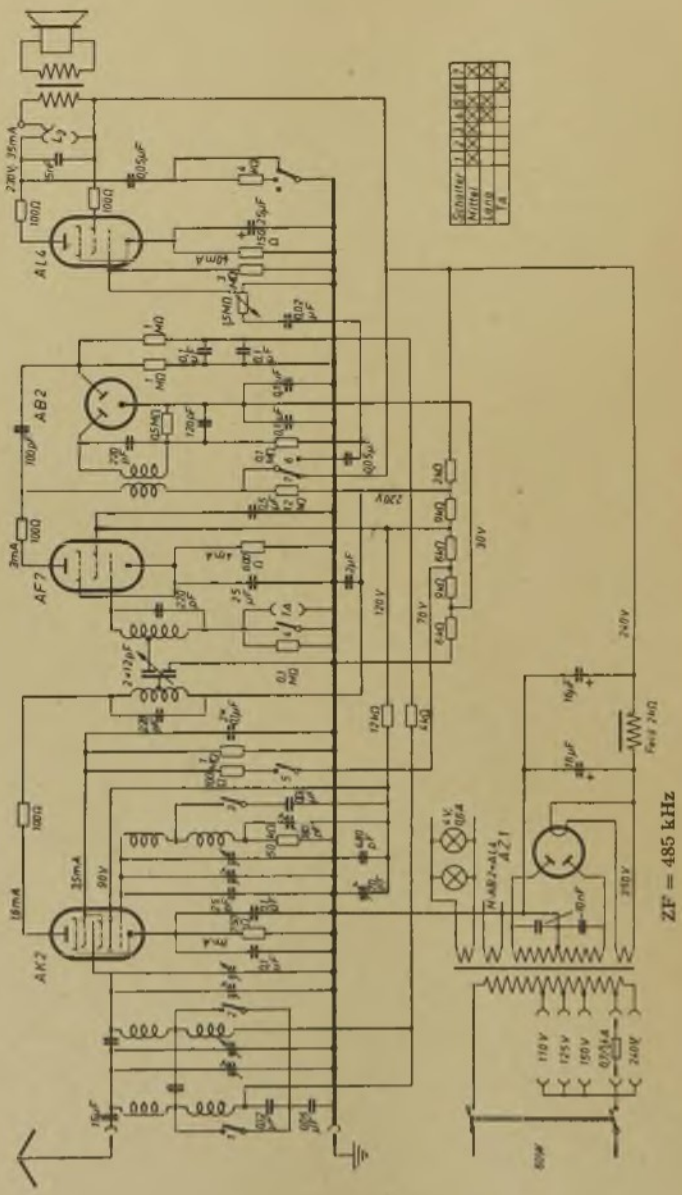
AL6
AB2
AF7
AK2
AZ1
Schalter
Mittel
Länge
Fa
ZF = 485 kHz

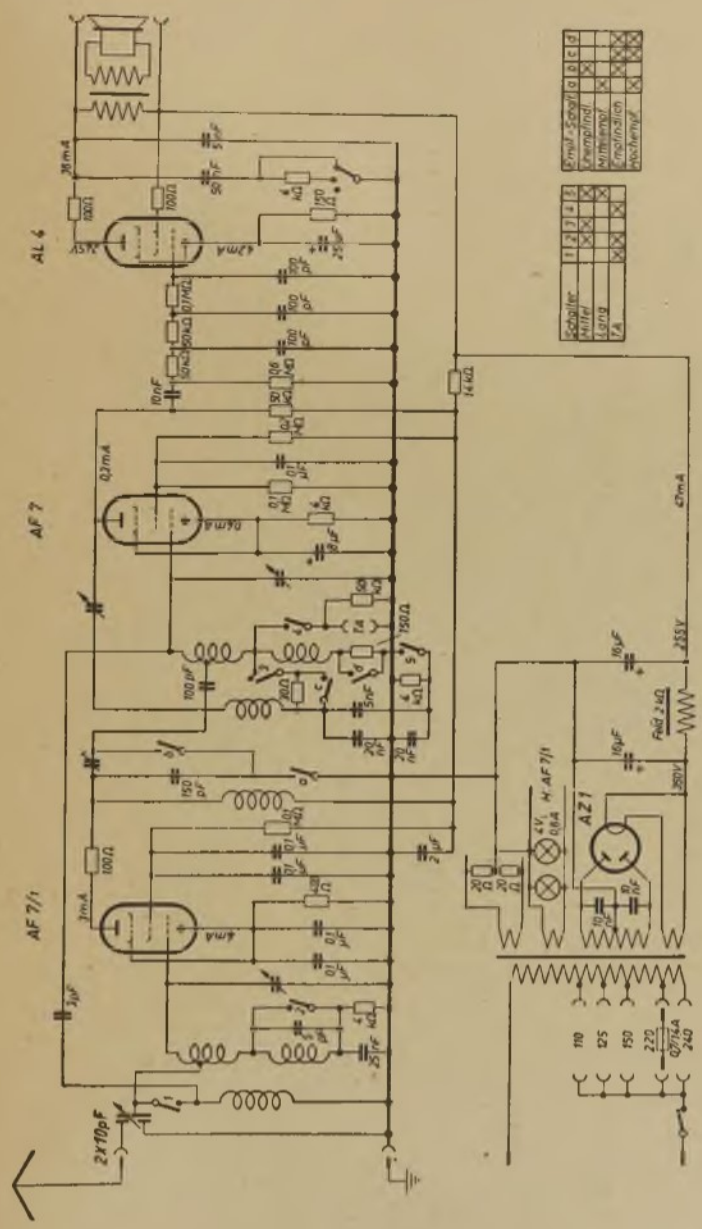
AL 4
AF 7
AF 7/1
AZ 1
4V 0,6A
2x10pF
Schalter
Hilfe
Lang
Fa
Empf.-Schalter
Empfindl.
Mittelempf.
Empfindlich
Hochempf.
110
125
150
220
240

Saba 336 GWL

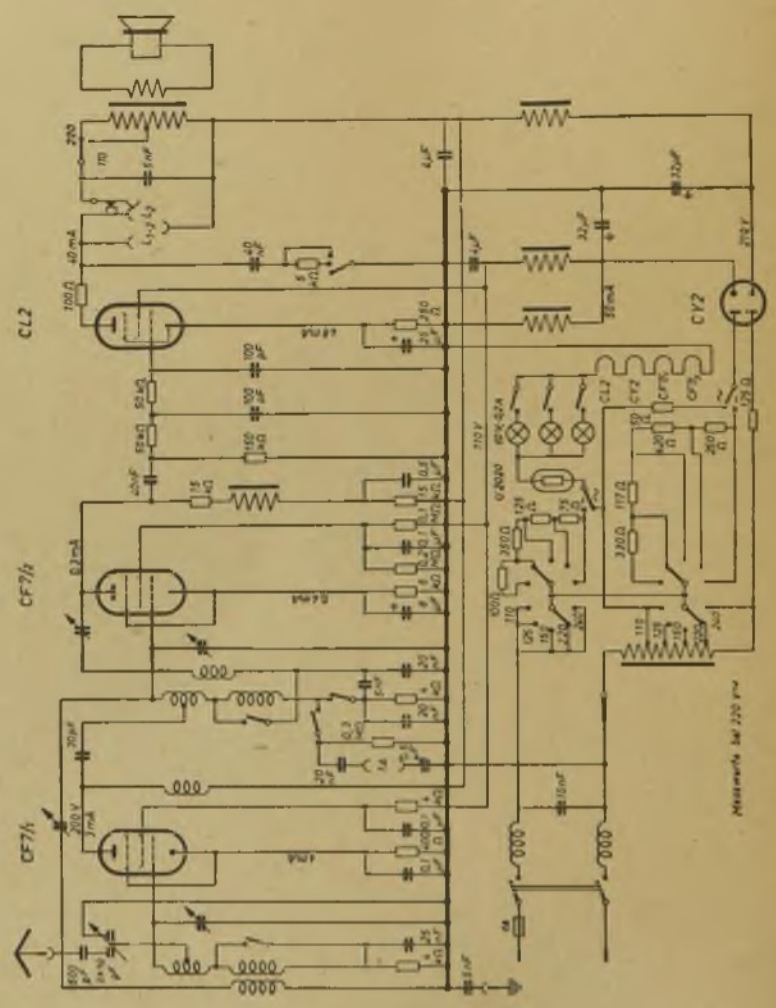

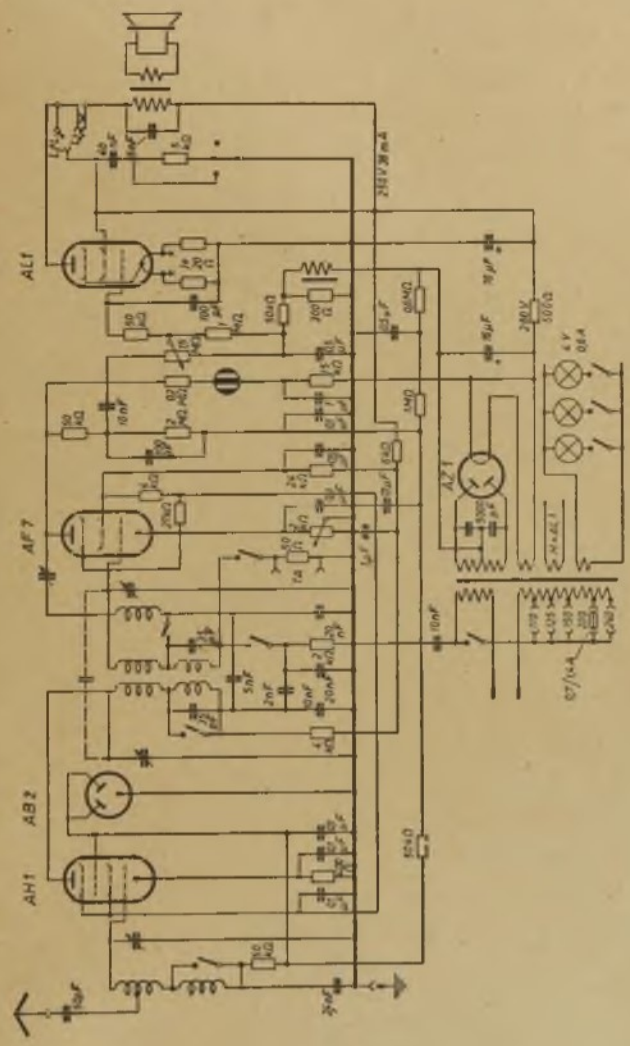
AL1
AF7
AB2
AH1
AZ1
250V 30mA
280V
500Ω
6V
0,6A
67/0,4

Saba 333 WL

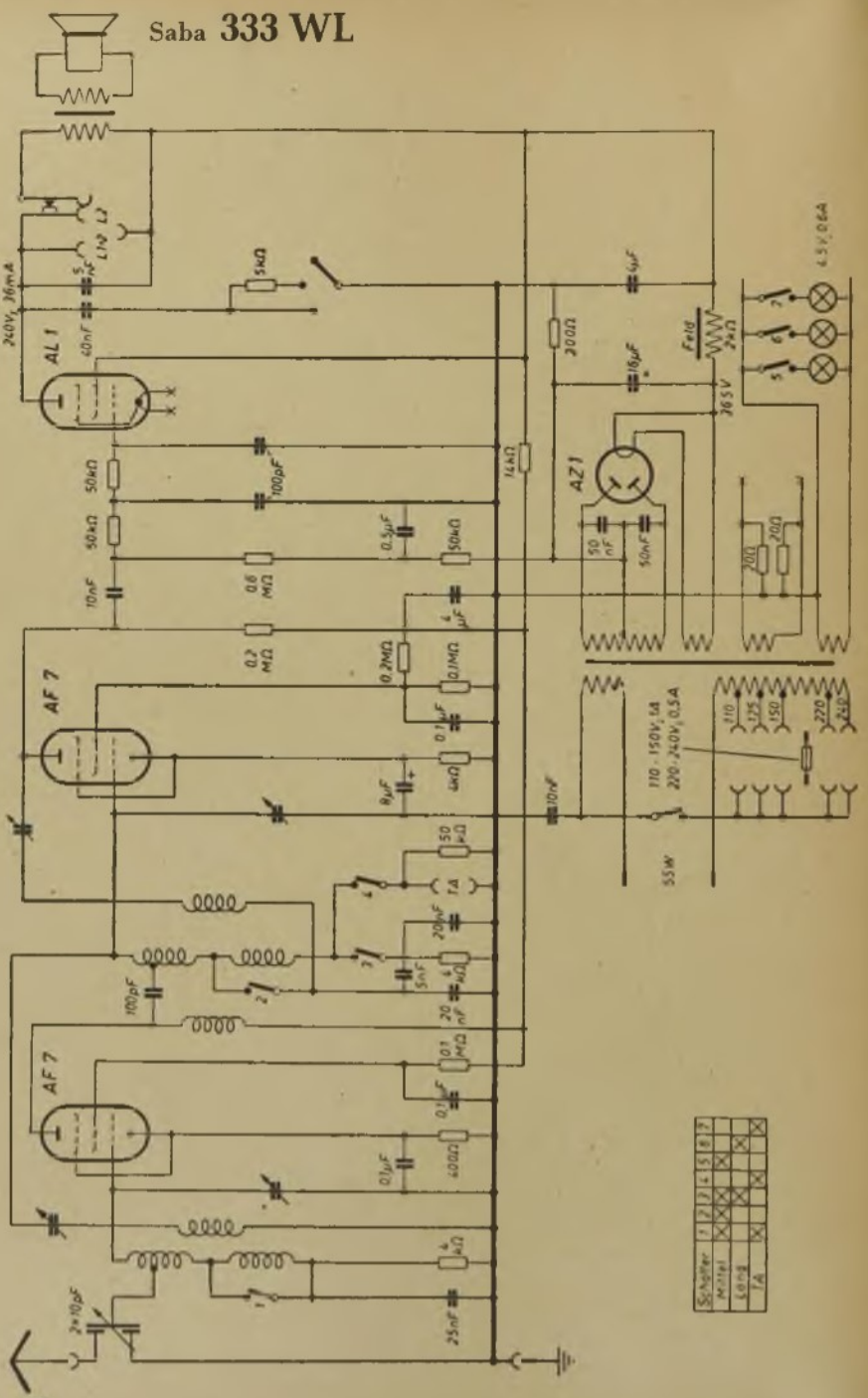
AL 1
AF 7
AF 7
AZ 1
240V, 16mA
L1
L2
5kΩ
40nF
50kΩ
50kΩ
10nF
100pF
0,6 MΩ
0,2 MΩ
0,5µF
50kΩ
4 µF
0,2MΩ
0,1MΩ
0,1µF
4kΩ
8µF
50 µΩ
1A
20nF
5nF
4 kΩ
20 nF
100pF
0,1 MΩ
0,1µF
400Ω
0,1µF
4 kΩ
25nF
2×10pF
14kΩ
300Ω
4µF
16µF
Feld
2kΩ
36 V
4,5V, 0,6A
50 nF
50nF
20Ω
20Ω
110
125
150
220
240
110 - 150V, 1A
220 - 240V, 0,5A
10nF
55W
Schalter
Mittel
Lang
TA

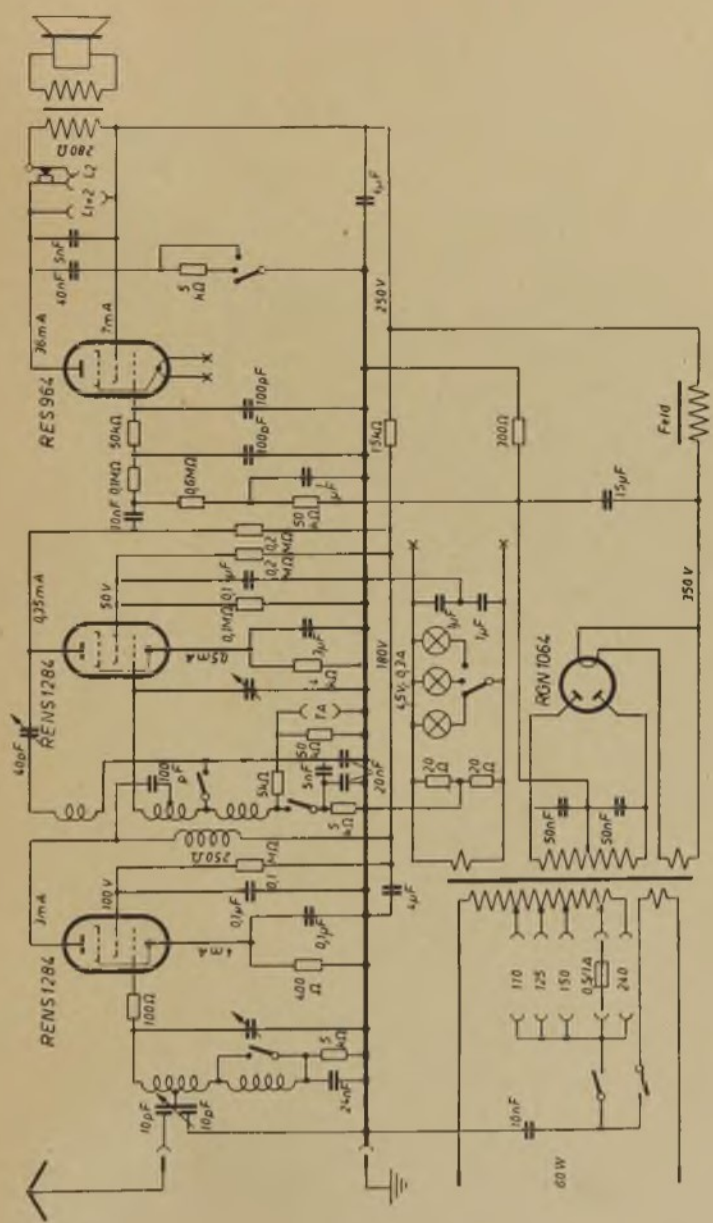
RES964
RENS1284
RENS1284
RGN1064
280Ω
L1+2
L2
5nF
40nF
36mA
7mA
5MΩ
250V
4μF
100pF
100pF
50kΩ
15kΩ
200Ω
0,1kΩ
10nF
0,6MΩ
50MΩ
15μF
Fold
0,2MΩ
0,2MΩ
0,1μF
50V
0,35mA
0,5mA
0,1μF
3μF
1μF
350V
180V
4,5V, 0,3A
46pF
100pF
5kΩ
5nF
150kΩ
20nF
20Ω
20Ω
50nF
50nF
250Ω
0,1MΩ
100V
3mA
1mA
0,1μF
0,1μF
400Ω
100Ω
5MΩ
24nF
10pF
10pF
10nF
110
125
150
0,5A
240
60W

Saba 331 GL

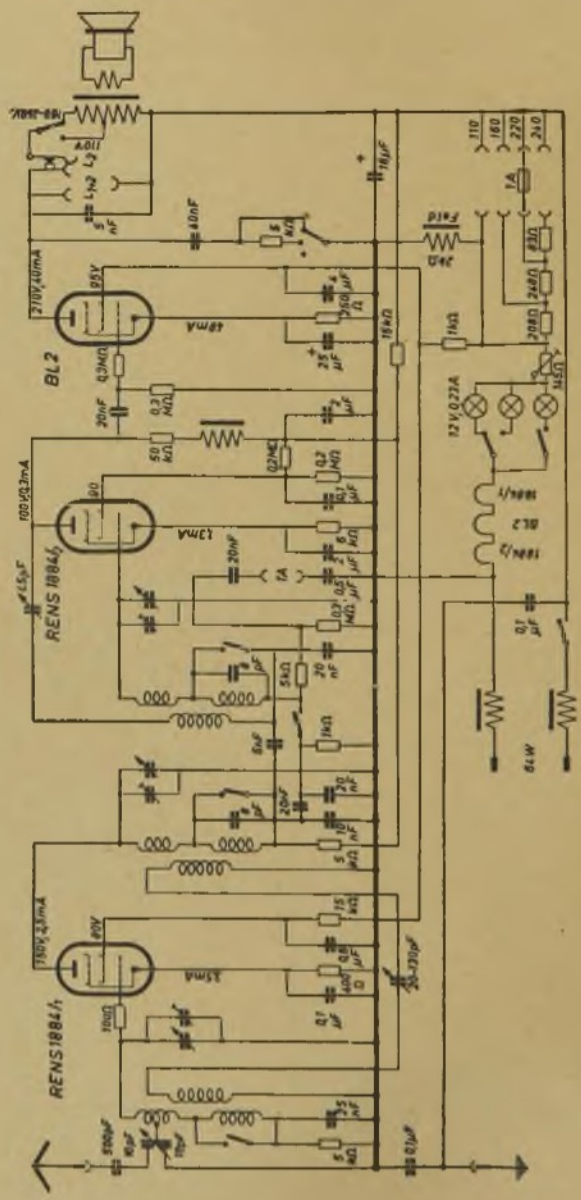

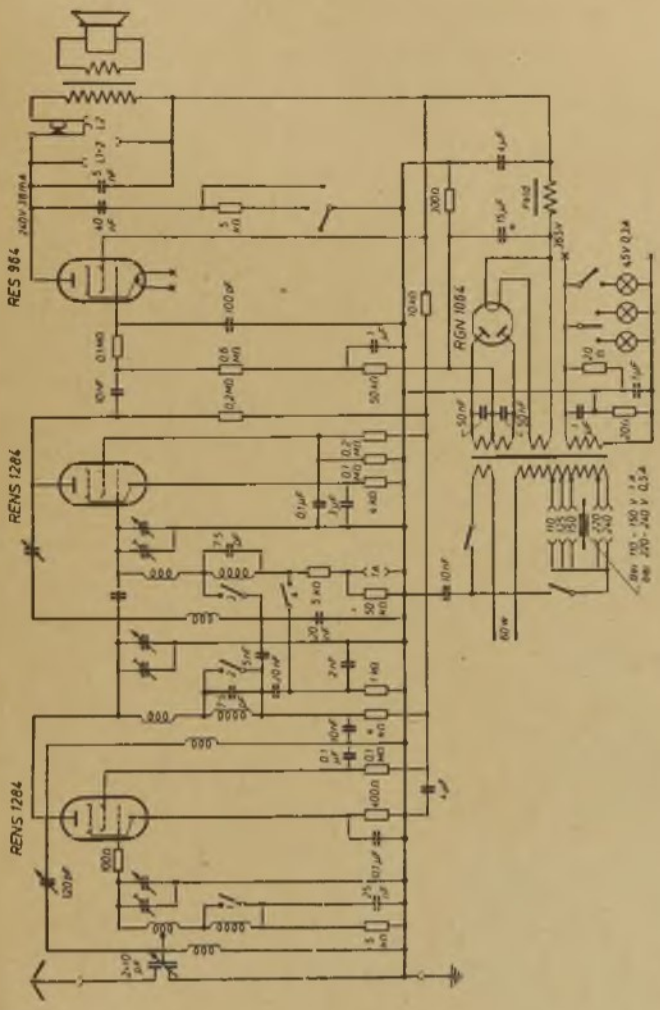
RES 964
RENS 1264
RENS 1284
RGN 1064

Saba 321 GL

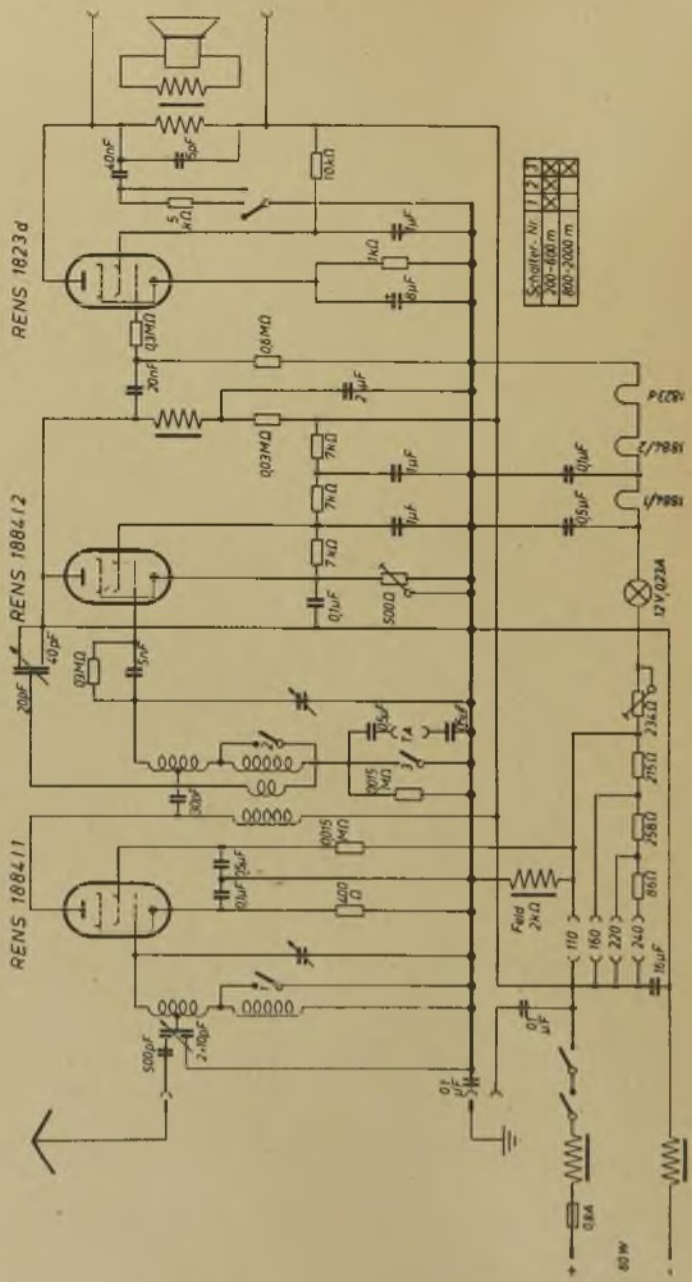
RENS 1823d
RENS 188412
RENS 188411
Schalter-Nr. 1 2 3
200-600 m
800-2000 m
12V/0,22A
Feld 2kΩ
110
160
220
240
0,6A
85W

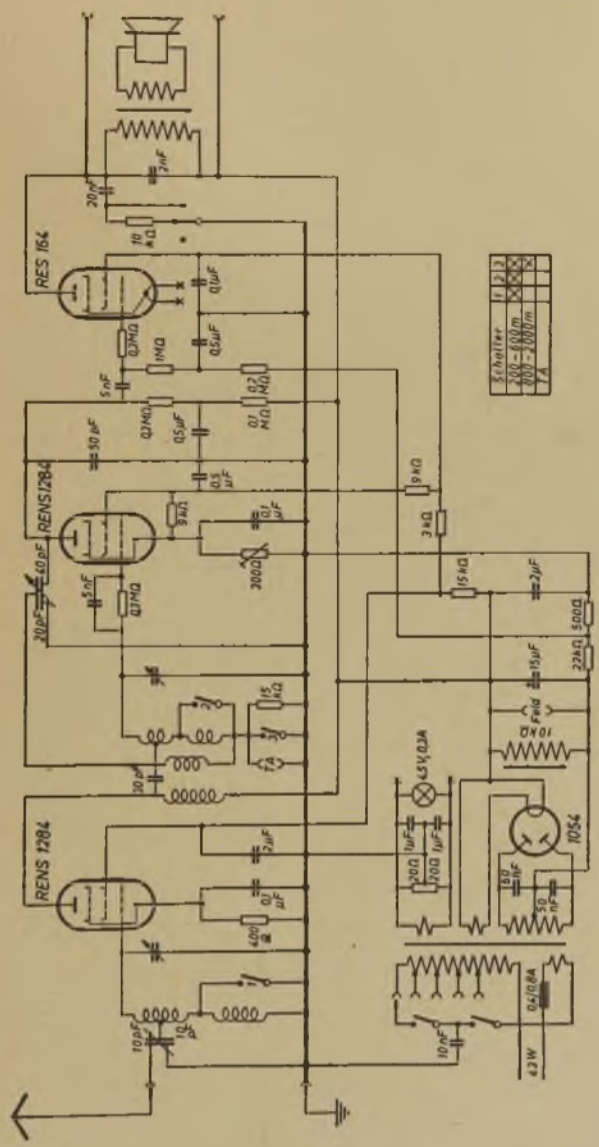
RES 164
RENS1284
RENS 1284
1054
Schalter
1
2
3
300–600m
600–2000m
A

Saba 310 W/WL

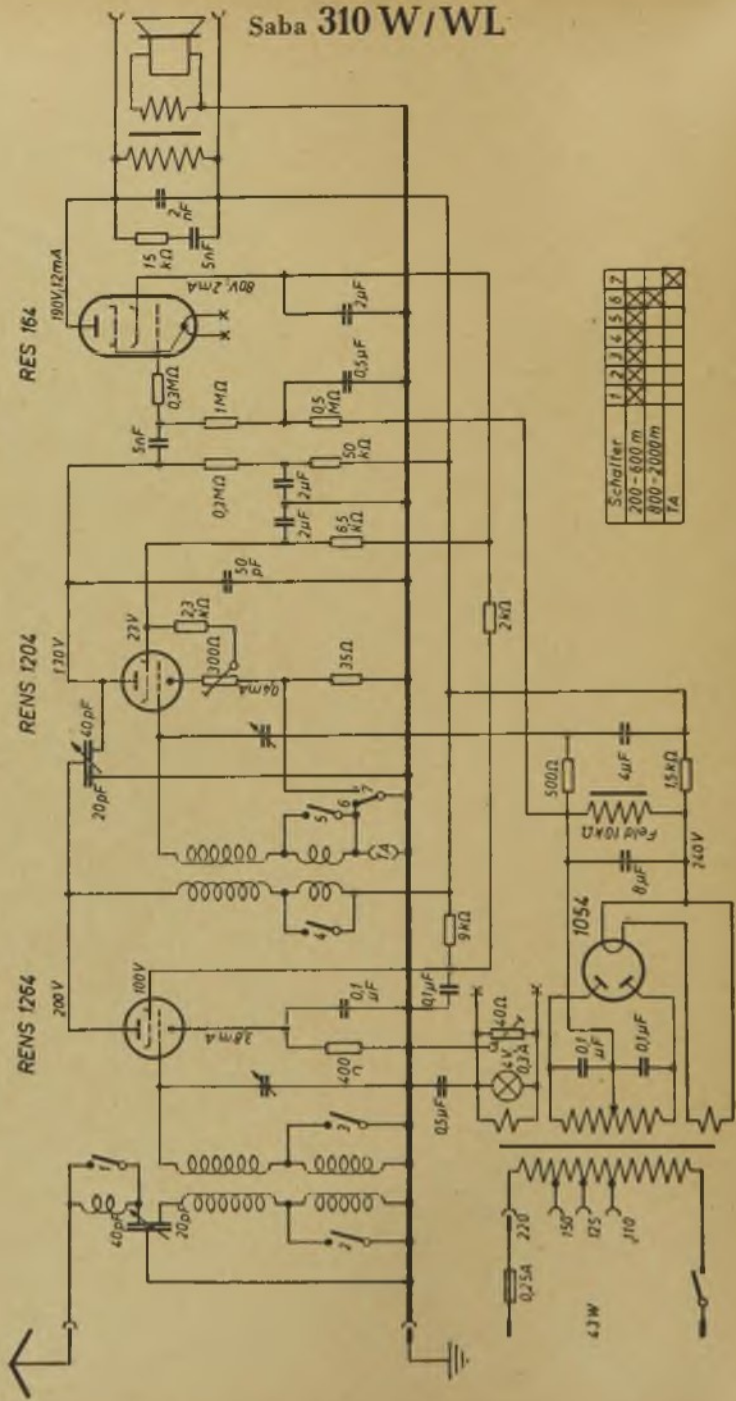
RES 164
RENS 1204
RENS 1264
1054
Schalter
200–600 m
800–2000 m
TA
43 W

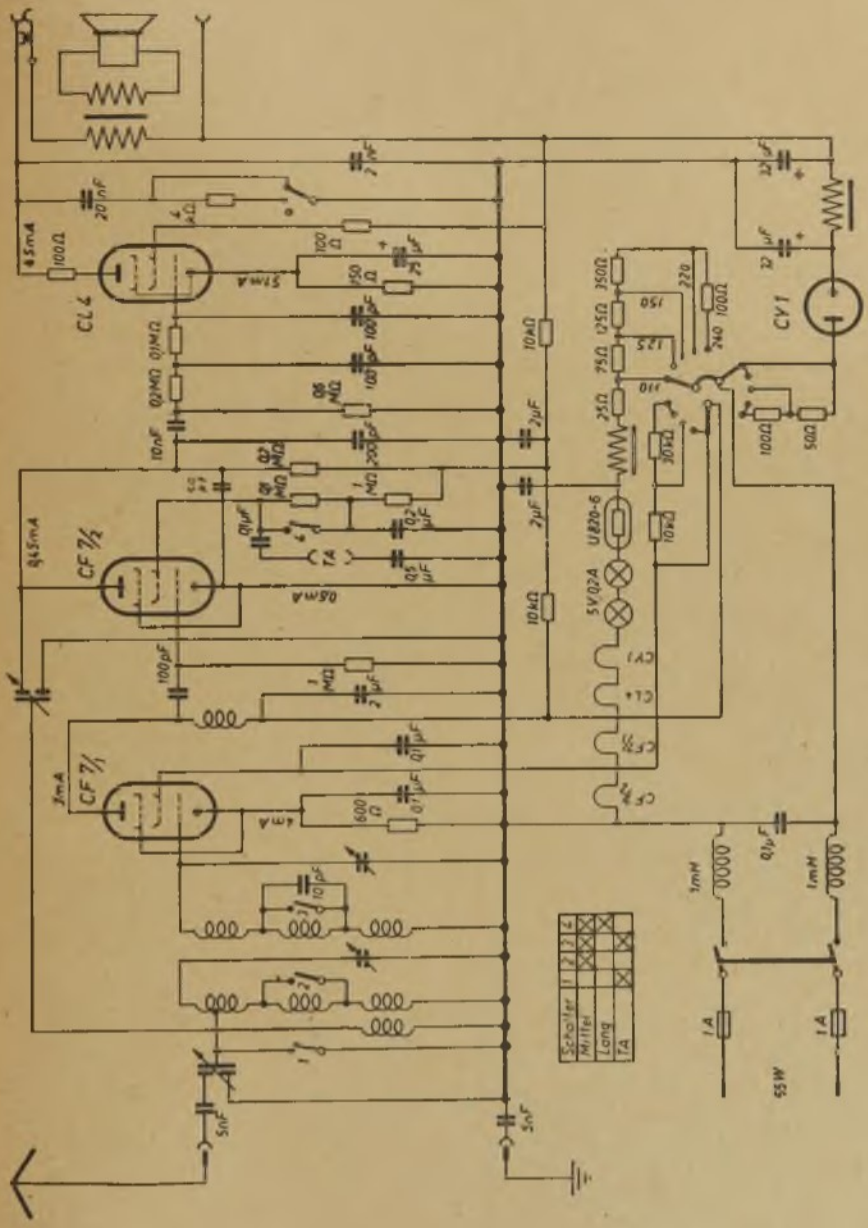
CL 4
CF 7/2
CF 7/1
CV 1
UEB 20-6
5V 0,2A
Schalter
Mitte
Lang
TA
55W

Saba 243 WL

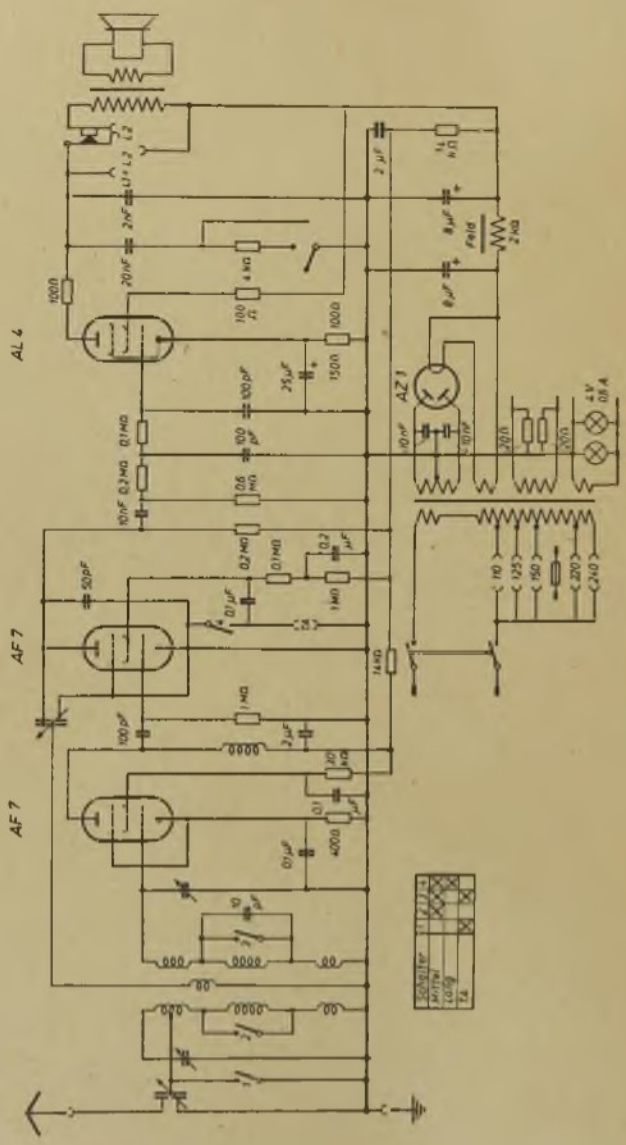

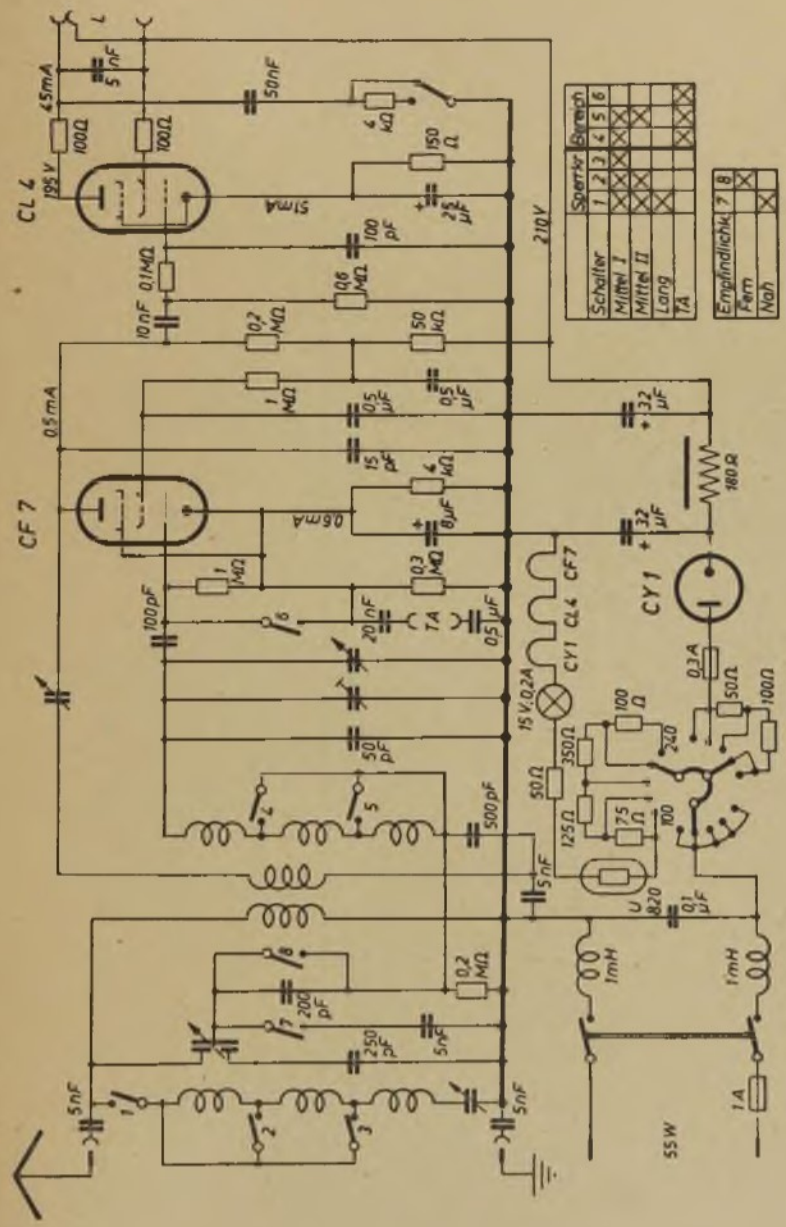
CL 4
CF 7
CY 1
CY1 CL4 CF7
15 V; 0,2A
U 820
55W
1A
210 V
195 V
45mA
0,5mA
180 Ω
Schalter
Sperrkr
Bremsch
Mittel I
Mittel II
Lang
TA
Empfindlichk.
Fern
Nah

Saba 240 WL

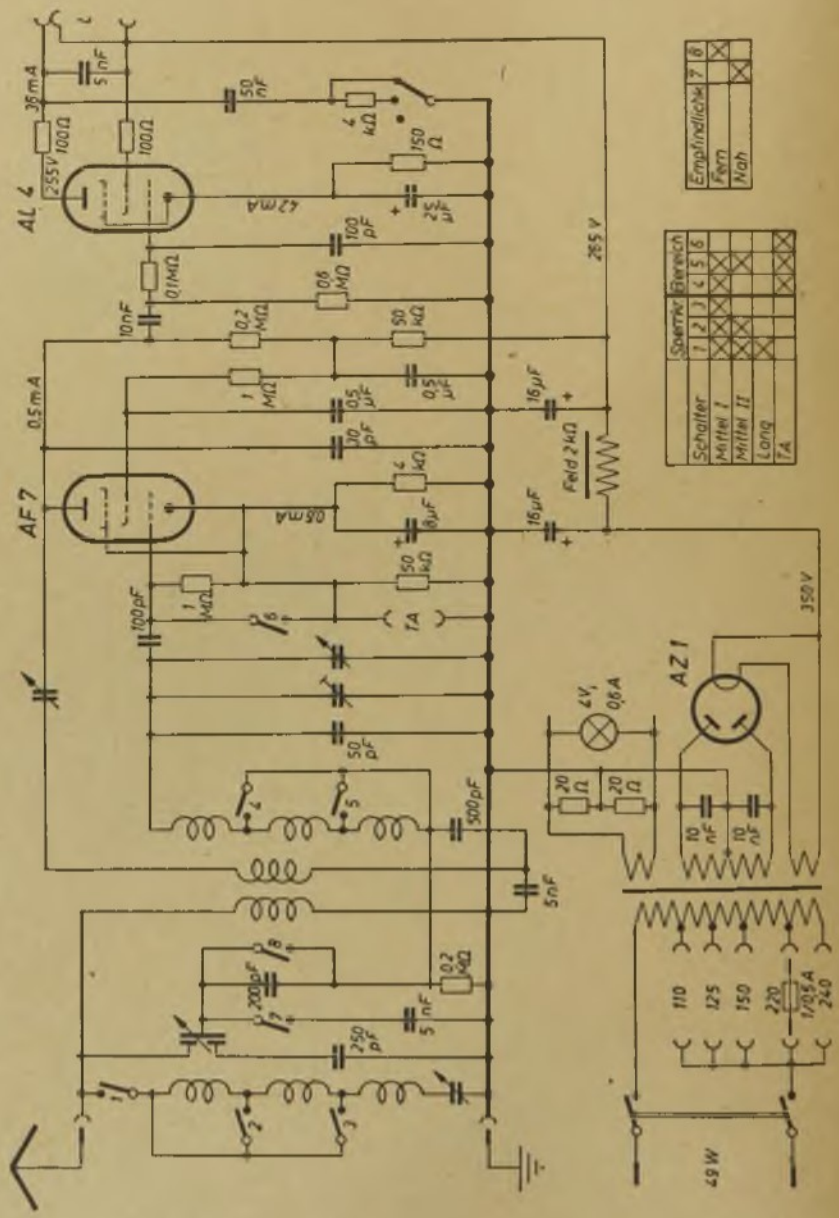
AL 4
AF 7
AZ 1
36 mA
0,5 mA
42 mA
0,8 mA
285 V
350 V
Feld 2 kΩ
4 V, 0,6 A
110
125
150
220
240
49 W
Empfindlichkeit
Fern
Nah
Sperrkreis
Bereich
Schalter
Mittel I
Mittel II
Lang
TA

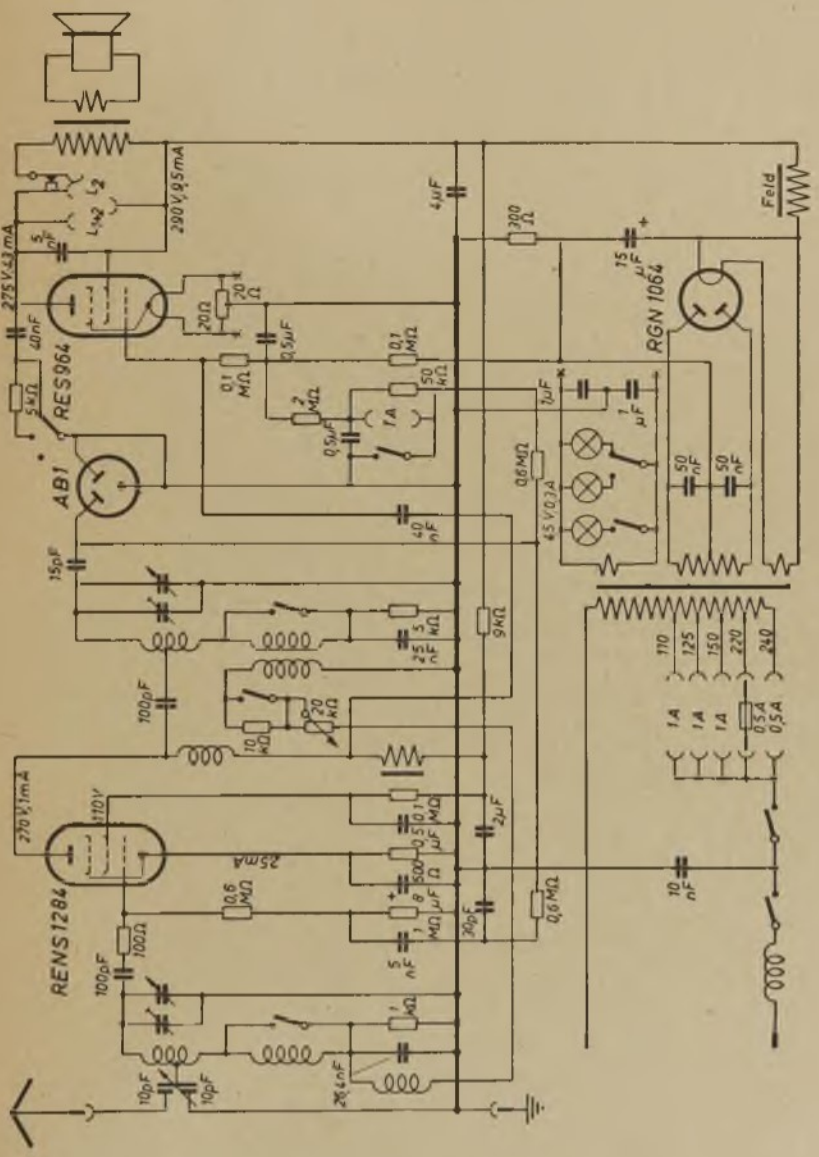
RES 964
AB1
RGN 1064
RENS 1284
Feld
275 V, 43 mA
290 V, 9,5 mA
270 V, 1 mA
25 mA
45 V, 0,3 A
110
125
150
220
240
1 A
0,5 A

Saba 212 WL

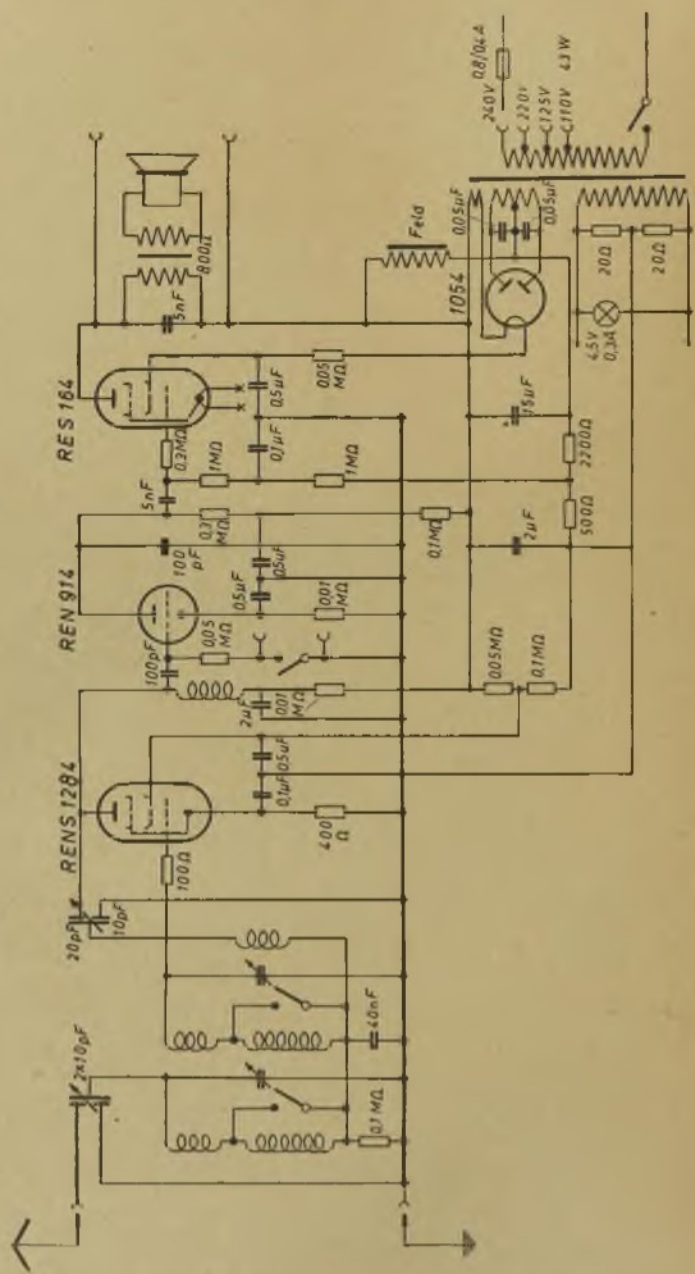
RES 164
REN 914
RENS 1284
1054
Feld
240V
220V
125V
110V
0,8/0,4A
4,3W
800Ω
5nF
0,05µF
0,05MΩ
0,3MΩ
1MΩ
0,1µF
100 pF
0,1MΩ
0,001 MΩ
100pF
2µF
0,1µF
400 Ω
100Ω
30pF
10pF
2x10pF
40nF
0,1MΩ
20Ω
4,5V 0,3A
2200Ω
500Ω

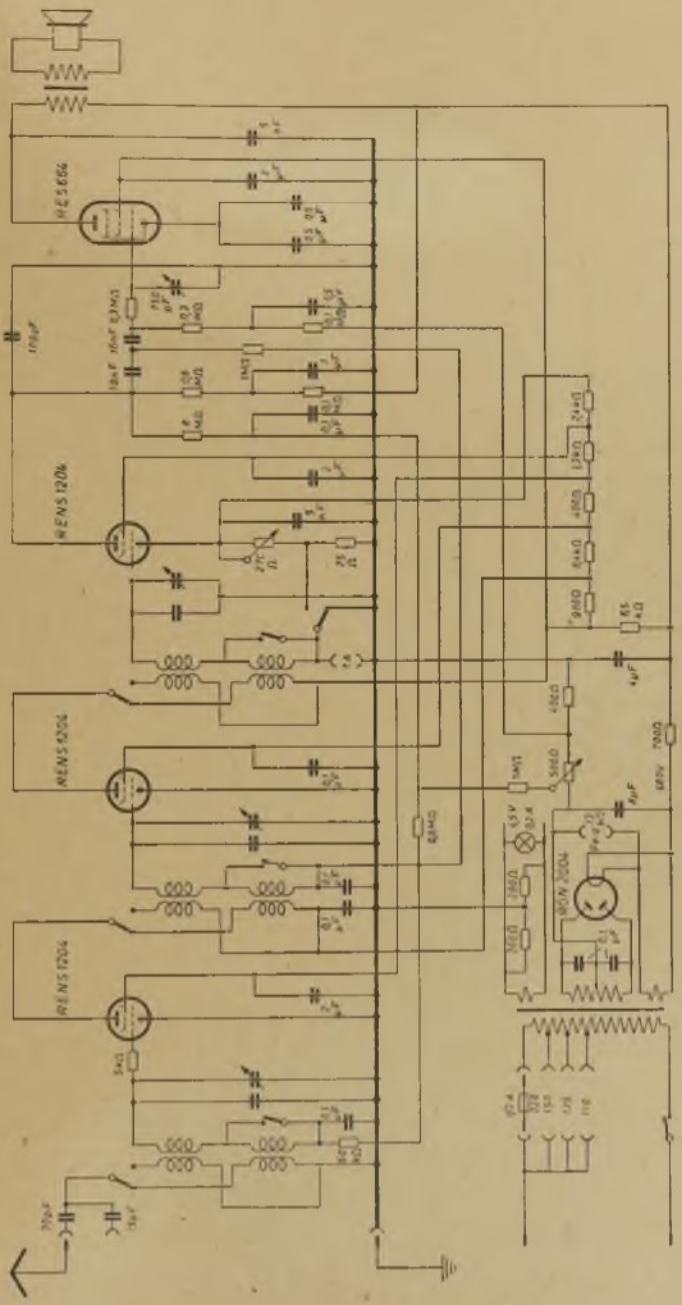
RE 566
REN 1204
REN 1204
REN 1204
MOV 1004

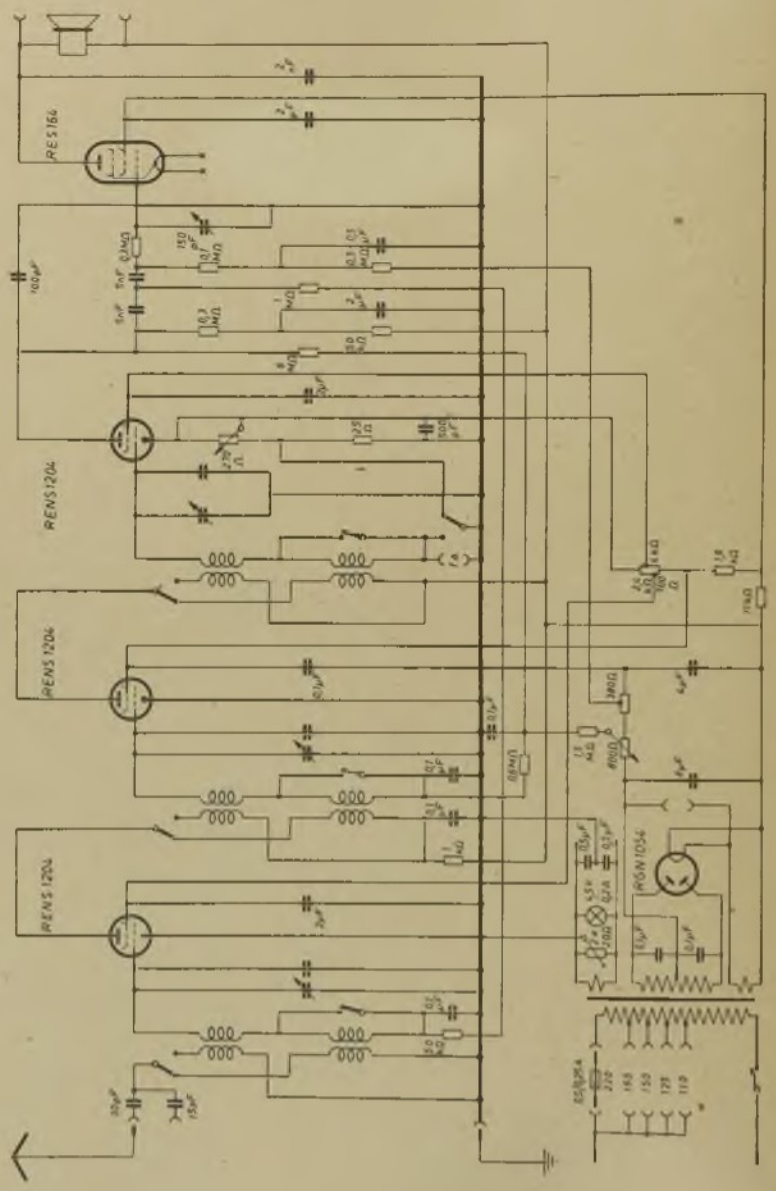
RES 164
REN S 1204
REN S 1204
REN S 1204
RGN 1064

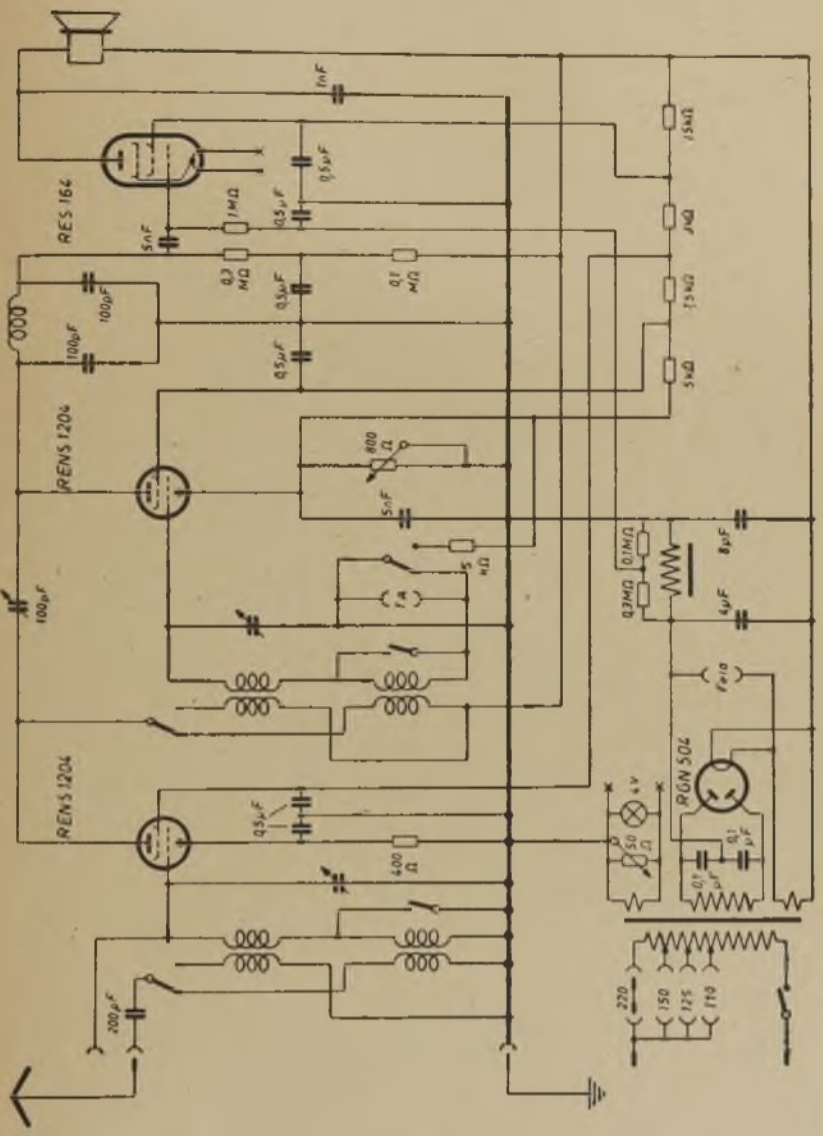
RES 164
REN S 1204
REN S 1204
RGN 504
1nF
0,5μF
1MΩ
5nF
0,3 MΩ
0,1 MΩ
100pF
100pF
100pF
400 Ω
5nF
5 MΩ
1,4
0,5μF
400 Ω
200pF
15MΩ
1MΩ
5MΩ
5MΩ
0,1MΩ
0,3MΩ
8μF
4μF
4V
50 Ω
0,1 μF
0,1 μF
220
150
125
110

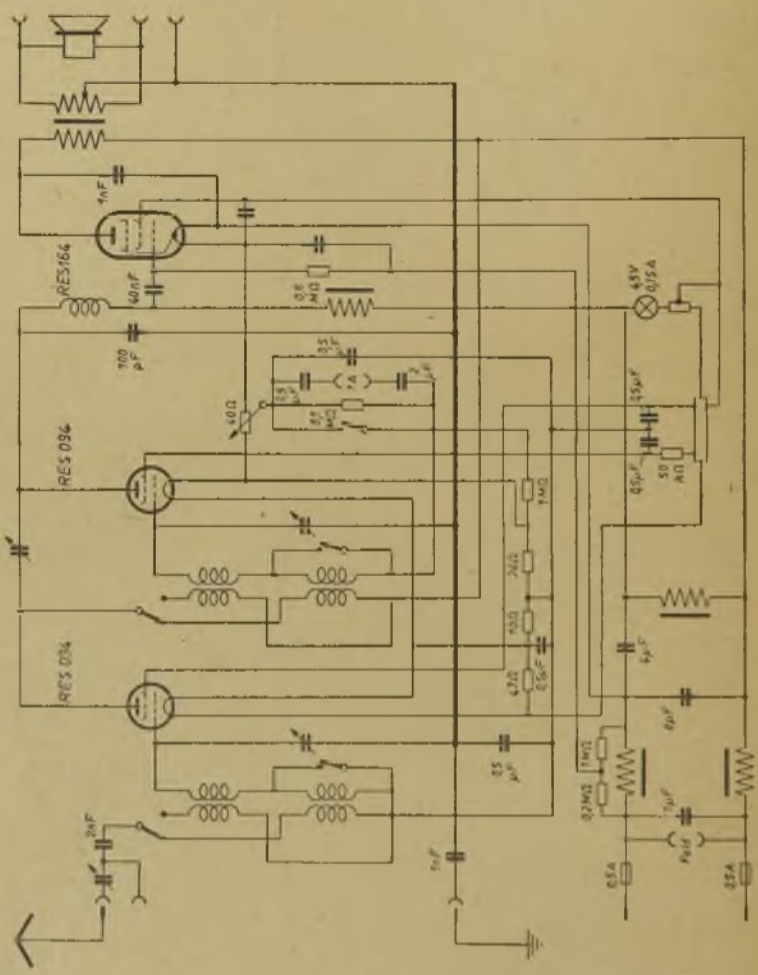
RES164
RES 094
RES 094
1nF
40nF
100 pF
10Ω
0,5 MΩ
0,5 MΩ
0,5 MΩ
1MΩ
240Ω
150Ω
470Ω
0,5 μF
0,5 μF
0,5 μF

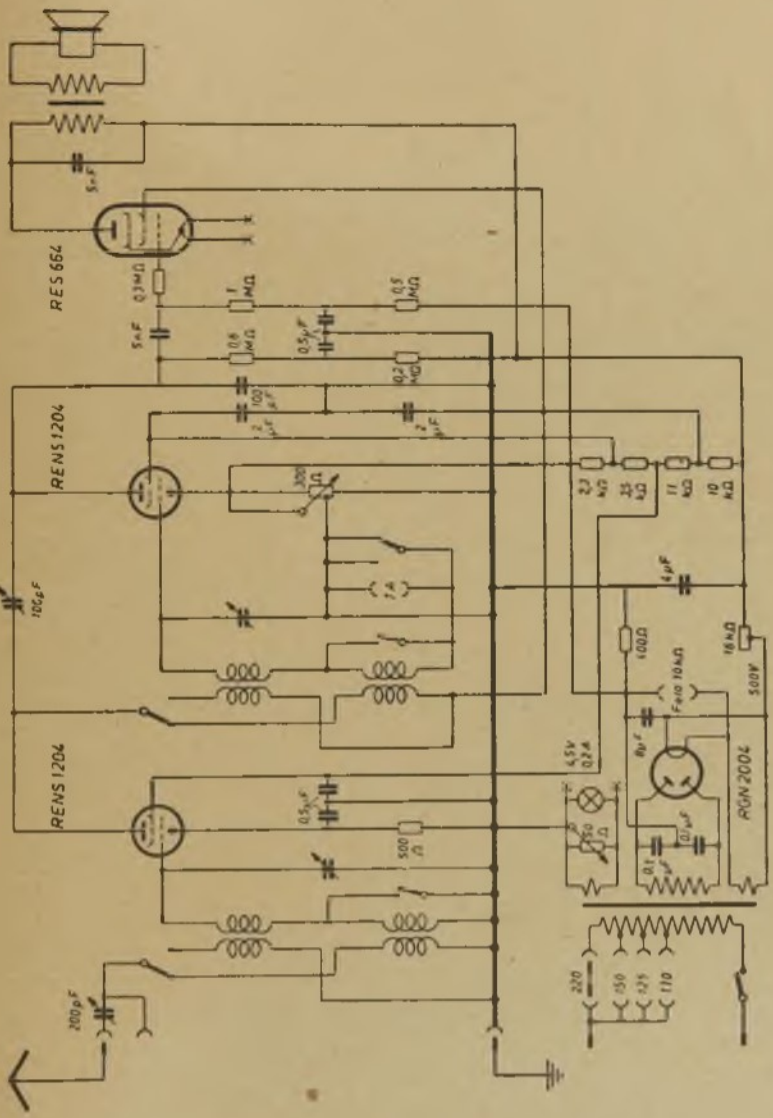
RES 664
REN S 1204
REN S 1204
RGN 2004
5nF
0,3MΩ
1MΩ
0,5MΩ
0,6MΩ
0,2MΩ
0,5μF
100pF
2μF
2μF
300Ω
7A
100pF
200pF
0,5μF
500Ω
4μF
100Ω
16kΩ
500V
F=10 10kΩ
4μF
6,5V
0,2A
0,1μF
0,1μF
220
150
125
110

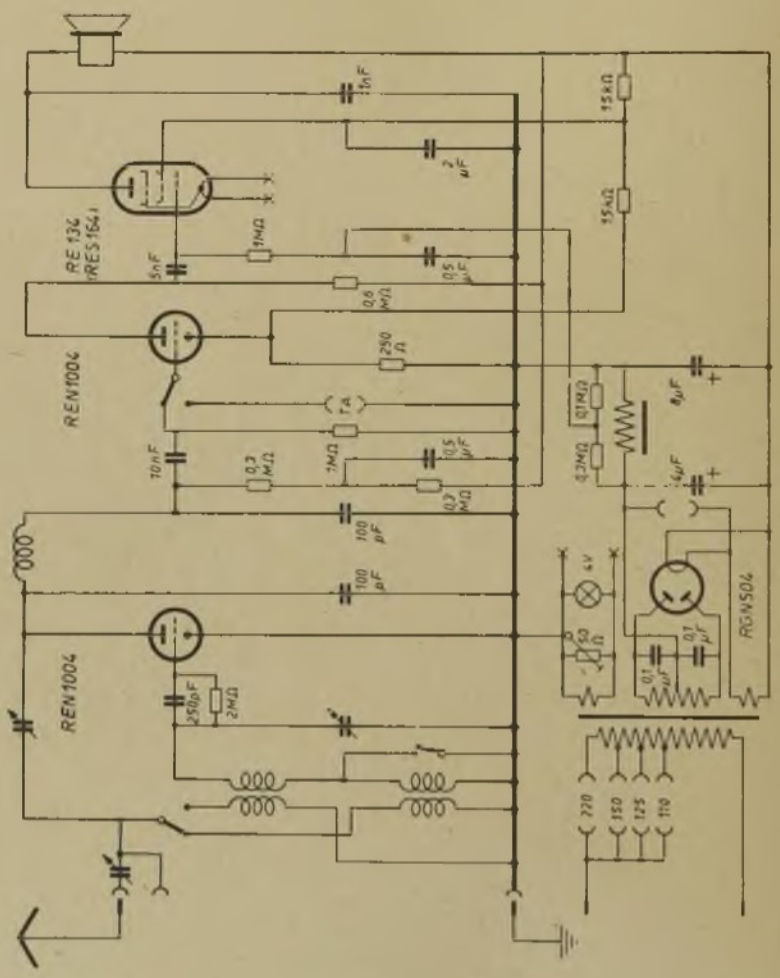
RE134
RES164
REN1004
REN1004
RGN504
1nF
2μF
15kΩ
15kΩ
1MΩ
5nF
0,5μF
0,6MΩ
250Ω
1A
10nF
0,3MΩ
1MΩ
0,5μF
0,3MΩ
100pF
100pF
250pF
2MΩ
0,1MΩ
0,2MΩ
8μF
4μF
4V
50Ω
0,1μF
0,1μF
220
150
125
110

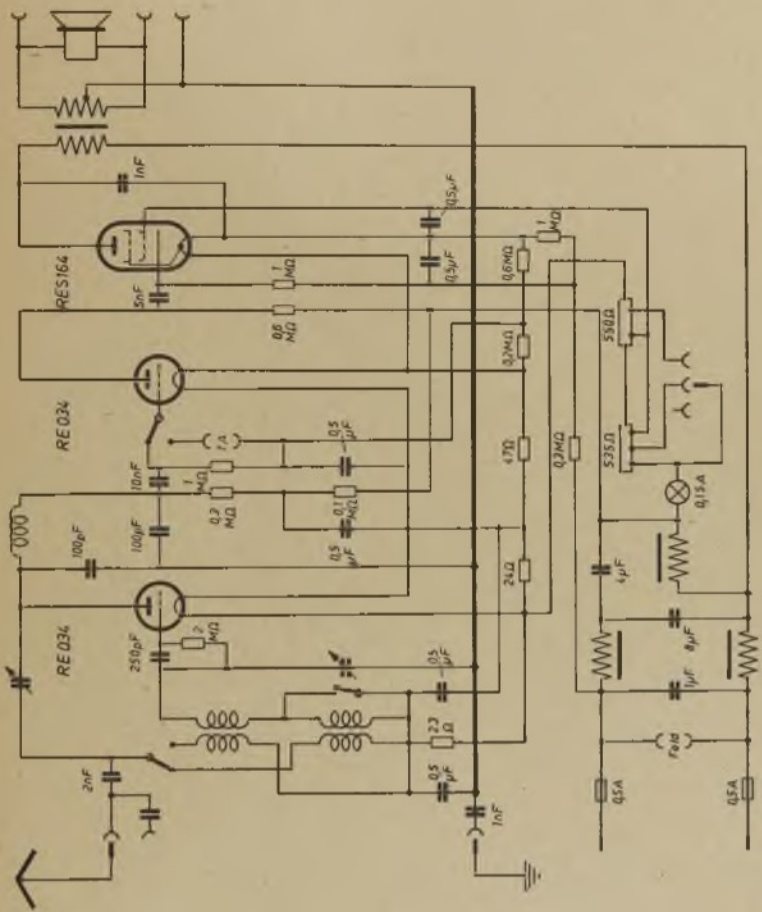
RES164
RE 034
RE 034
1nF
5nF
1MΩ
0,8 MΩ
0,5μF
0,5μF
0,6MΩ
1 MΩ
0,2MΩ
550Ω
535Ω
470Ω
0,3MΩ
24Ω
4μF
8μF
1μF
0,15A
1A
0,5 μF
0,1 MΩ
0,5 μF
18nF
1 MΩ
0,2 MΩ
100pF
100μF
250pF
2 MΩ
0,5 μF
2,2 Ω
0,5 μF
2nF
1nF
0,5A
0,5A

Saba 32 G/GL

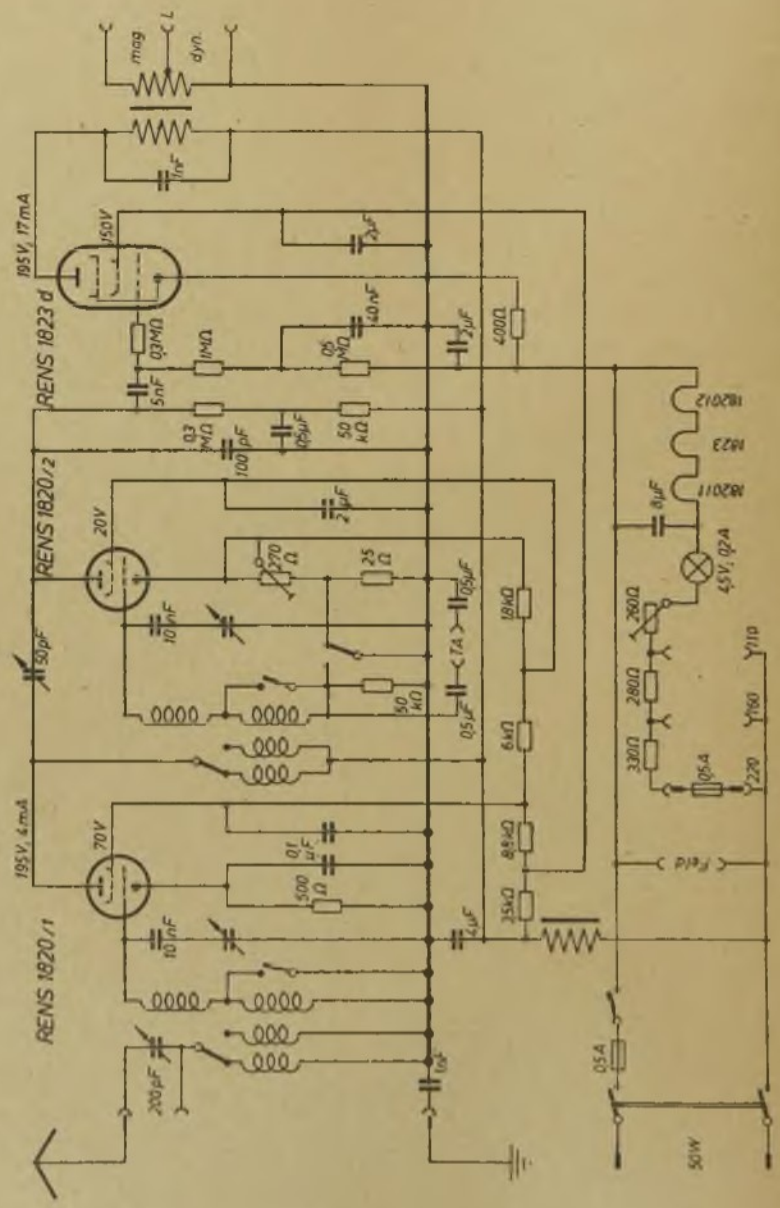
mag
L
dyn.
1nF
195V, 17mA
150V
REN S 1823 d
0,3MΩ
1MΩ
0,5MΩ
40nF
2μF
400Ω
5nF
0,3MΩ
100pF
0,5μF
50 kΩ
REN S 1820/2
20V
2μF
270 Ω
25 Ω
0,5μF
18kΩ
50pF
10nF
1A
50 kΩ
0,5μF
6kΩ
195V, 4mA
70V
0,1 μF
500 Ω
8,5kΩ
35kΩ
REN S 1820/1
10nF
4μF
200pF
10μ
0,5A
50W
210Ω
1823
110Ω
8μF
4,5V, 0,2A
260Ω
280Ω
330Ω
0,5A
220
160
110
Fuld

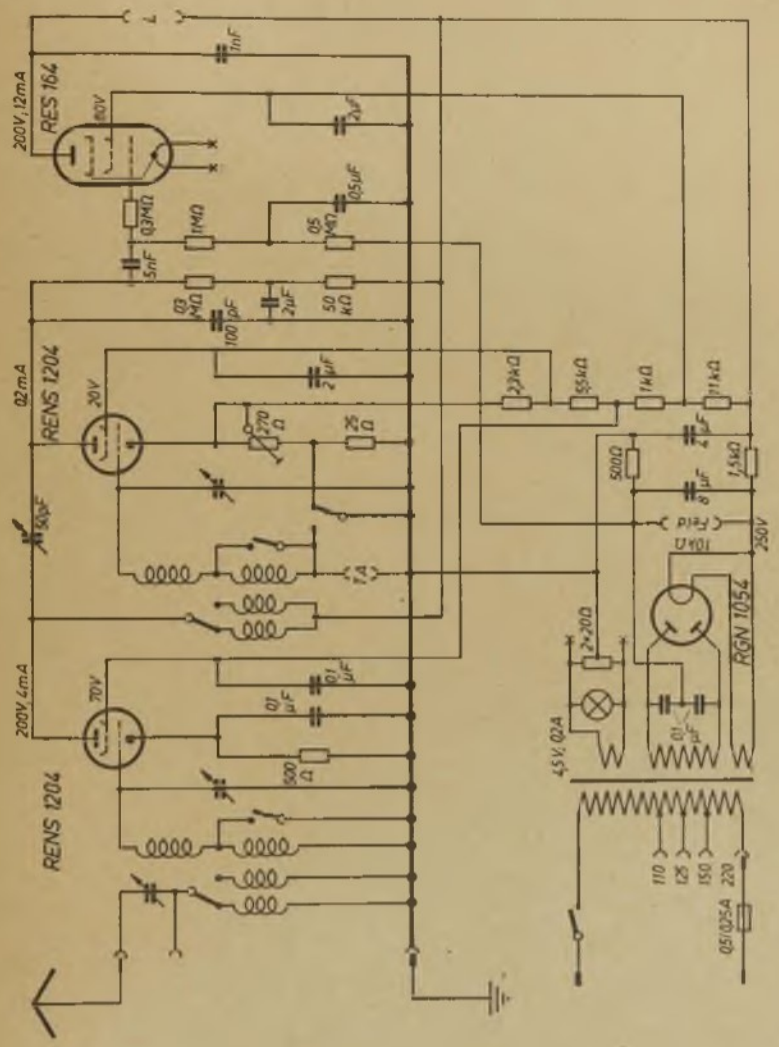
RES 164
RENS 1204
RENS 1204
RGN 1064
200V, 12mA
0,2mA
200V, 4mA
80V
20V
70V
250V
Field
45V, 0,2A
110
125
150
220
0,5/0,25A

Saba U 6 W

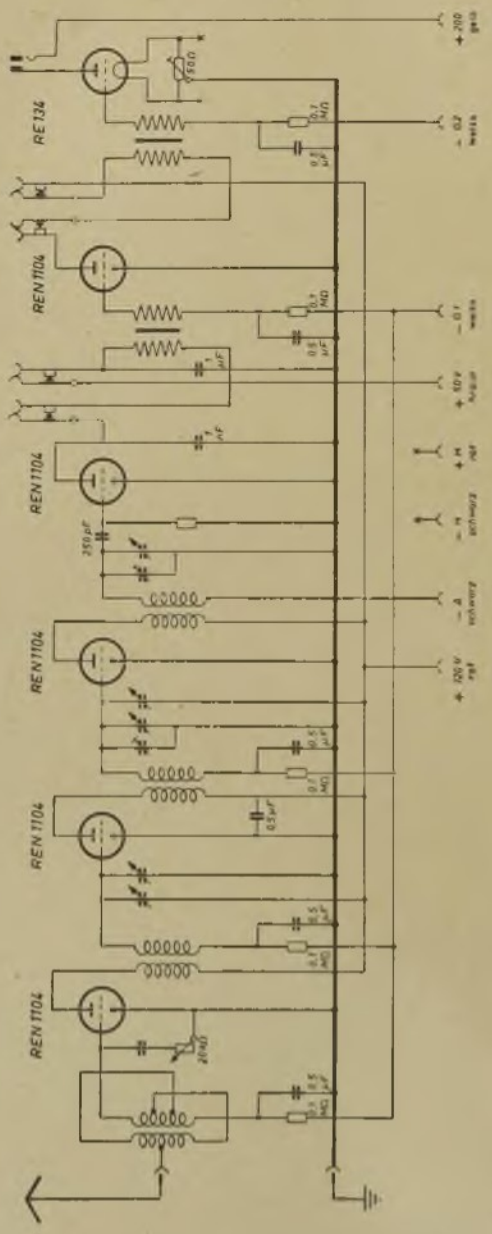
RE 134
REN 1104
REN 1104
REN 1104
REN 1104
REN 1104
350 µF
0,5 µF
0,7 MΩ
0,5 µF
0,7 MΩ
0,5 µF
0,7 MΩ

Saba U 6 WNS

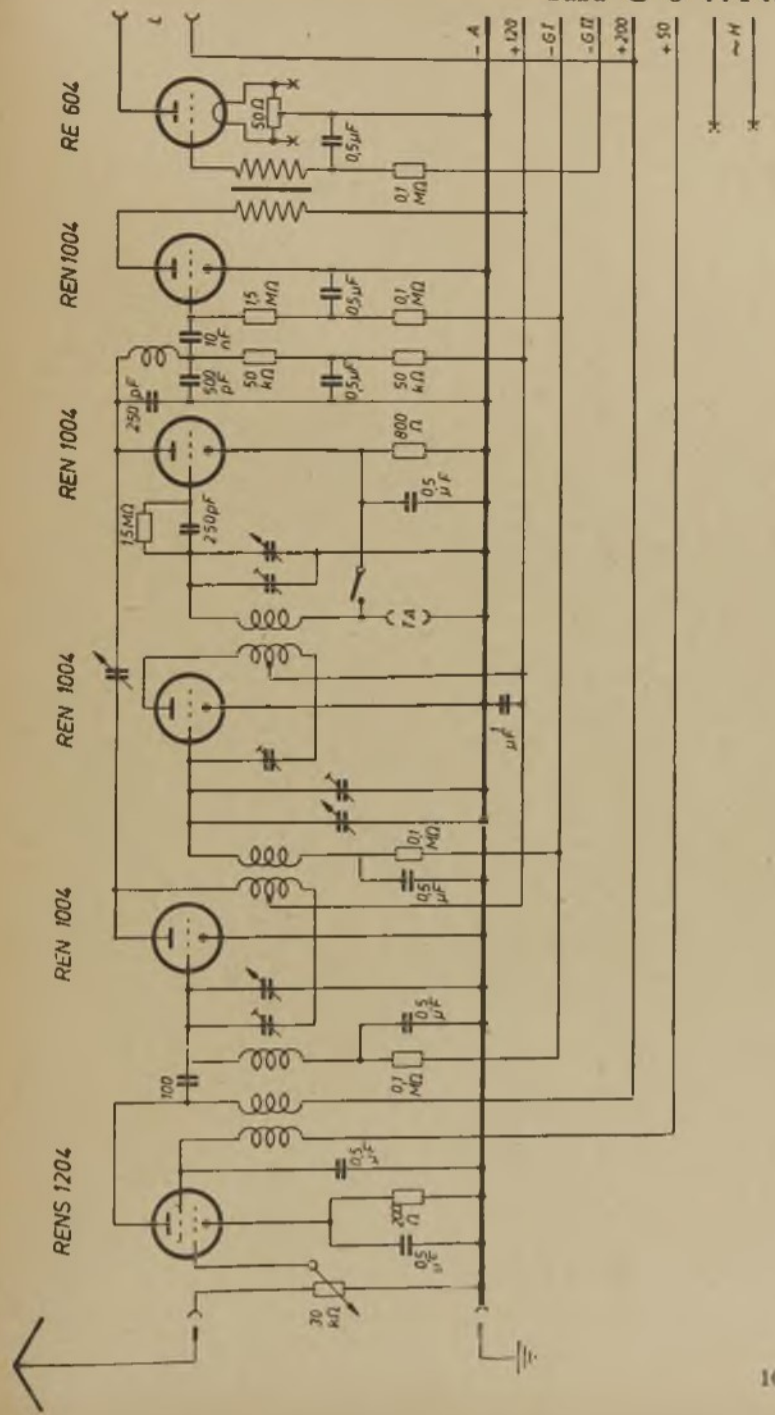
RE 604
REN 1004
REN 1004
REN 1004
REN 1004
RENS 1204
- A
+ 120
- G I
- G II
+ 200
+ 50
~ H
50 Ω
0,5 µF
0,1 MΩ
1,5 MΩ
10 nF
500 pF
50 kΩ
250 pF
800 Ω
1,5 MΩ
250 pF
0,5 µF
F.A.
100
20 kΩ

Saba **U 6 WN-NAG**

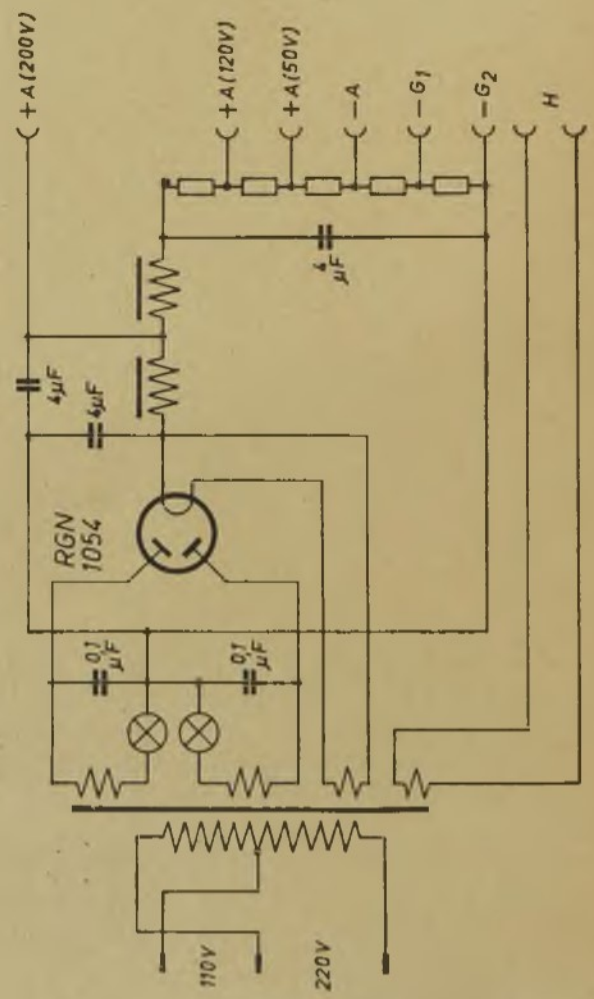

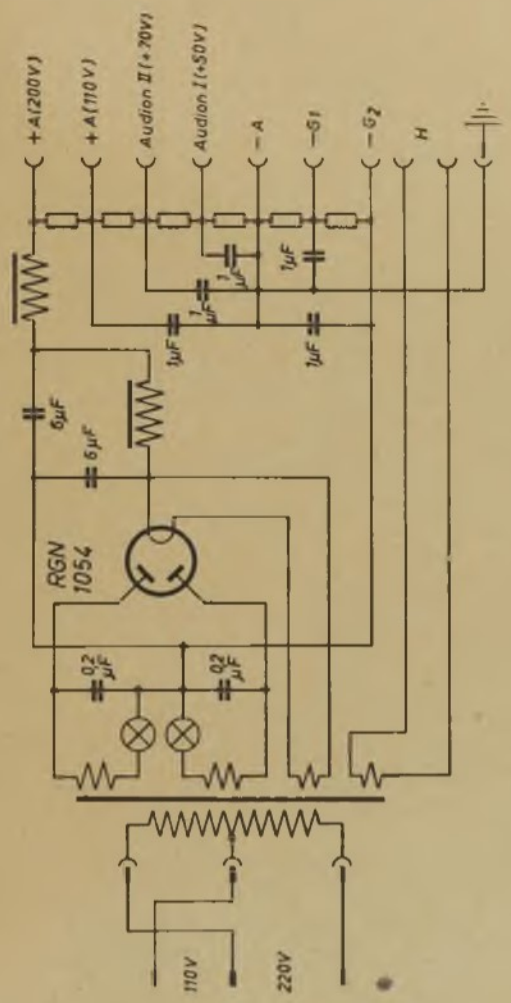
+A(200V)
+A(110V)
Audion II(+70V)
Audion I(+50V)
-A
-G1
-G2
H
1μF
1μF
1μF
1μF
1μF
6μF
6μF
RGN 1054
0,2 μF
0,2 μF
110V
220V

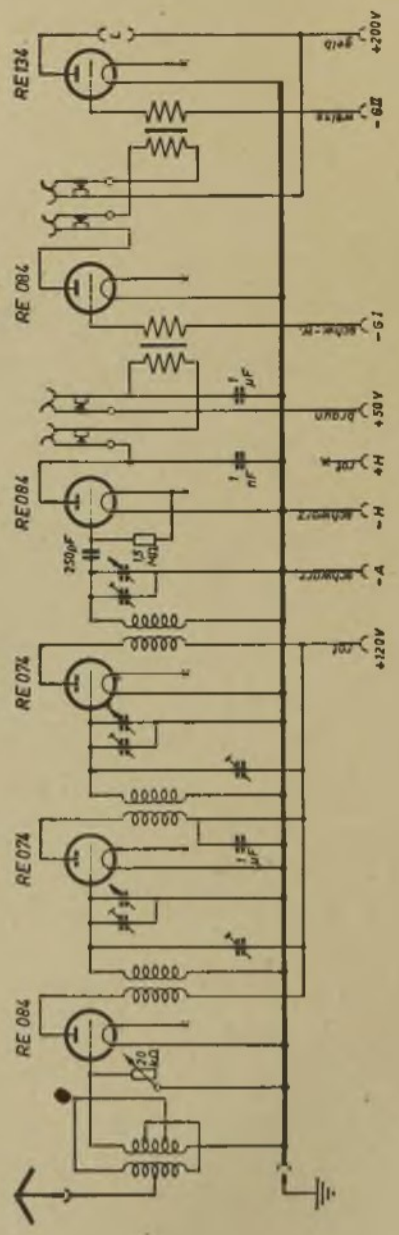
RE 134
RE 084
RE 084
RE 074
RE 074
RE 084
+200V
-G2
-G1
+50V
+H
-H
-A
+120V
250µF
1 nF
1 µF
1 µF
20 kΩ

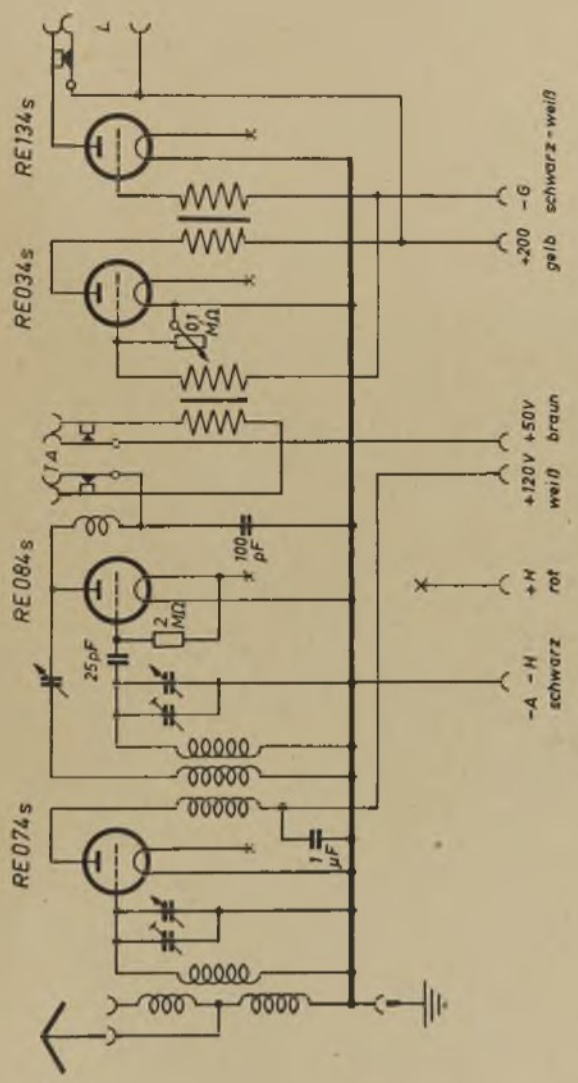
RE 134s
RE 034s
RE 084s
RE 074s
L
TA
0,1 MΩ
100 pF
2 MΩ
25 pF
1 µF
-G schwarz-weiß
+200 gelb
+50V braun
+120V weiß
+H rot
-A -H schwarz

Saba U 4 W

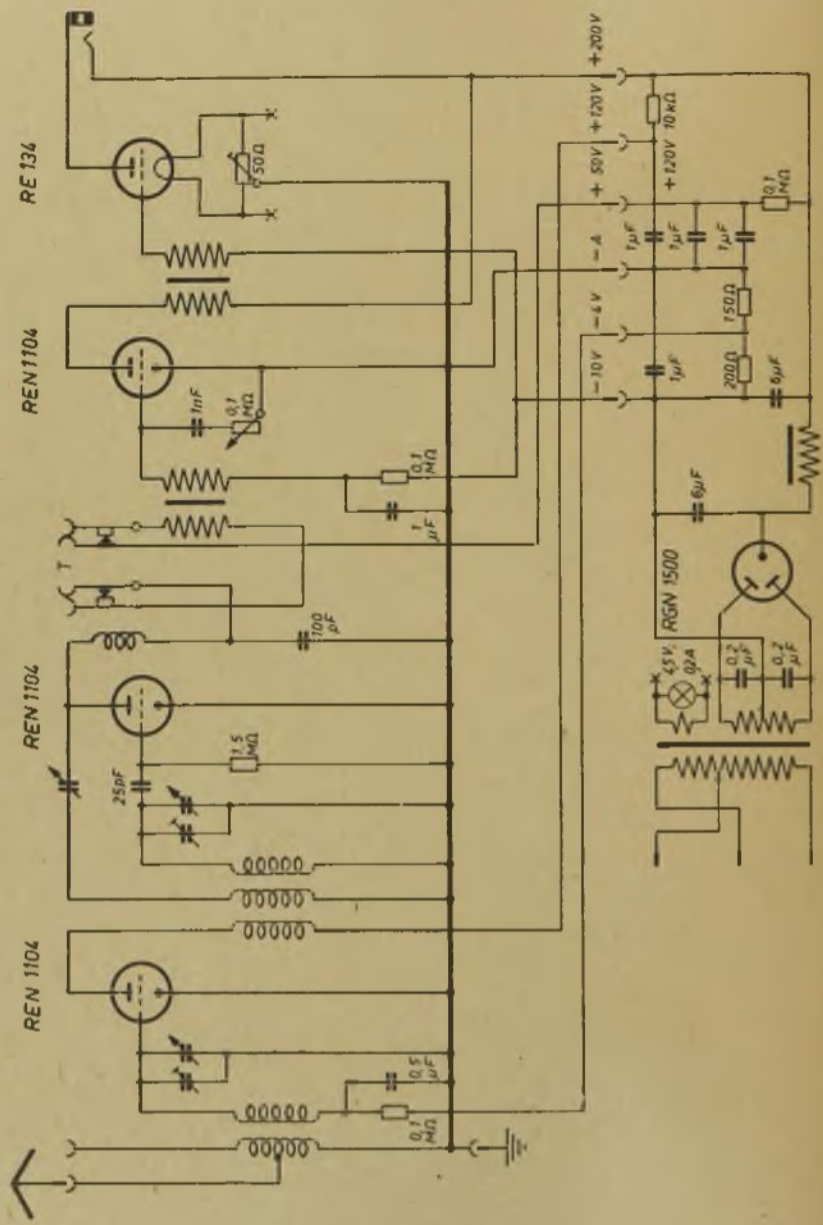
RE 134
REN 1104
REN 1104
REN 1104
RGN 1500
50Ω
1nF
0,1 MΩ
1 µF
100 µF
1,5 MΩ
25pF
0,5 µF
0,1 MΩ
+200V
+120V
+50V
−A
−4V
−10V
10kΩ
0,1 MΩ
1µF
150Ω
200Ω
6µF
4,5V 0,4A
0,2 µF
T

SABA-VERSTÄRKER

Saba KVS 4 und KVS 8

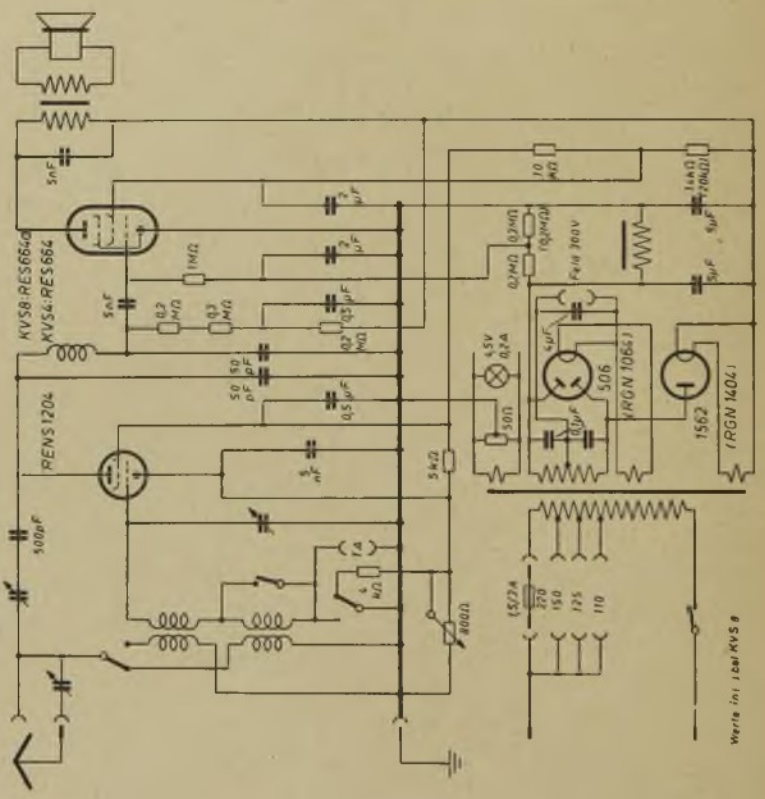

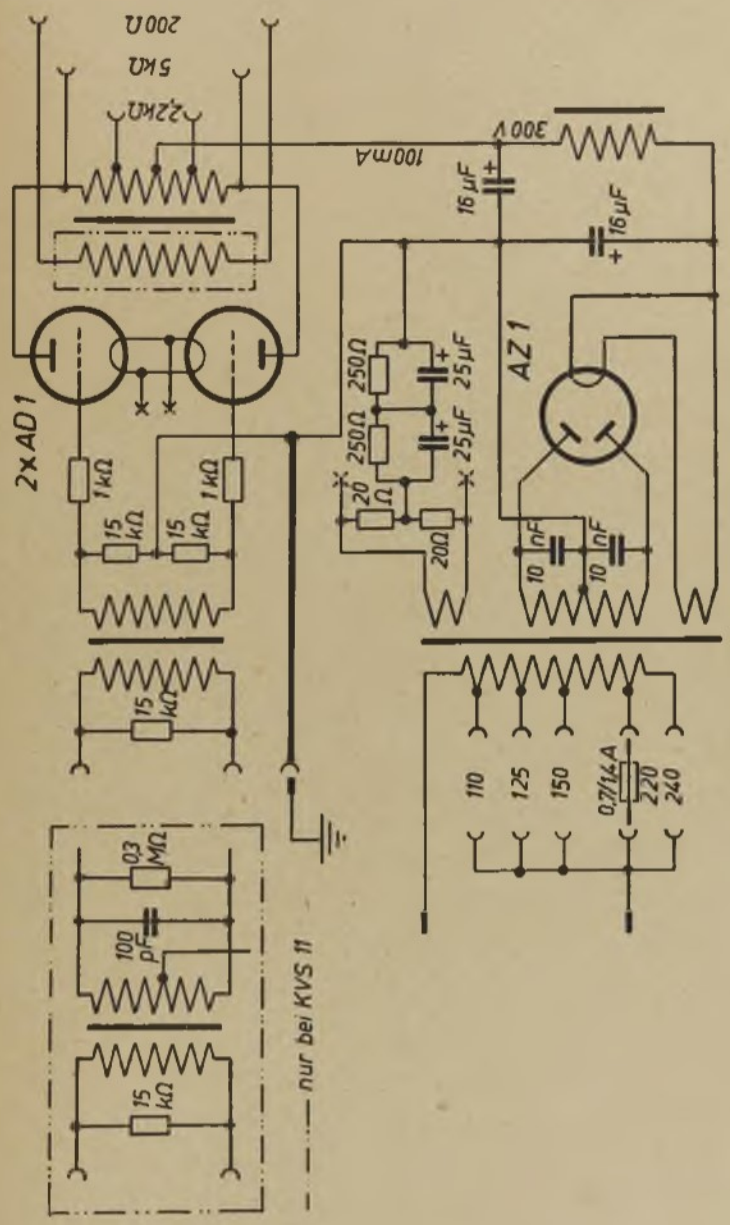
2x AD 1
1kΩ
15 kΩ
15 kΩ
1kΩ
15 kΩ
2,2kΩ
5kΩ
200Ω
250Ω
250Ω
20 Ω
20Ω
25µF
25µF
16 µF
16µF
100mA
300V
AZ 1
10 nF
10 nF
110
125
150
0,7/16 A
220
240
0,3 MΩ
100 pF
15 kΩ
nur bei KVS 11

Saba **KVS 15**

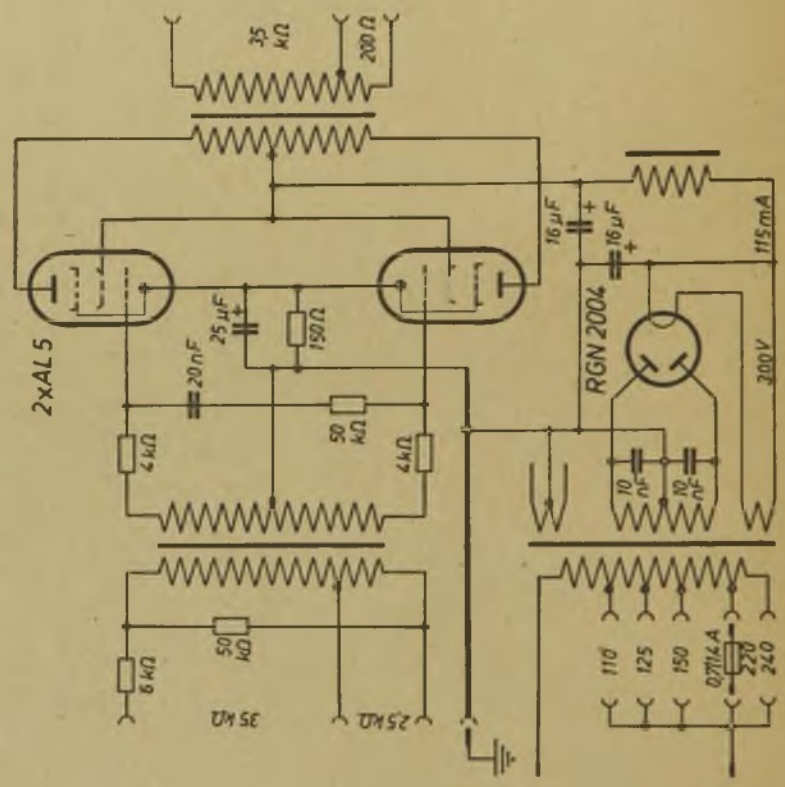
35 kΩ
200 Ω
2xAL 5
20 nF
25 µF
150 Ω
4 kΩ
50 kΩ
4 kΩ
6 kΩ
50 kΩ
35 kΩ
25 kΩ
16 µF
16 µF
115 mA
RGN 2004
200 V
10 nF
10 nF
110
125
150
0,77/1,4 A
220
240

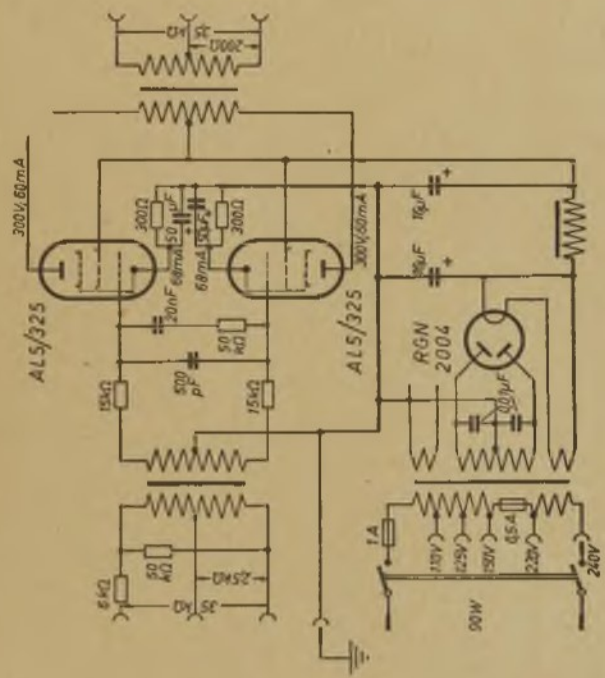
ALS/325
ALS/325
RGN 2004
300V/60mA
300V/60mA
300Ω
300Ω
50 µF
50 µF
60mA
60mA
20nF
50 kΩ
500 pF
15kΩ
15kΩ
16µF
16µF
100µF
1A
110V
125V
150V
220V
240V
65W
50 kΩ
5 kΩ
25kΩ
35 kΩ
25 kΩ
200Ω

SACHSENWERK

Olympia 597 B

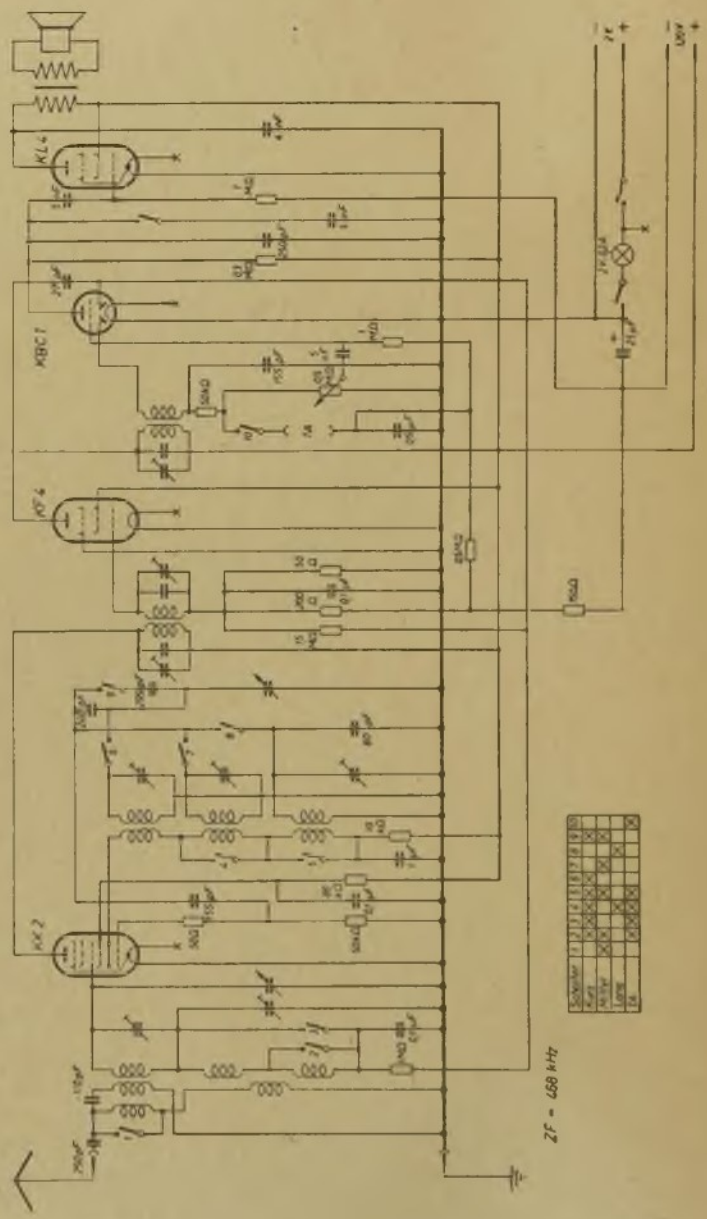
KL4
KBC1
KF4
KC2
2a
2a
2a

Sachsenwerk Olympia 430 GWK

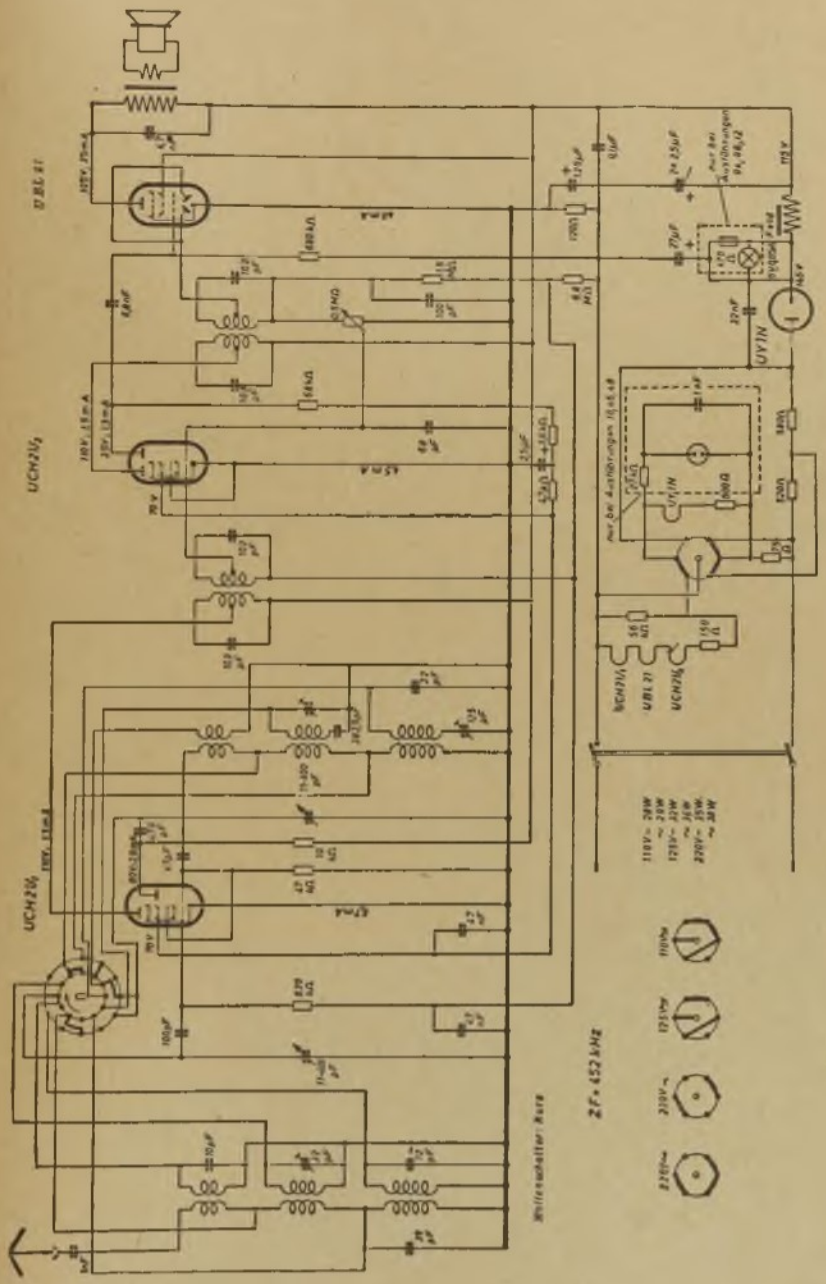

Sachsenwerk Olympia 423 GWK

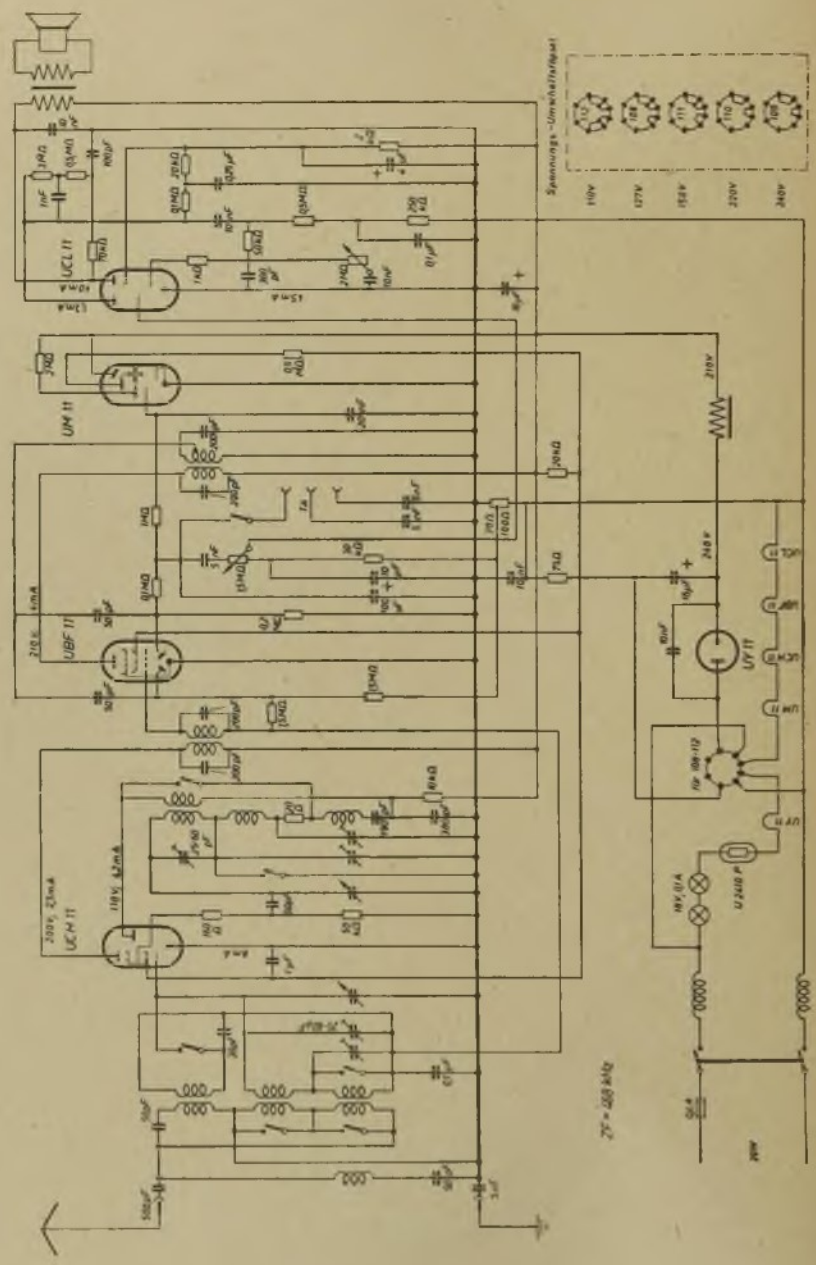

Sachsenwerk Olympia 421 GWK

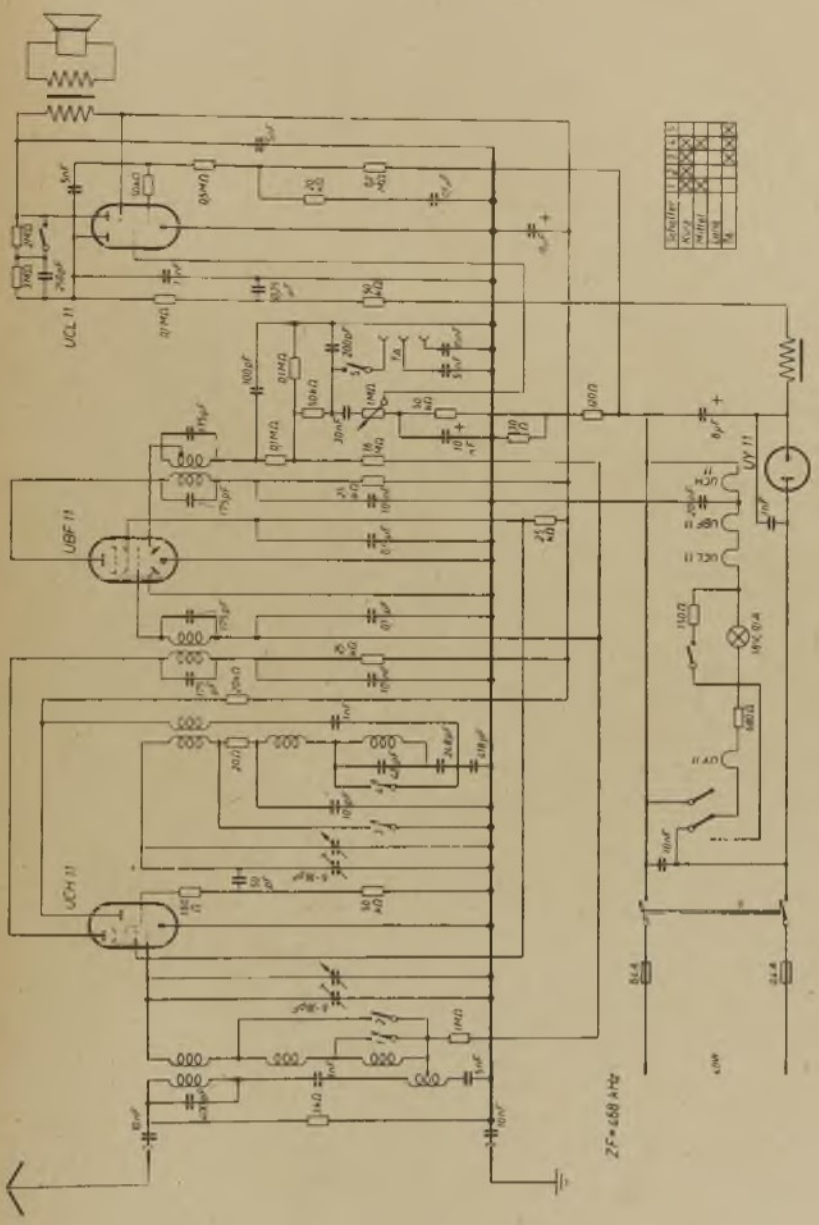

Sachsenwerk Olympia 412 GWK

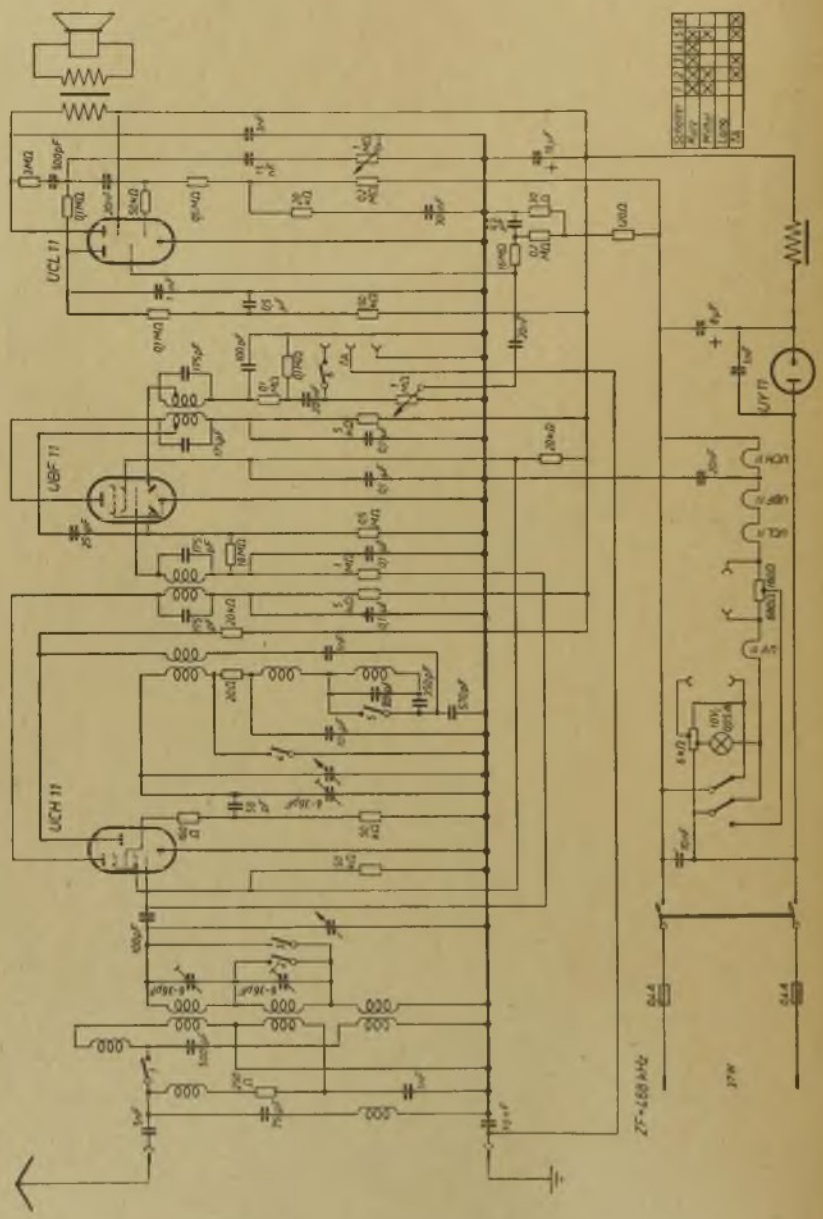

Olympia 411 WK

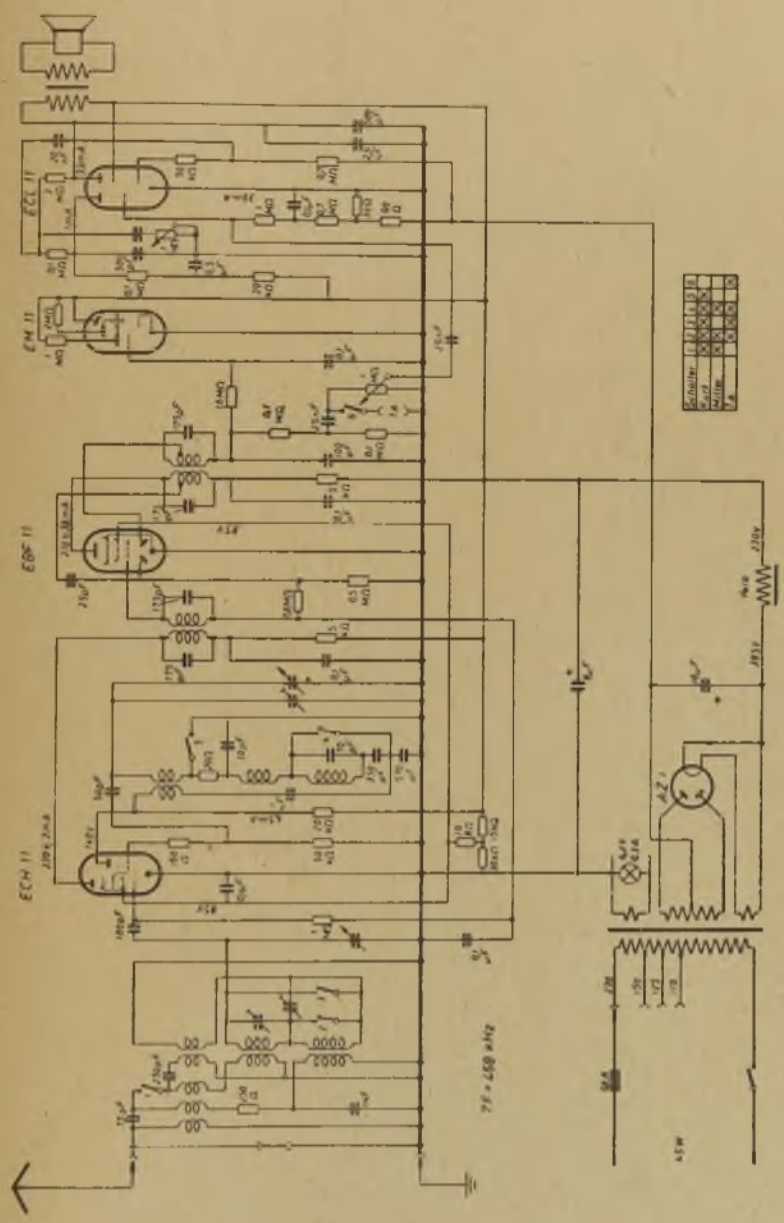

Sachsenwerk **Olympia 405 W**

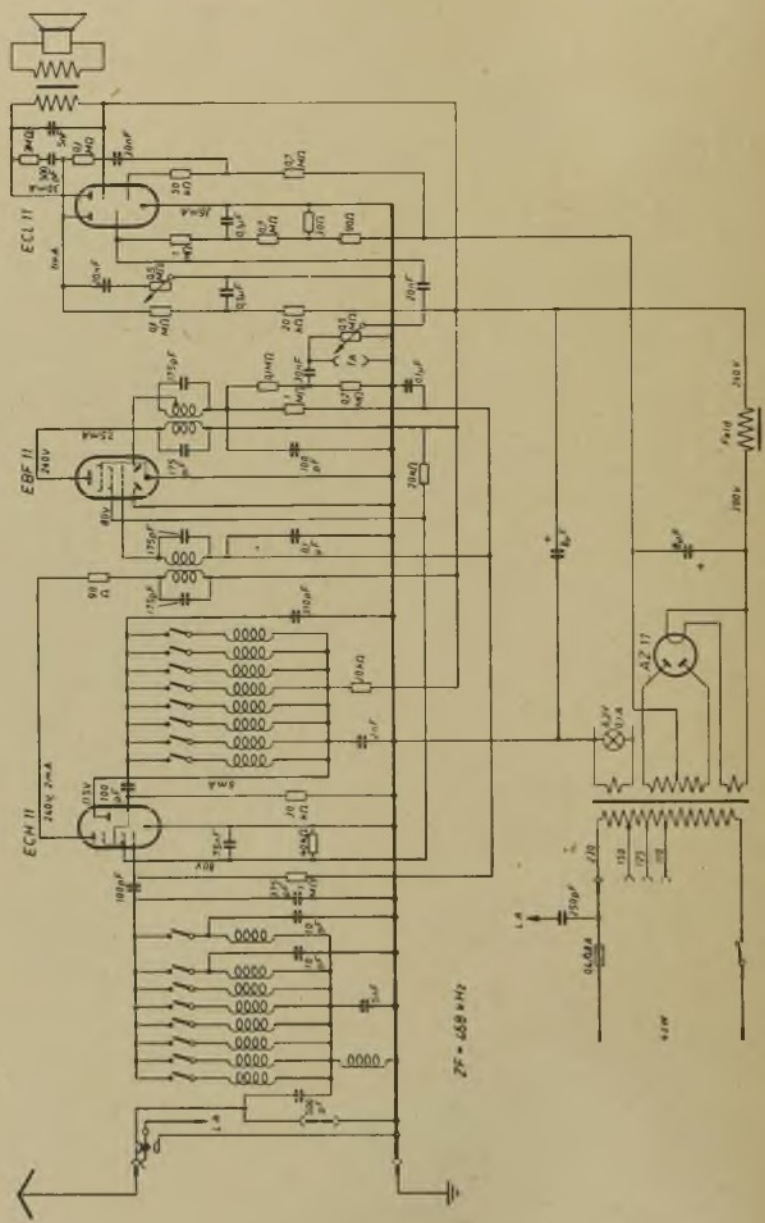

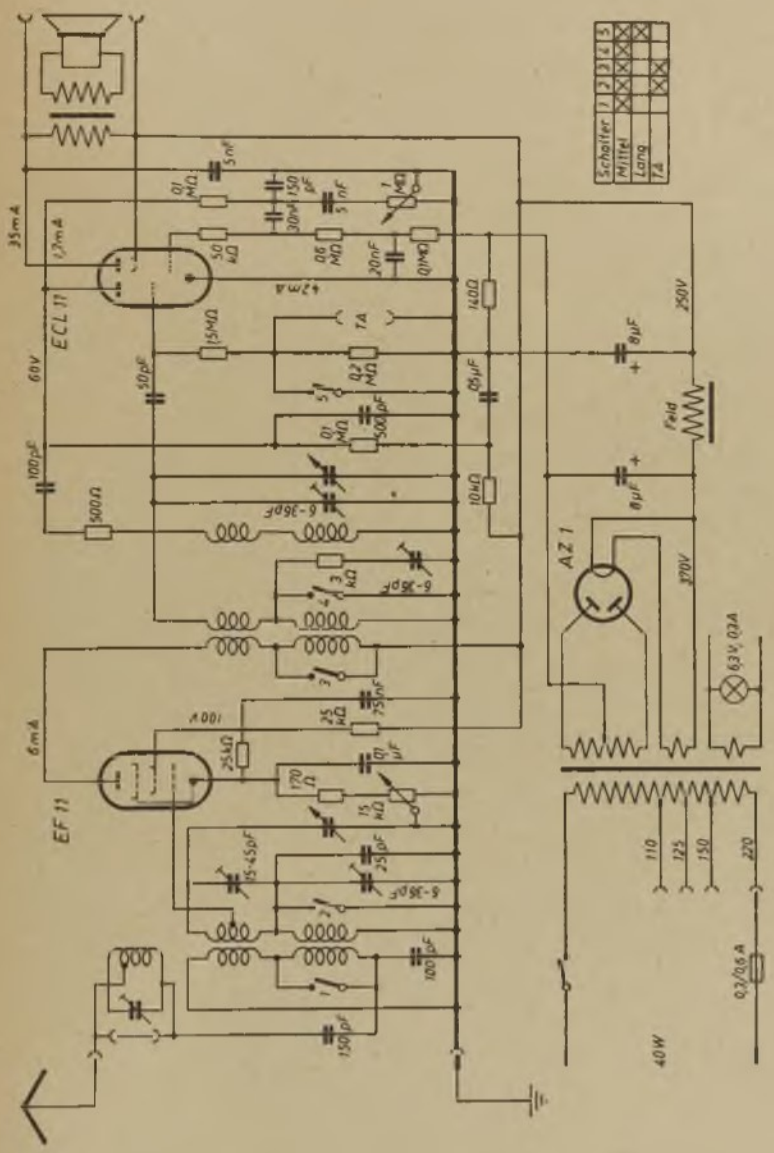
ECL 11
EF 11
AZ 1
Schalter
Mittel
Lang
TA
Feld
40W
250V
270V
63V, 0,3A
110
125
150
220
0,3/0,6A

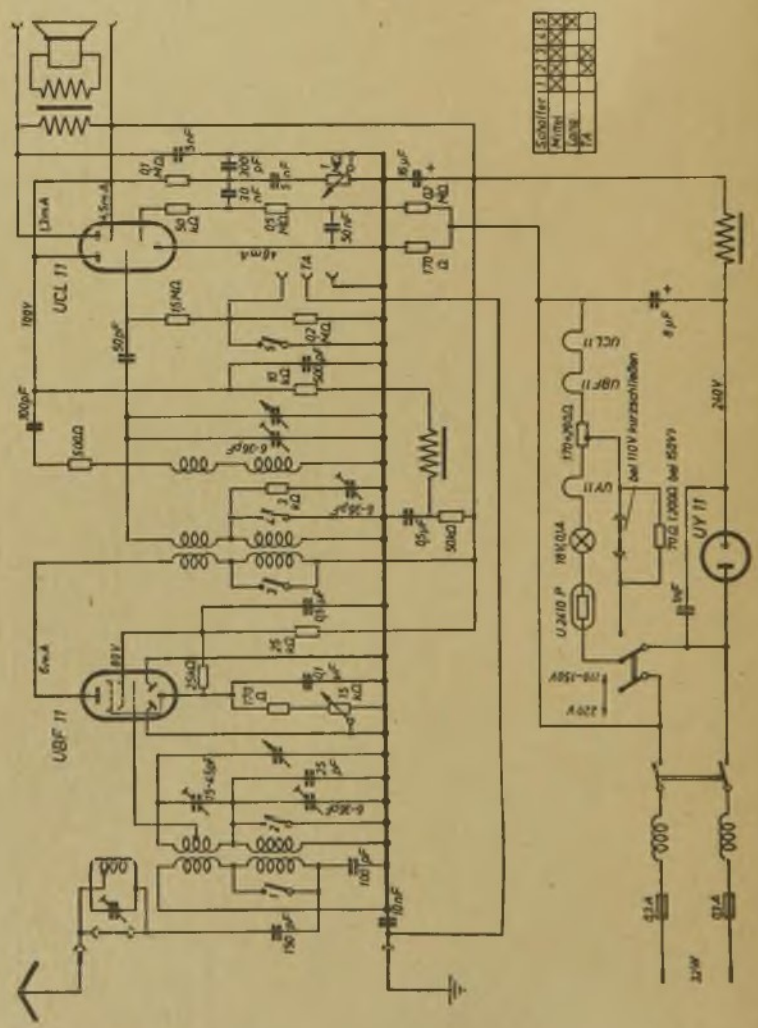
UCL 11
UBF 11
UY 11
UCL 11
UBF 11
UY 11
U 2410 P
18NQ14
bei 110V kurzschließen
240V
220V
Schalter
Netz
Uhr
TA

Olympia 403 WK

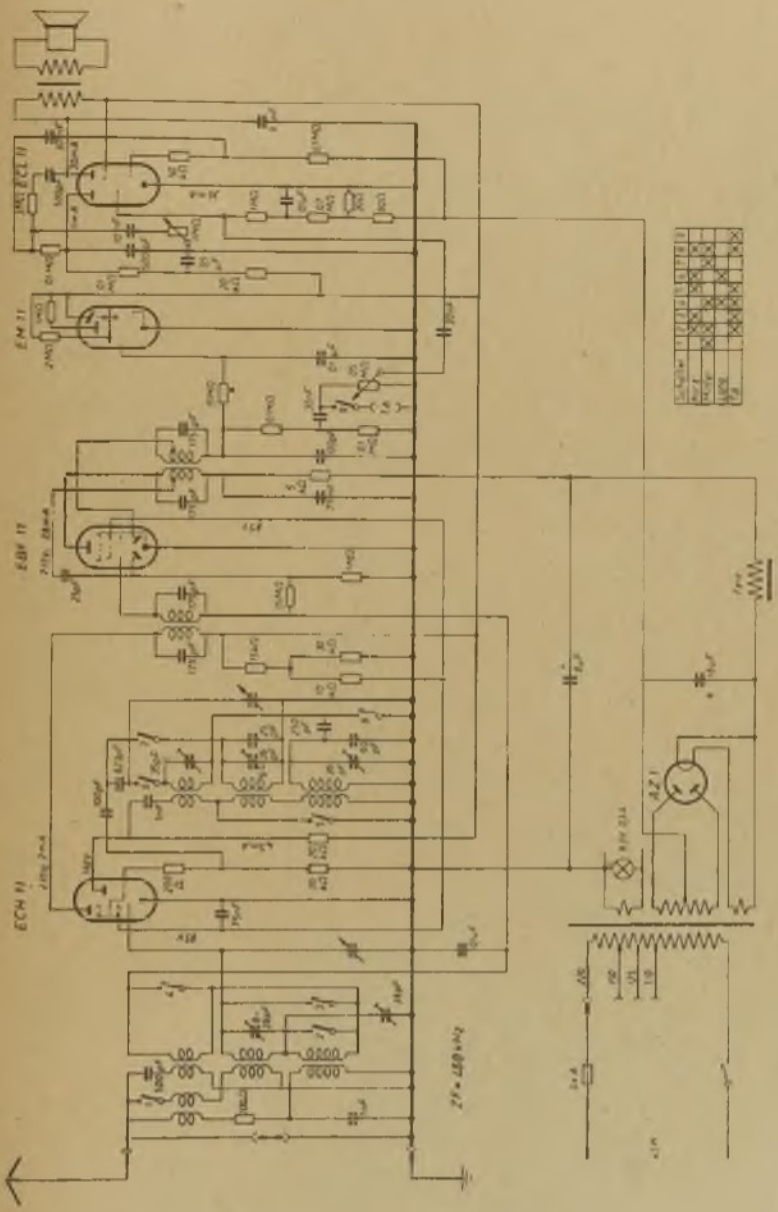

Sachsenwerk **Olympia 403 WKn**

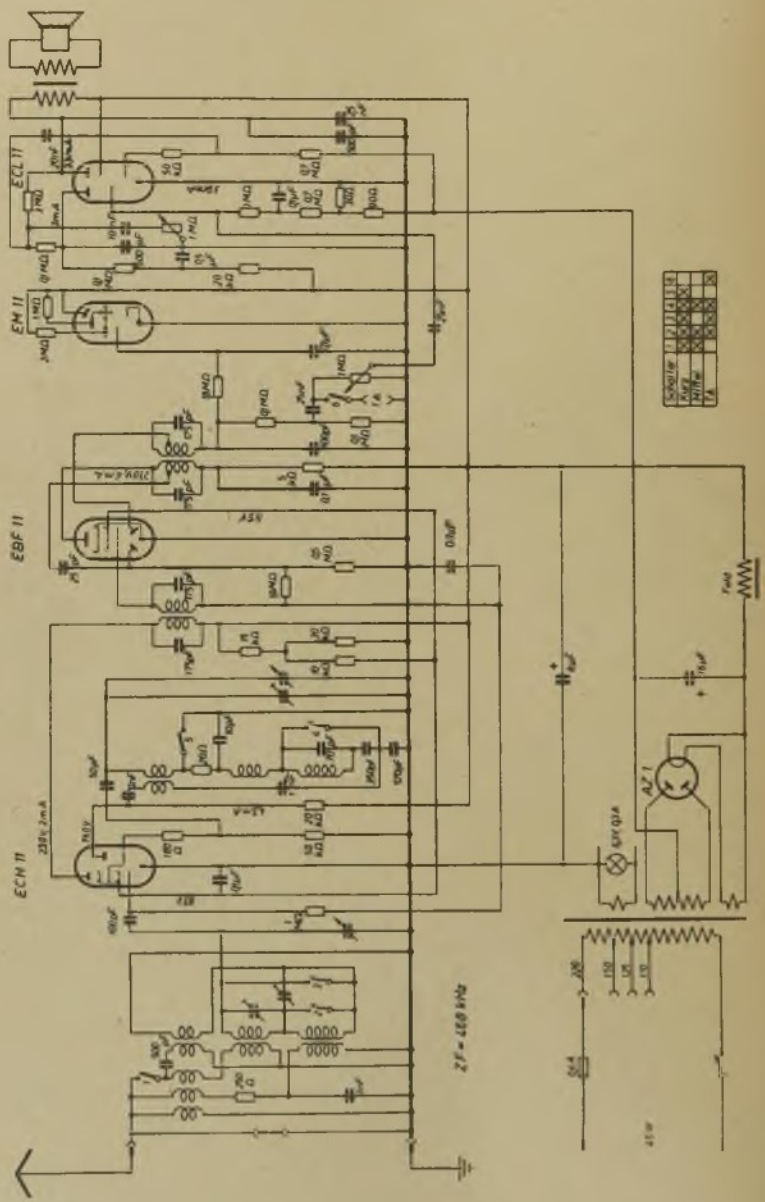

Sachsenwerk Olympia 403 GWK

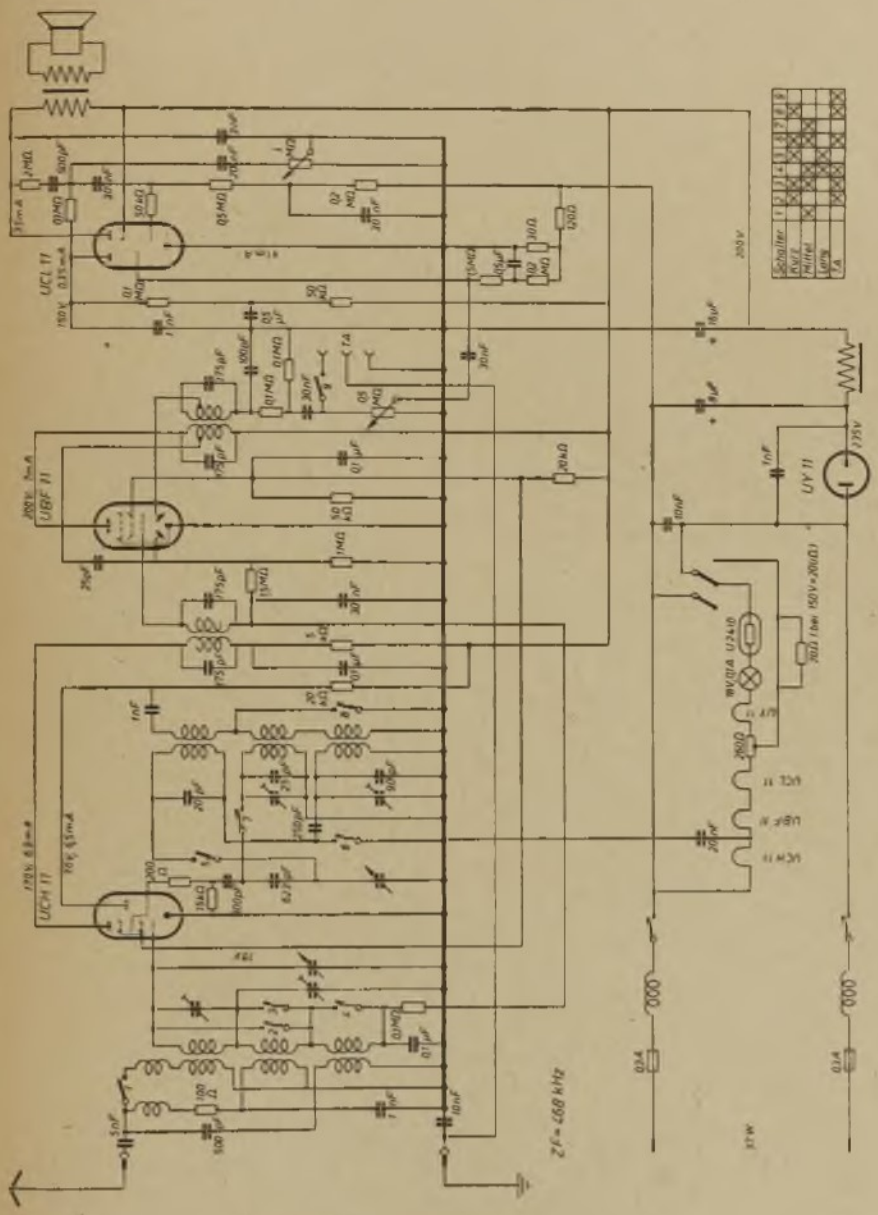

Sachsenwerk Olympia 403 GWKn

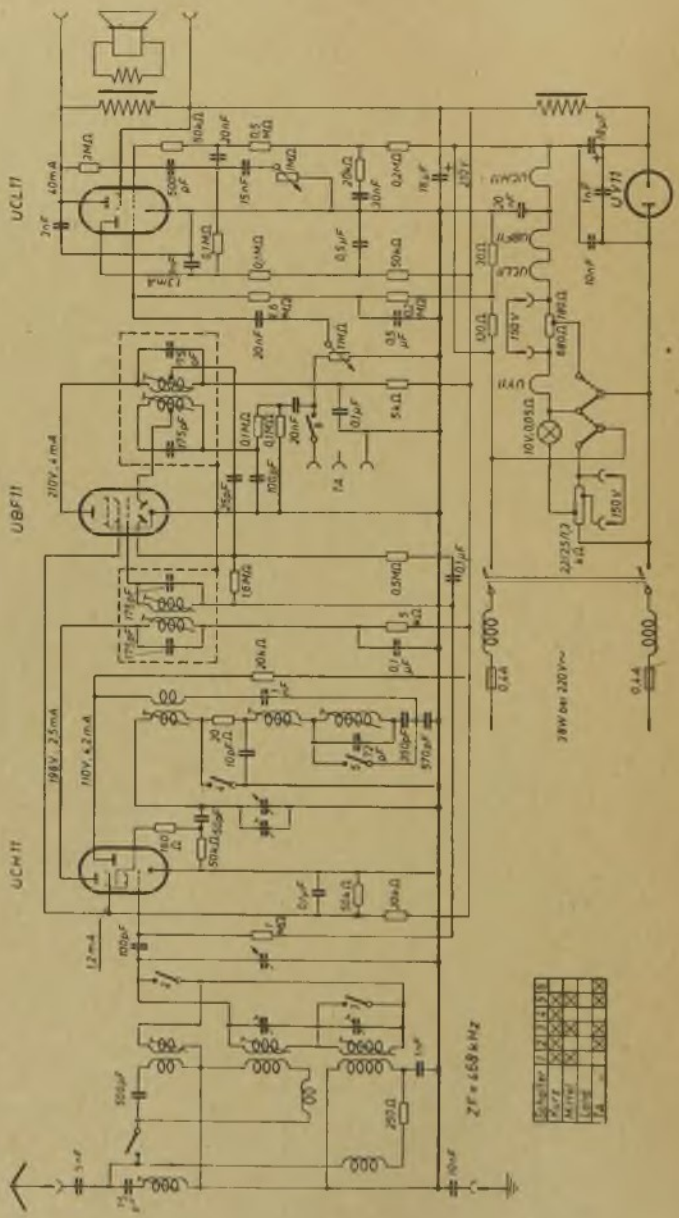

Sachsenwerk Olympia 402 WK

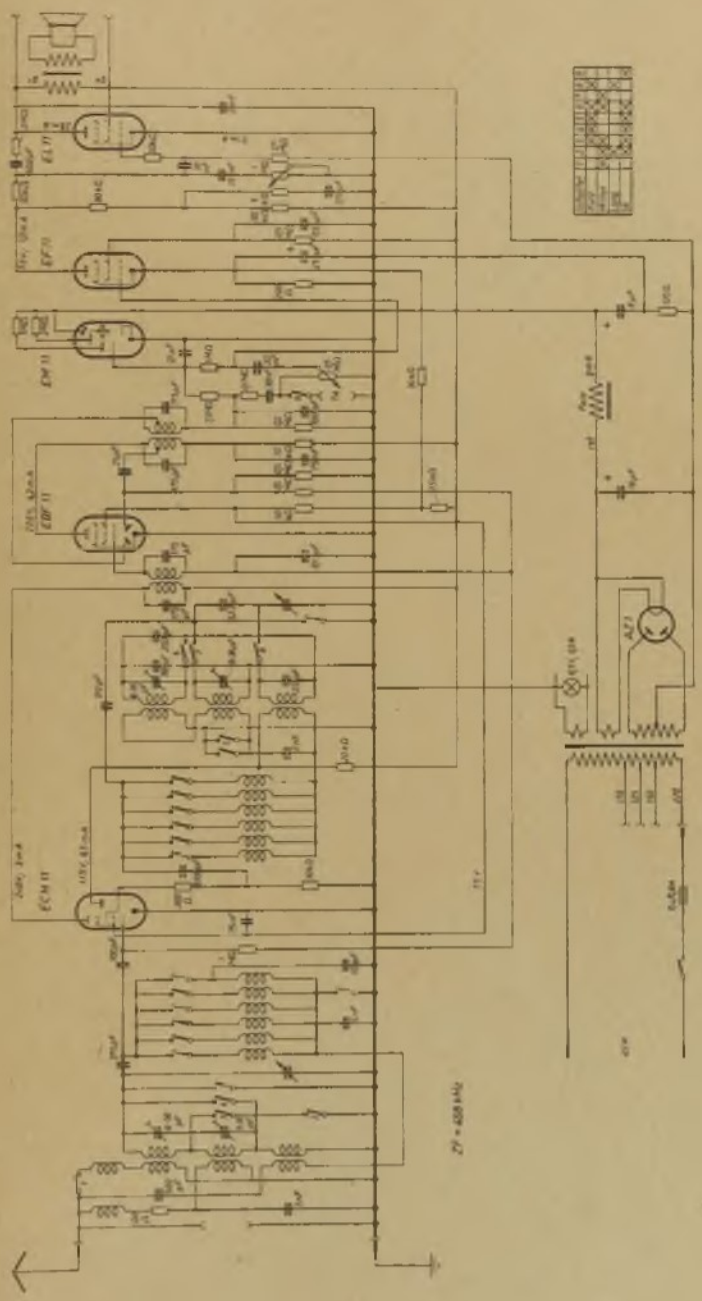

Sachsenwerk Olympia 401 WK

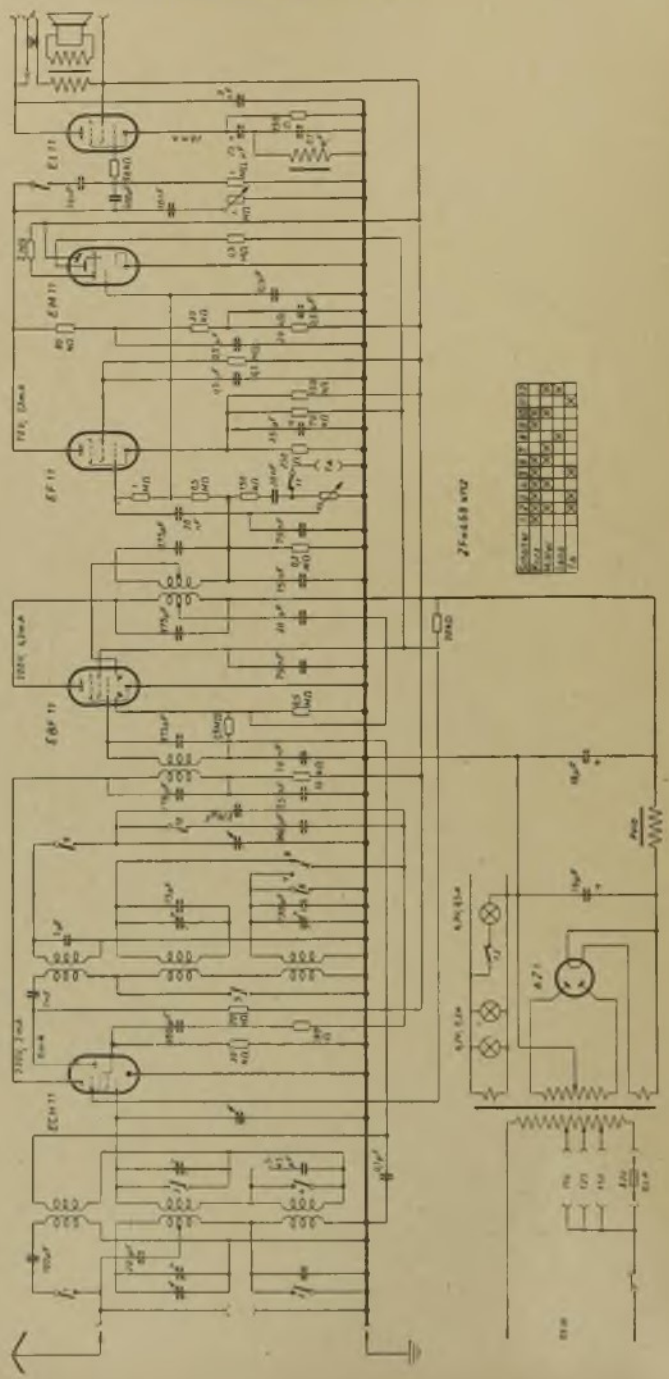

Sachsenwerk Olympia 401 GWK und 391 GWK

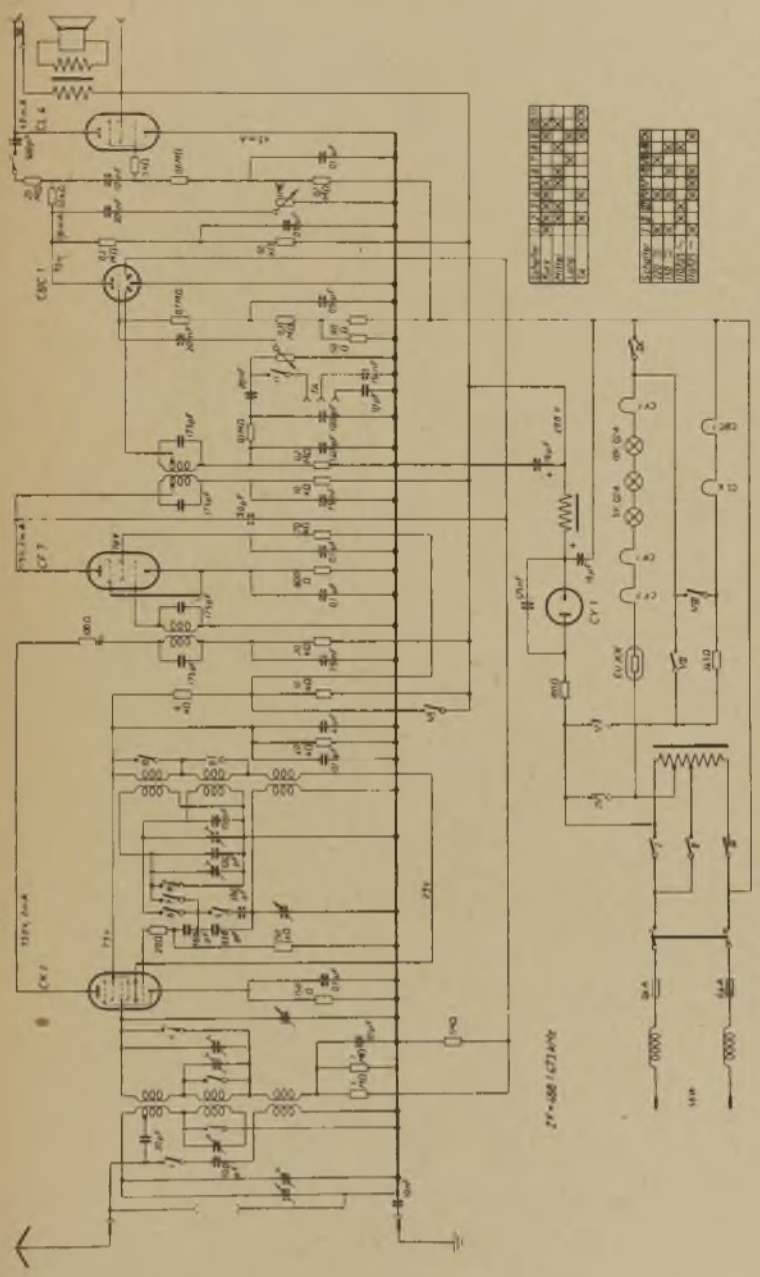

Sachsenwerk **Olympia 397 B**

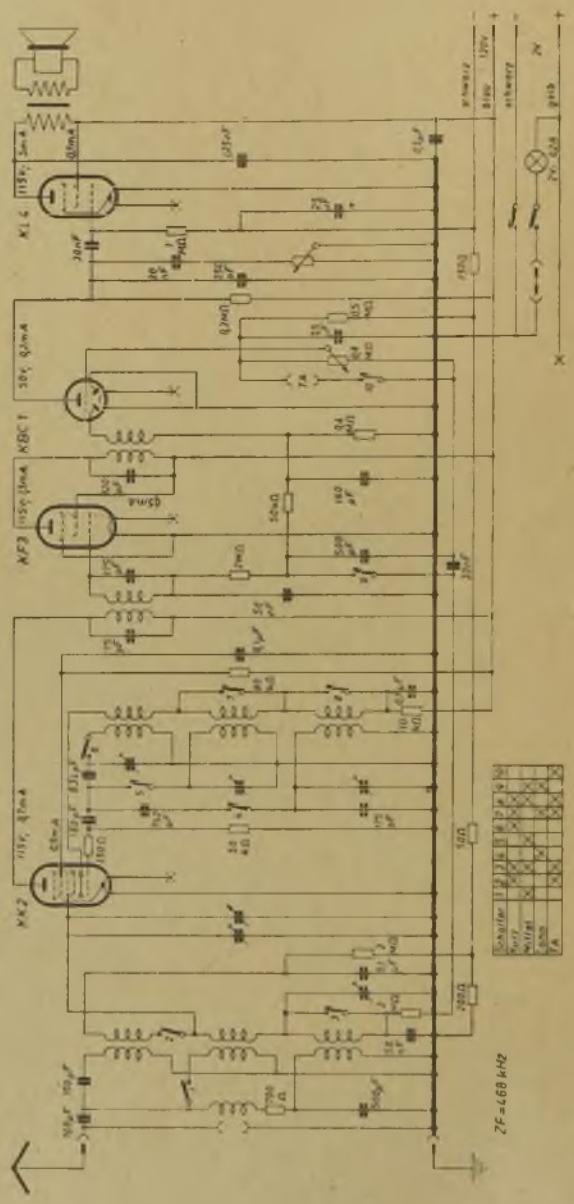

Sachsenwerk Olympia 396 WSK

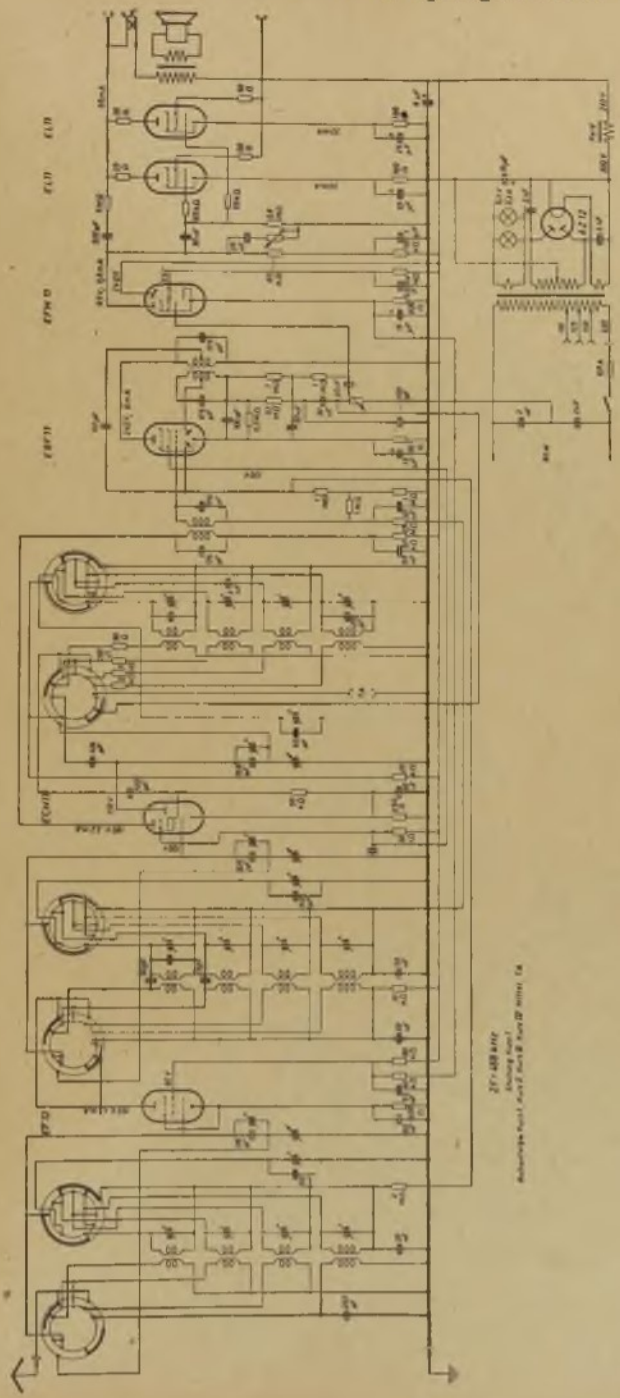

Sachsenwerk Olympia 394 W

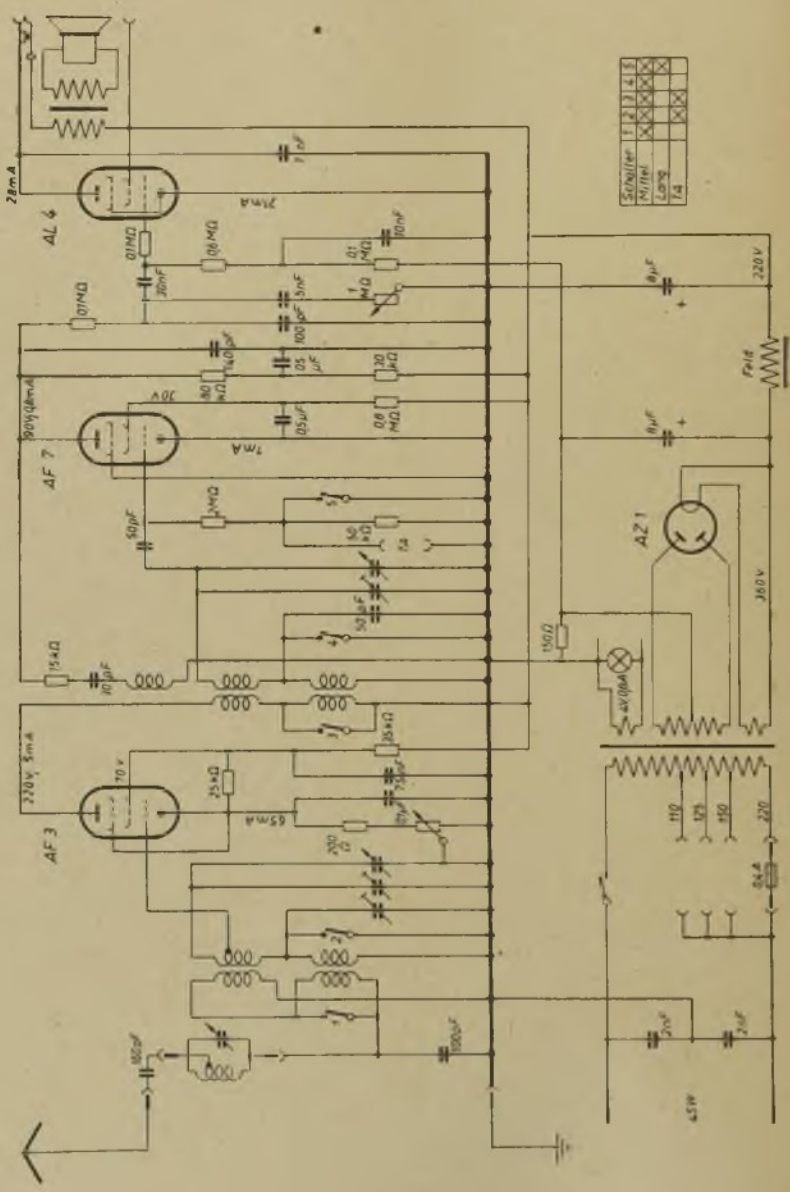

Sachsenwerk Olympia 393 W

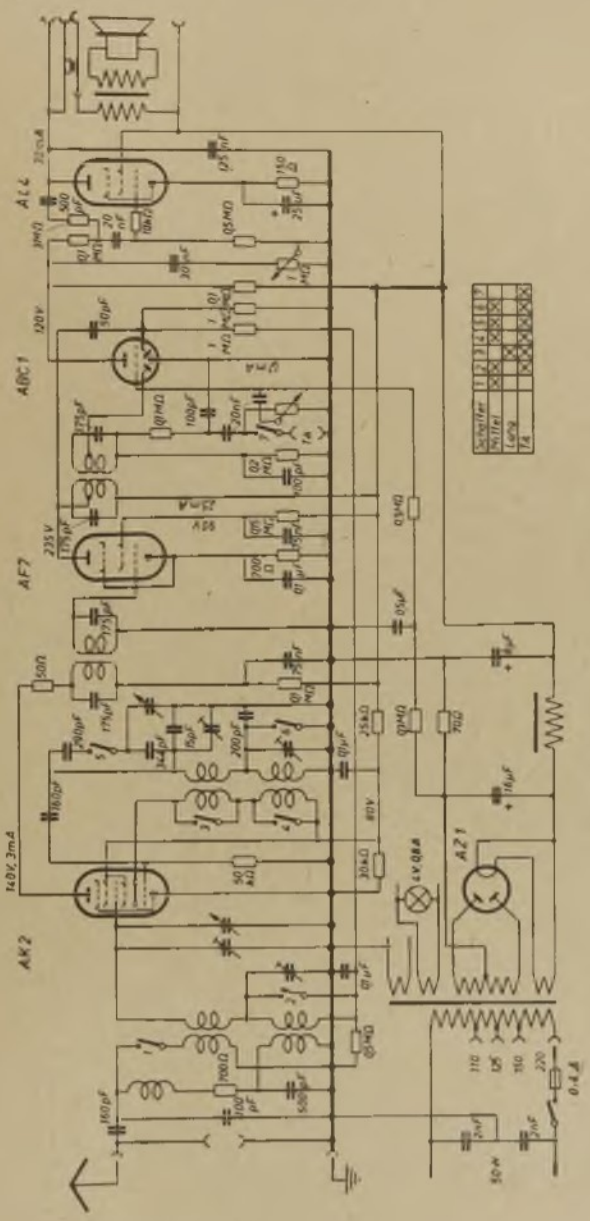

Sachsenwerk **Olympia 393 WK**

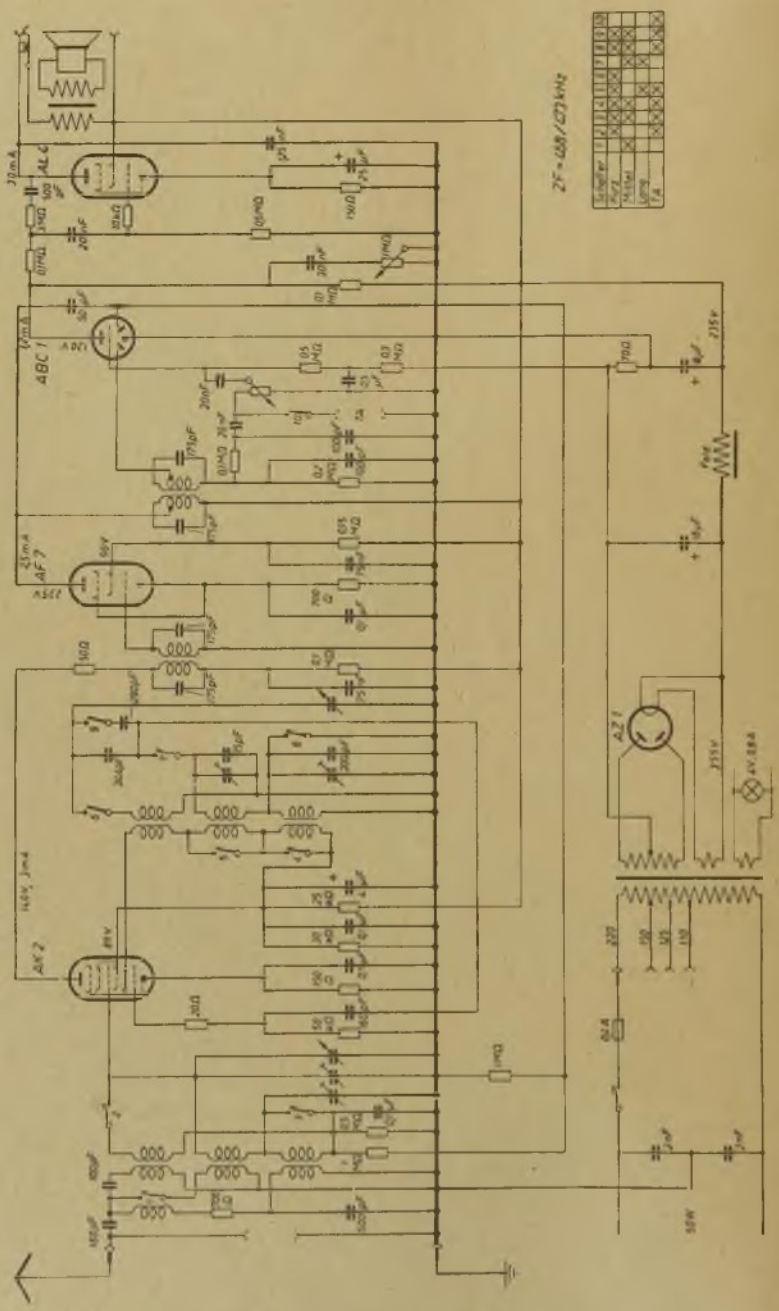

Sachsenwerk Olympia 392 WK

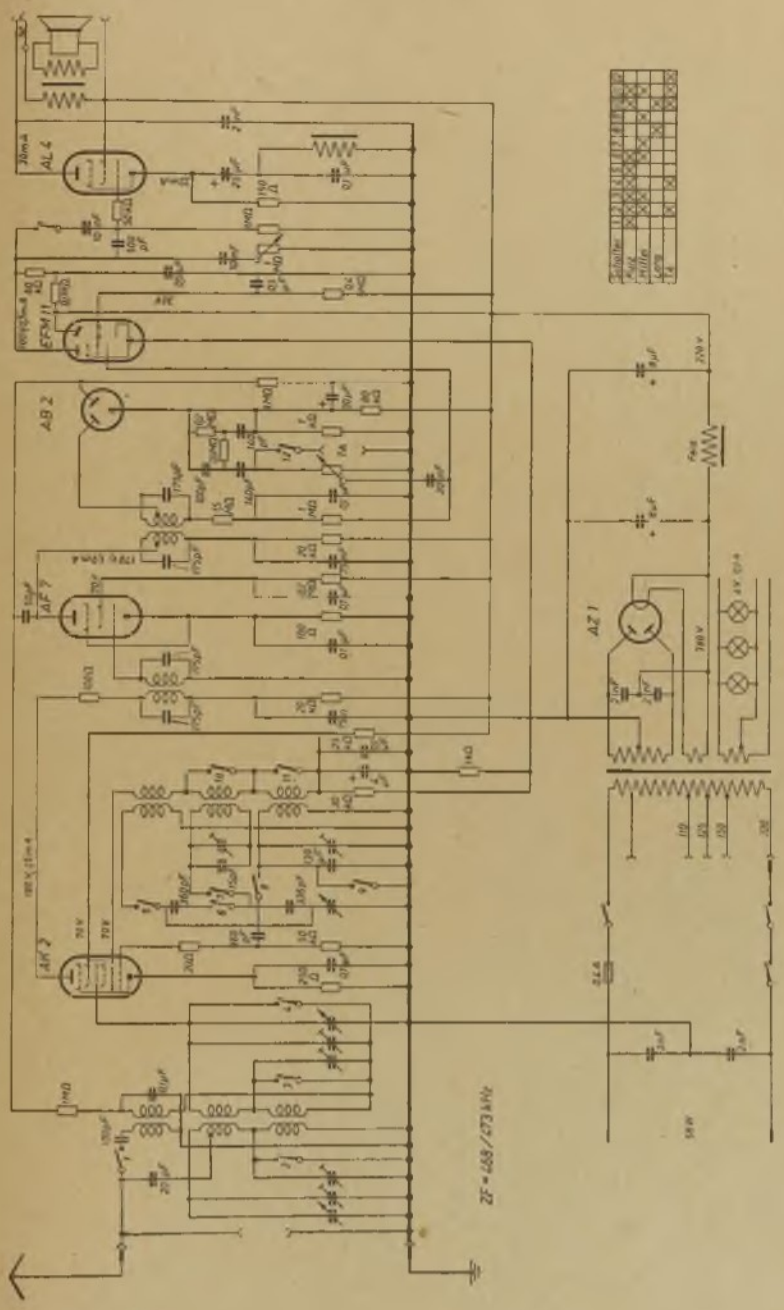

Sachsenwerk Olympia 391 WK

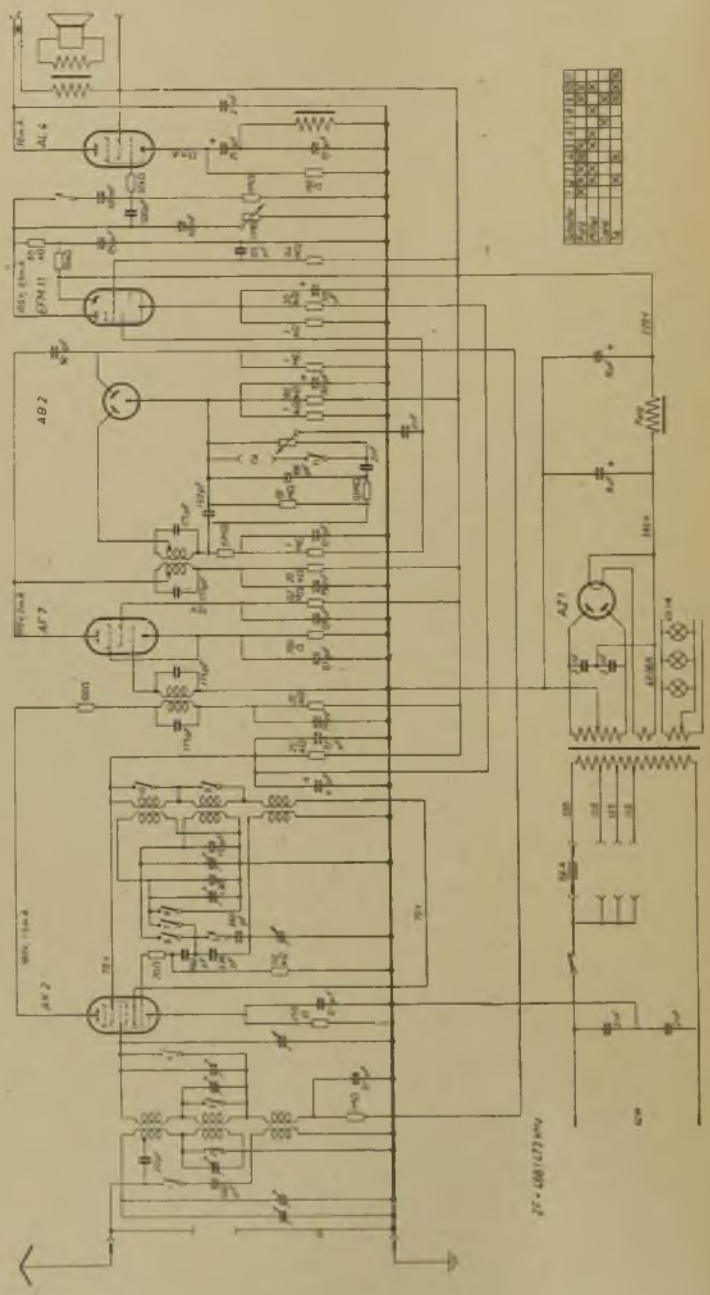

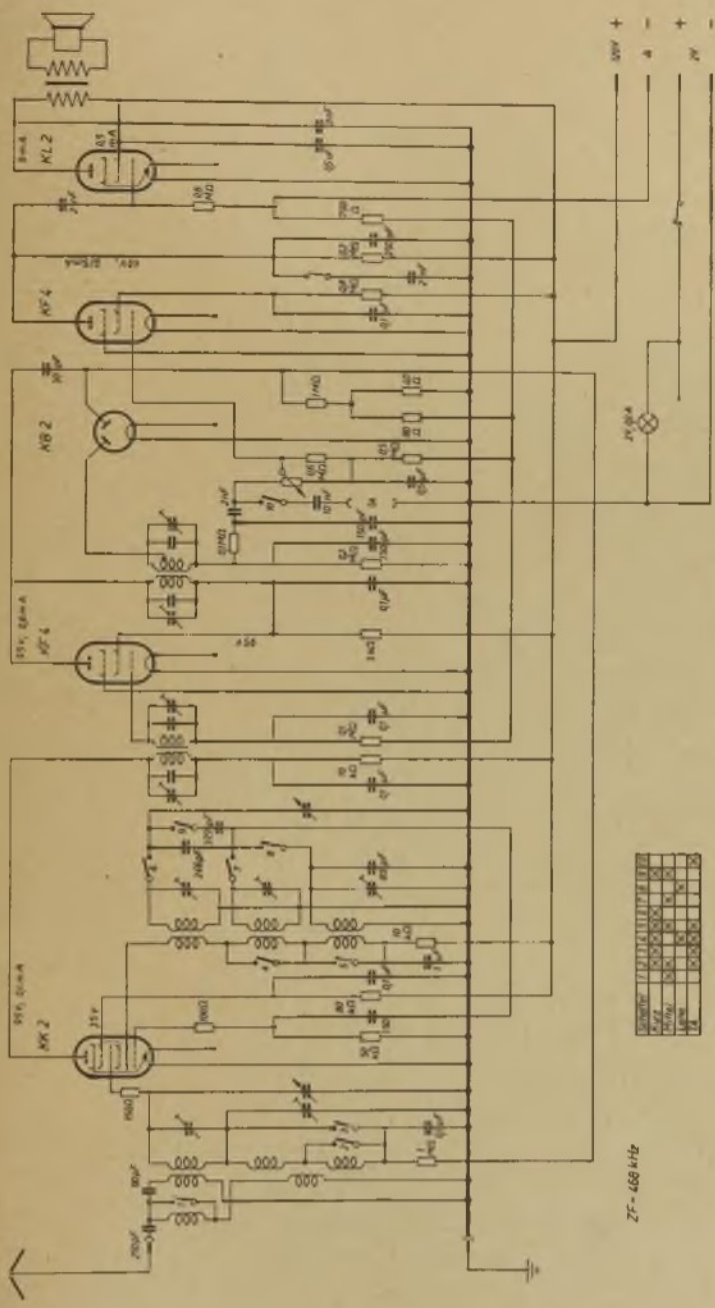
KL 2
KF 4
KB 2
KF 4
KK 2
24V 0,6mA
ZH 1 897-J2

Sachsenwerk **Olympia 390 WK**

(linke Seite des Schaltbildes)

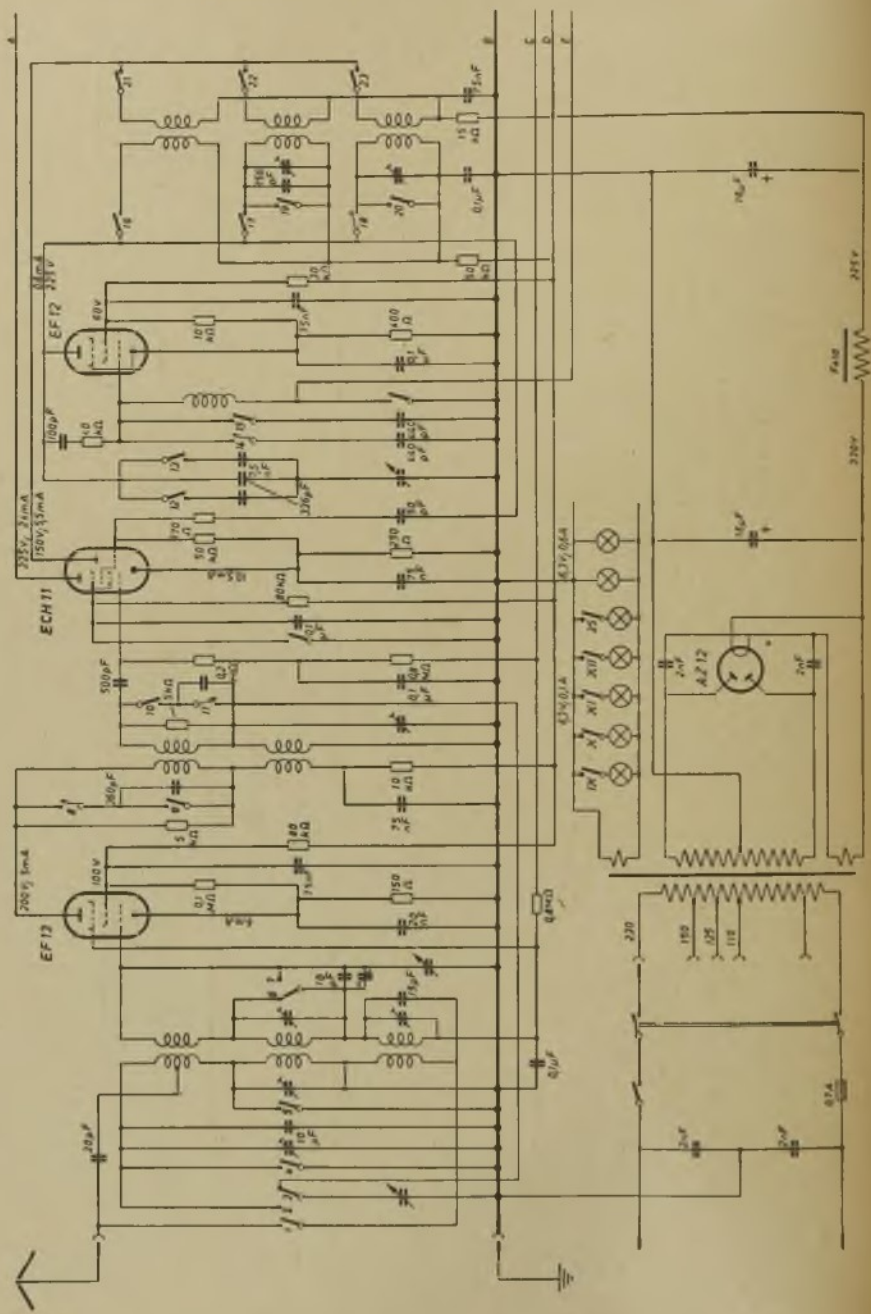

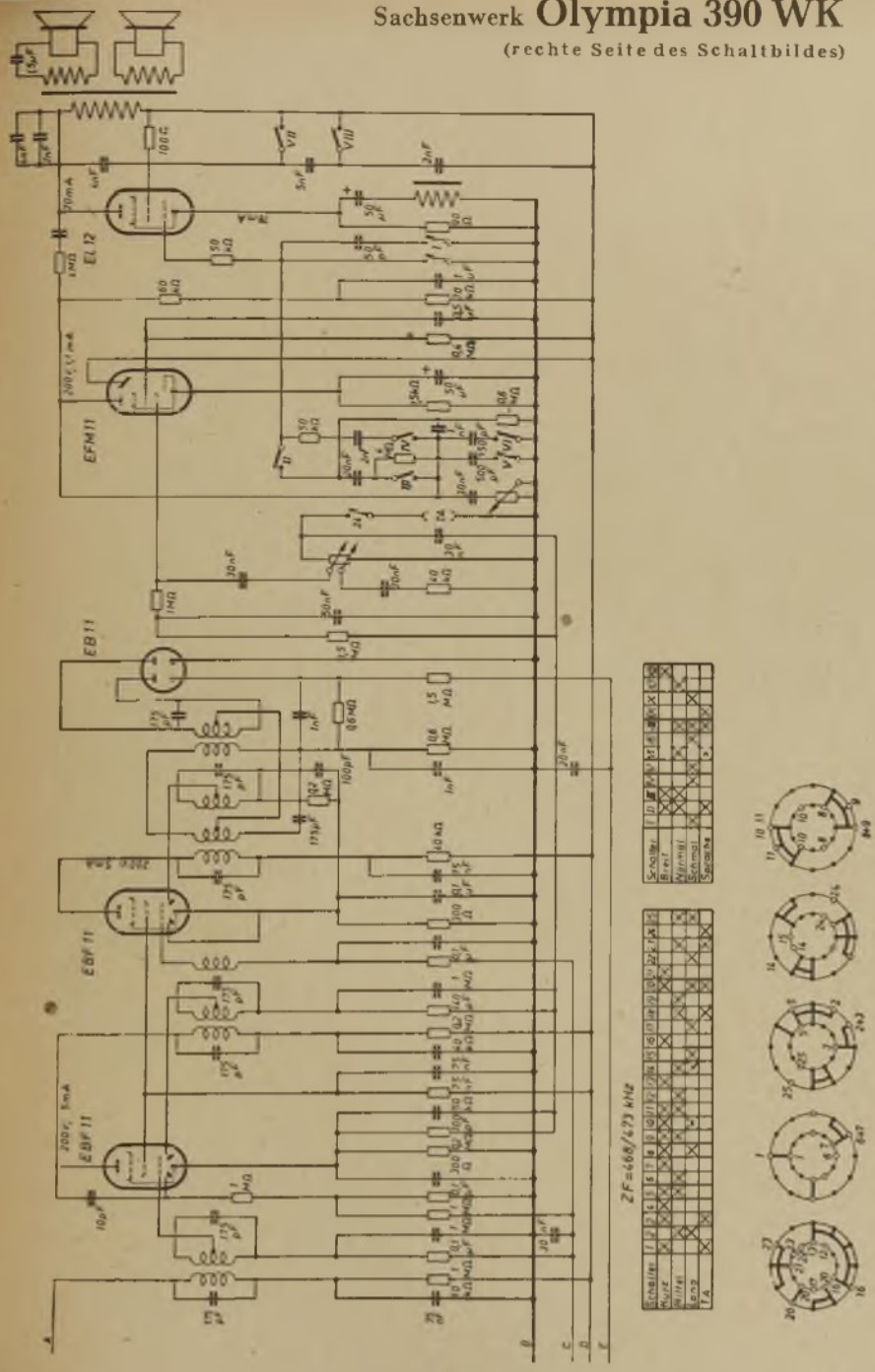
EL 12
EFM 11
EB 11
EBF 11
EBF 11
ZF=468/473 kHz

Sachsenwerk Olympia 384 W

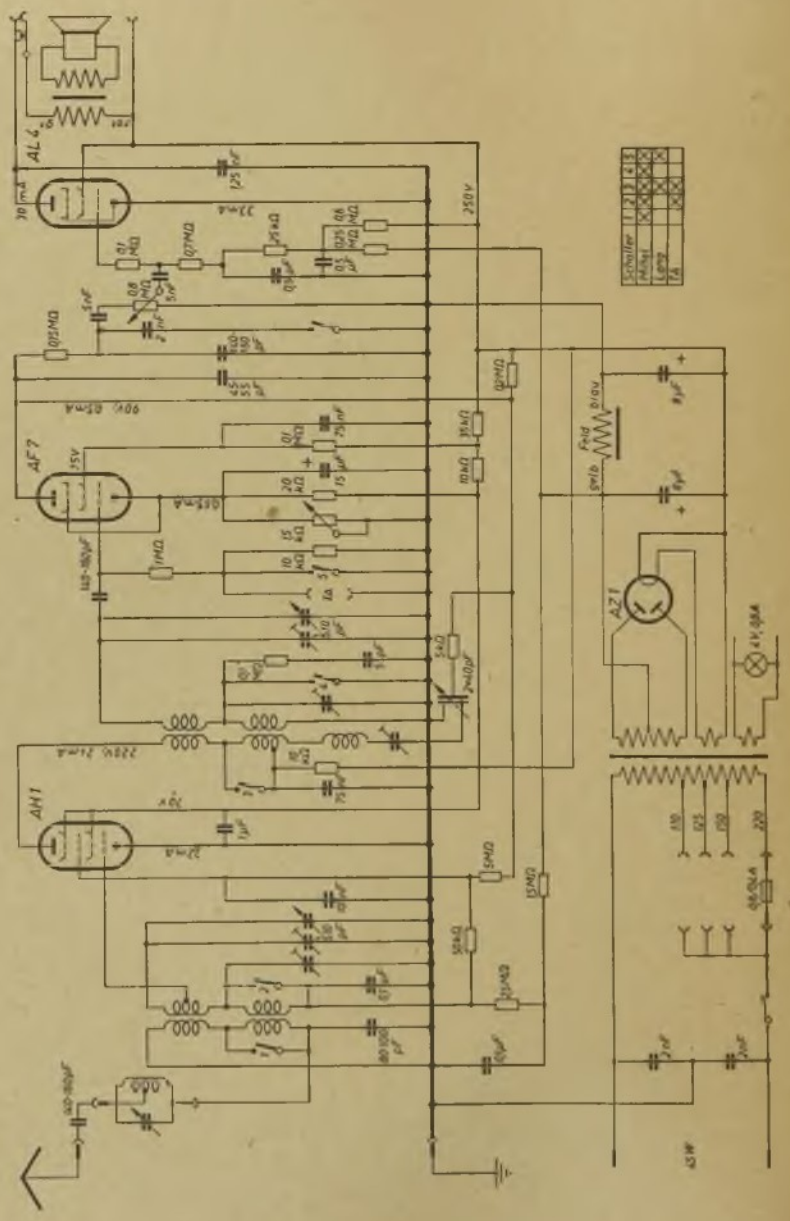

Sachsenwerk Olympia 383 W

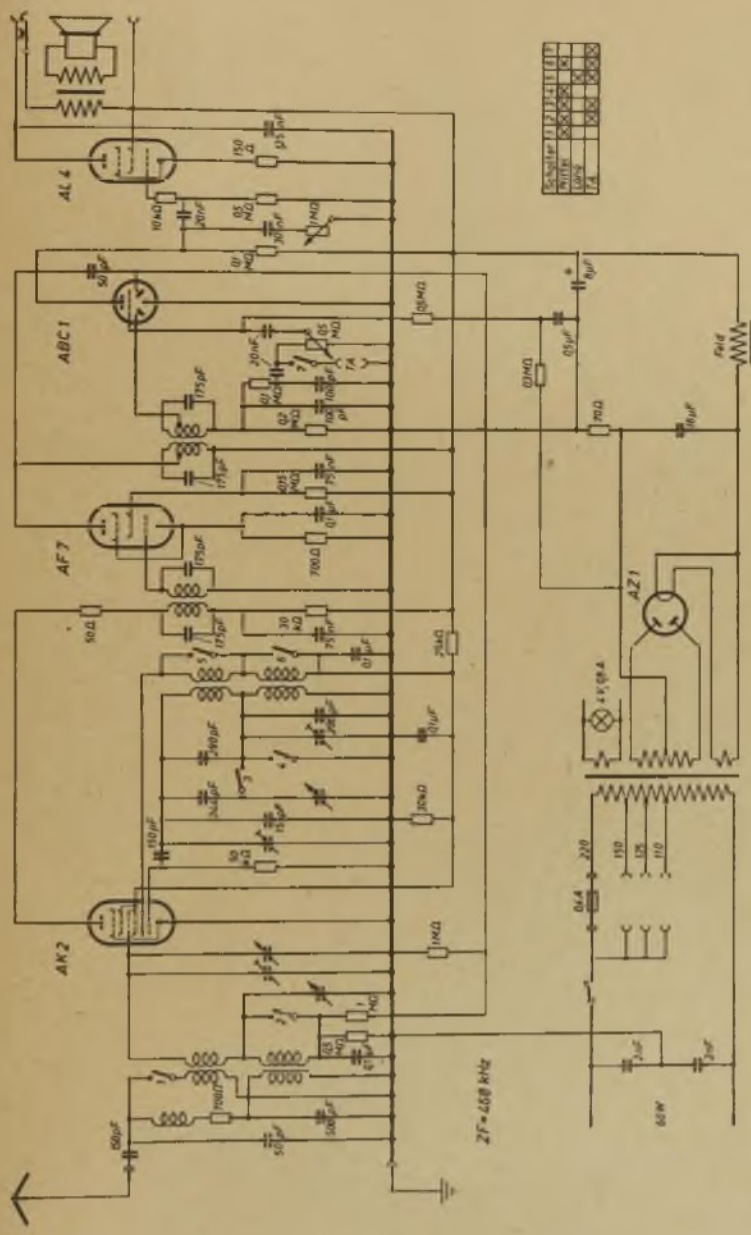

Sachsenwerk **Olympia 383 WK**

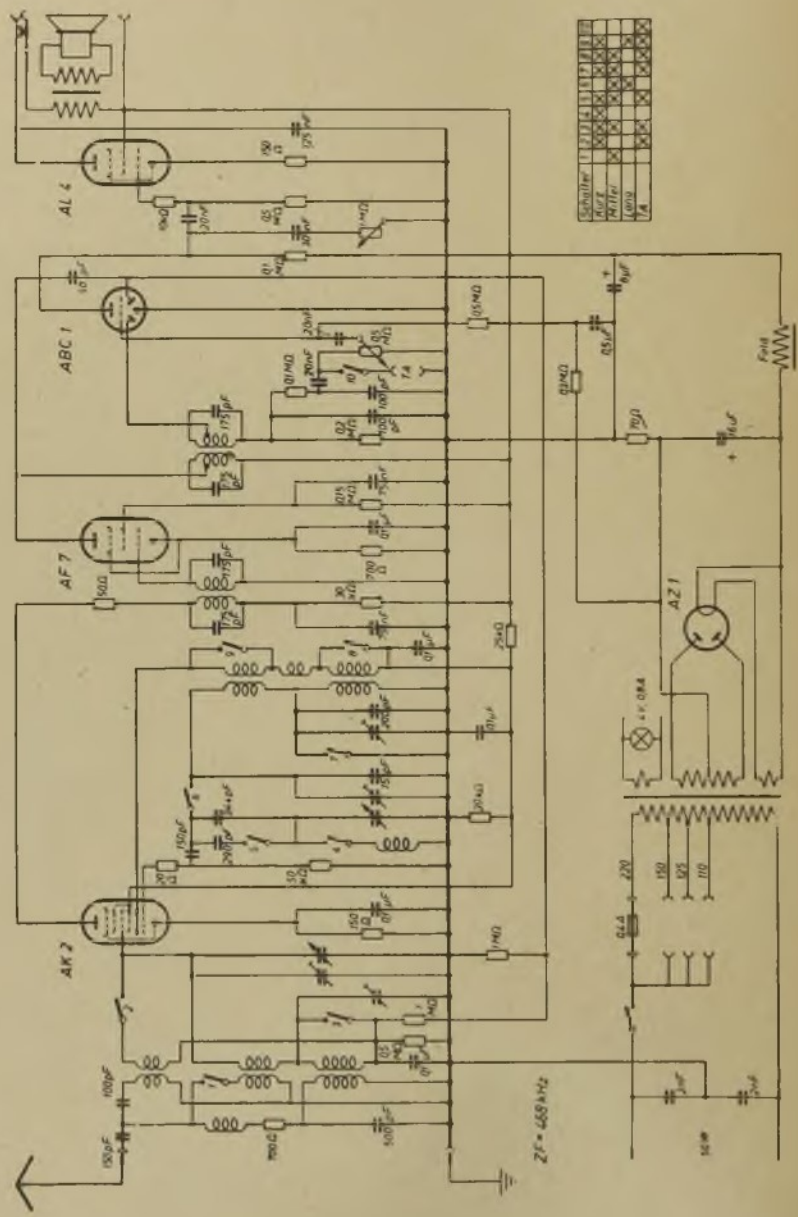

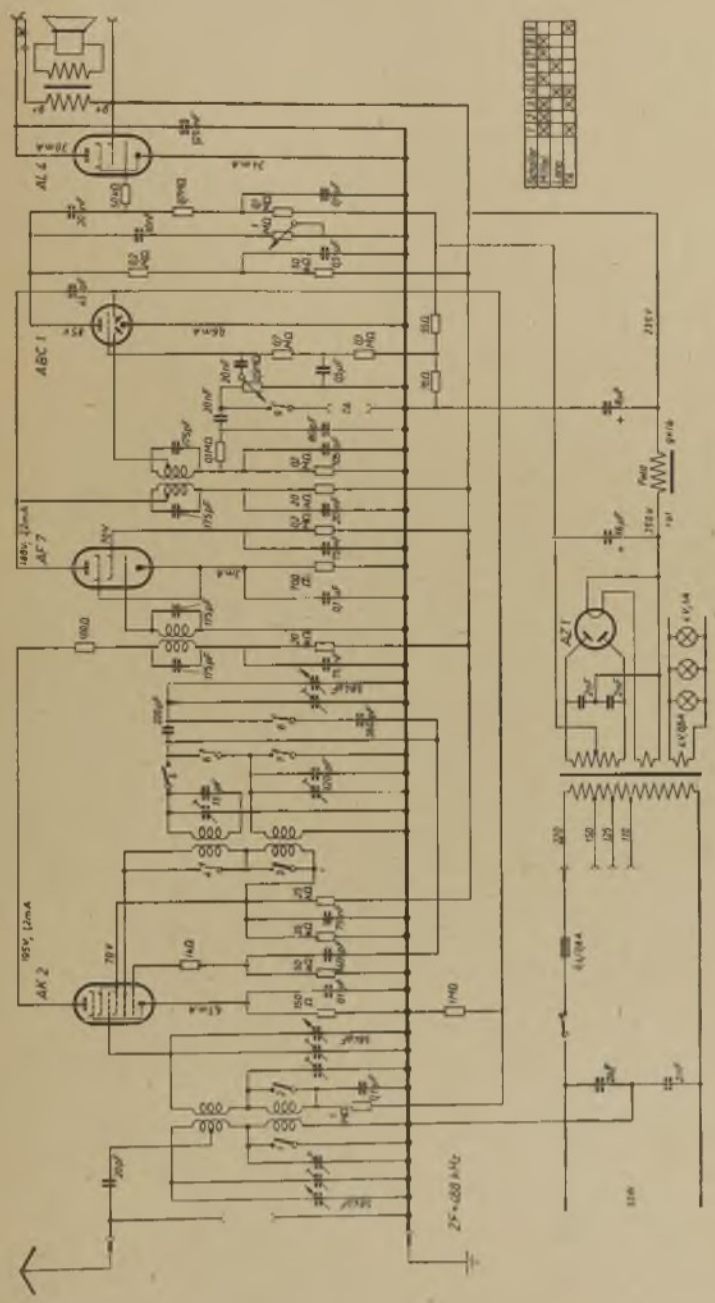
AL 4
ABC 1
AF 7
AK 2
AZ 1
4V/0,6A
ZF = 468 kHz

Sachsenwerk Olympia 382 WK

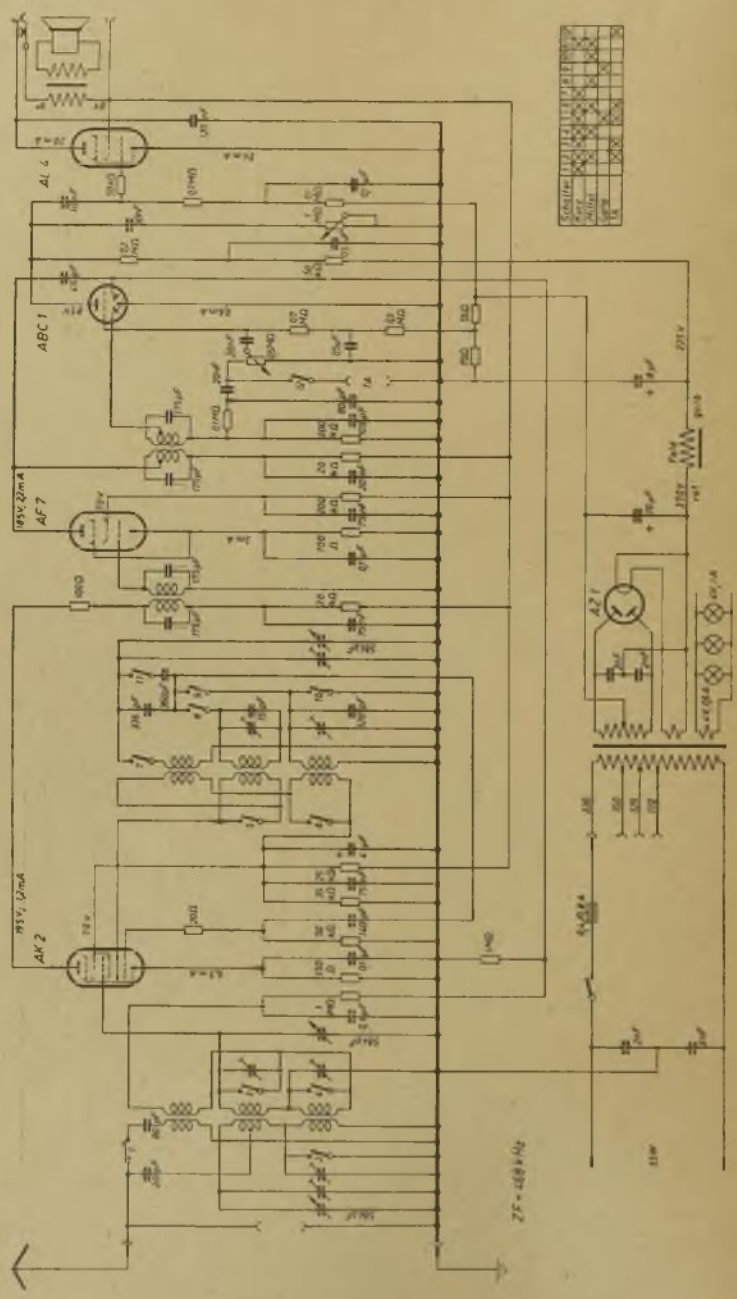

Sachsenwerk **Olympia 382 GW**

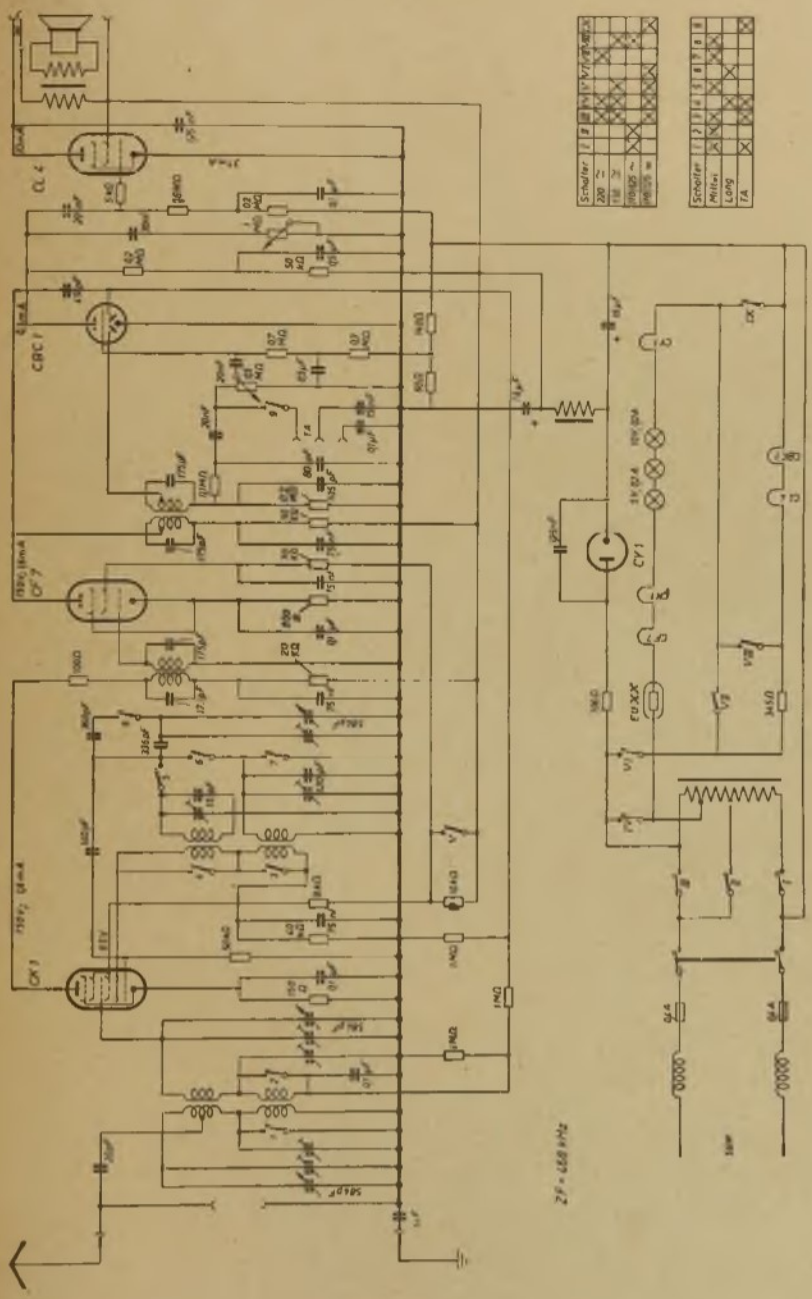

Sachsenwerk Olympia 382 GWK

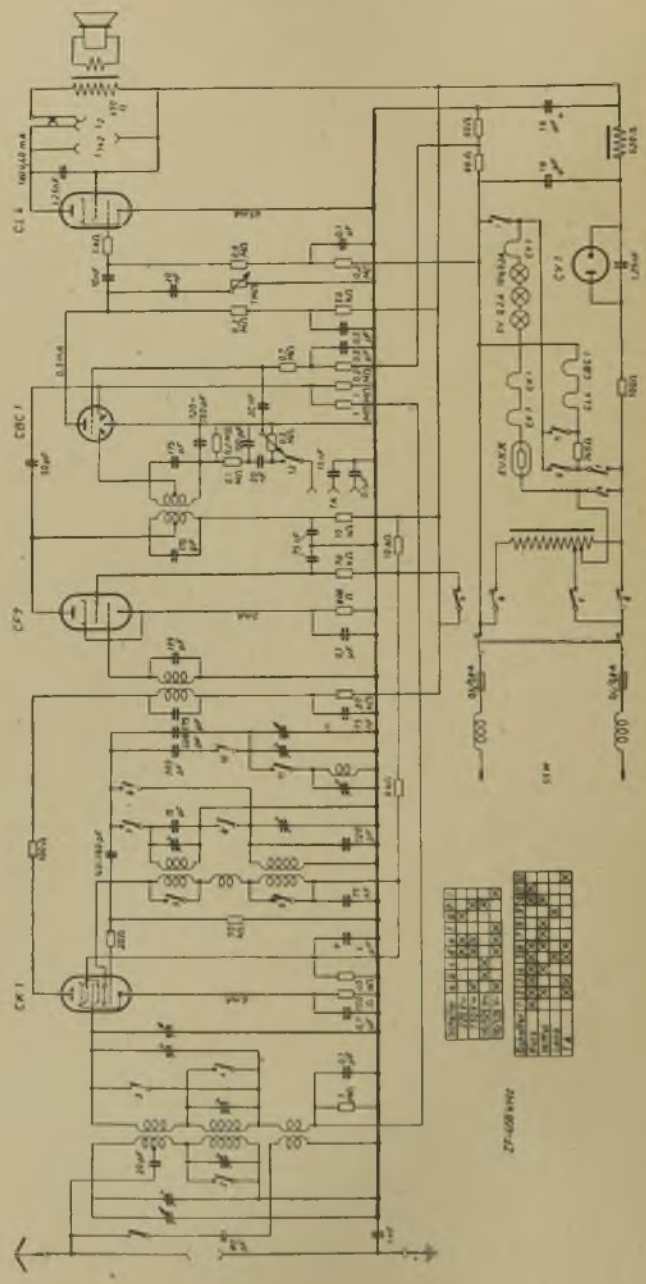

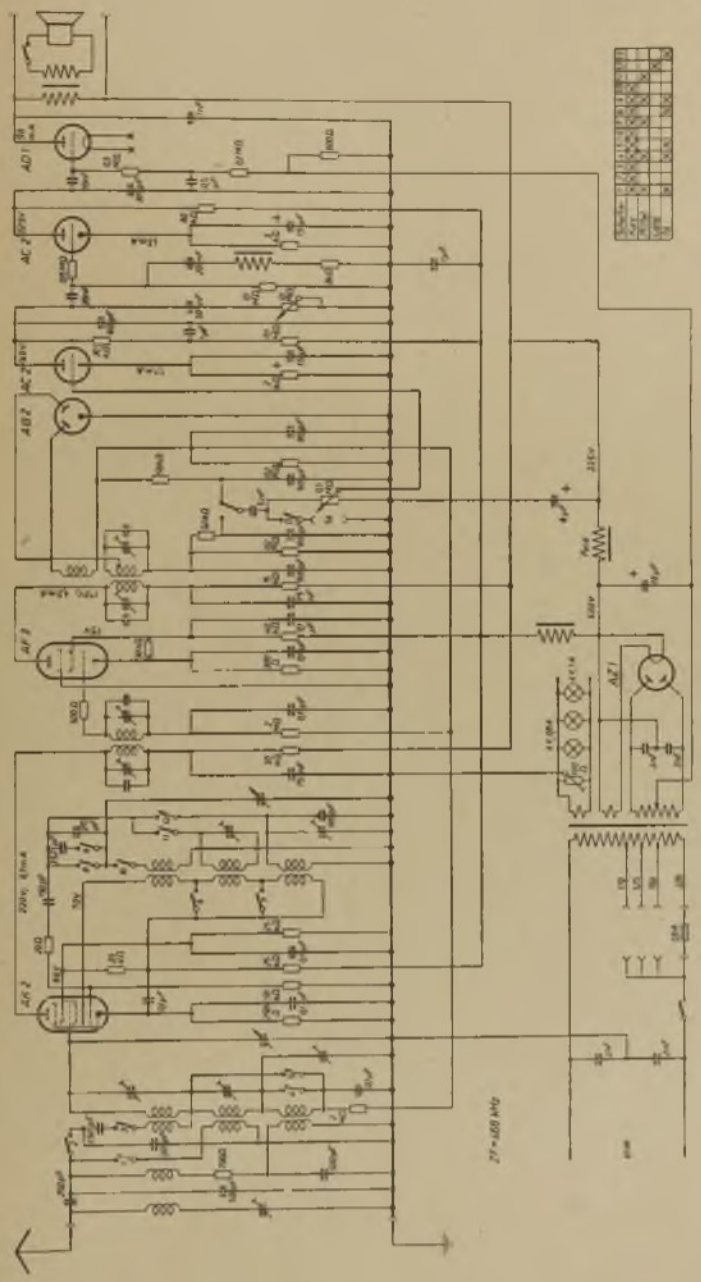

Sachsenwerk **Olympia 381 W**

(linke Seite des Schaltbildes)

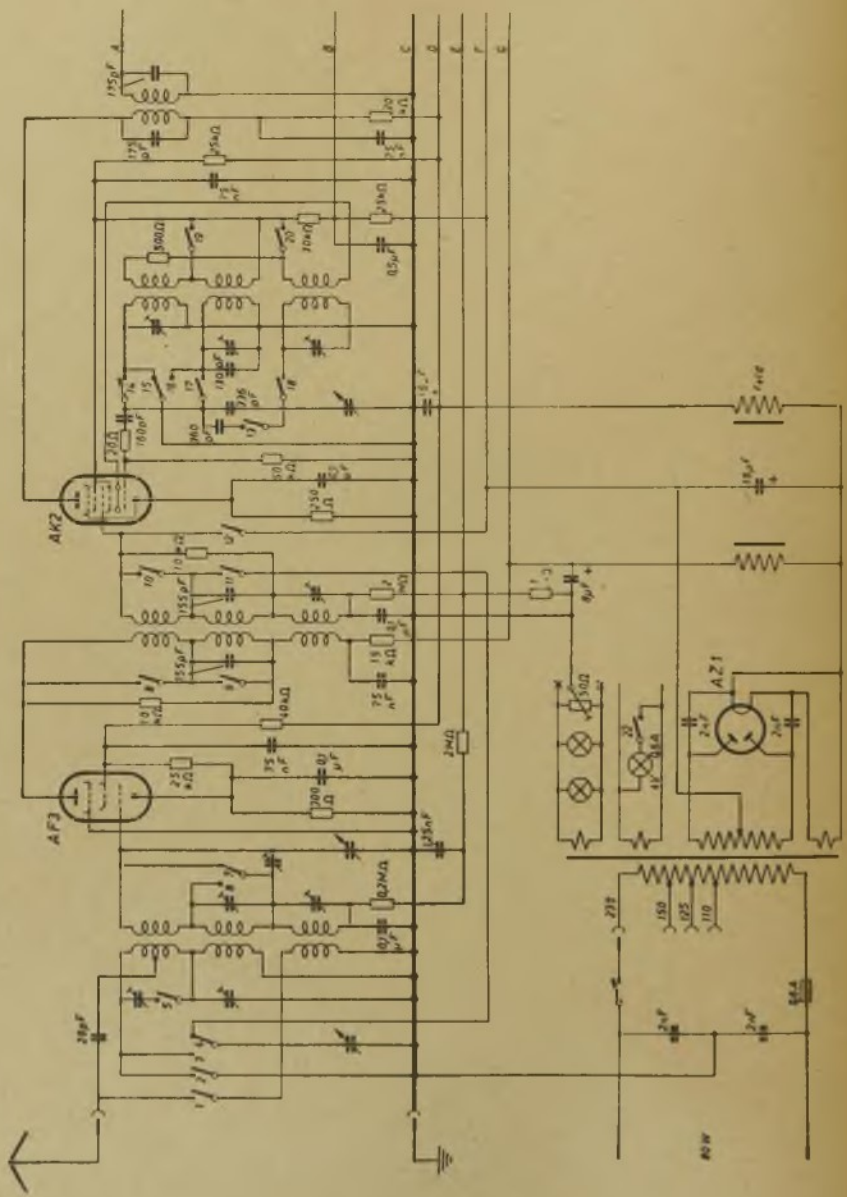

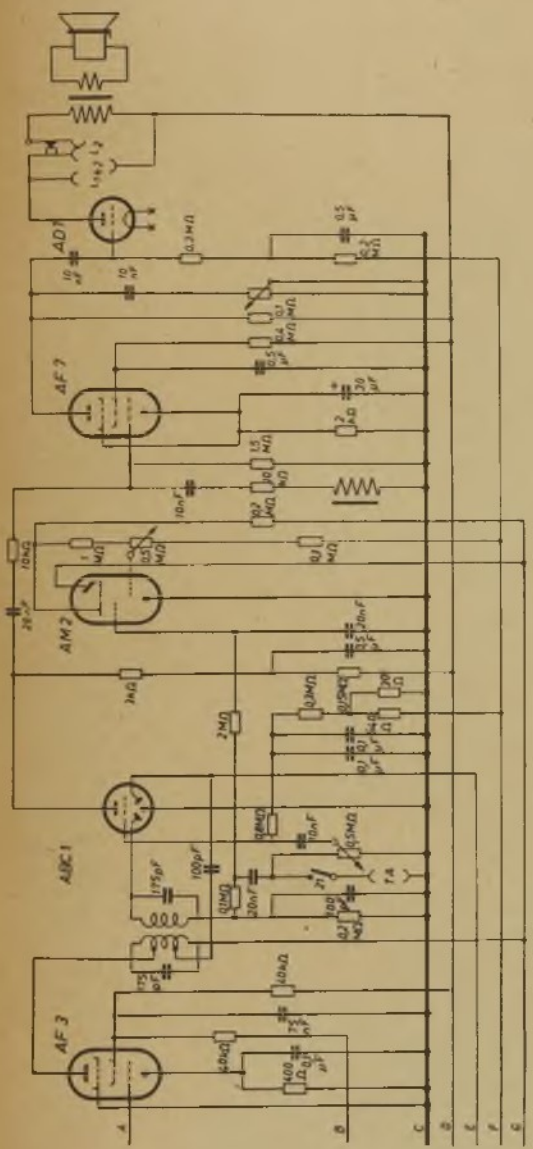

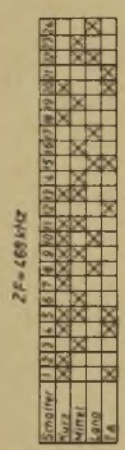

Schalterstellung: Kurzwelle

Sachsenwerk Olympia 64 WK

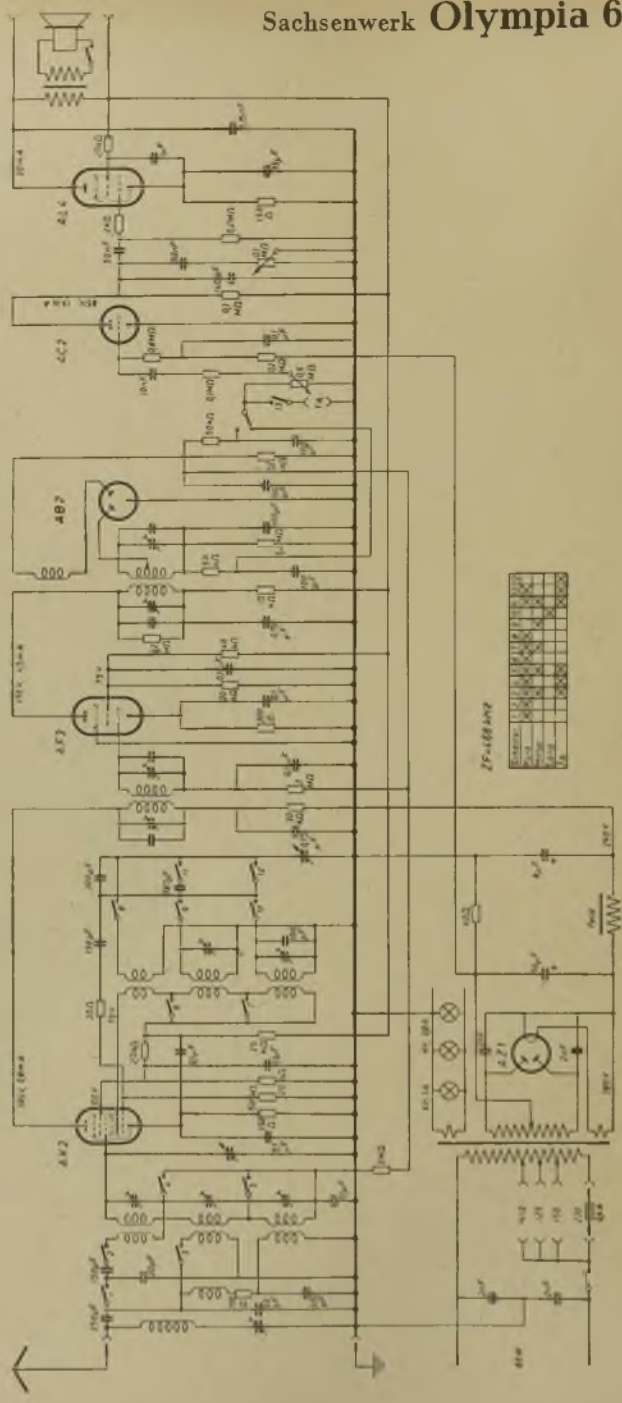

Sachsenwerk Olympia 64 GW und 385 GW

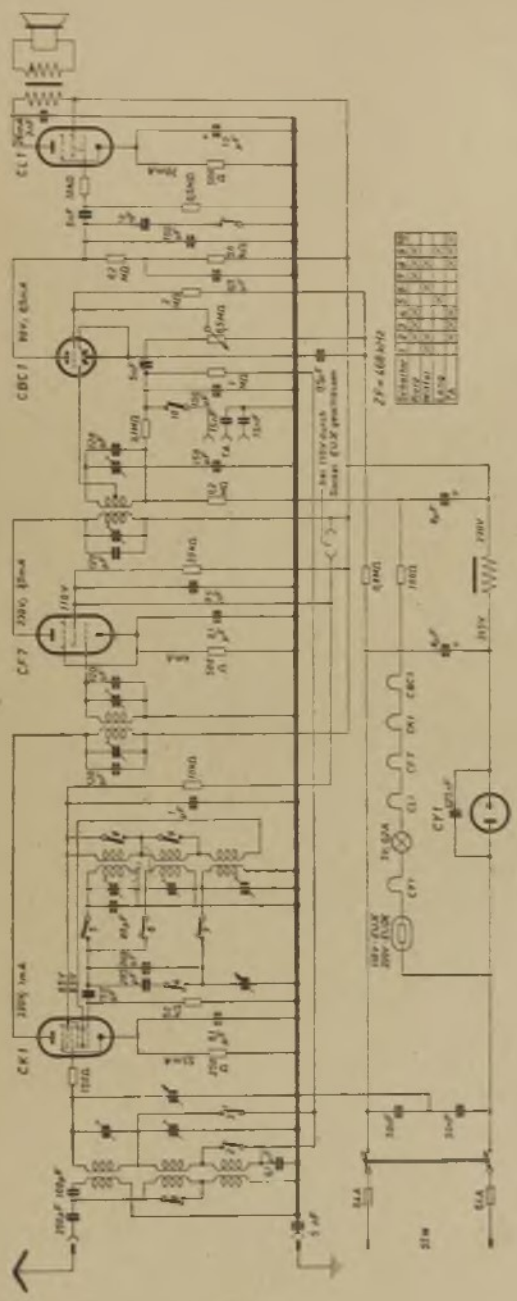

Sachsenwerk **Olympia 54 W**

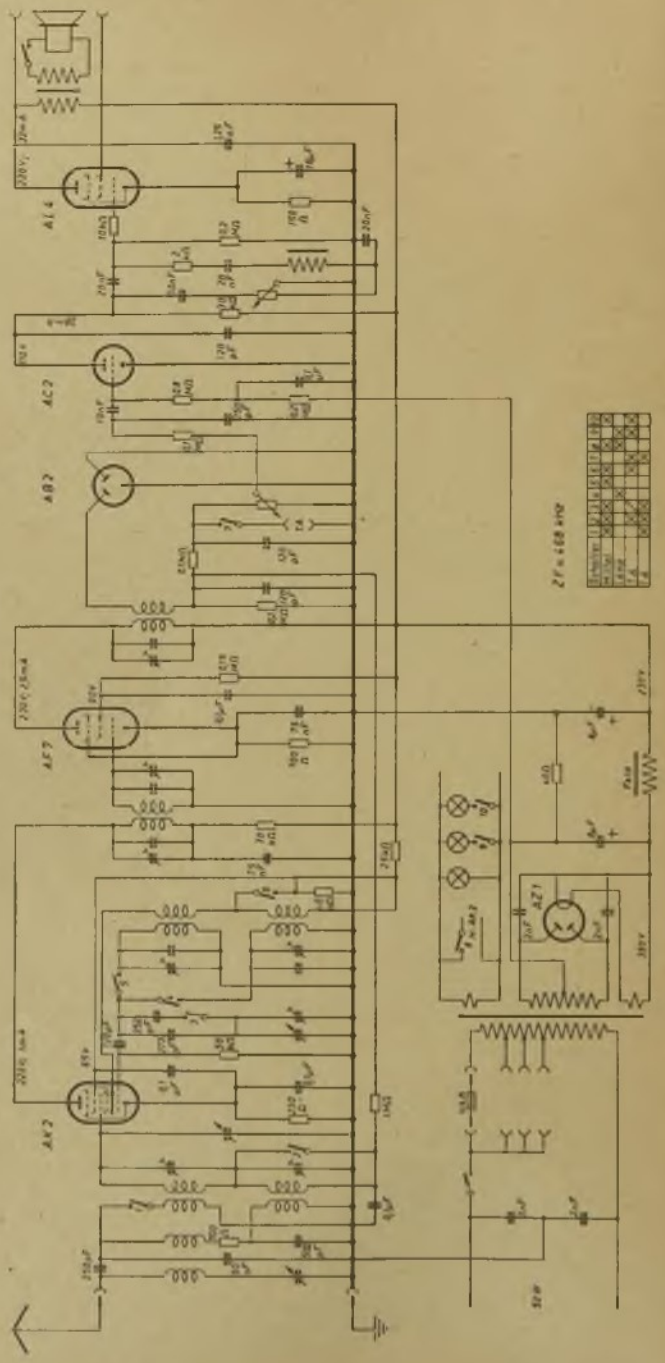

Sachsenwerk **Olympia 23 W**

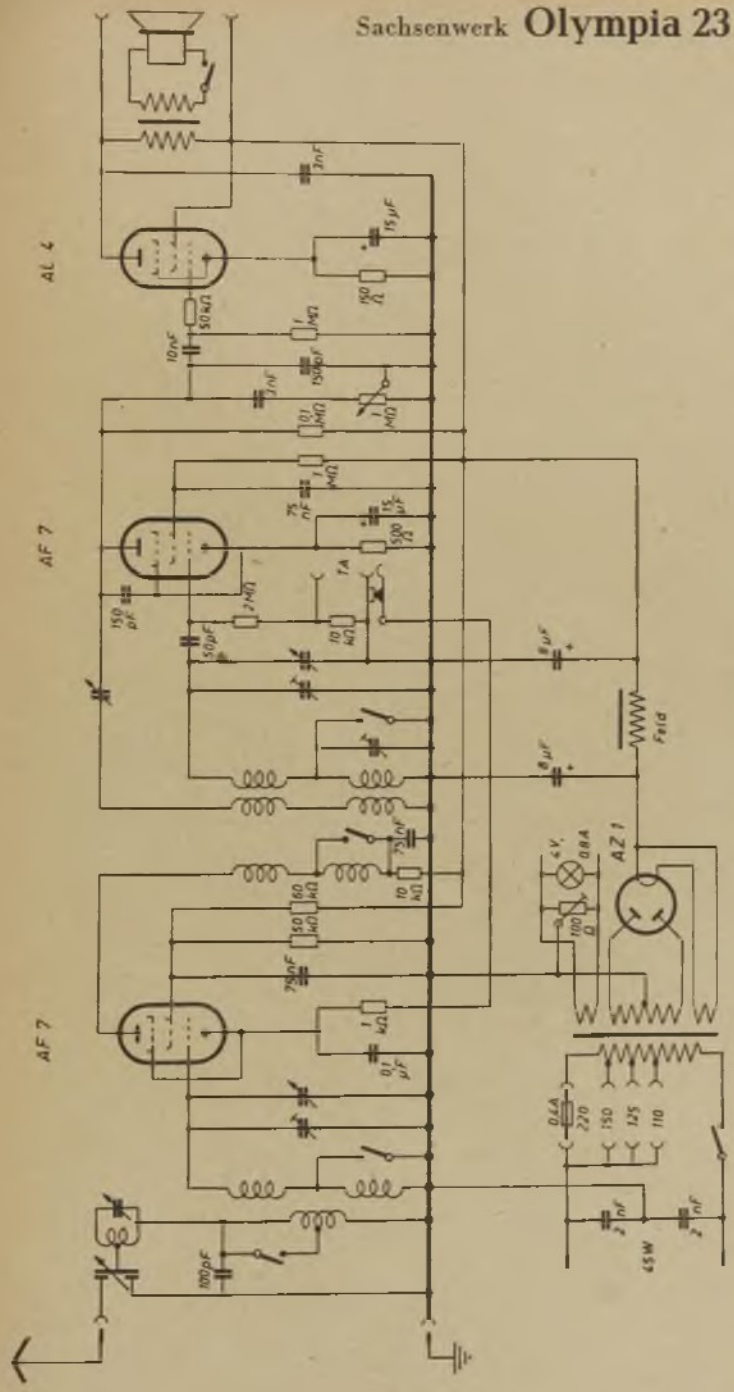

Sachsenwerk Olympia 23 GW

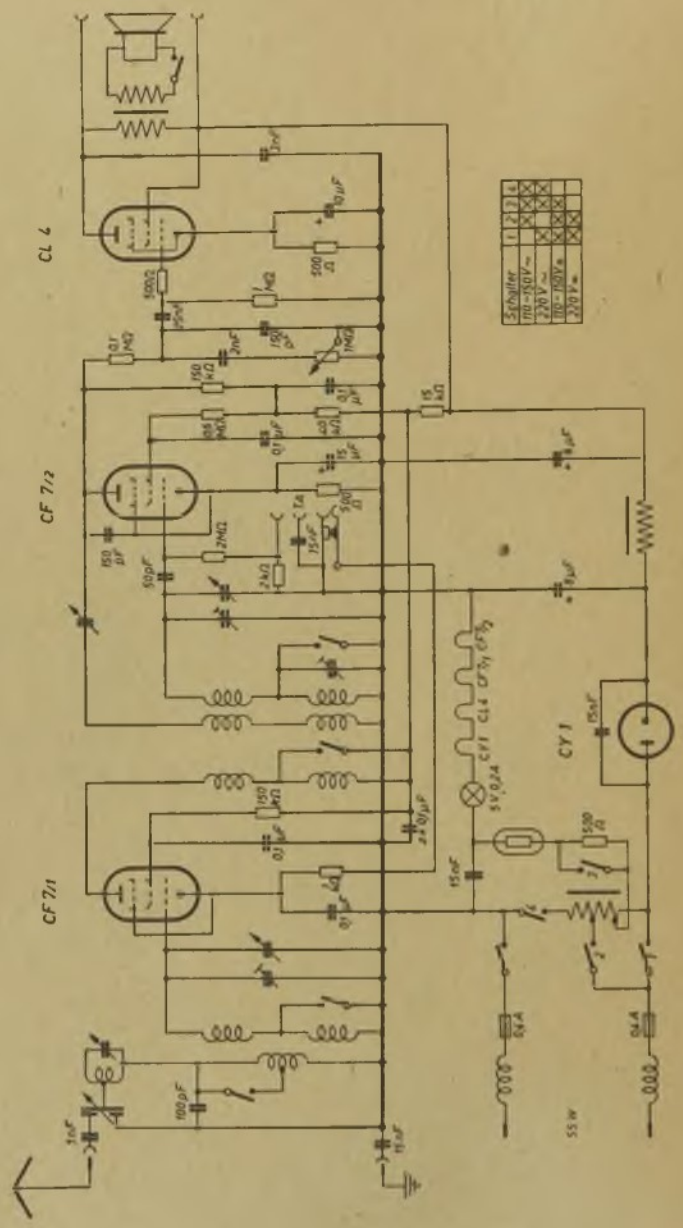

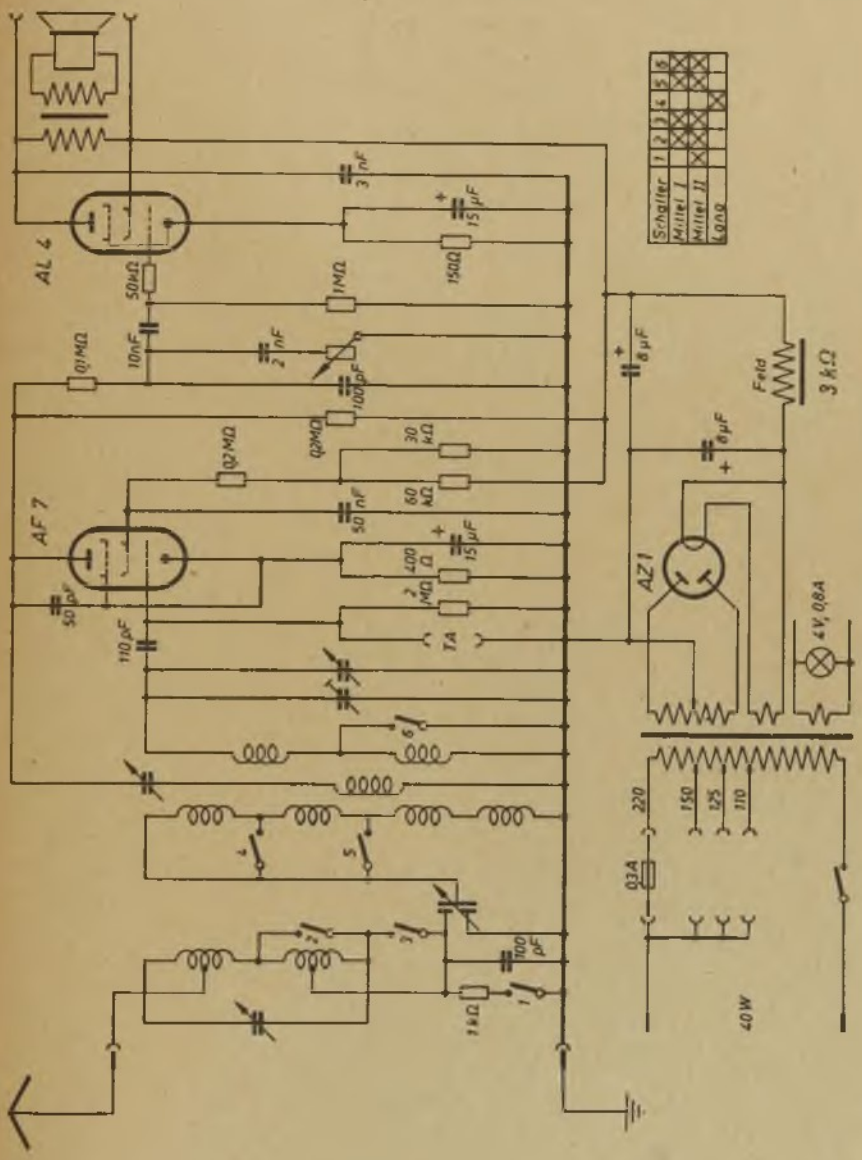
AL 4
AF 7
AZ 1
Schalter
Mittel I
Mittel II
Lang
Feld
3 kΩ
4 V, 0,8A
220
150
125
110
0,3A
40 W
TA

Sachsenwerk **Olympia 6**

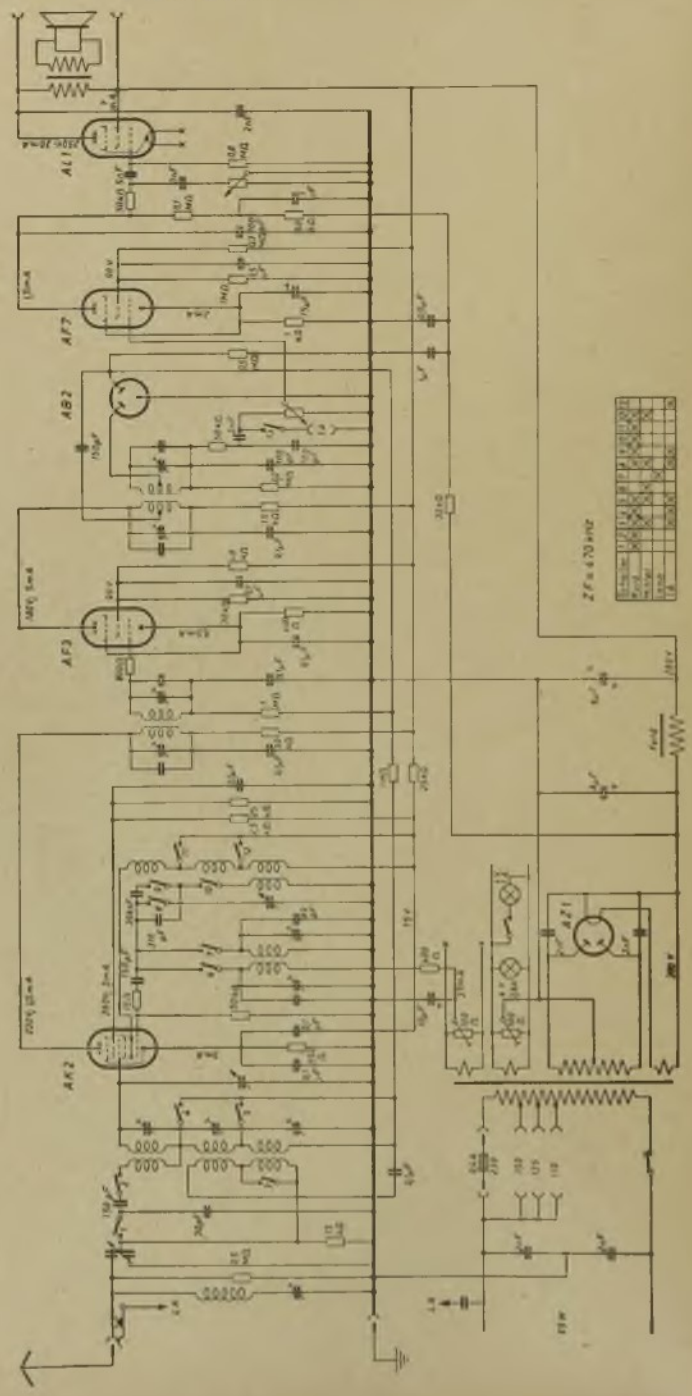

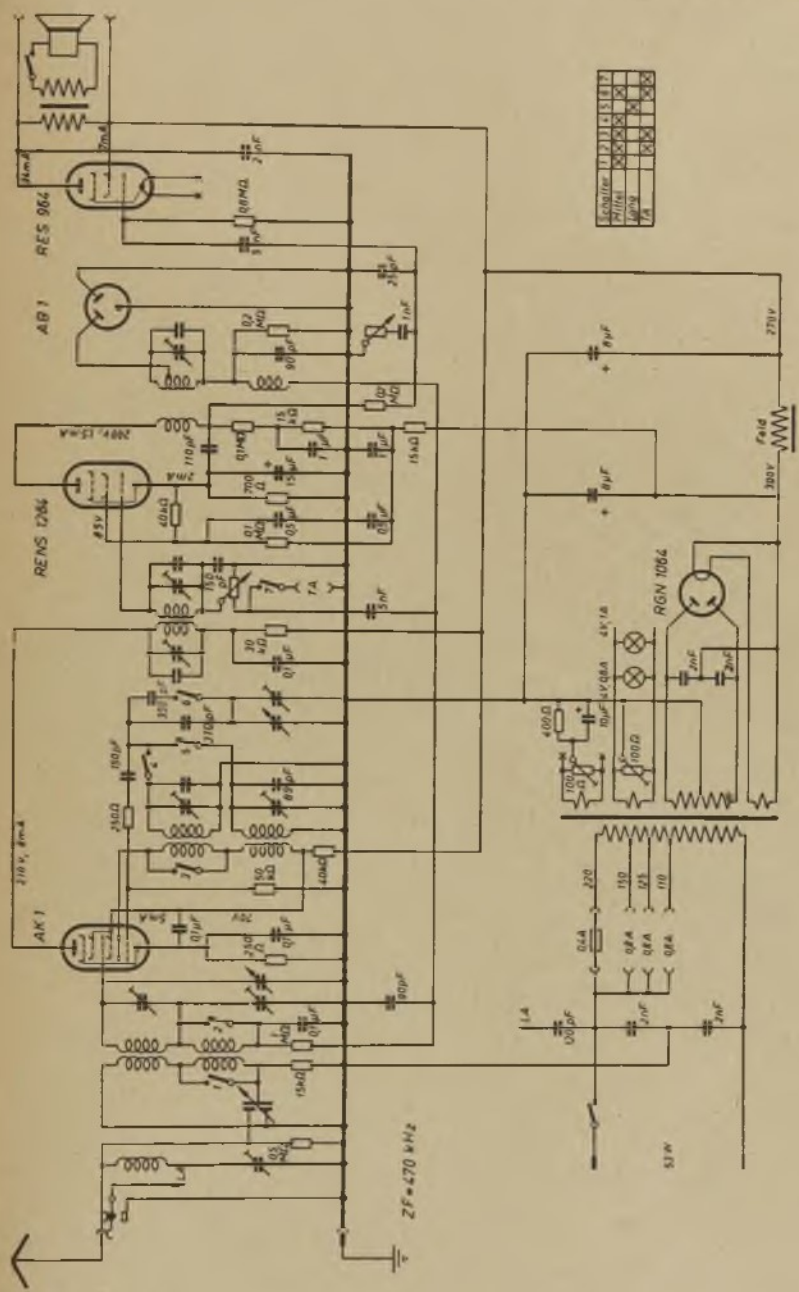
RES 964
AB 1
REN 1284
AK 1
RGN 1064
ZF=470 kHz
Schalter
Filter
Lampe
Fe/d

Sachsenwerk **Olympia 2 Triumph W**

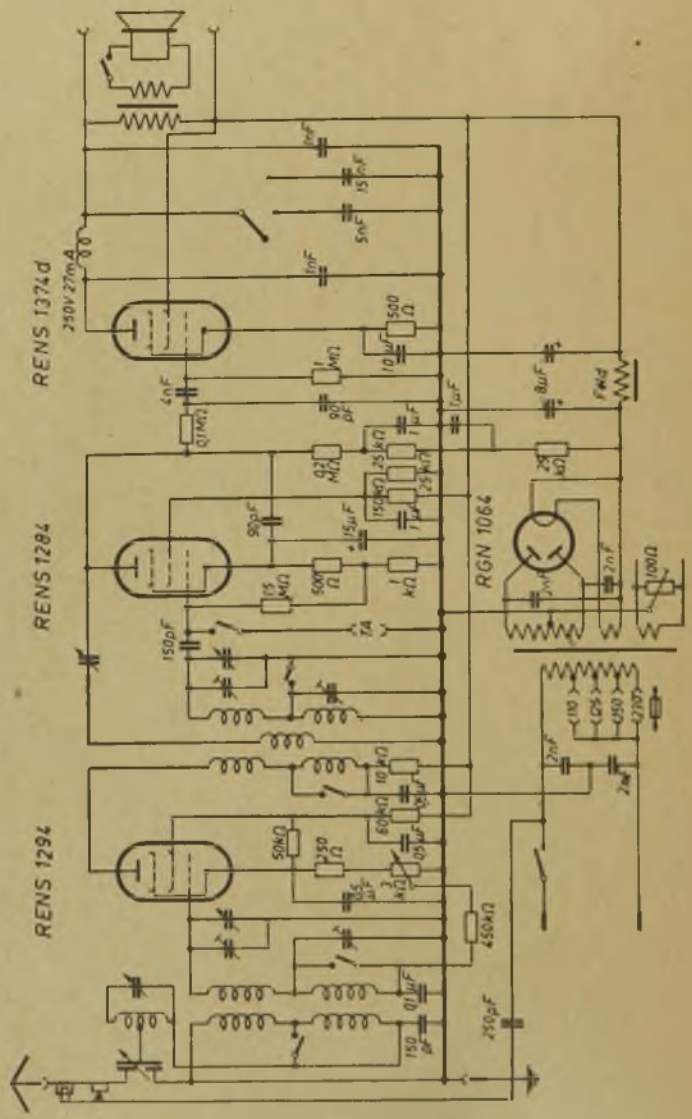

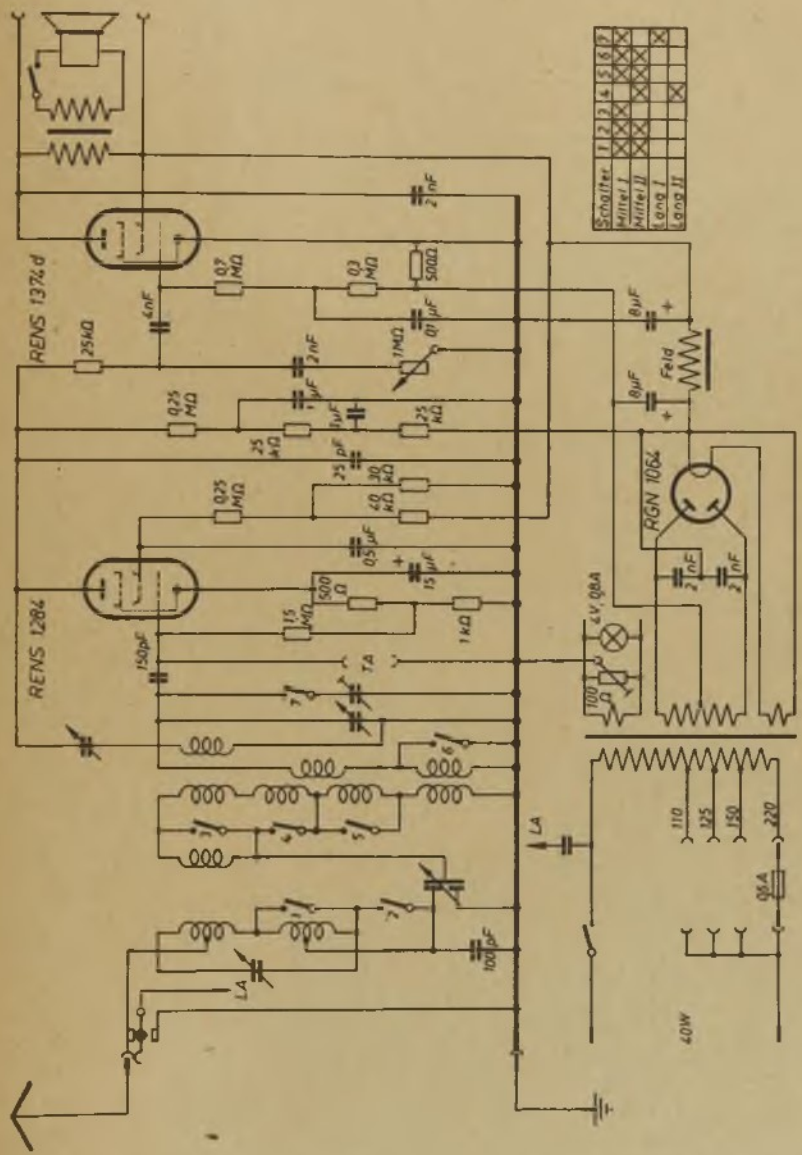
RENS 1374 d
RENS 1284
RGN 1064
Schalter
Mittel I
Mittel II
Lang I
Lang II
Feld
4 V, 0,6 A
110
125
150
220
0,6 A
40 W
LA

Sachsenwerk Olympia W und Record W

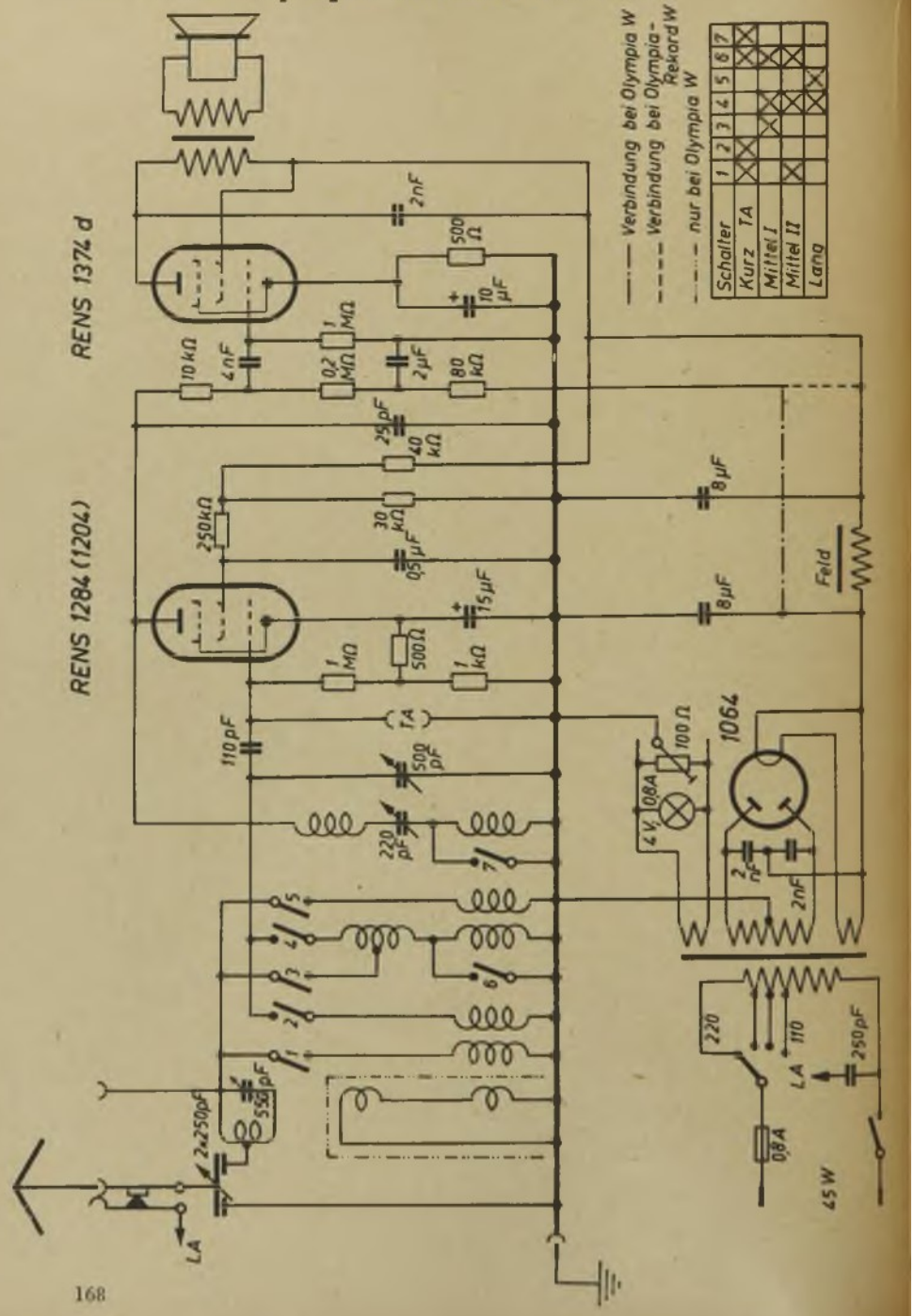

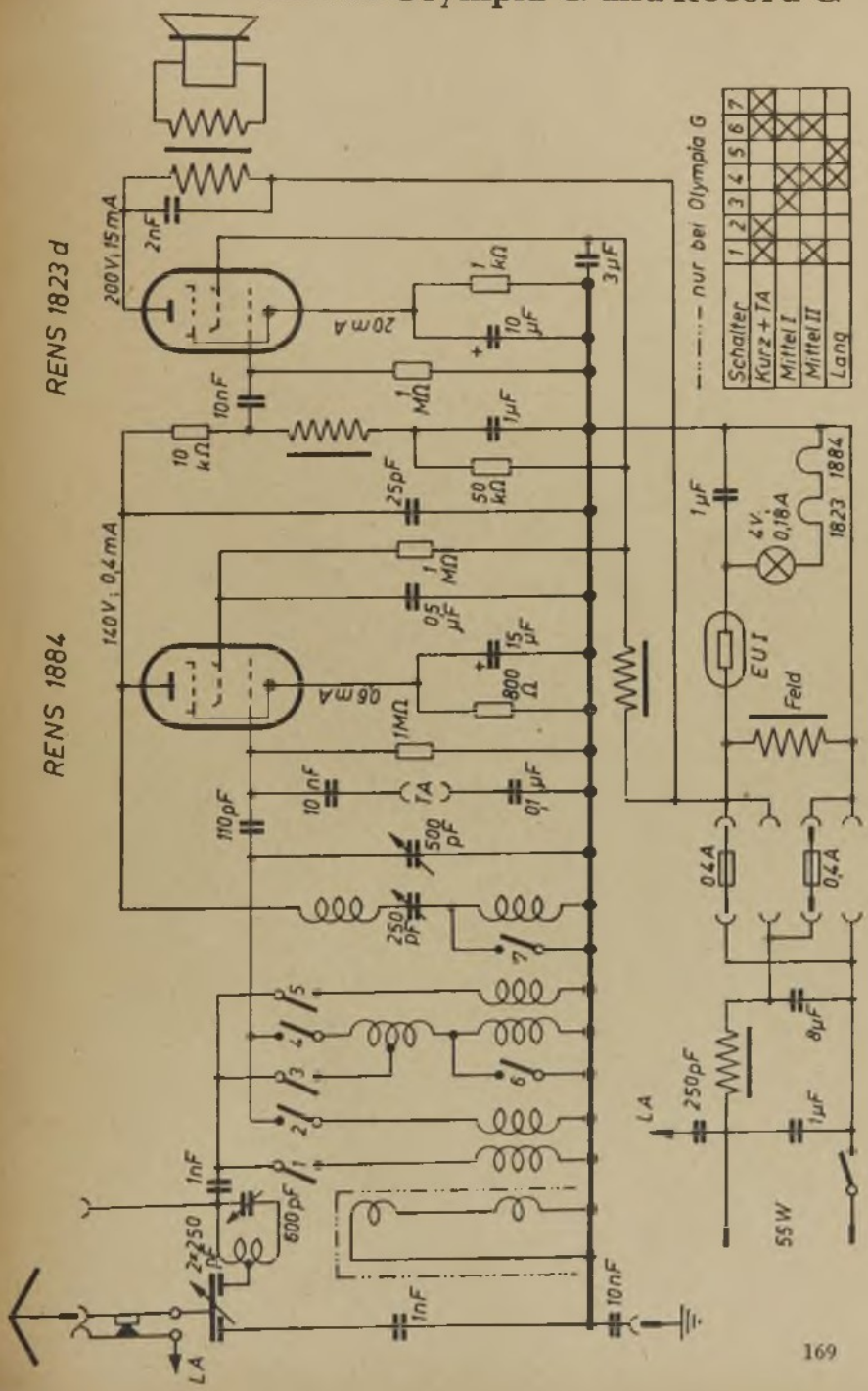

Schalter	1	2	3	4	5	6	7
Kurz + TA	X					X	X
Mittel I				X	X	X	
Mittel II				X	X		
Lang				X	X		

Sachsenwerk Olympia Reflex W

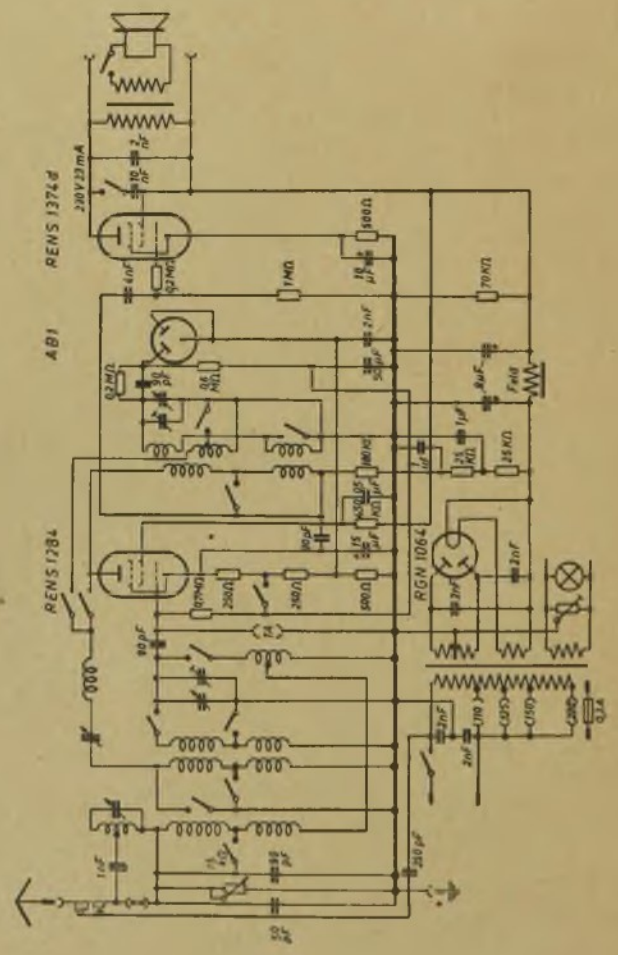

Sachsenwerk Olympia Reflex G

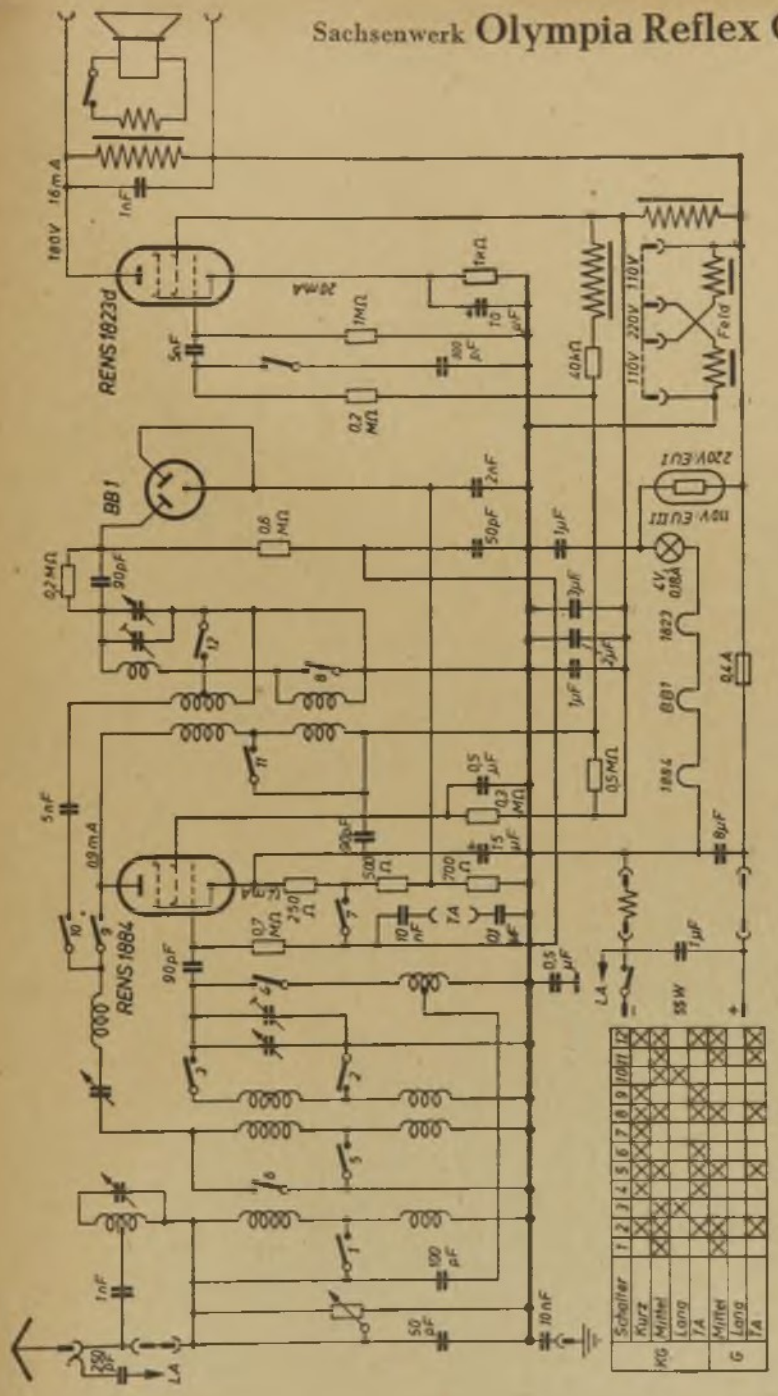

Sachsenwerk Olympia Reflex Super W

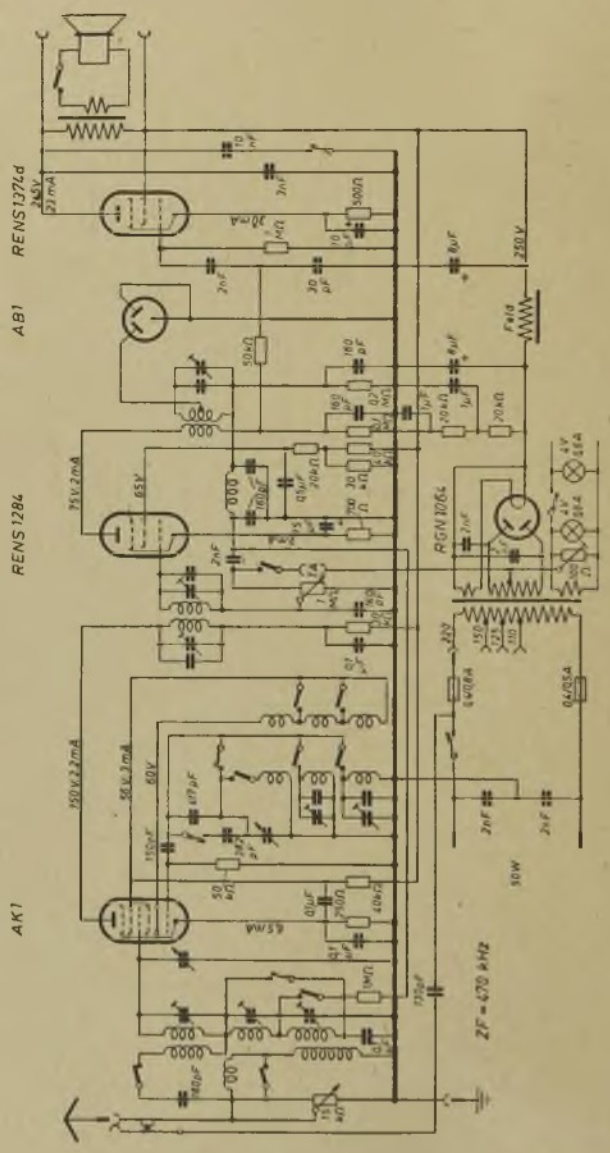

Sachsenwerk Olympia Reflex Super G

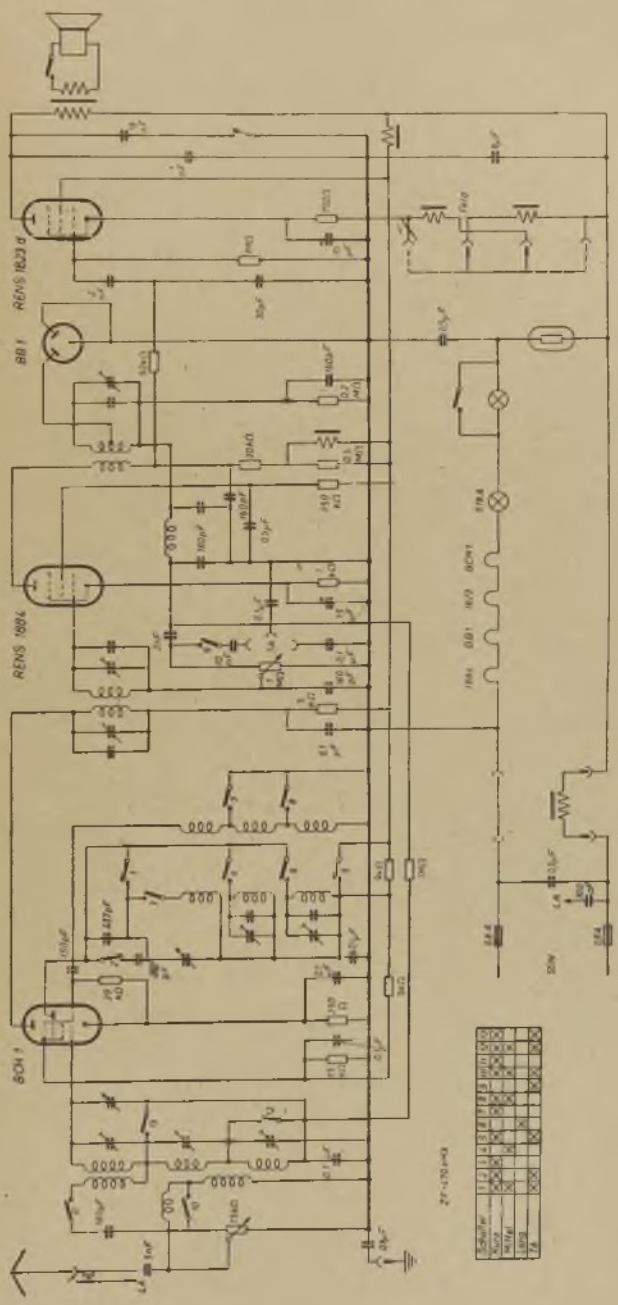

Sachsenwerk Olympia Super W

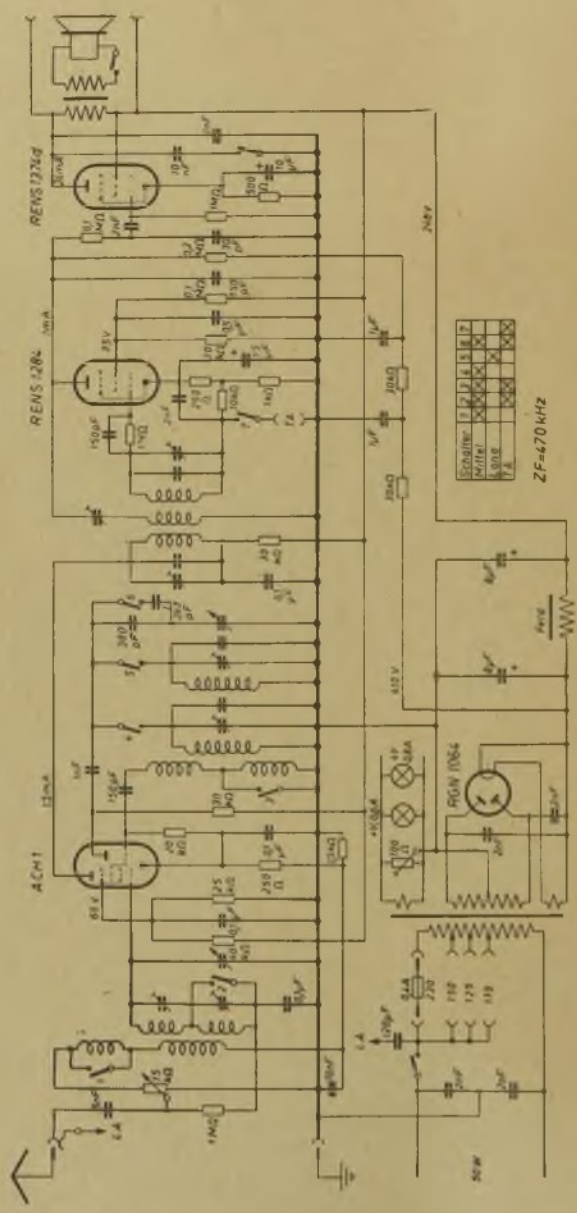

Sachsenwerk Olympia Super W/AK 1

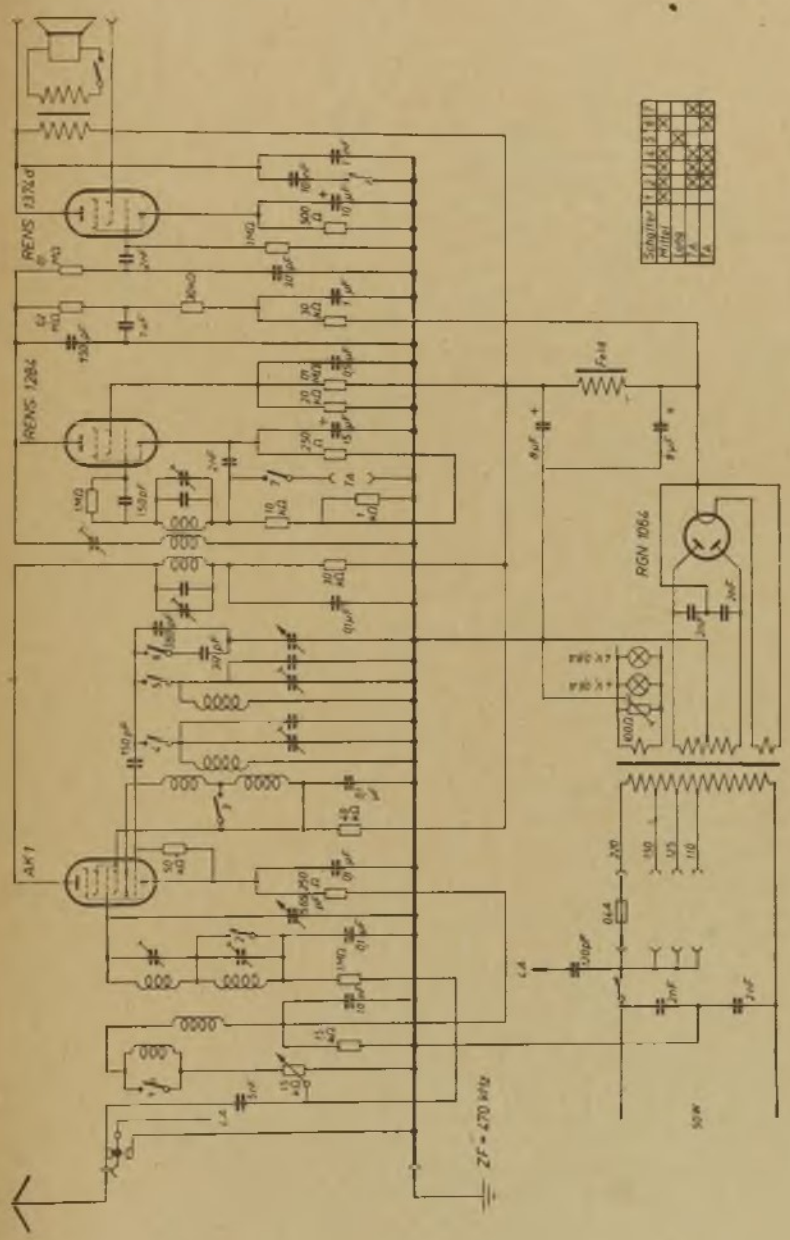

Sachsenwerk **Eswe 346/346 L**

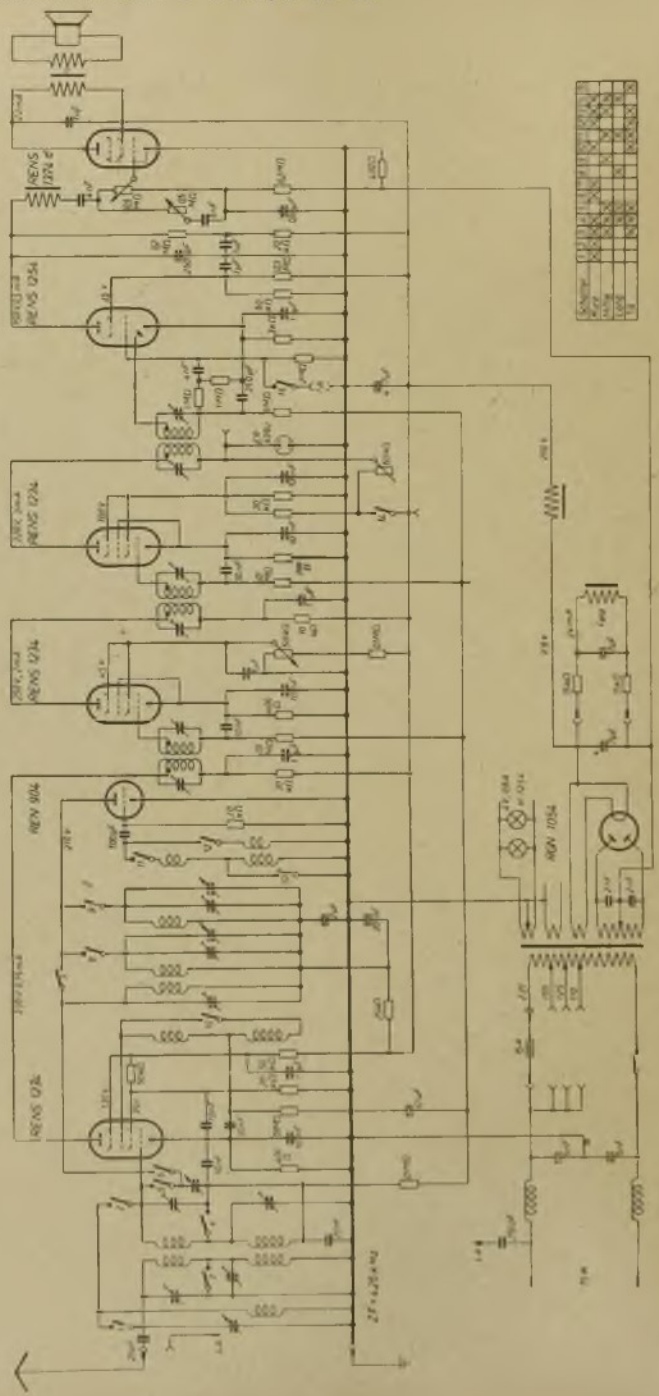

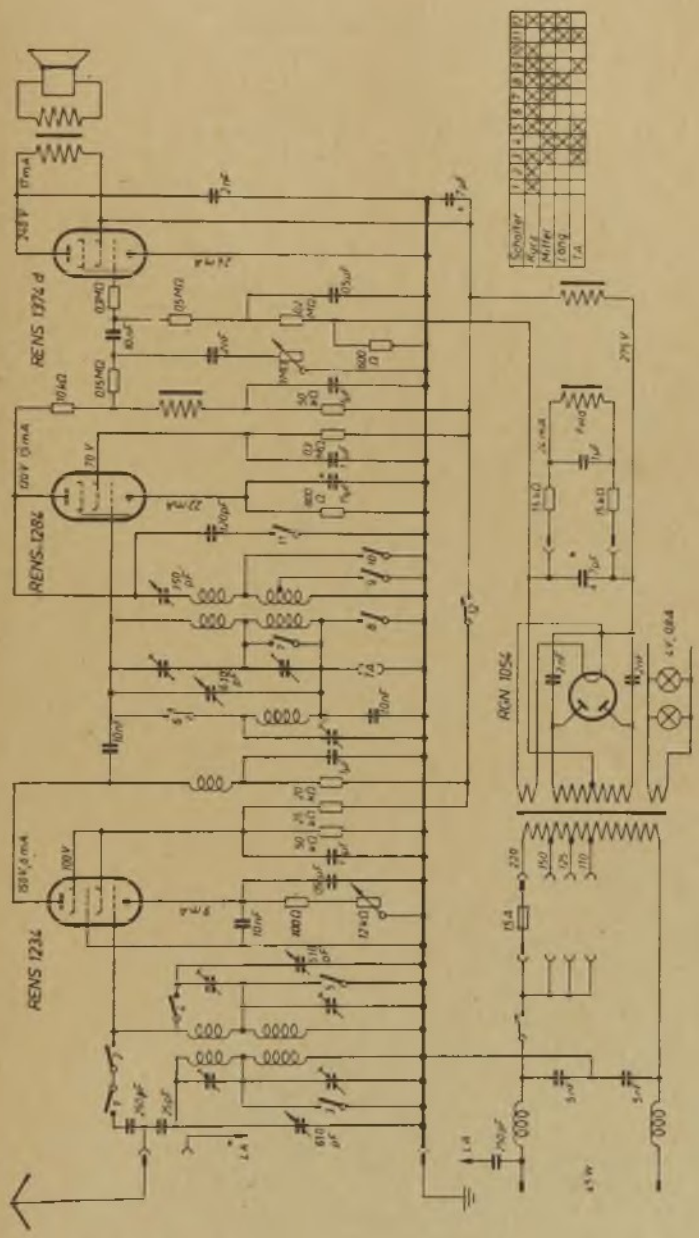
RENS 1274 d
RENS-1284
RENS 1234
AGN 1054
Schalter
Kurz
Mittel
Lang
TA

Sachsenwerk

Eswe 343 G/GL

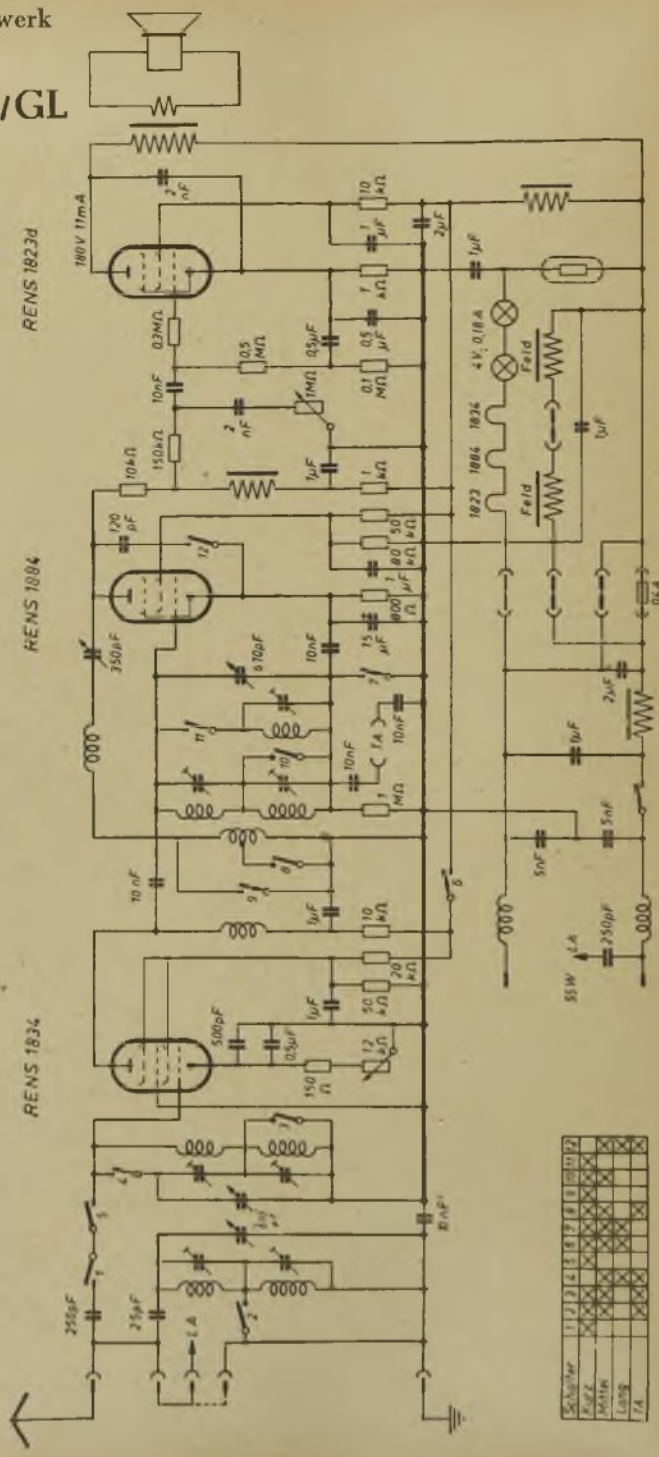

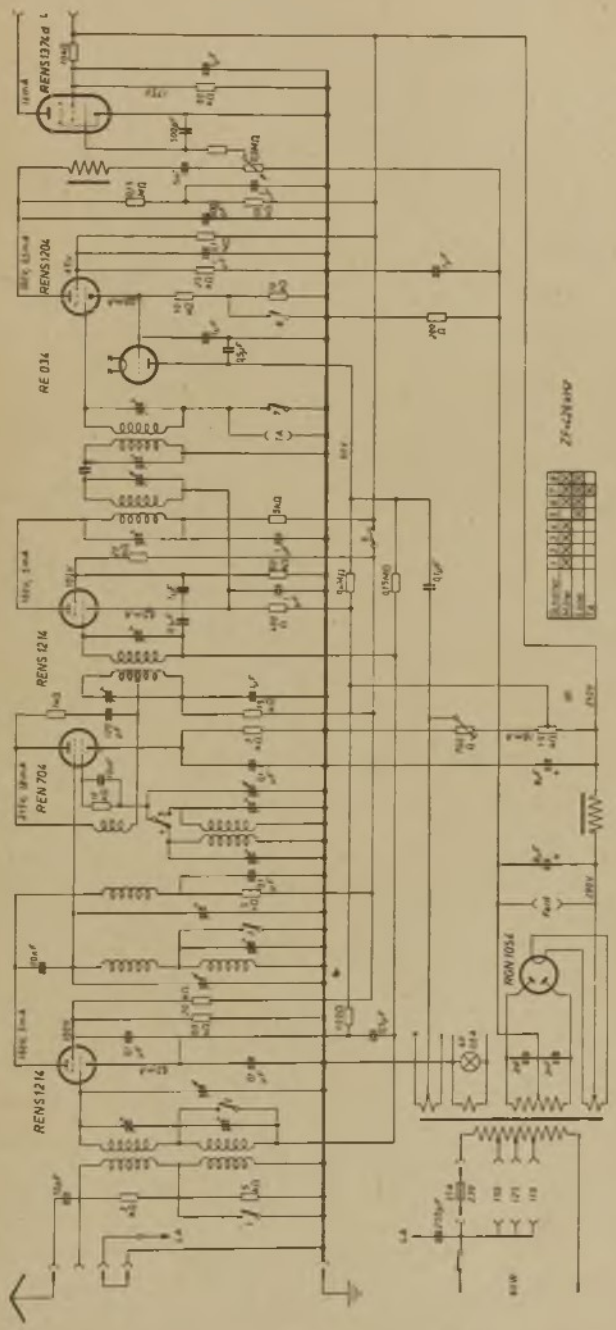
REN S137kd L
REN S1204
RE 034
REN S1214
REN 704
REN S1214
RGN 1054

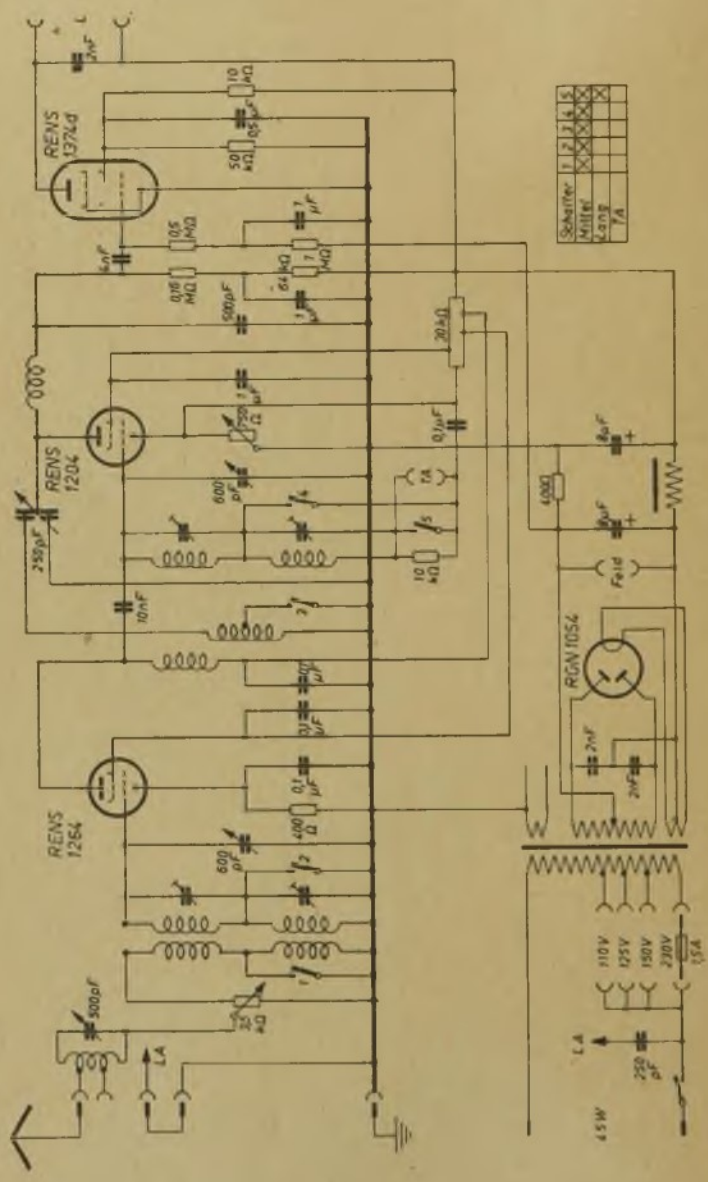
RENS 1374d
RENS 1204
RENS 1264
RGN 1054
Schalter
Mittel
Lange
TA
110V
125V
150V
220V
1A
45W

SCHALECO

Schaleco Allfunk 7 G

(linke Seite des Schaltbildes)

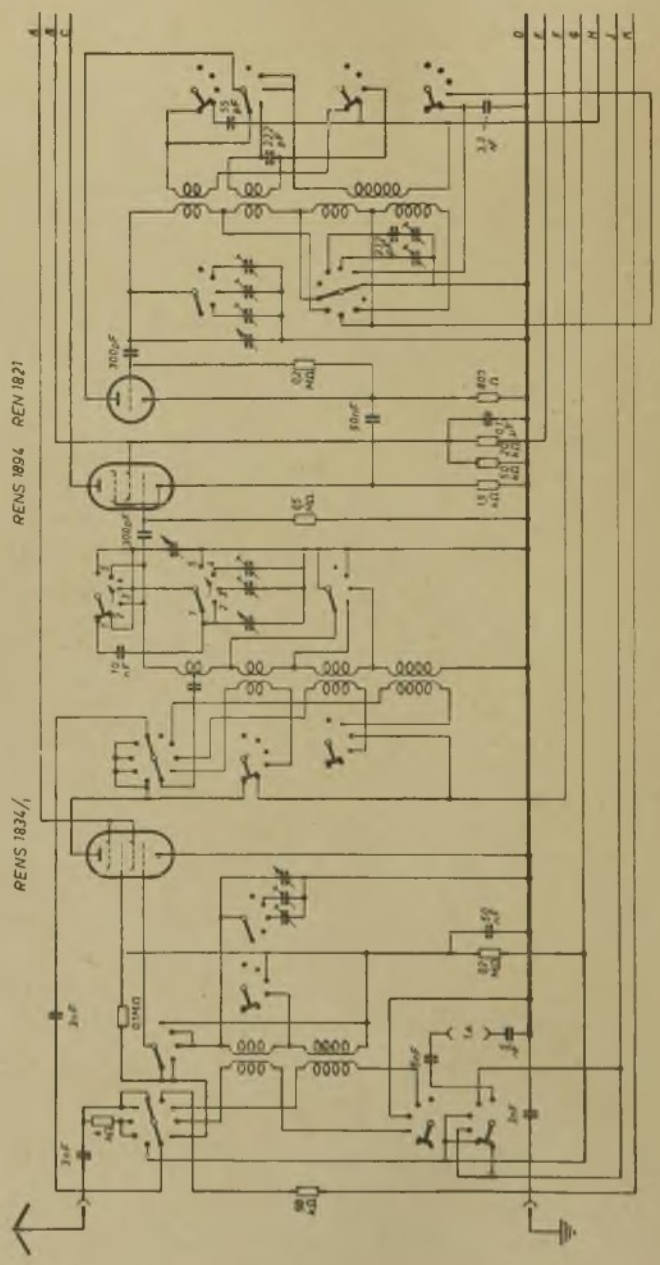

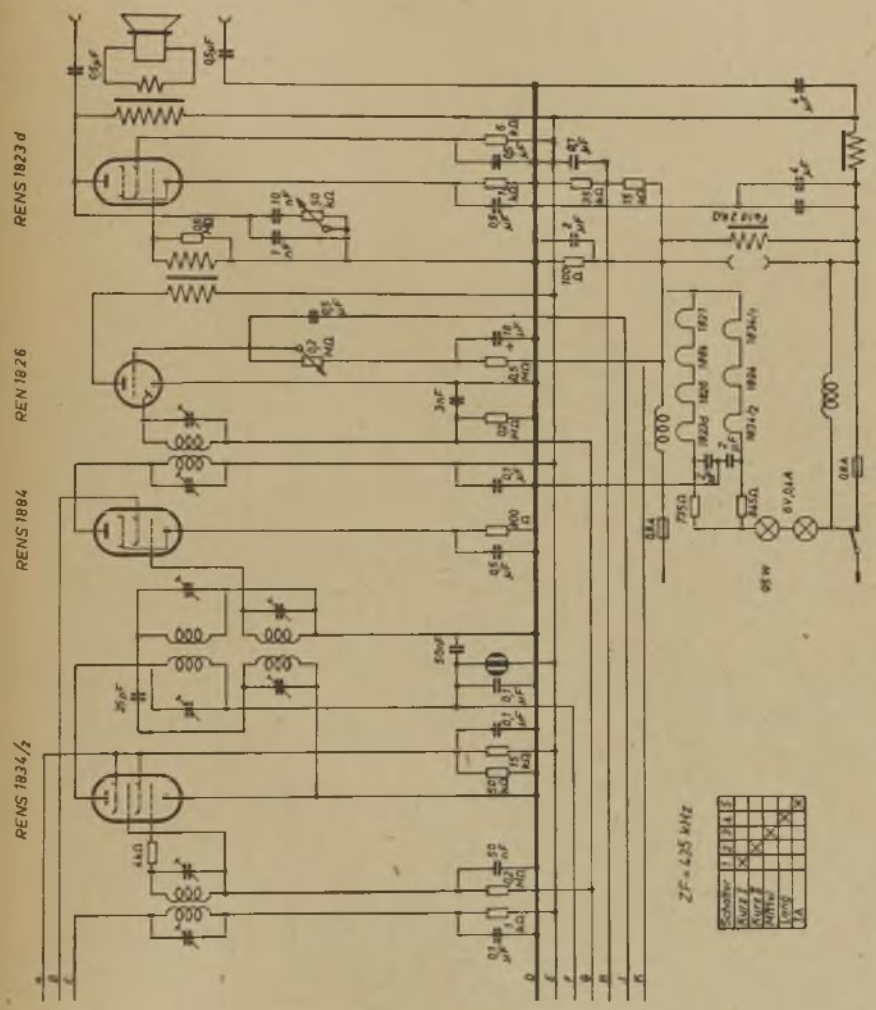
REN 1823 d
REN 1826
REN 1884
REN 1834/2
ZF = 425 kHz
Schalter
Kurz I
Kurz II
Mittel
Lang
FA

Schaleco **Allfunk 7 MW**

(linke Seite des Schaltbildes)

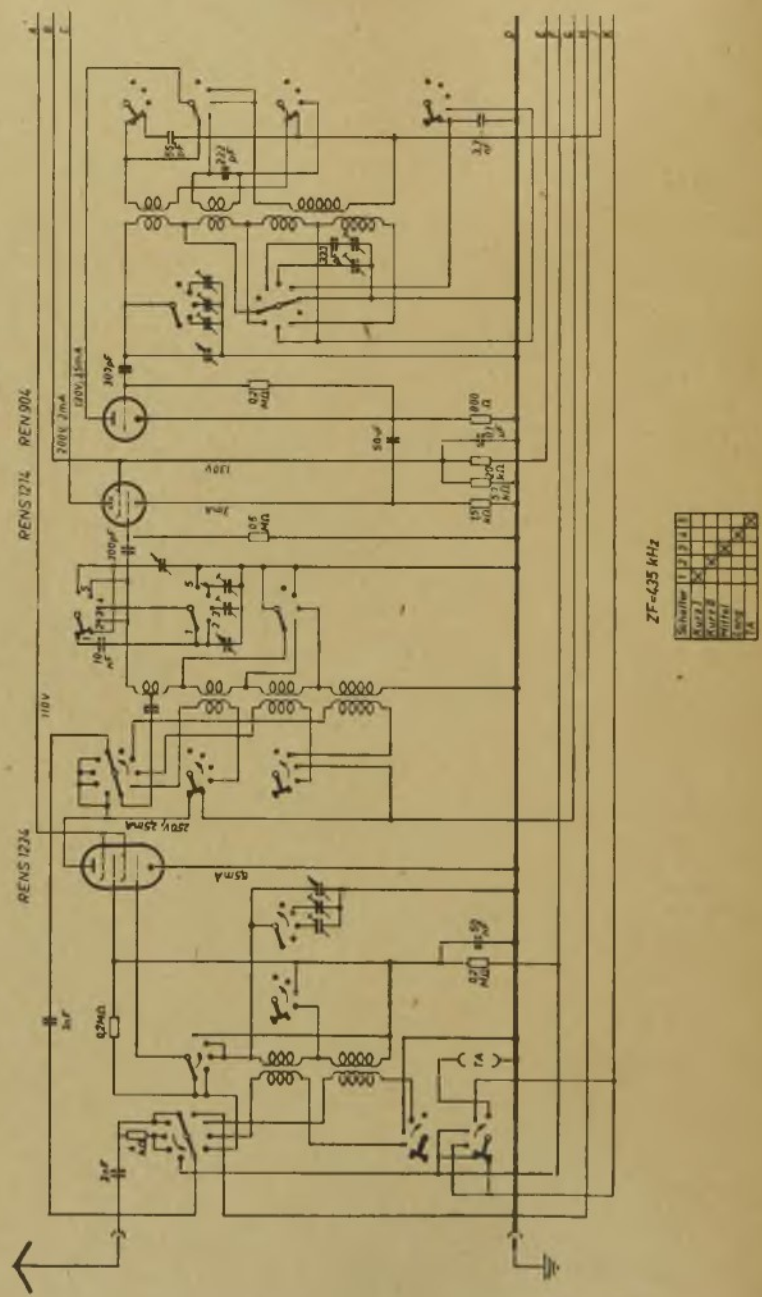

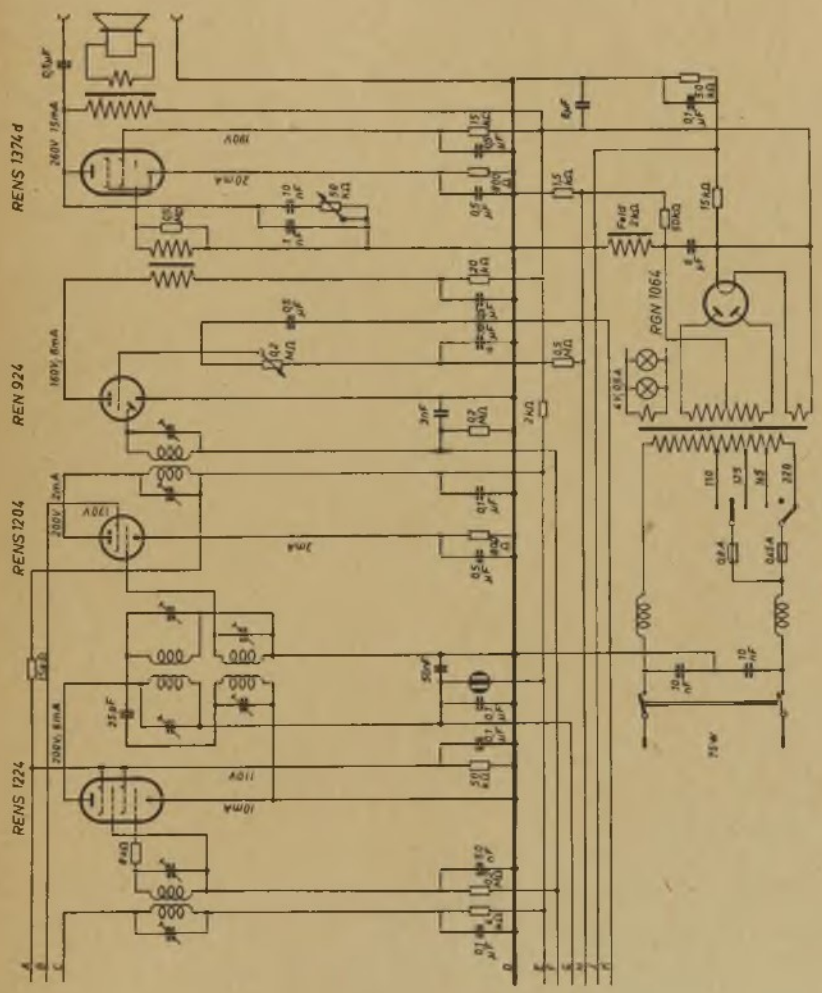
REN 1224
REN 1204
REN 924
REN 1374 d
RGN 1064

Schaleco **Allfunk 7 W**

(linke Seite des Schaltbildes)

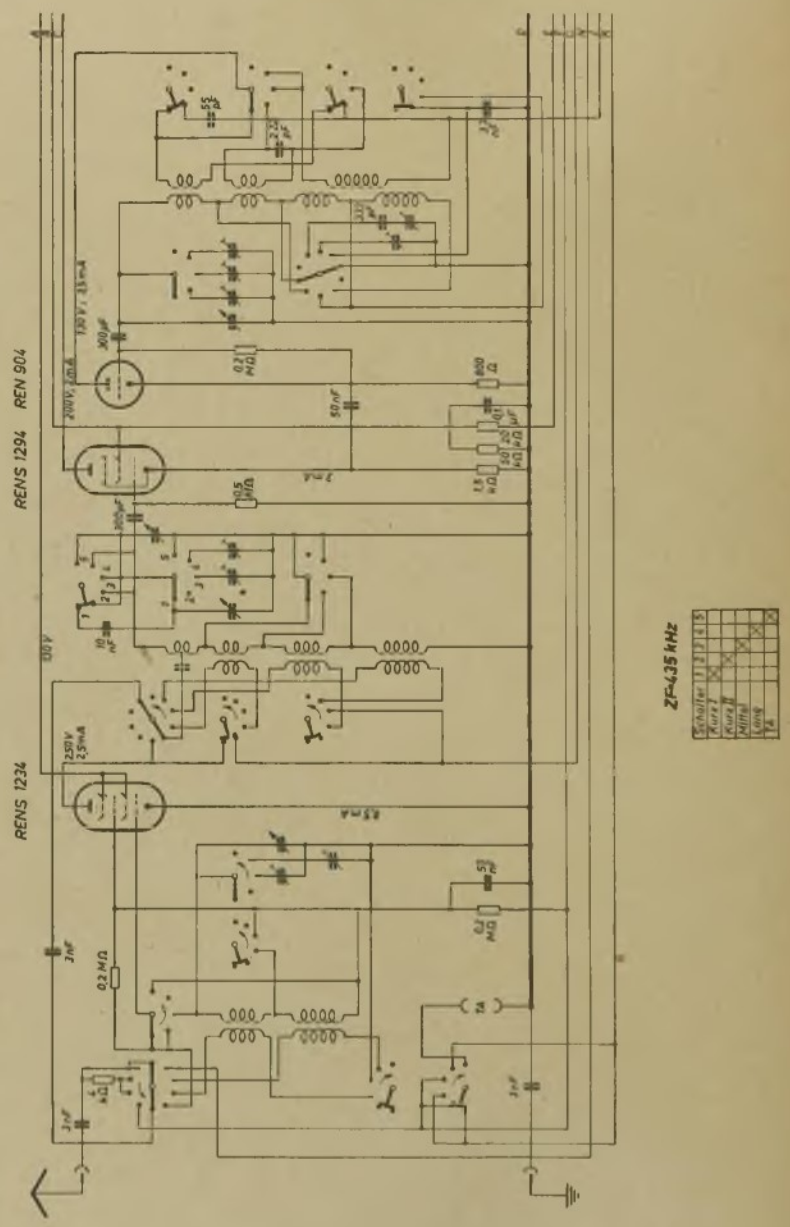

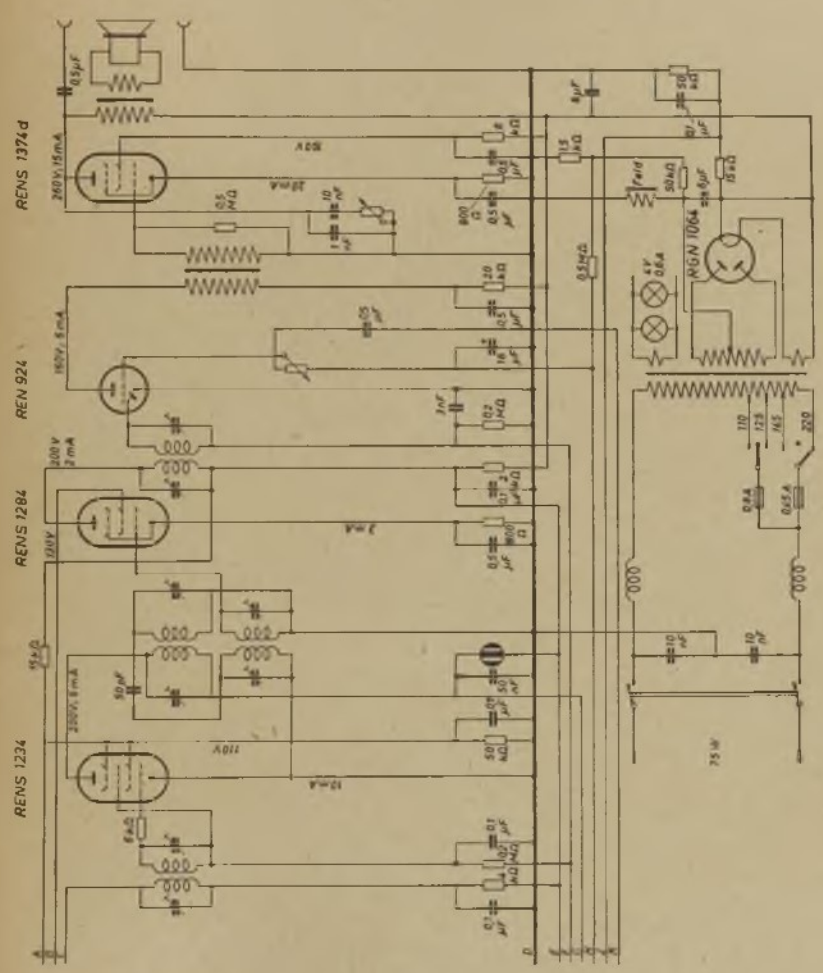
RENS 1374d
REN 924
RENS 1284
RENS 1234
NIGN 1064

Schaleco Allfunk 5 MW

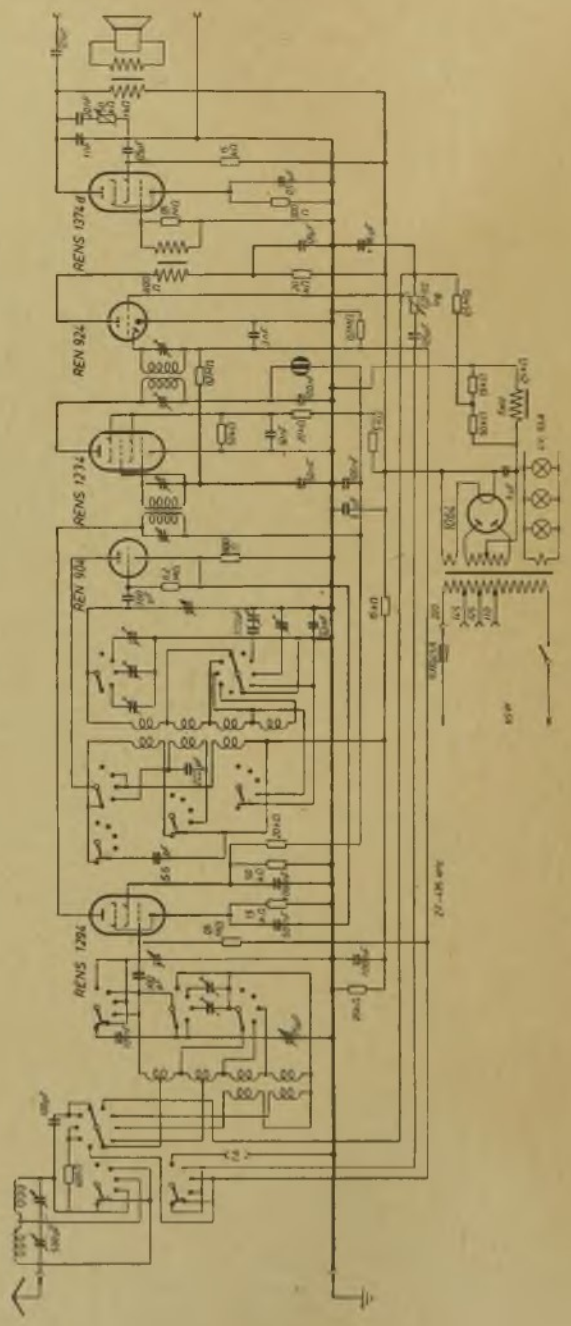

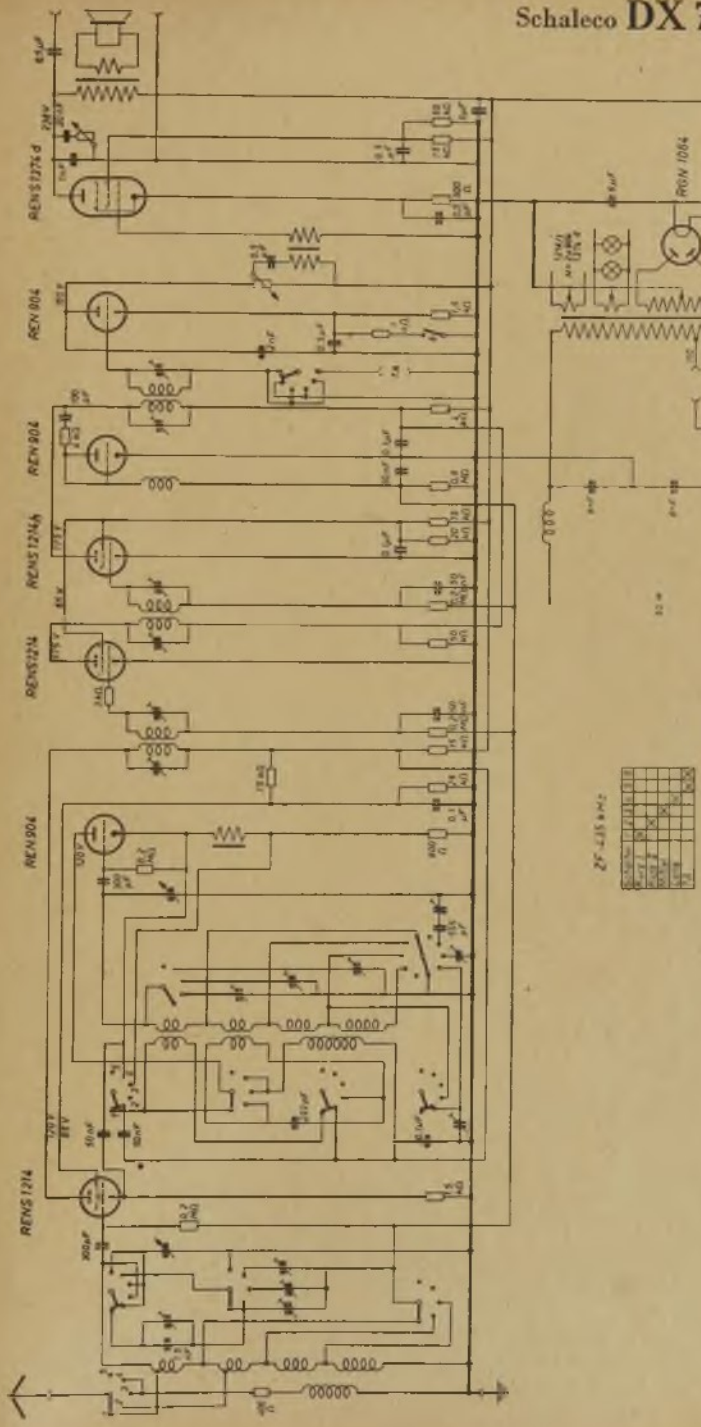
REN S 1274 d
REN 804
REN 804
REN S 1274 h
REN S 1274
REN 804
REN S 1214
REN 1064

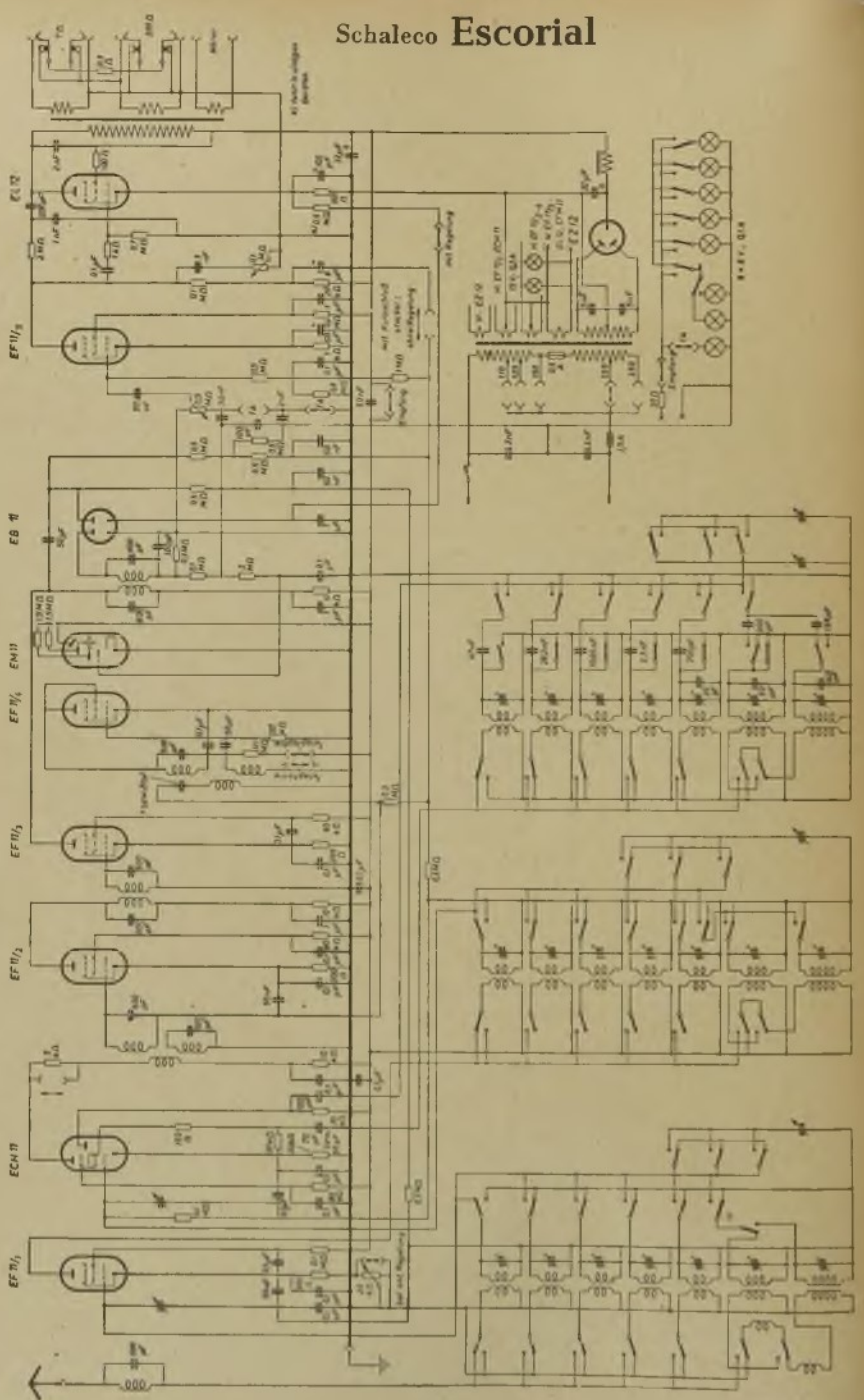

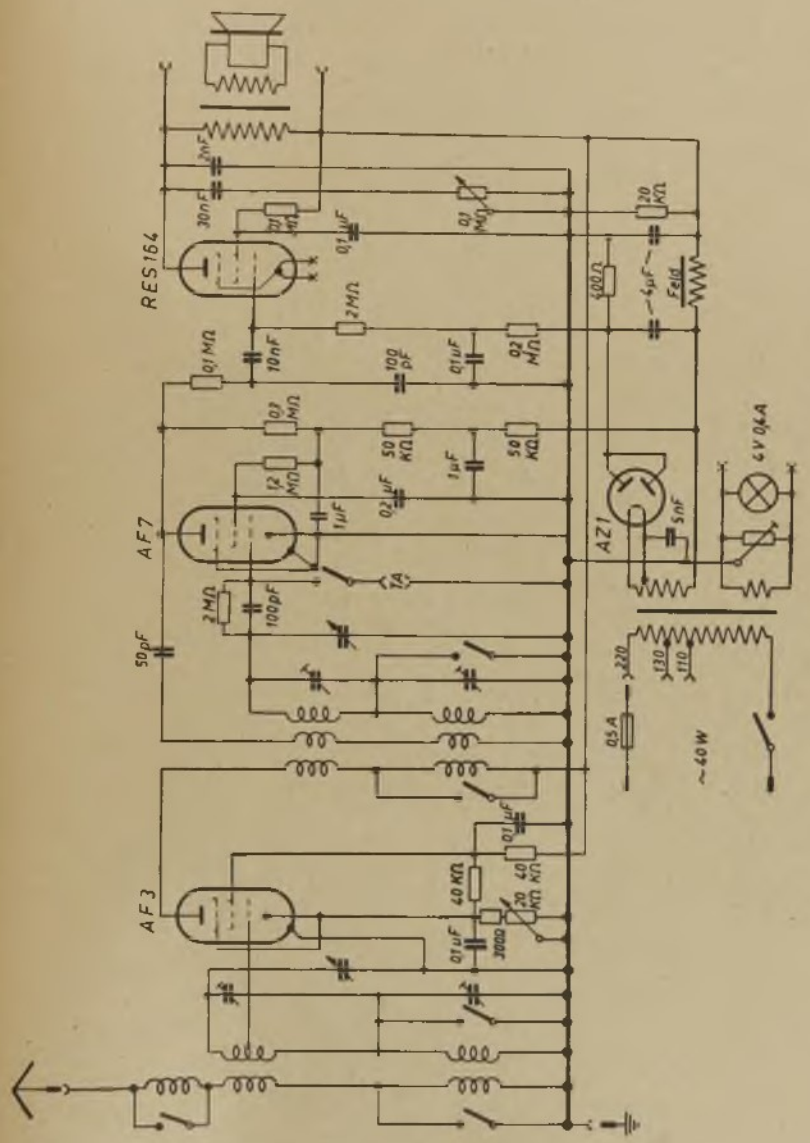
RES164
AF7
AF3
AZ1
6V 0,6A
~40W
0,5A
220
130
110
Feld
4µF
200Ω
20 KΩ
0,1 MΩ
2 MΩ
10nF
30nF
2nF
100pF
50pF
1µF
0,1µF
0,2 µF
50 KΩ
40 KΩ
3000
5nF

Schaleco **Marschall G**

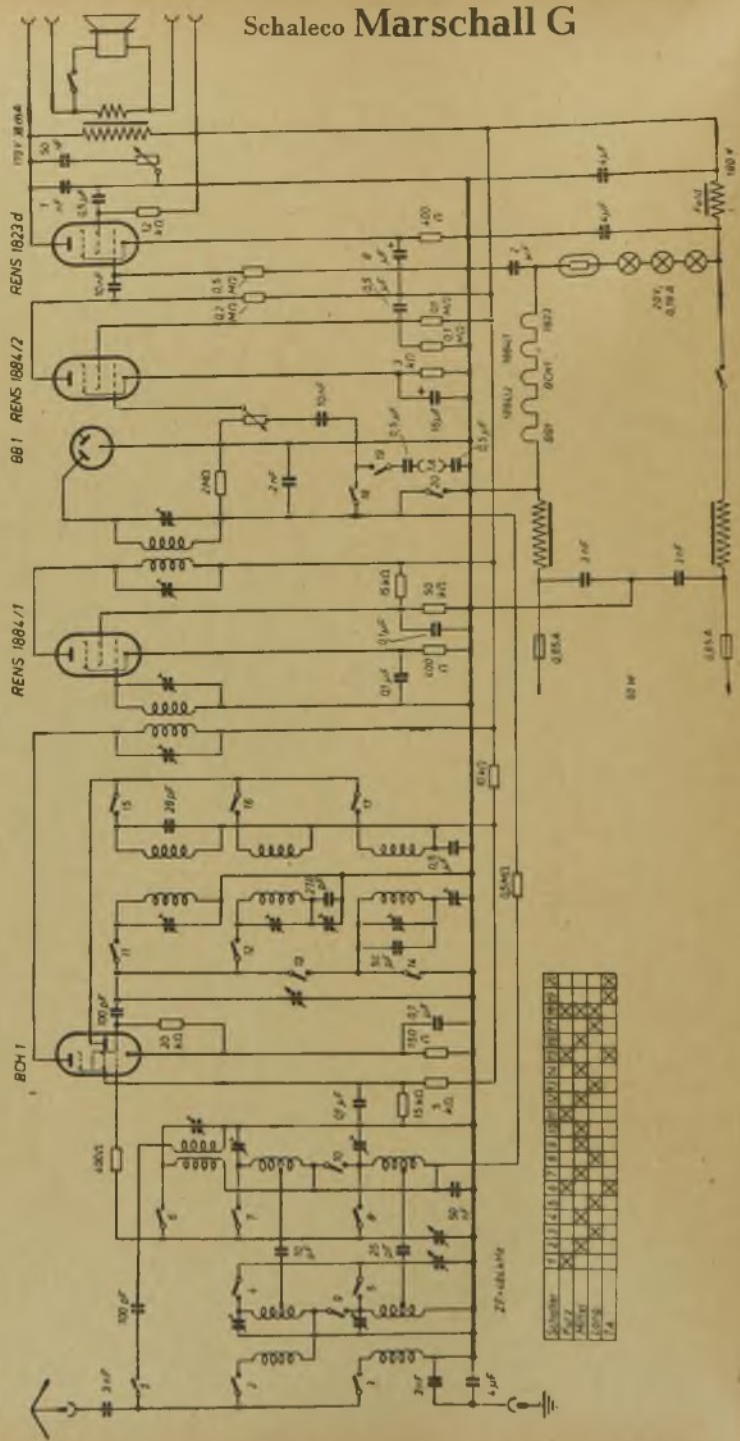

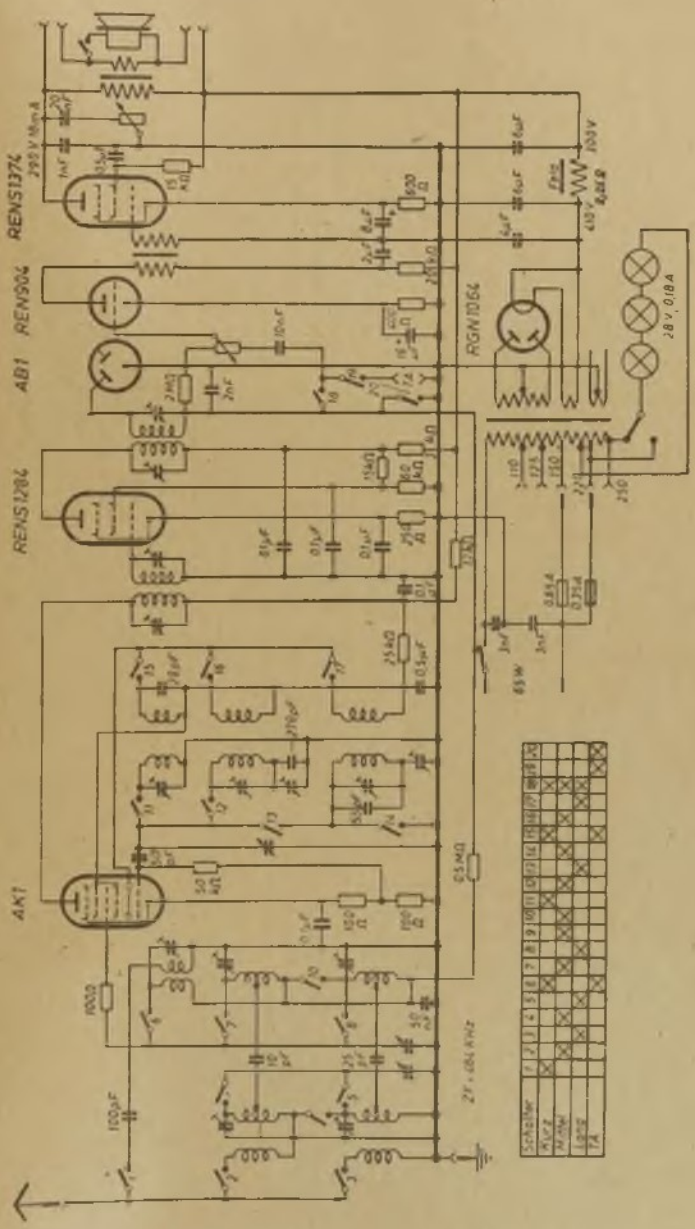
REN1374
AB1
REN904
REN1284
AK1
RGN1064
28 V 0,18 A
65 W
100 V
Schalter
KUZ
MWL
LWS
TA

Schaleco Marschall Spezial W

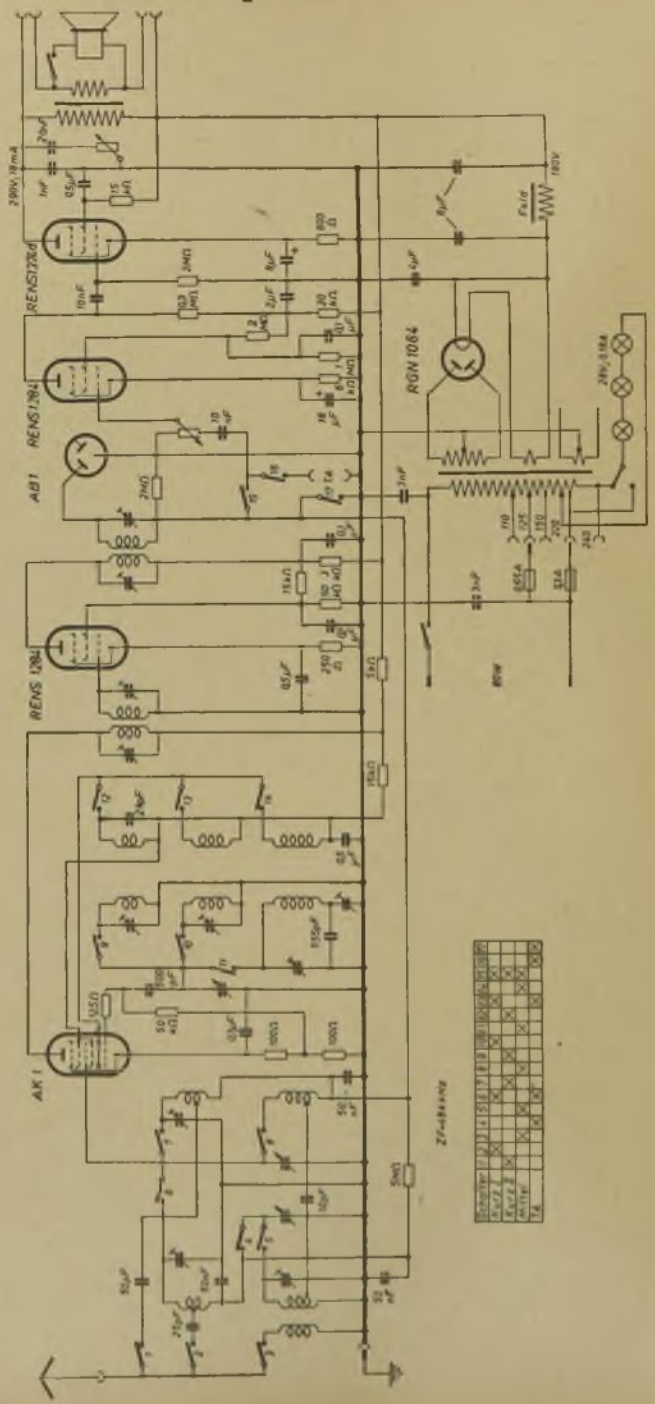

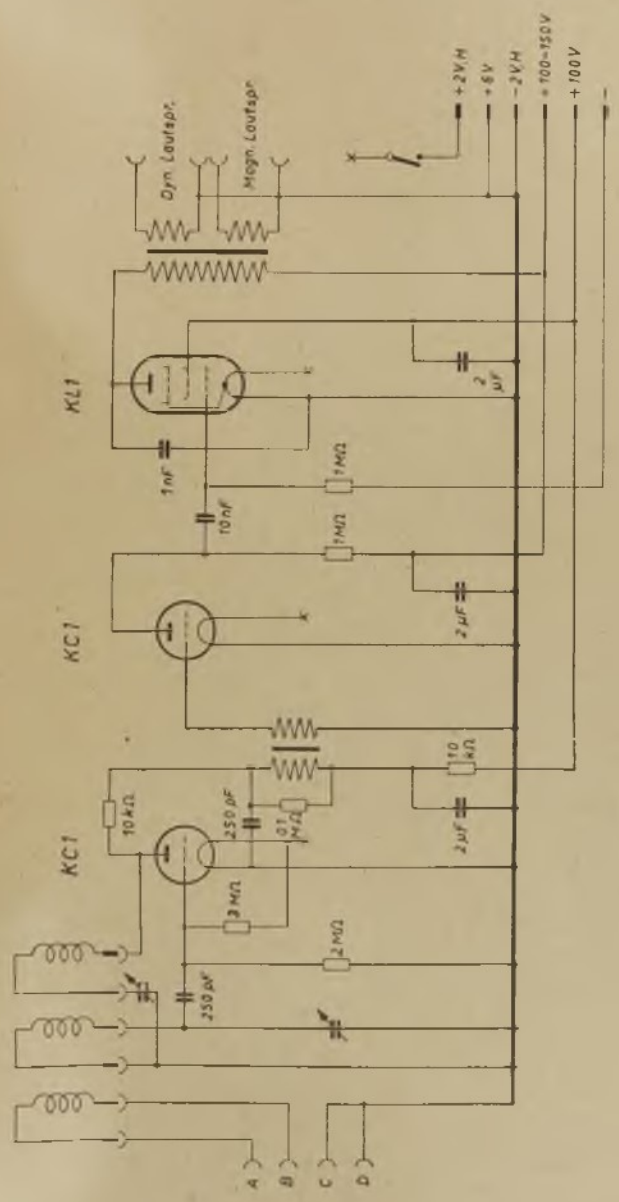
Dyn. Lautspr.
Magn. Lautspr.
+2V,H
+6V
-2V,H
+100-150V
+100V
KL1
KC1
KC1
1nF
10nF
1MΩ
1MΩ
2μF
2μF
10kΩ
250pF
0,1MΩ
10kΩ
2μF
3MΩ
2MΩ
250pF
A
B
C
D

Schaleco **Stahlsuper**

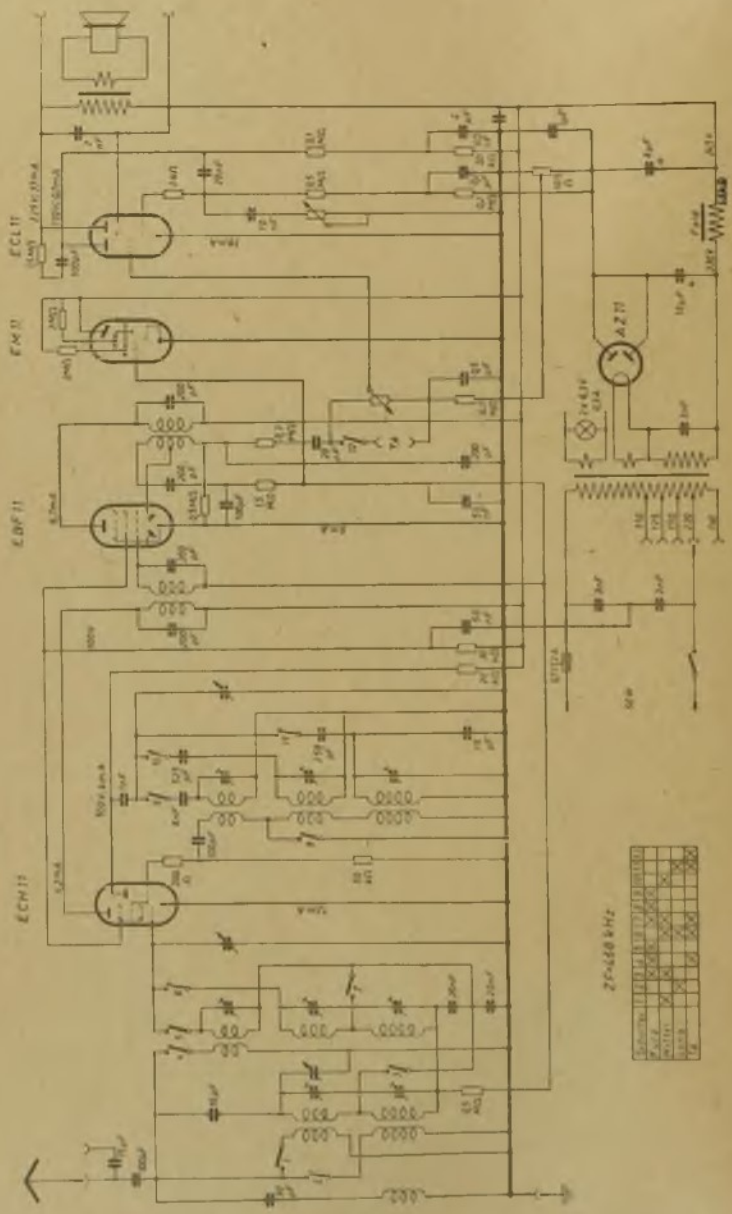

Schaleco Traumland GW

POLITECHNIKA ŚLĄSKA
Katedra Elektroniki Przemysłowej

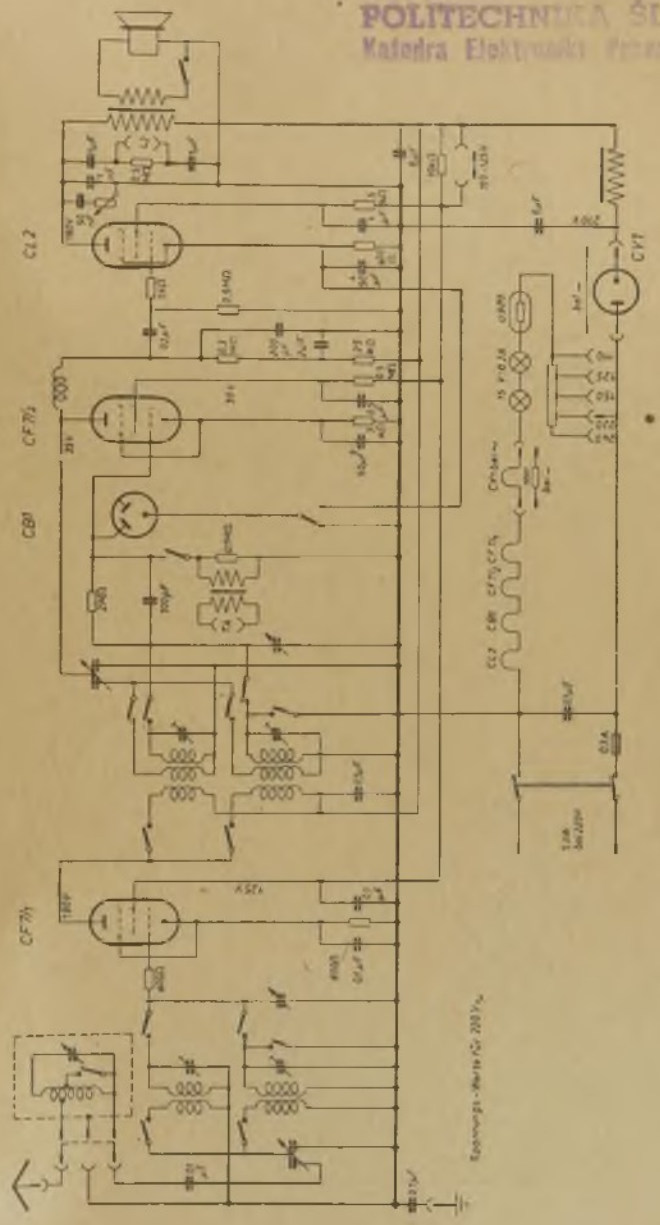

Schaleco Traumland W

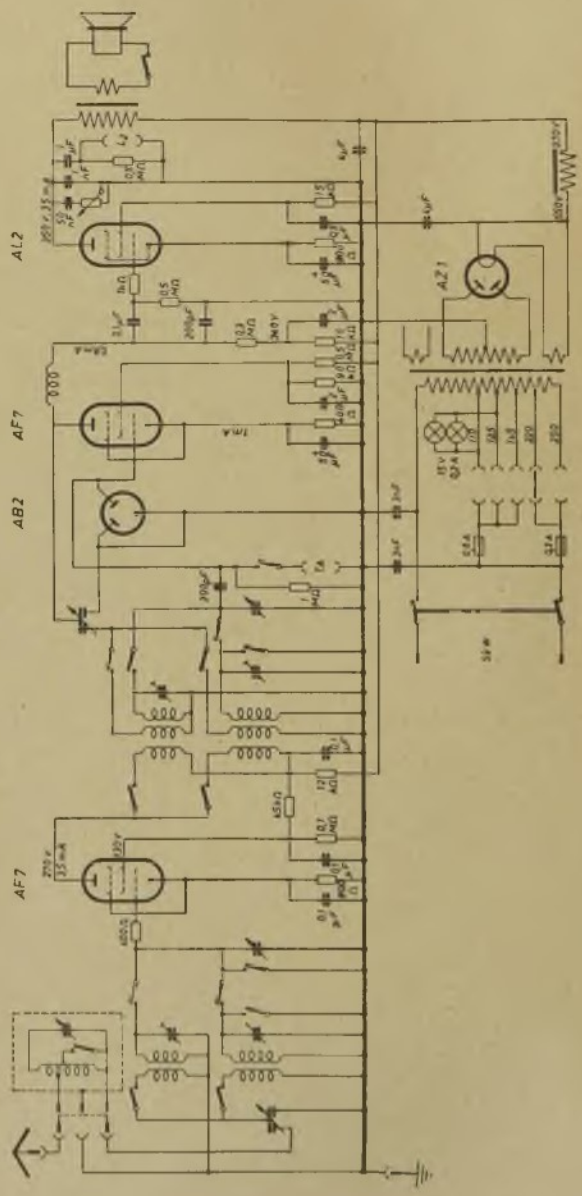

Schaleco **Traumland D 3 W**

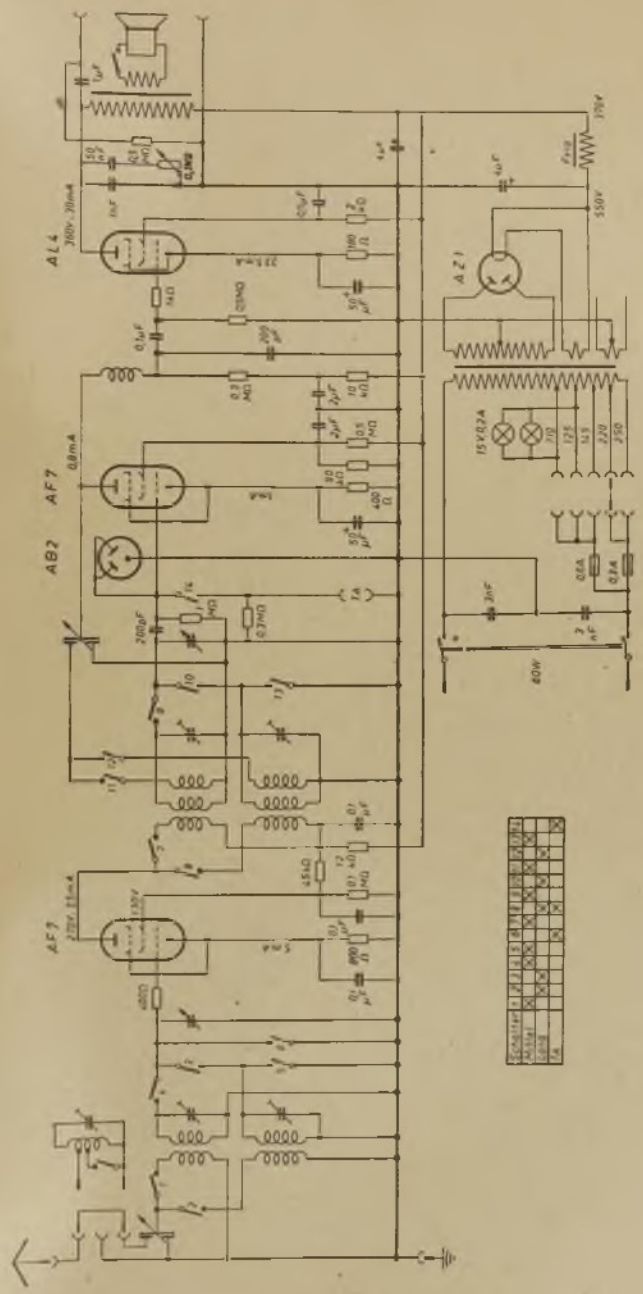

Schaleco Traumland D 215 GW

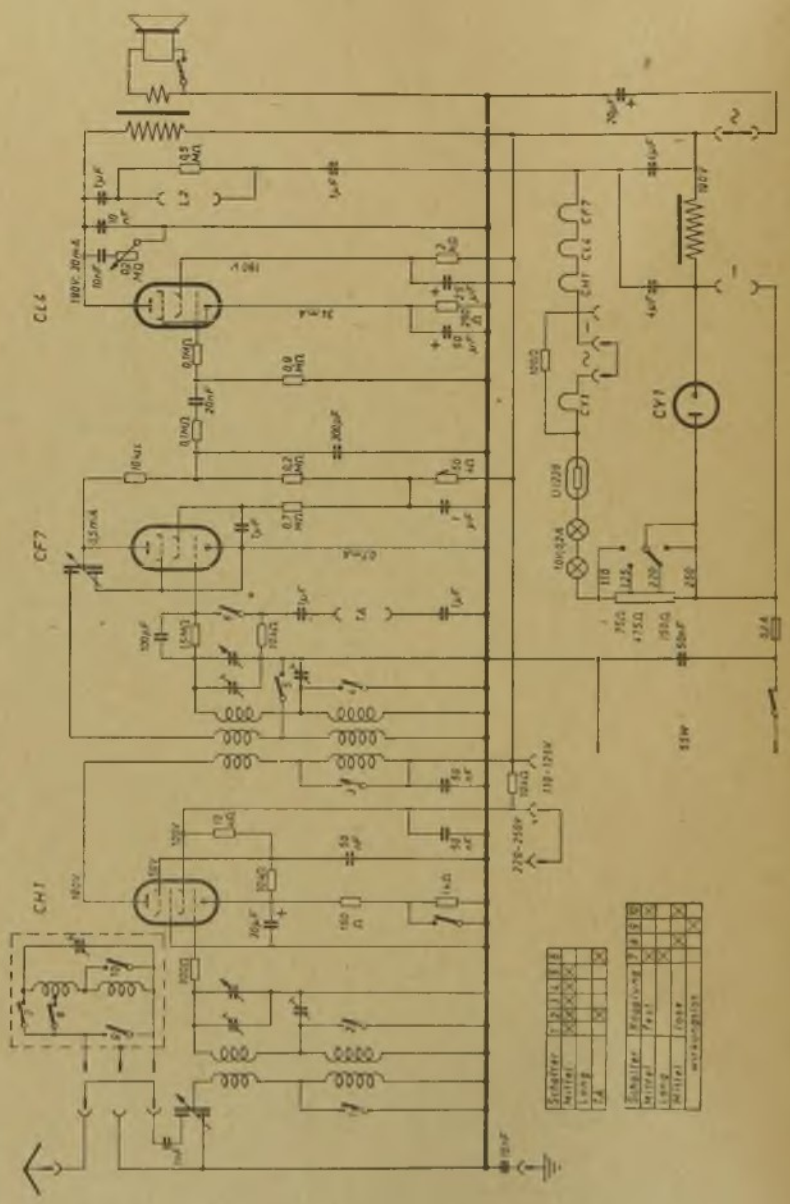

Schaleco Traumland 265 GW

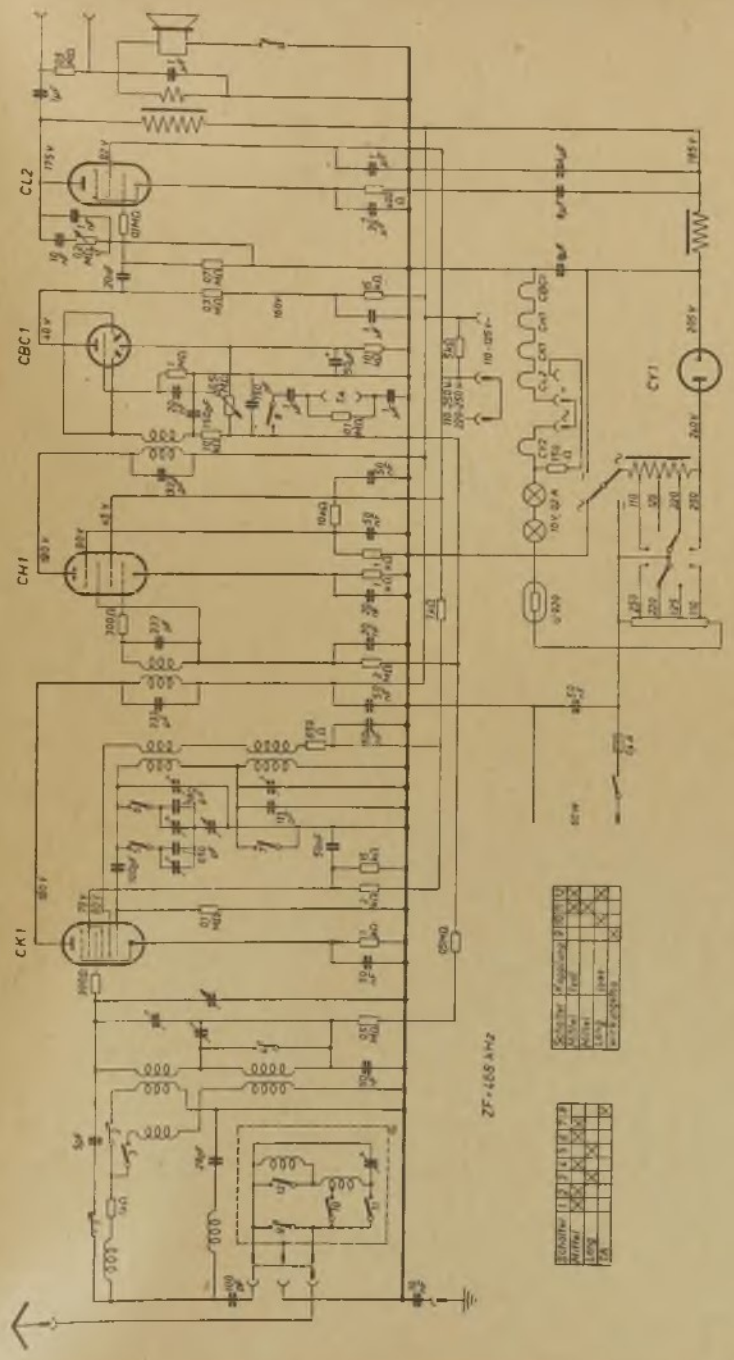

Schaleco Traumland 265 W

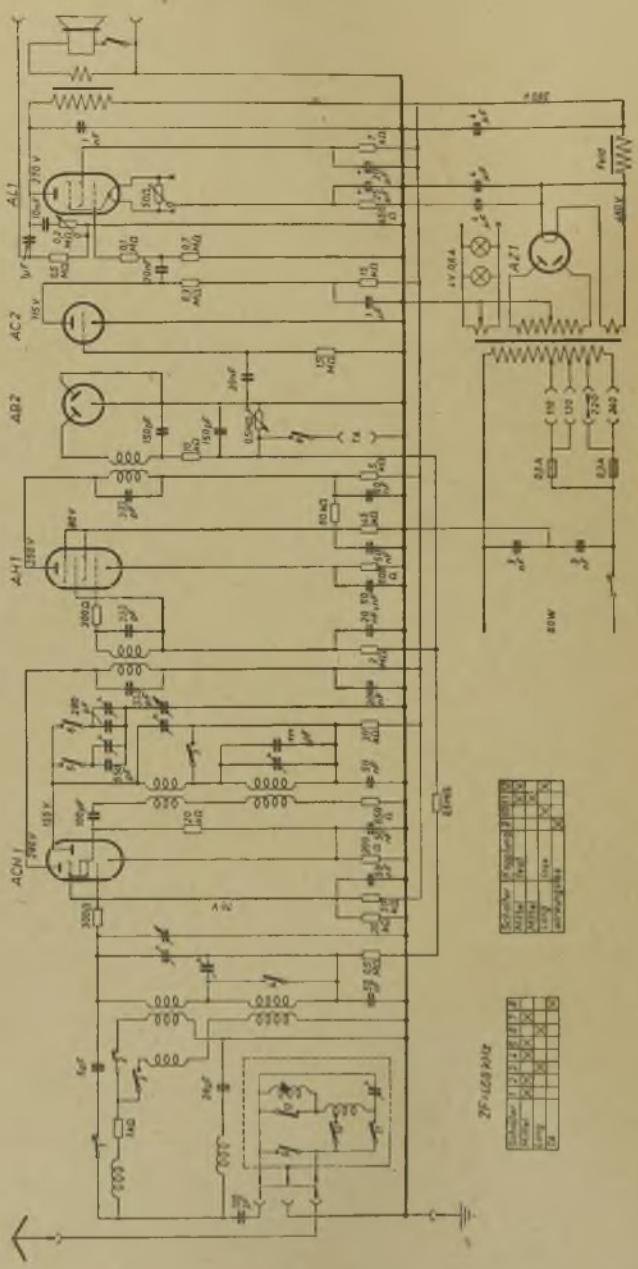

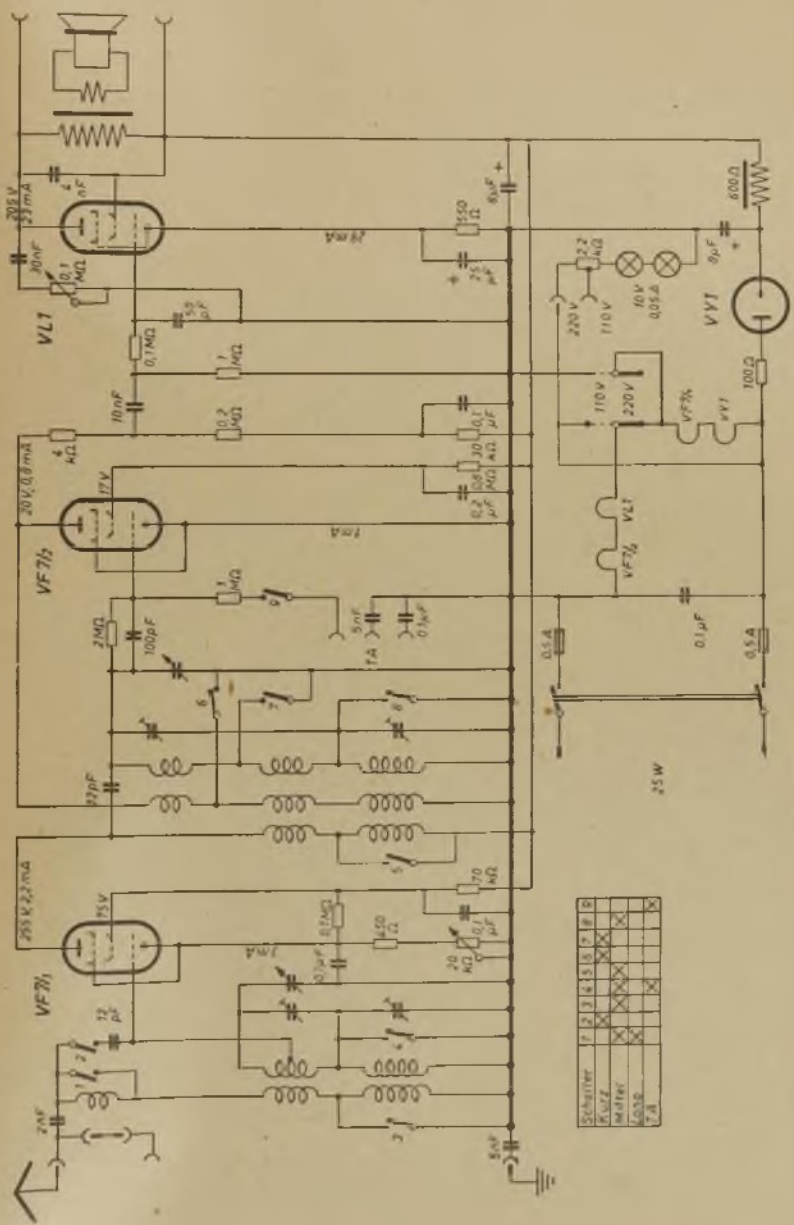
VL1
VF7½
VF7½
VY1
25 W
Schalter
Kurz
Mittel
Lang
TA

Schaleco Wunschkonzert W

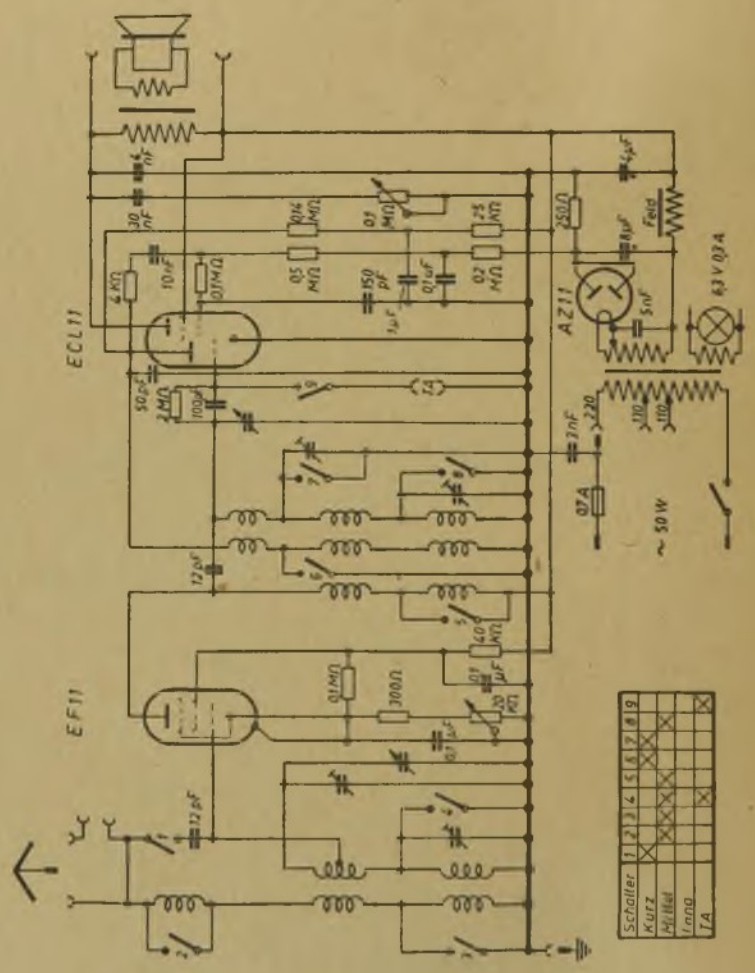

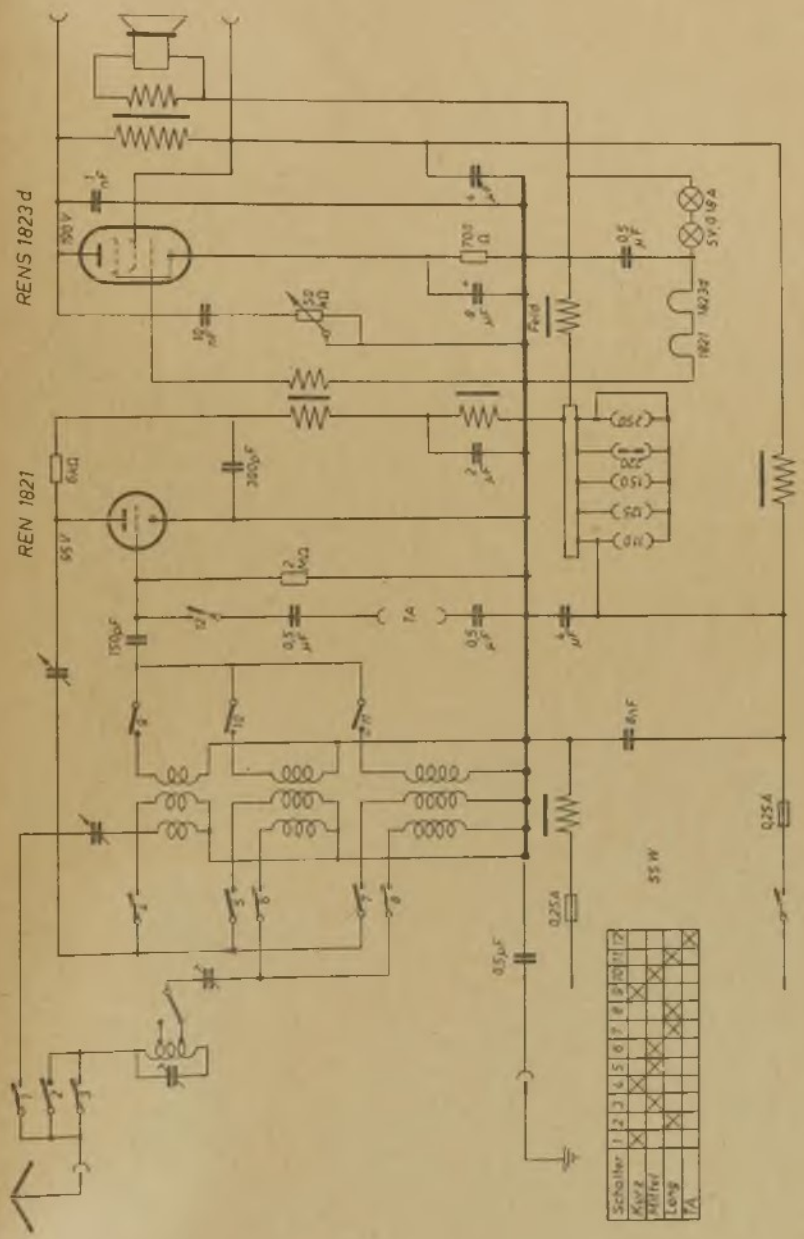
RENS 1823 d
REN 1821
Schalter
Kurz
Mittel
Lang
TA

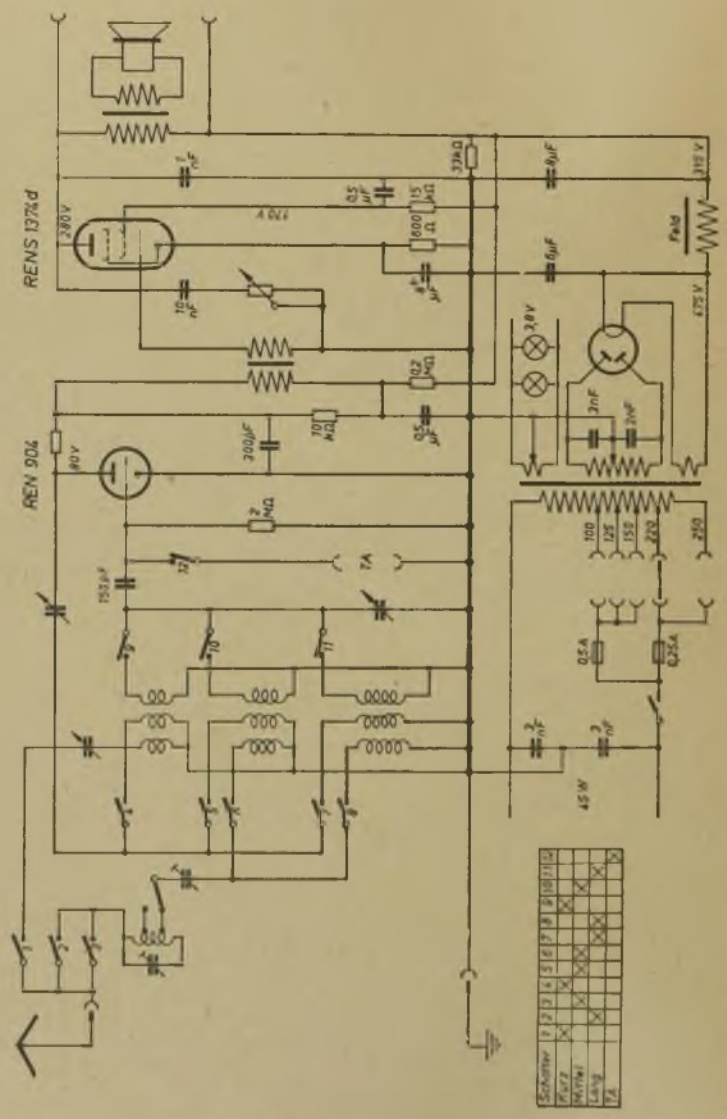
REN 904
REN S 137 d
Schalter
Mittel
Lang
Kurz
Fa 14

SCHAUB

(Produktion nach 1945)

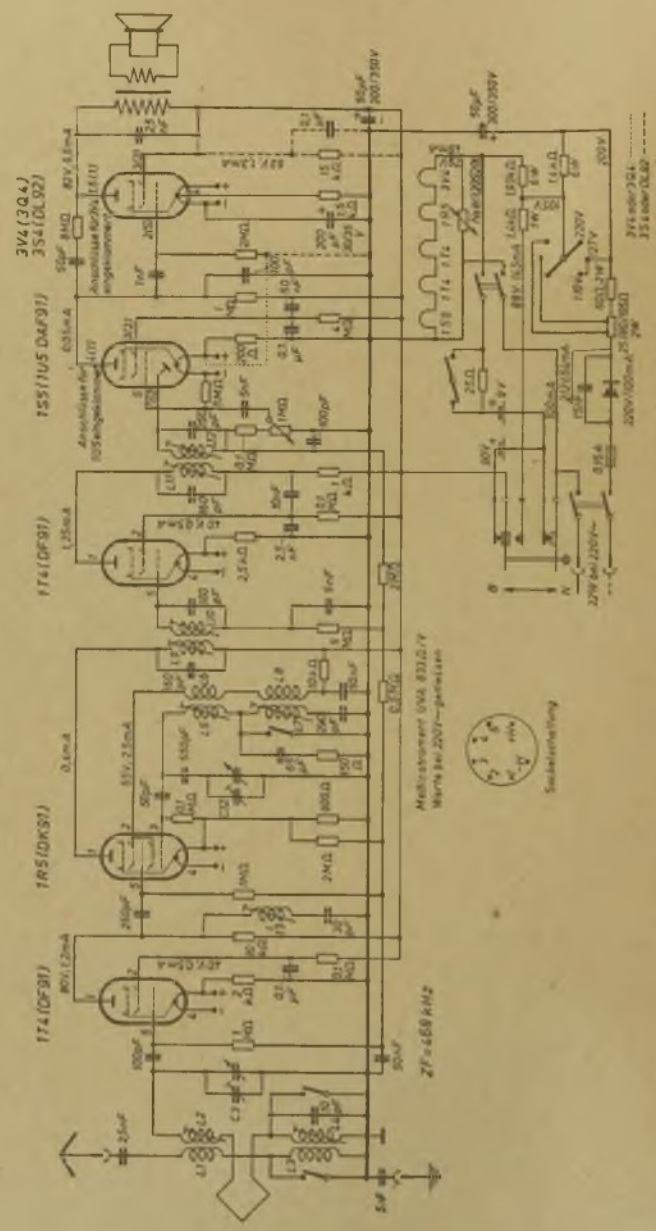
3V4 (3Q4)
3S4 (DL92)
1S5 (1U5 DAF91)
1T4 (DF91)
1R5 (DK91)
1T4 (DF91)
ZF = 468 kHz
Netzspannung UVA 220/V
Wurde bei 220V—gemessen
Sockelschaltung

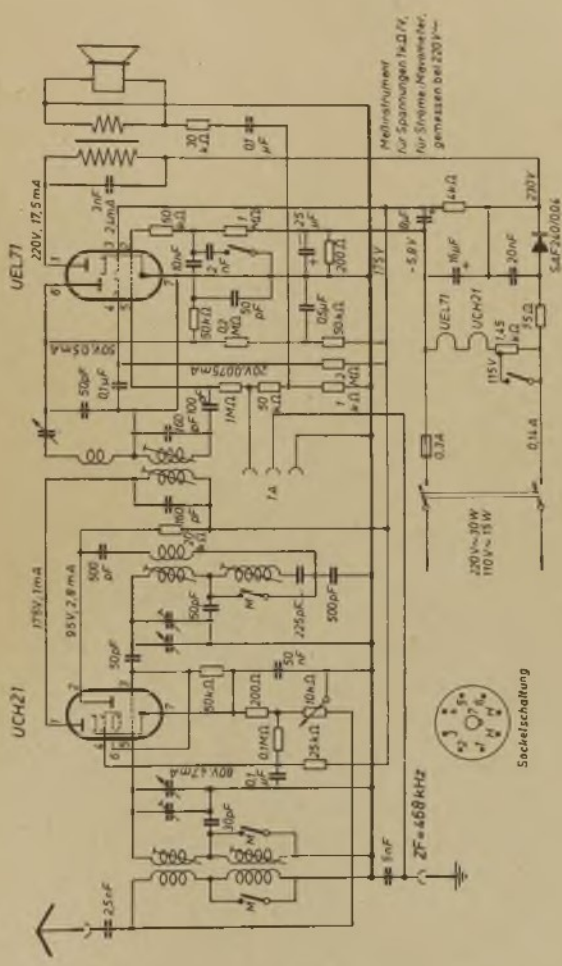
UEL71
220V, 17.5mA
UCH21
175V, 1mA
95V, 2.8mA
ZF=468kHz
Sockelschaltung
220V~30W
110V~15W
Meßinstrument
für Spannungen 1kΩ/V,
für Ströme, Wattmeter,
gemessen bei 220V~
SAF260/006

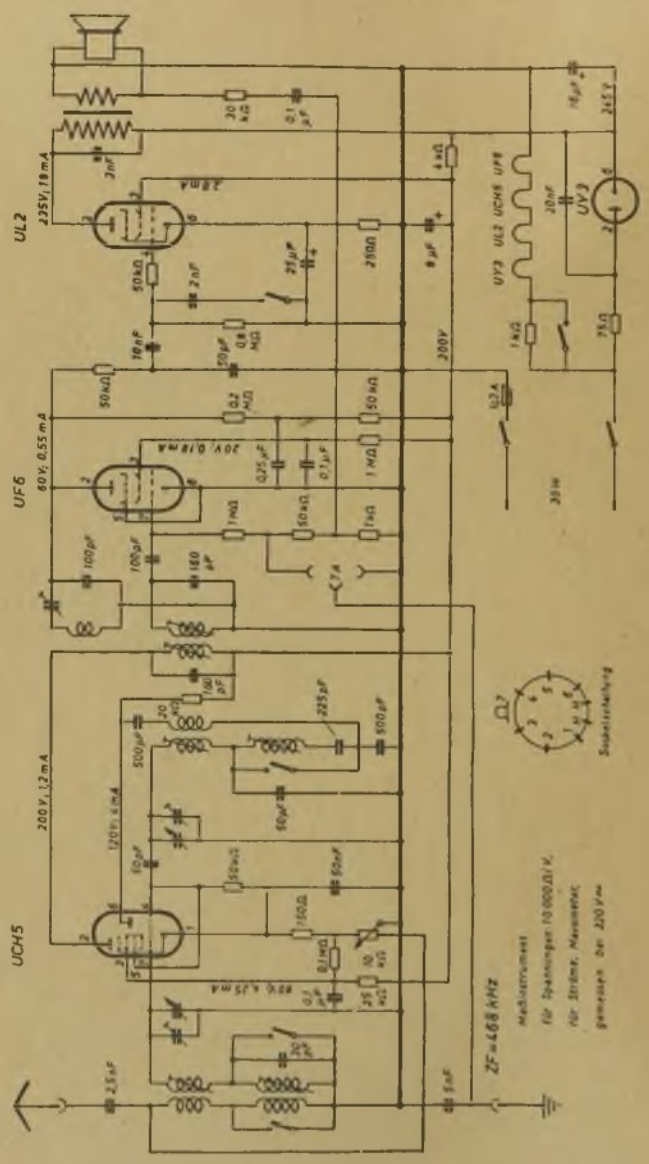
UL2
UF6
UCH5
ZF=468 kHz

Schaub **Junior KML** (Ausführung IV)

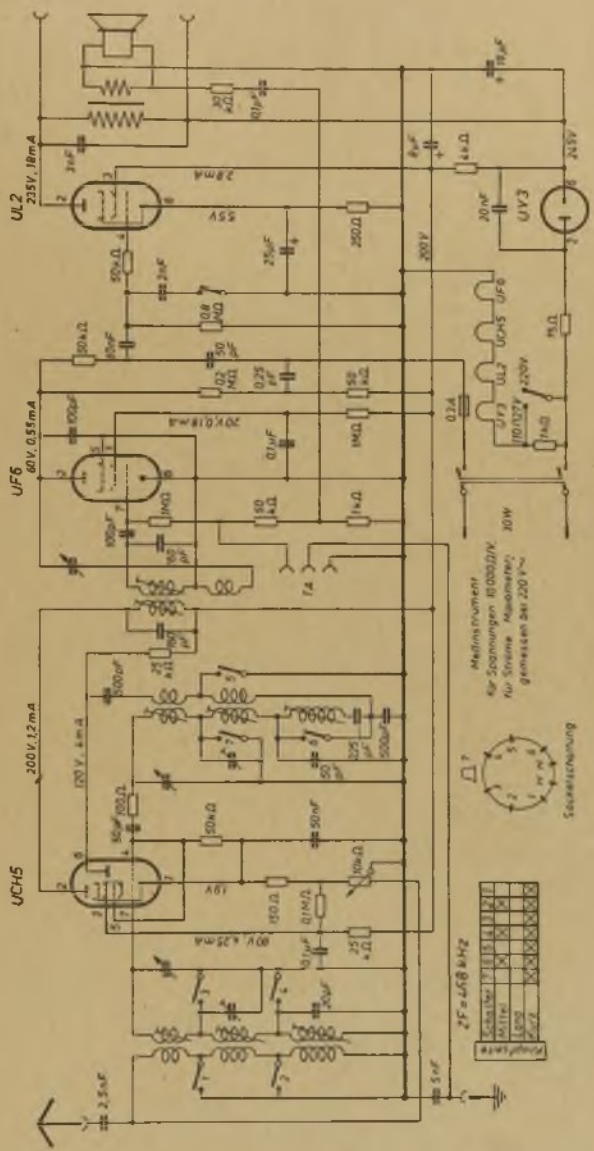

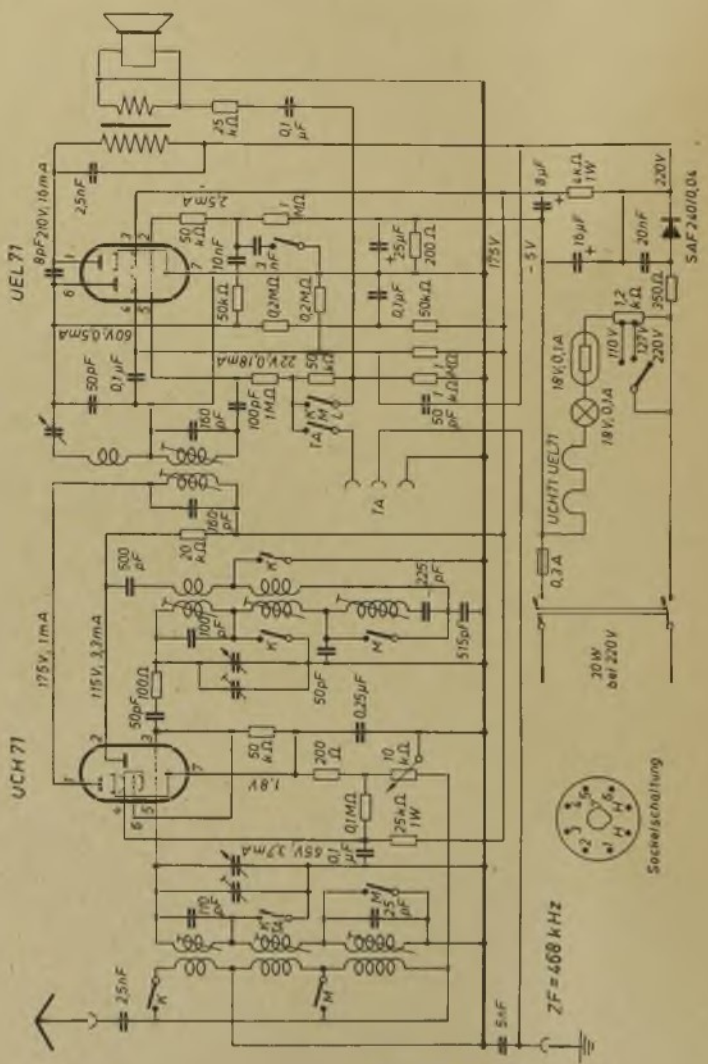
UEL 71
UCH 71
UCH 71 UEL 71
SAF 240/0,04
ZF = 468 kHz
Sockelschaltung
20 W bei 220 V

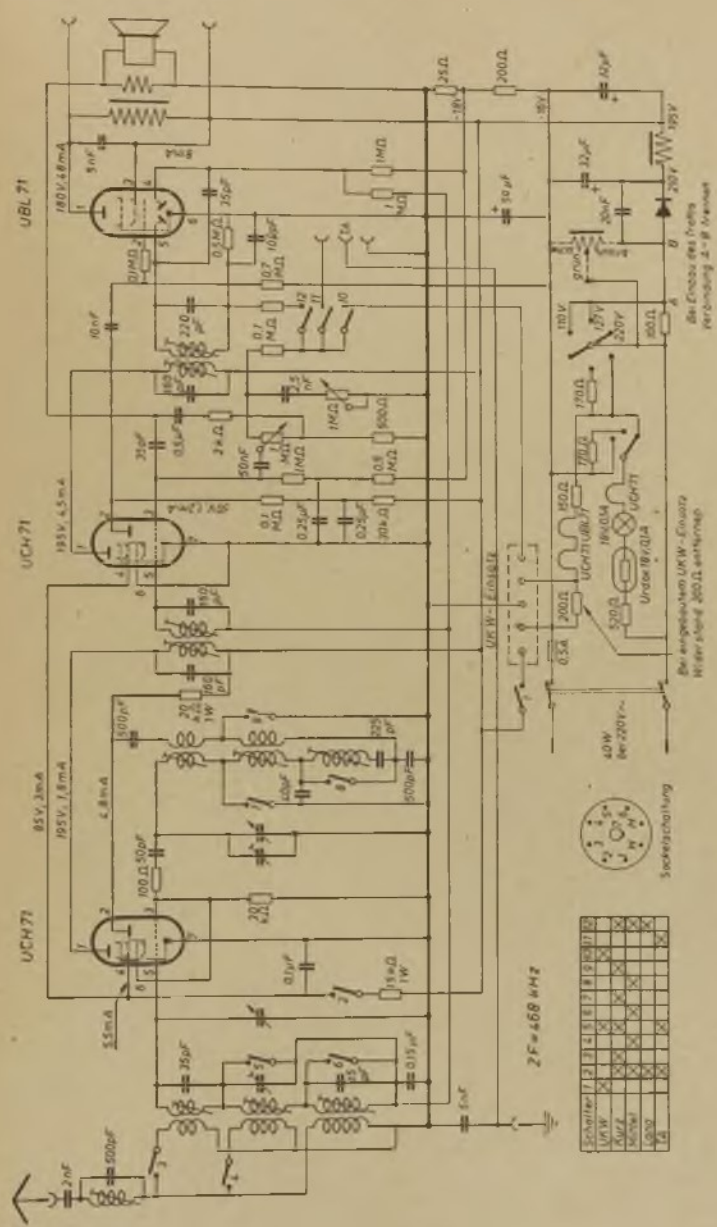
UBL 71
UCH 71
UCH 71
UKW-Einsatz
ZF = 468 kHz
Sockelschaltung
Schalter
UKW
Kurz
Mittel
Lang
Aus

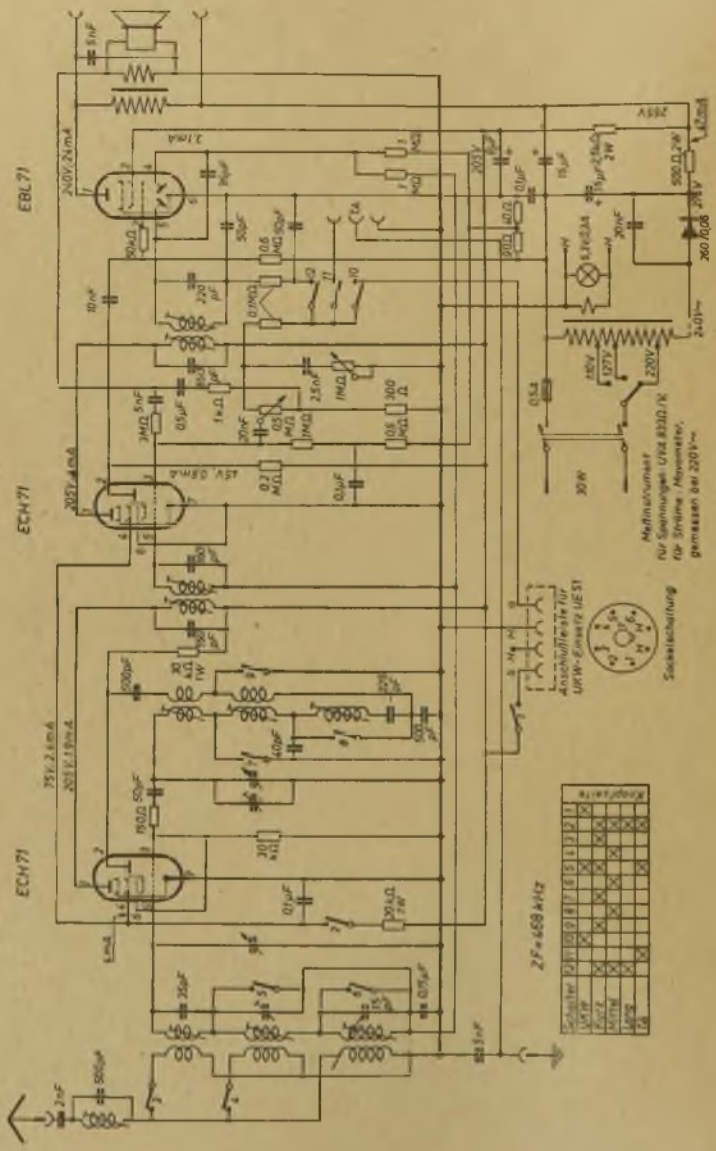
EBL 71
ECH 71
ECH 71
Anschlußleiste für UKW-Einsatz UE 51
Sockelschaltung
ZF = 468 kHz

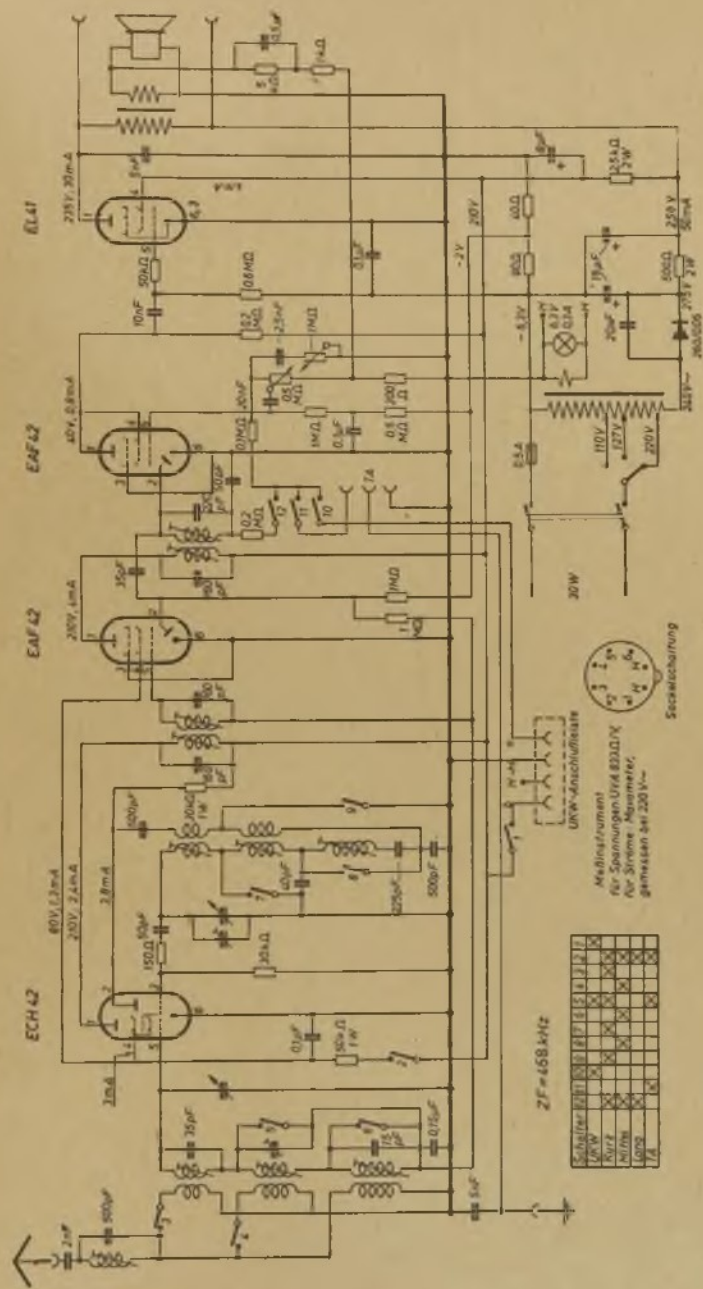
ECH 42
EAF 42
EAF 42
EL 41
ZF=468 kHz
Schalter
UKW
Kurz
Mittel
Lang
TA
Meßinstrument
für Spannungen Ri=4 800 Ω/V
für Ströme, Meßbereiche
gemessen bei 220 V~
Universalschaltung
Seckelschaltung
30W
110V
127V
220V
250 V
50mA
-2V
-9,3V
0,37V
0,14
250 kΩ
2W
500Ω
2W
2,4mA
2mA
3,8mA
1,3mA
2,4mA
80V, 1,3mA
200V, 2,4mA
200V, 1mA
40V, 0,8mA
215V, 30mA

Schaub **Korsar** (Autosuper)

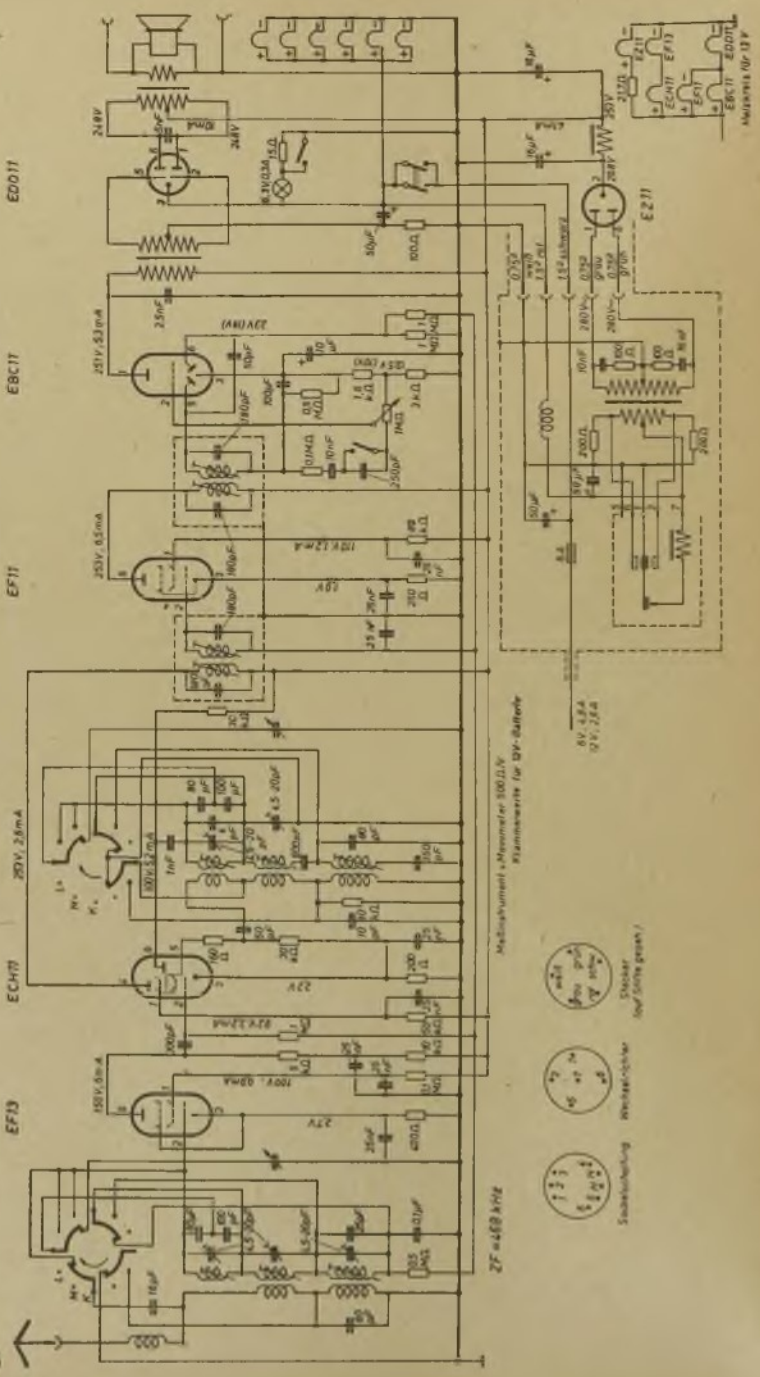

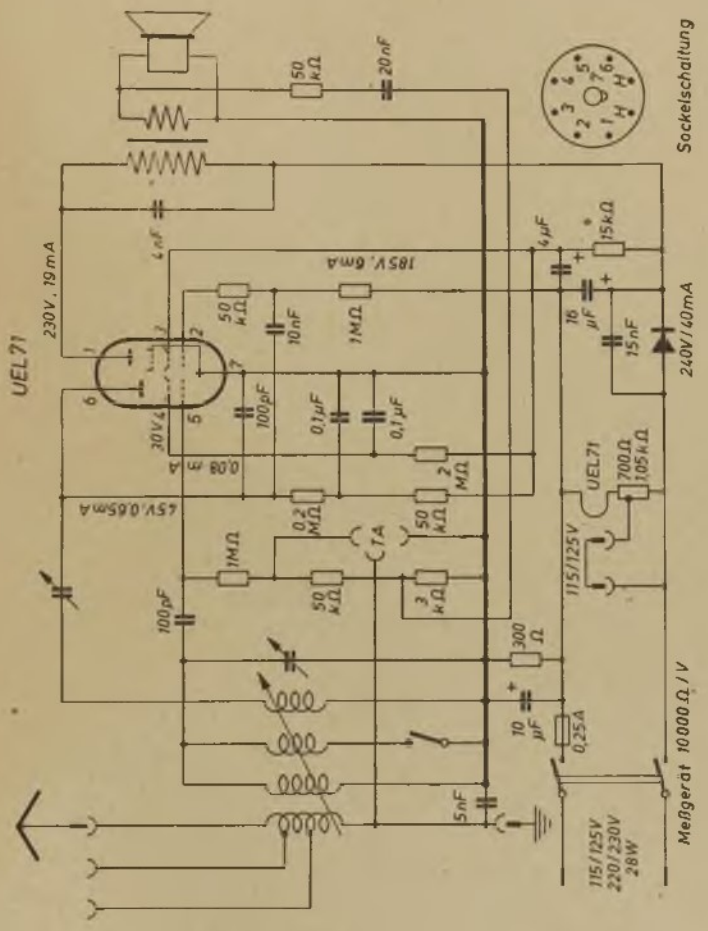
UEL 71
230V, 19mA
4nF
185V, 6mA
50 kΩ
10nF
1MΩ
100pF
0,1µF
0,1µF
30V
0,08 A
2 MΩ
0,2 MΩ
50 kΩ
45V, 0,65mA
1MΩ
50 kΩ
1A
3 kΩ
100pF
5nF
50 kΩ
20nF
4µF
15kΩ
16 µF
15nF
240V/40mA
UEL71
700Ω
1,05kΩ
115/125V
300 Ω
10 µF
0,25A
115/125V
220/230V
28W
Meßgerät 10000 Ω/V
Sockelschaltung

Schaub **Pirol** (Ausführung II)

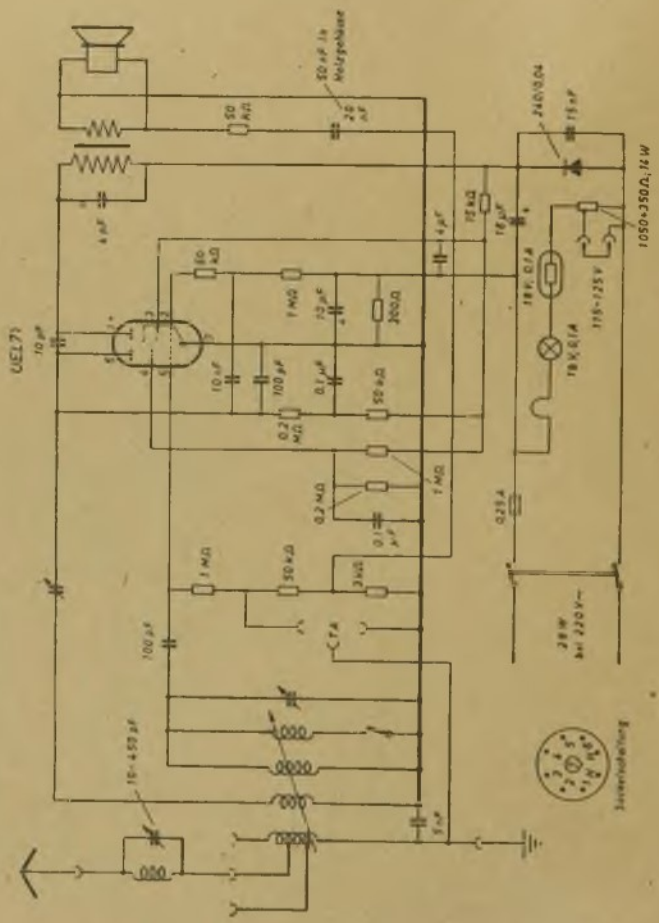

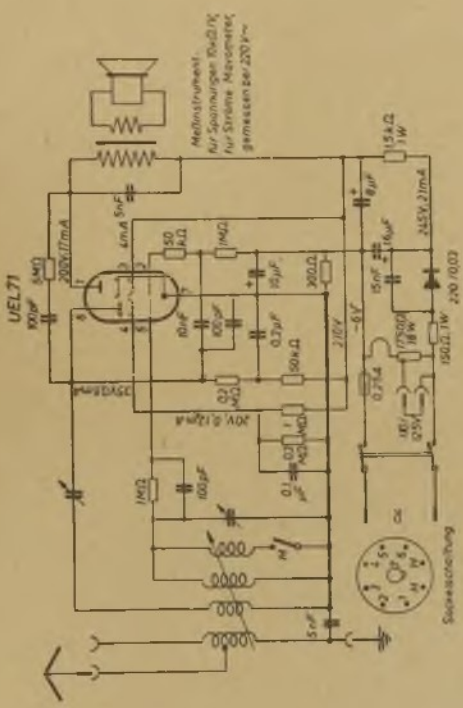
UEL71
Meßinstrument
für Spannungen 10...0,1V,
für Ströme Nullmesser,
gemessen bei 220 V~
Superschaltung

Schaub Regina

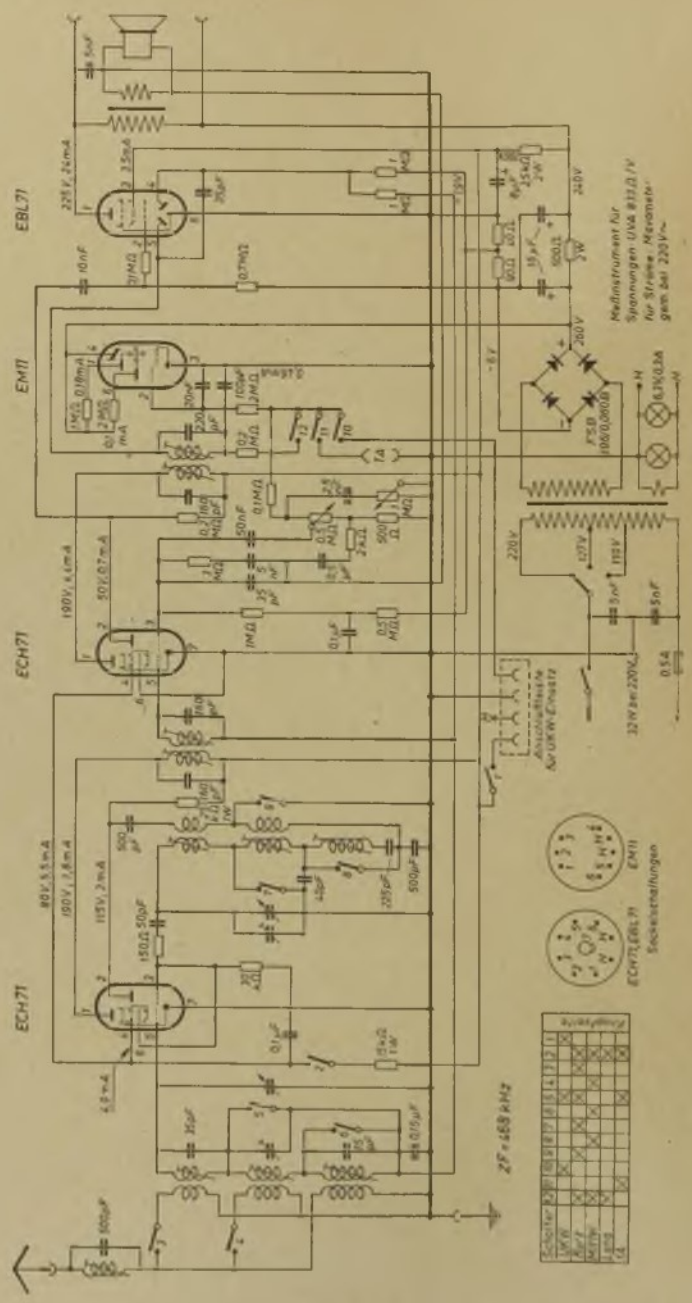

Schaub **Regina P und H** (Allstrom)

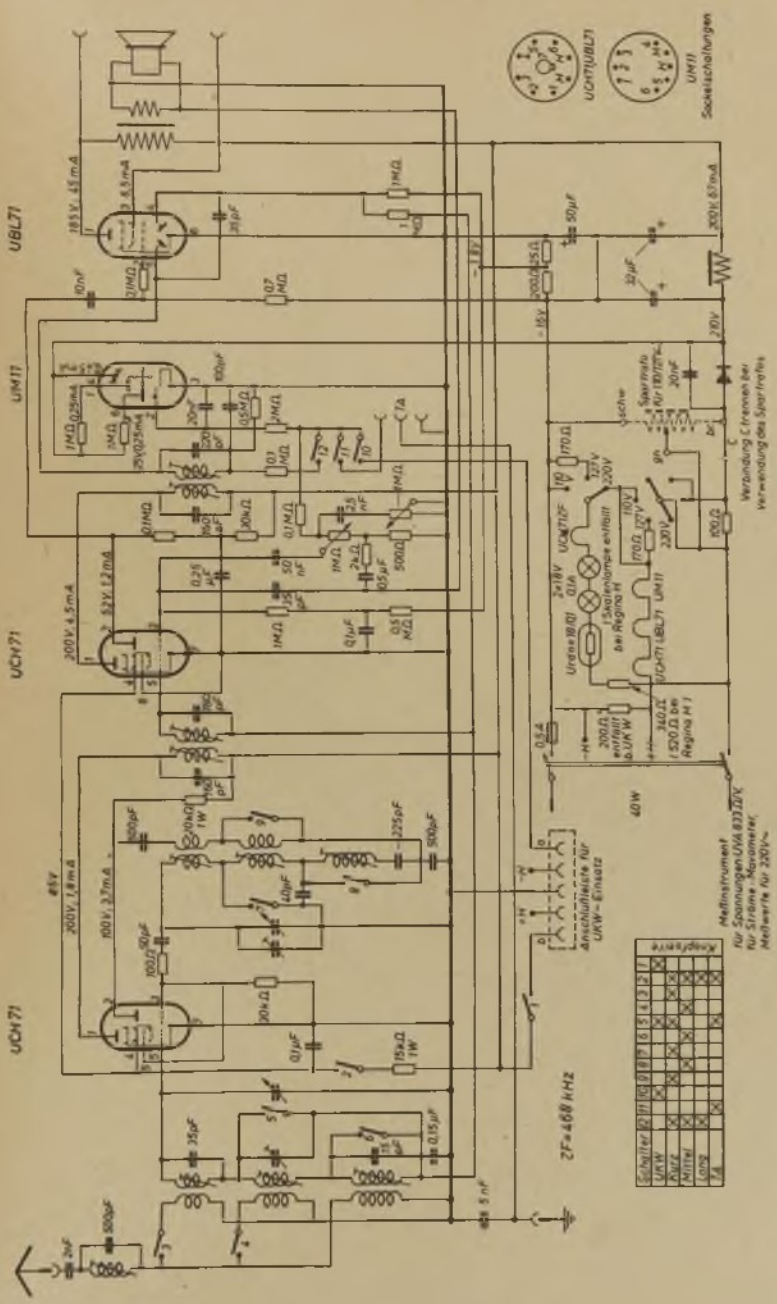

Schaub Regina W und PW

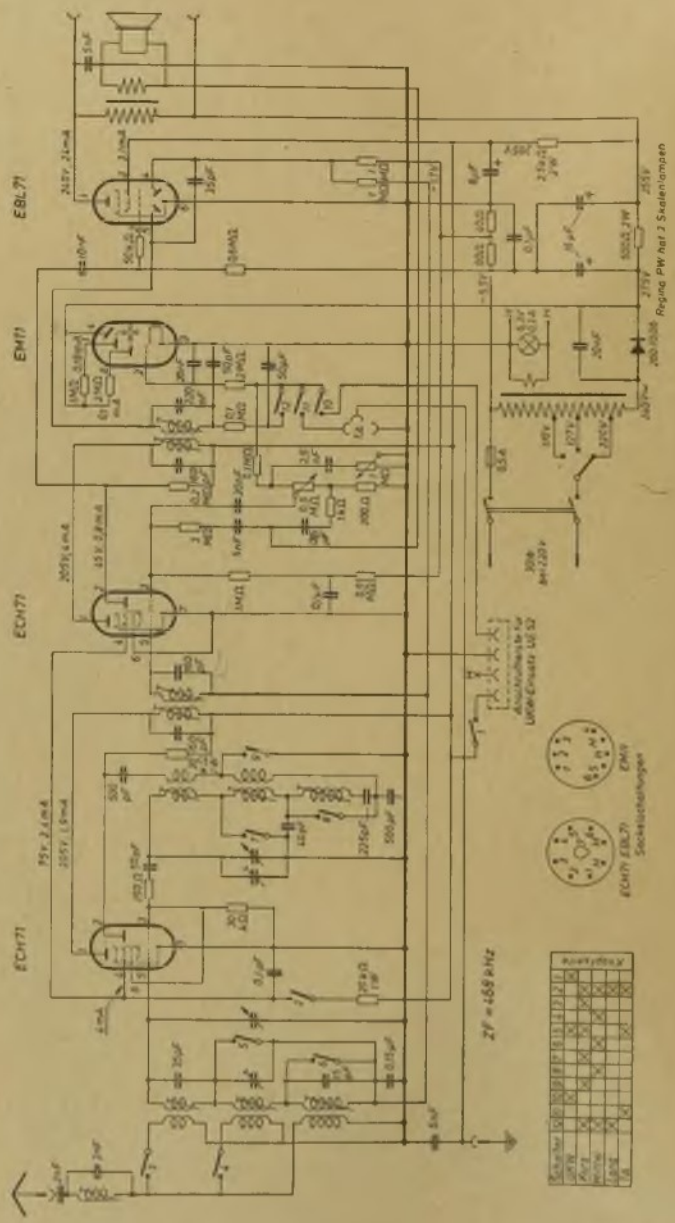

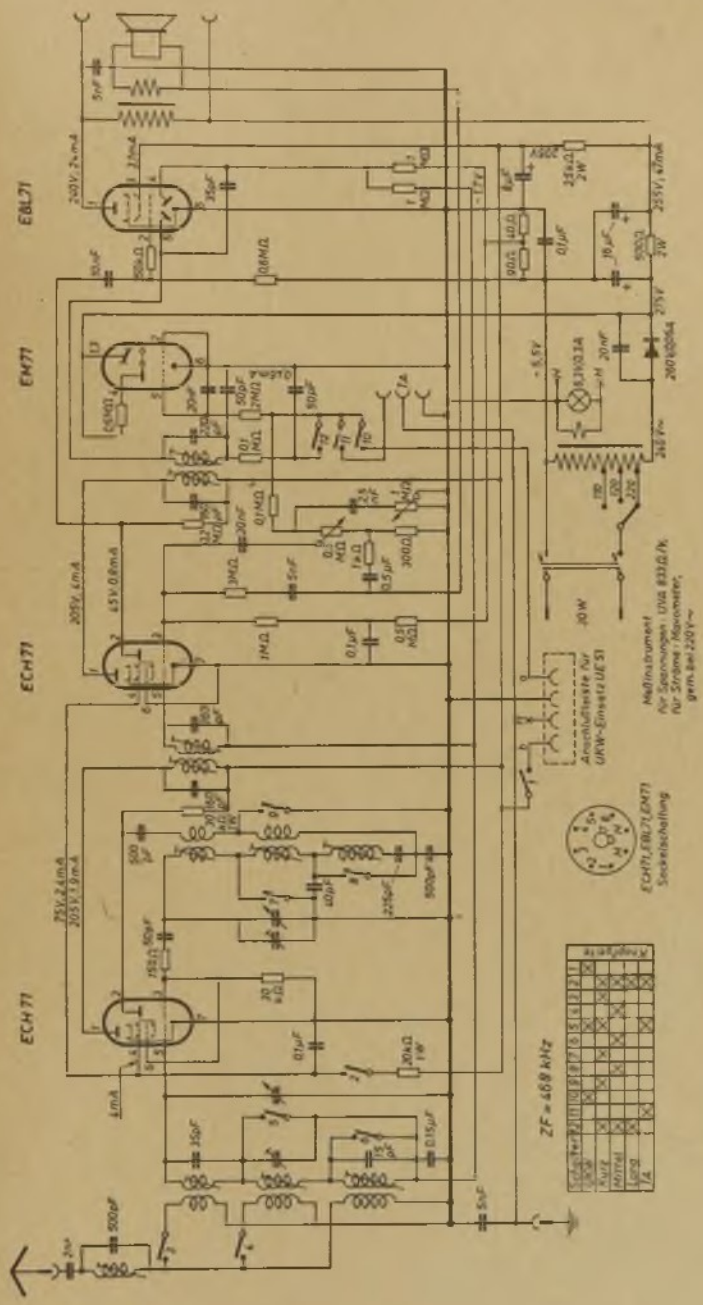
EBL71
EM71
ECH71
ECH71
ECH71,EBL71,EM71
Sockelschaltung
ZF = 468 kHz
Anschlußleiste für UKW-Einsatz UE 51
Meßinstrument für Spannungen: UNB 833 Ω/V, für Ströme: Nauvometer, gem. bei 220 V~
20 W

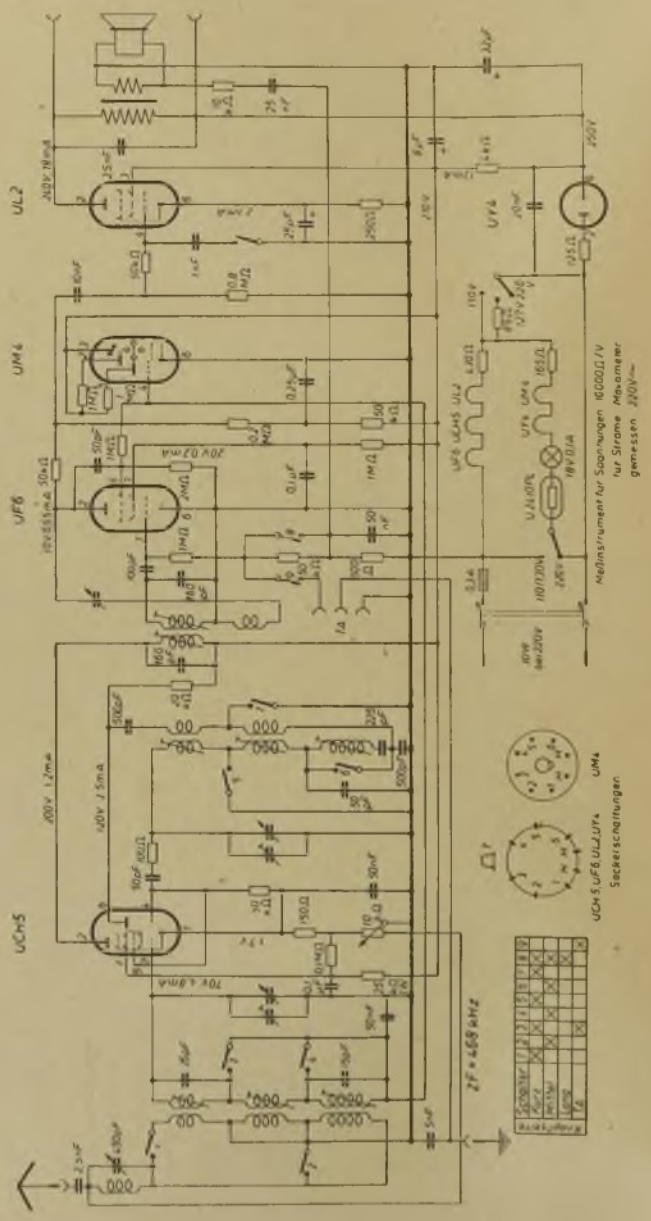
UCH5
UF6
UM4
UL2
UY4
ZF = 468 kHz
Messinstrument für Spannungen 10000Ω/V
für Ströme Milliameter
gemessen 220V~
UCH5, UF6, UL2, UY4
UM4
Sockelschaltungen

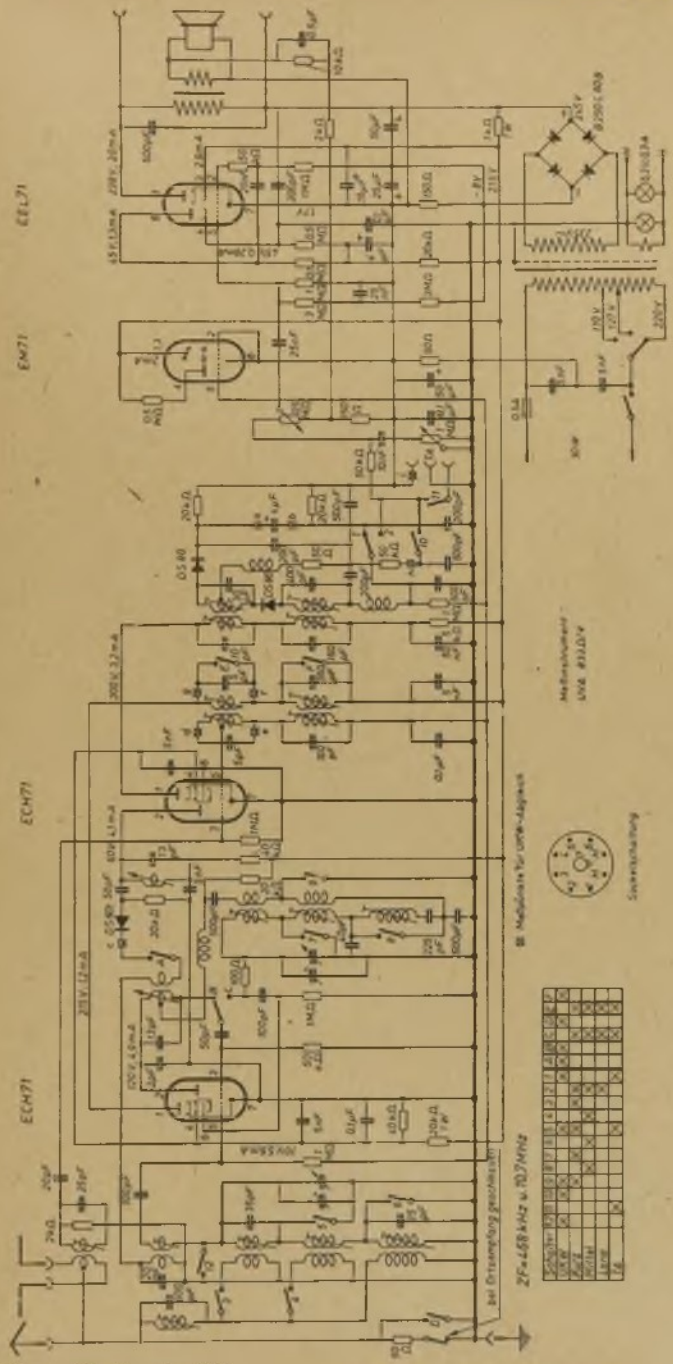
EEL71
EM71
ECH71
ECH71
OS80
NOVSMA
ZF=468 kHz u. 10,7 MHz
Netzschalter
Sicherschaltung

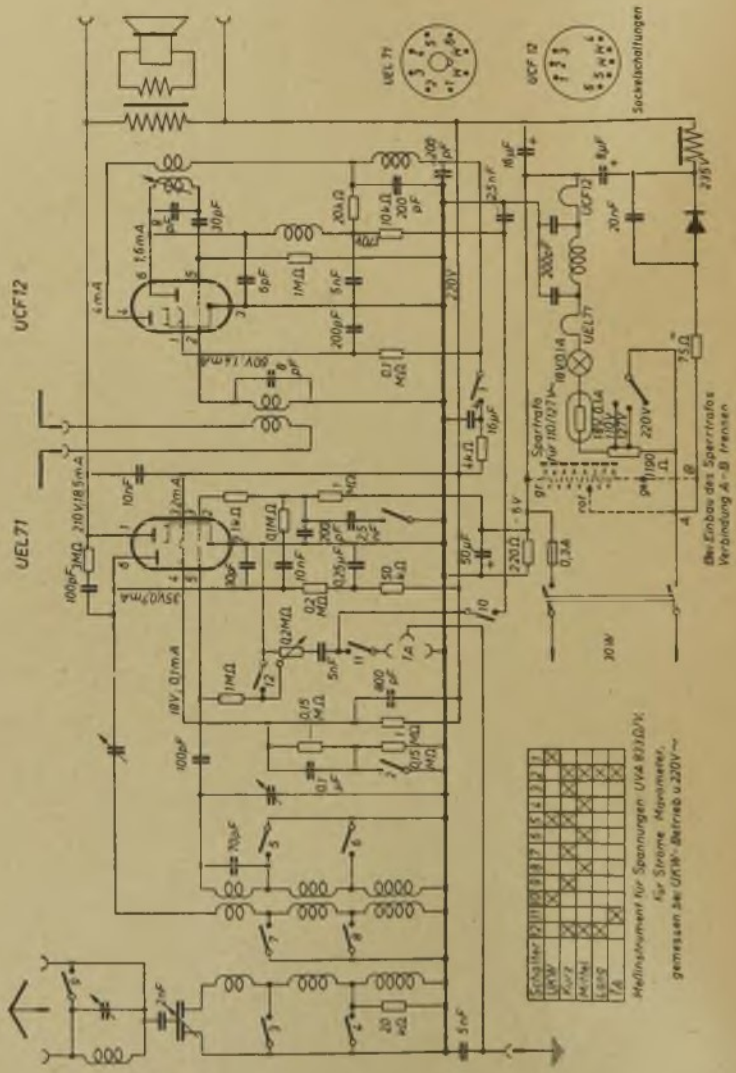
UCF12
UEL71
UEL71
UCF12
Sockelschaltungen
Sperrtrafo für 110/127V~
Bei Einbau des Sperrtrafos Verbindung A-B trennen
Meßinstrument für Spannungen UV= 0/3/10/V; für Ströme Mamimeter, gemessen bei UKW-Betrieb u. 220V~

Schaub **Standard-Super** (Z 50 A-100 A)

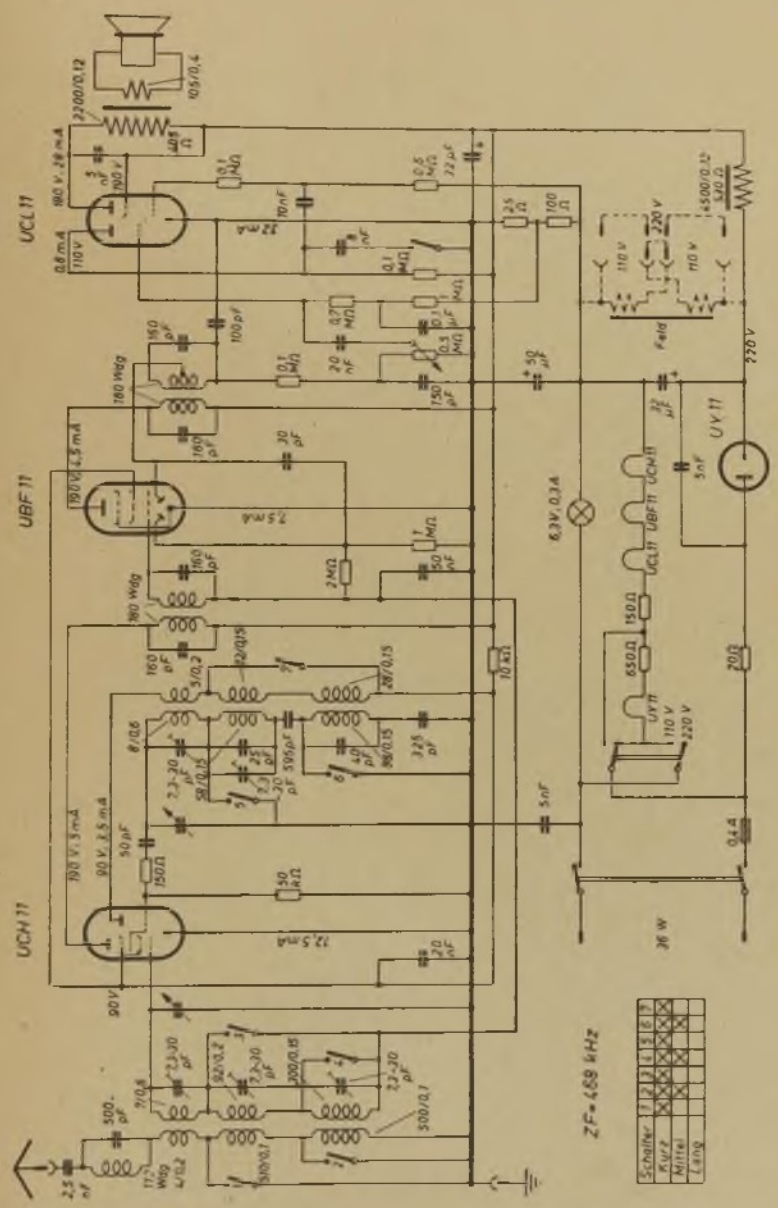

Austausch-Röhren für Standard-Super

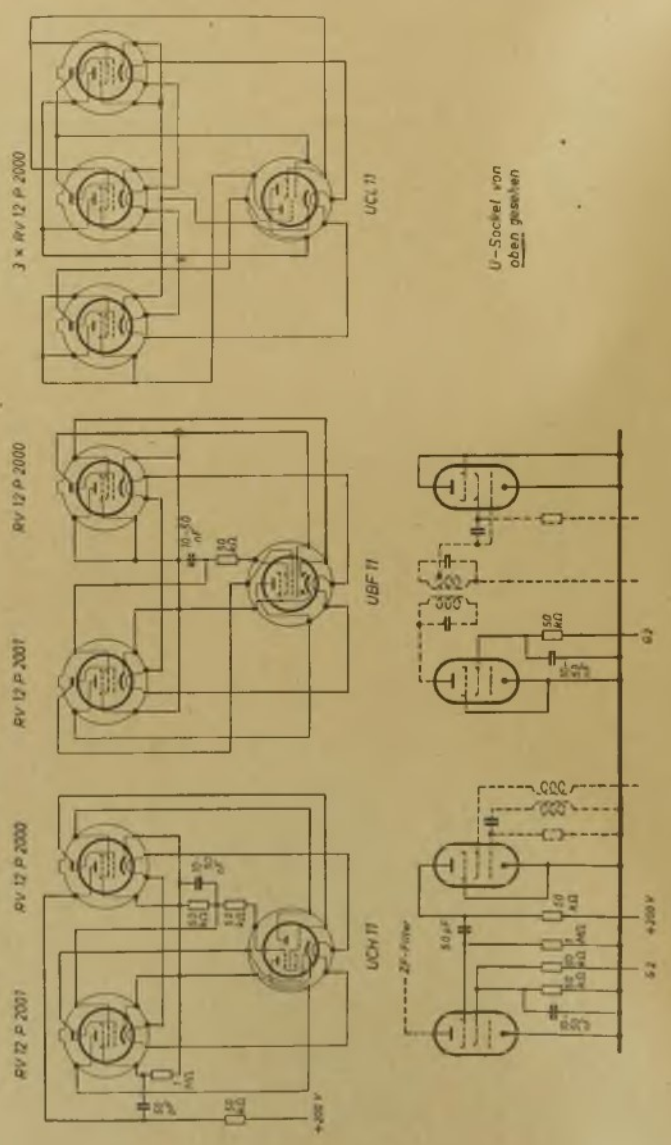

Schaub Standard-Super U 11

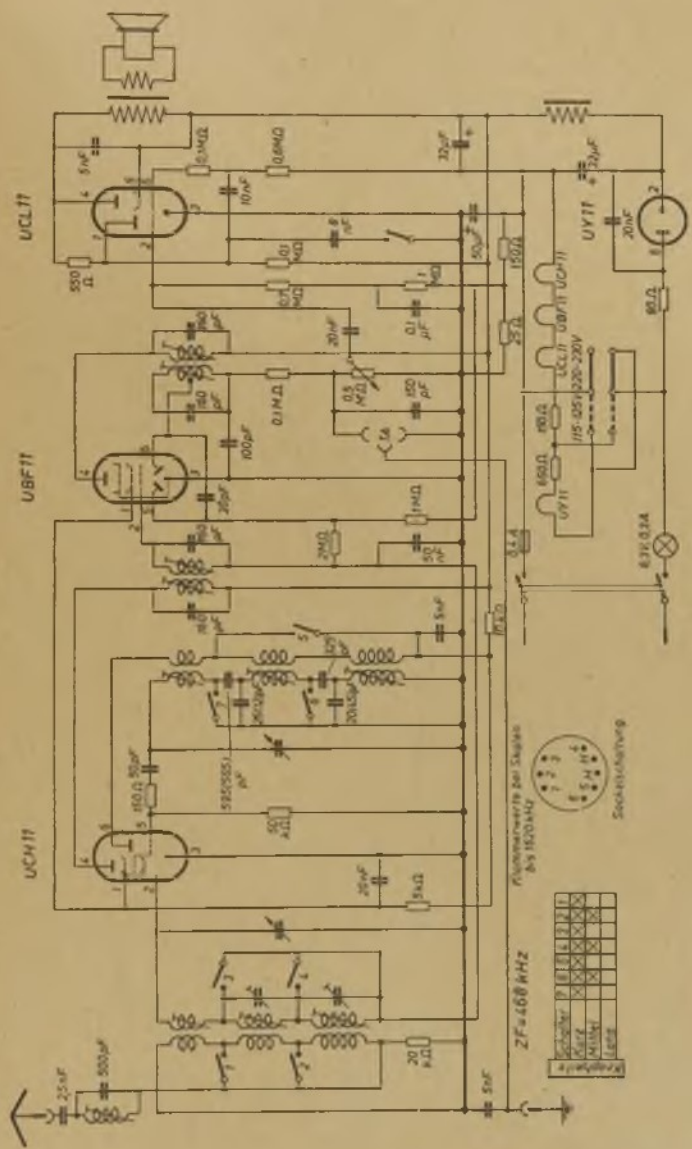

Schaub **Supraphon mit amerik. Röhren**

(linke Seite des Schaltbildes)

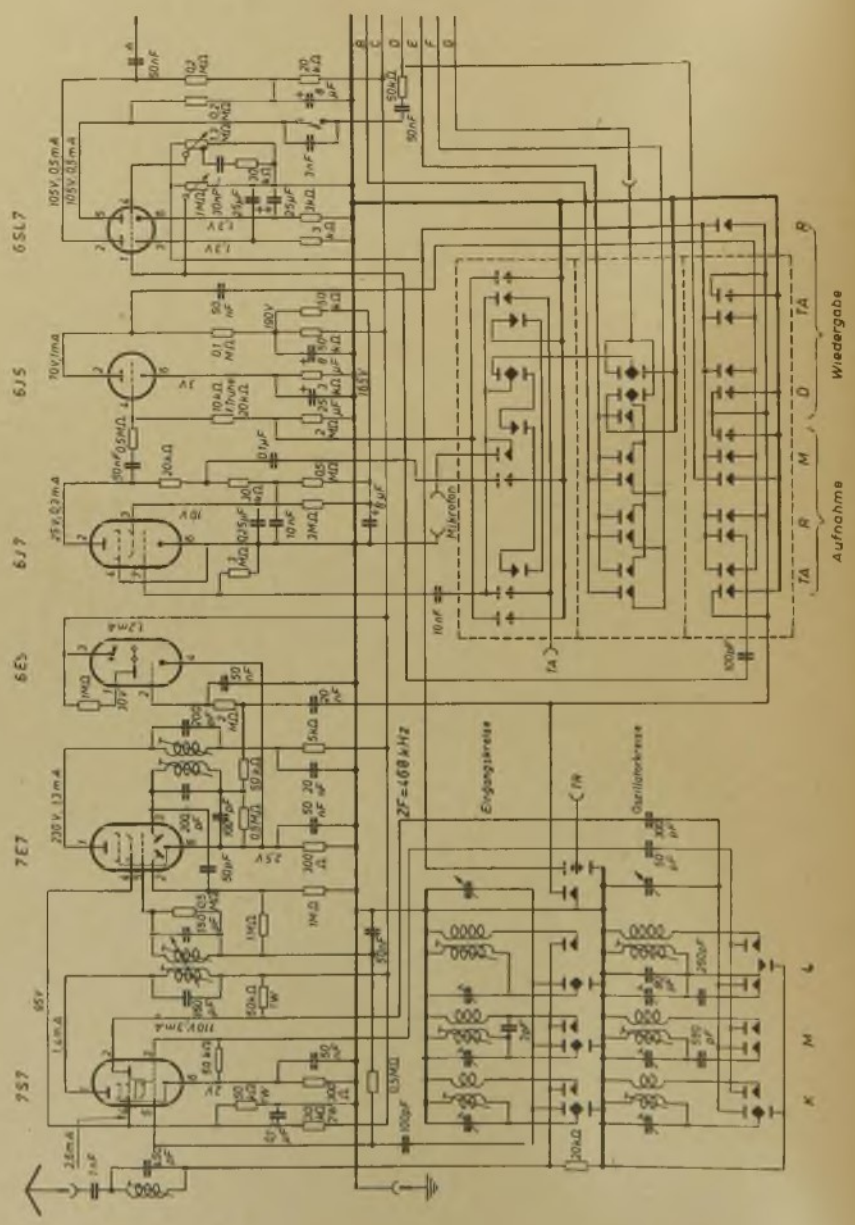

Schaub Supraphon mit amerik. Röhren

(rechte Seite des Schaltbildes)

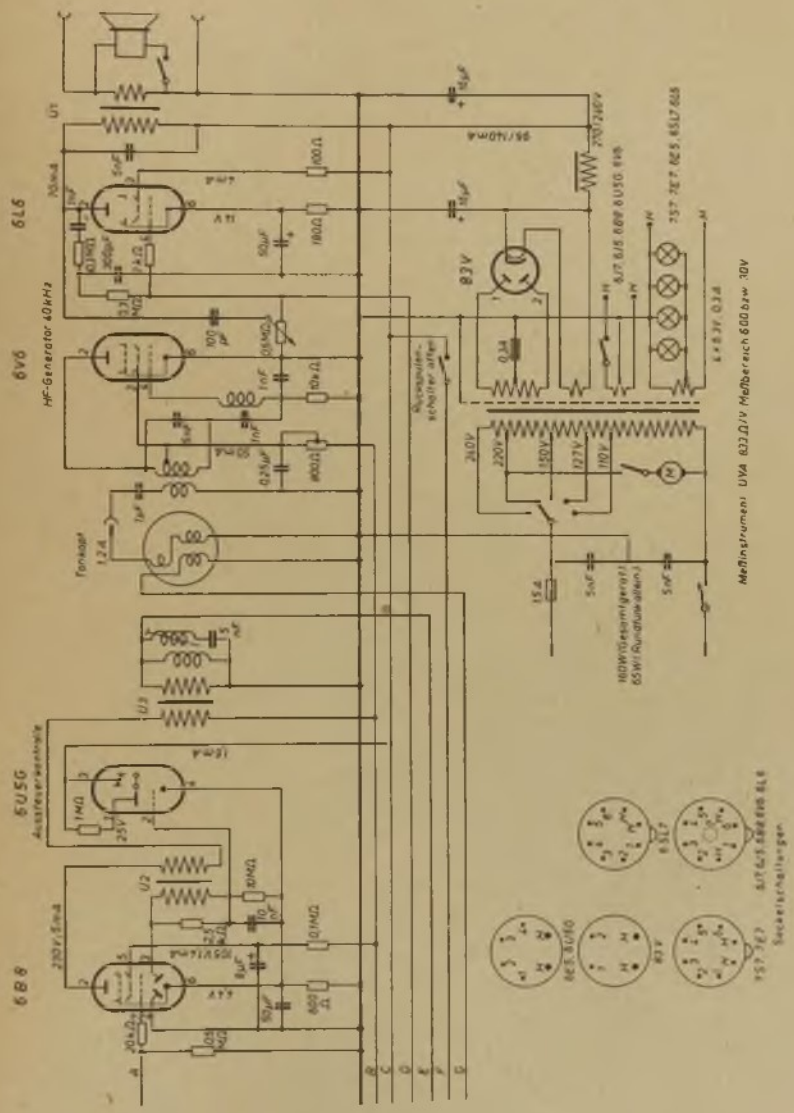

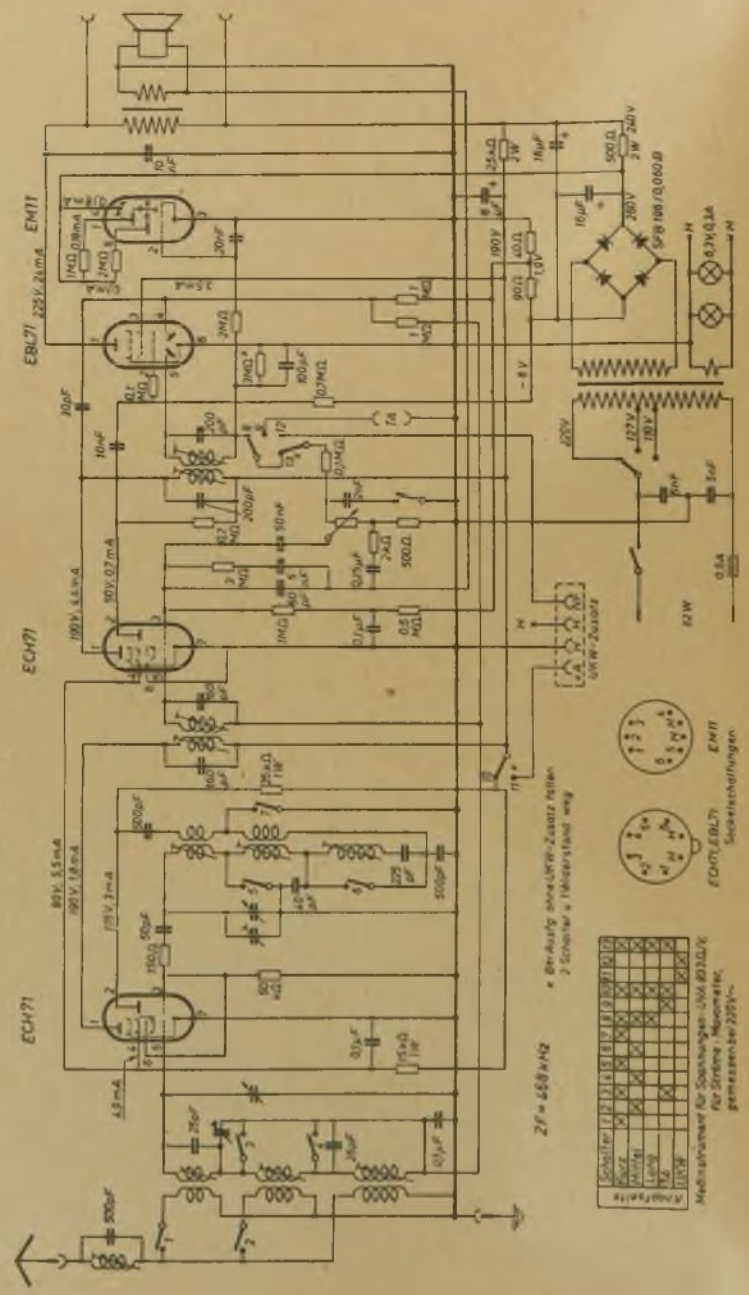
EM11
EBL71
ECH71
ECH71
ZF = 468 kHz
EM11
Sockelschaltungen
ECH71, EBL71

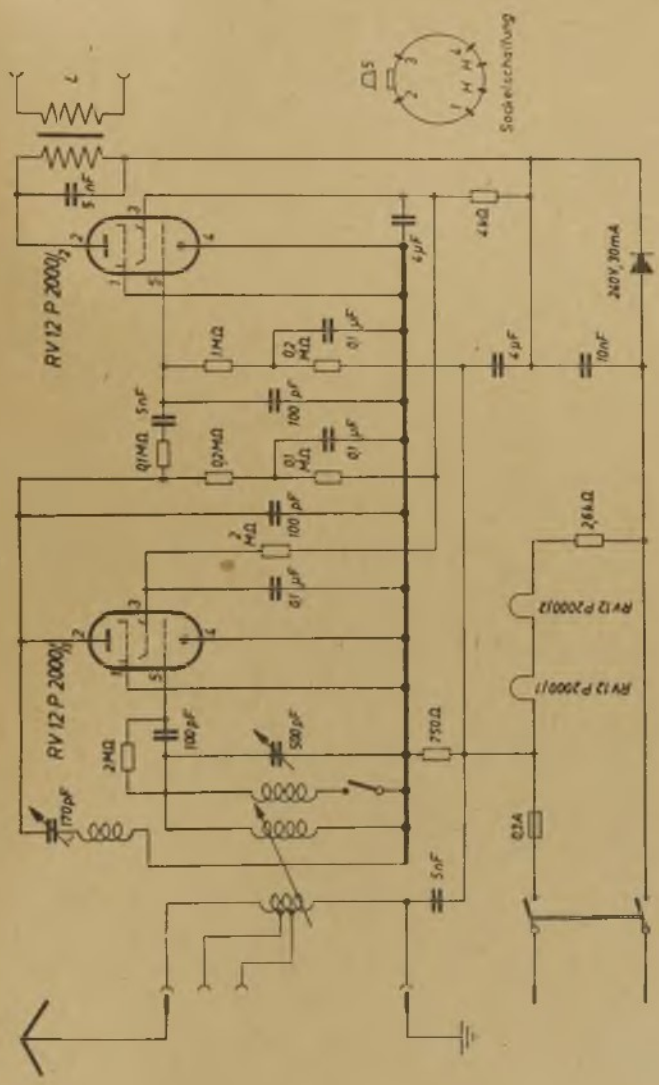
RV 12 P 2000
RV 12 P 2000
Sockelschaltung
L
5nF
1MΩ
0,2 MΩ
0,1 µF
100 pF
0,1 MΩ
0,2MΩ
2 MΩ
2MΩ
100 pF
500 pF
170 pF
750Ω
4µF
4kΩ
10nF
2,6kΩ
0,3A
5nF
240V, 30mA
RV 12 P 2000/1
RV 12 P 2000/2

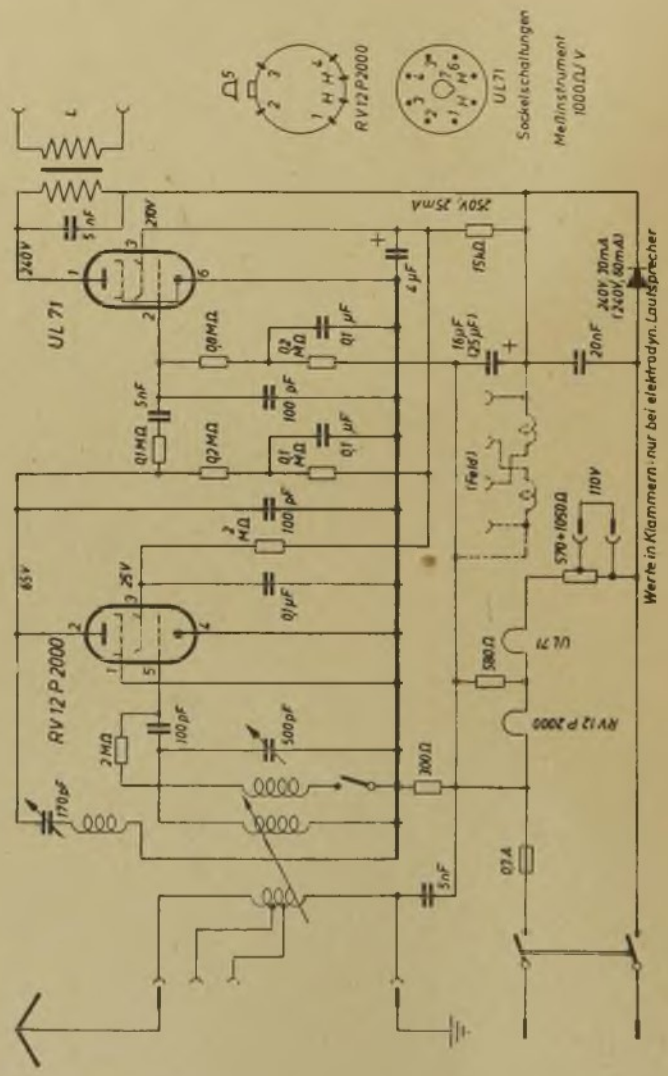
RV12P2000
UL71
Sockelschaltungen
Meßinstrument
1000Ω/V
250V, 25mA
UL 71
RV 12 P 2000
Werte in Klammern: nur bei elektrodyn. Lautsprecher

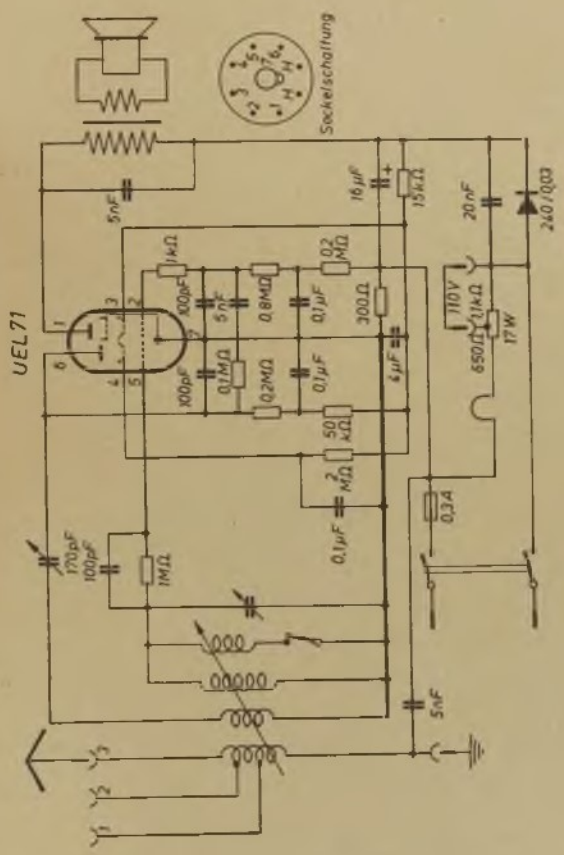
UEL 71
Sockelschaltung
5nF
1kΩ
100pF
5nF
0,8MΩ
0,1μF
0,2MΩ
100pF
0,1MΩ
0,2MΩ
0,1μF
50kΩ
2MΩ
0,1μF
170pF
100pF
1MΩ
16μF
15kΩ
300Ω
4μF
20nF
240/0,03
110V
0,1kΩ
650Ω
17W
0,3A
5nF

Schaub **S 49** (Ausführung I und III)

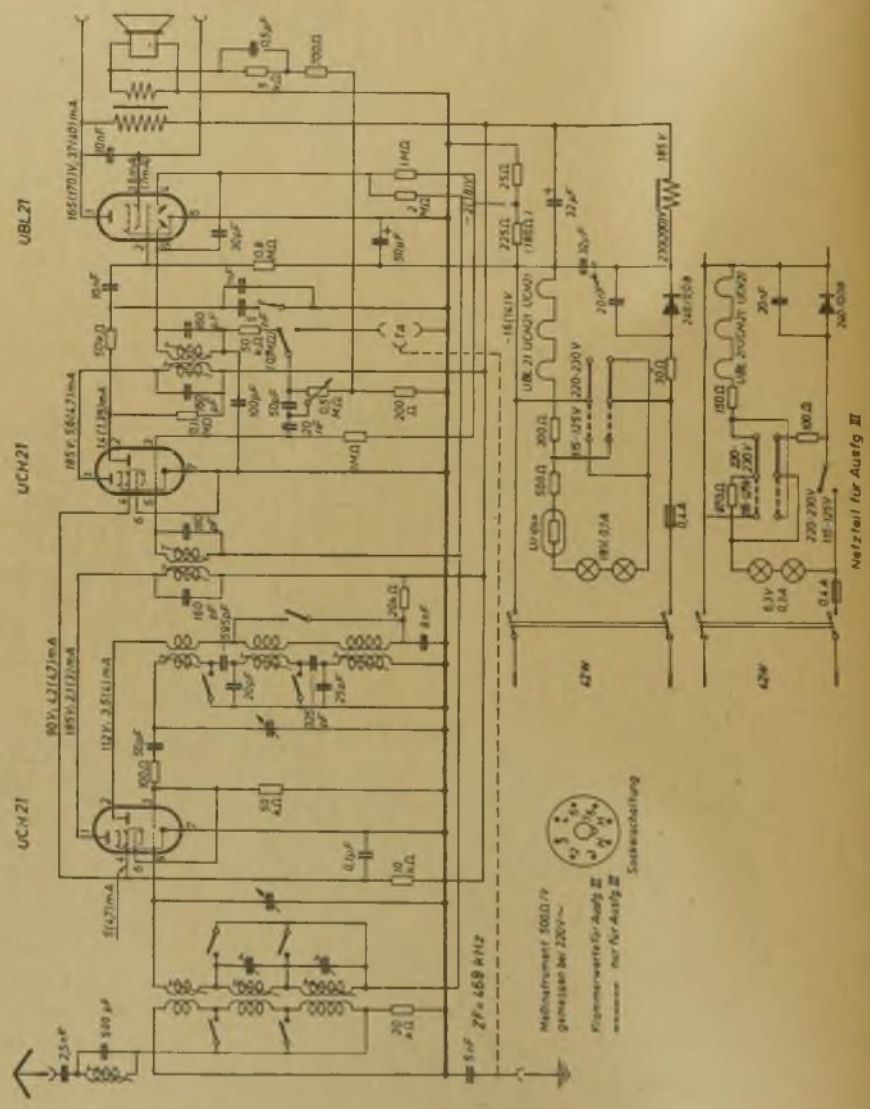

Schaub S 49-U 11 und S 50-U 11

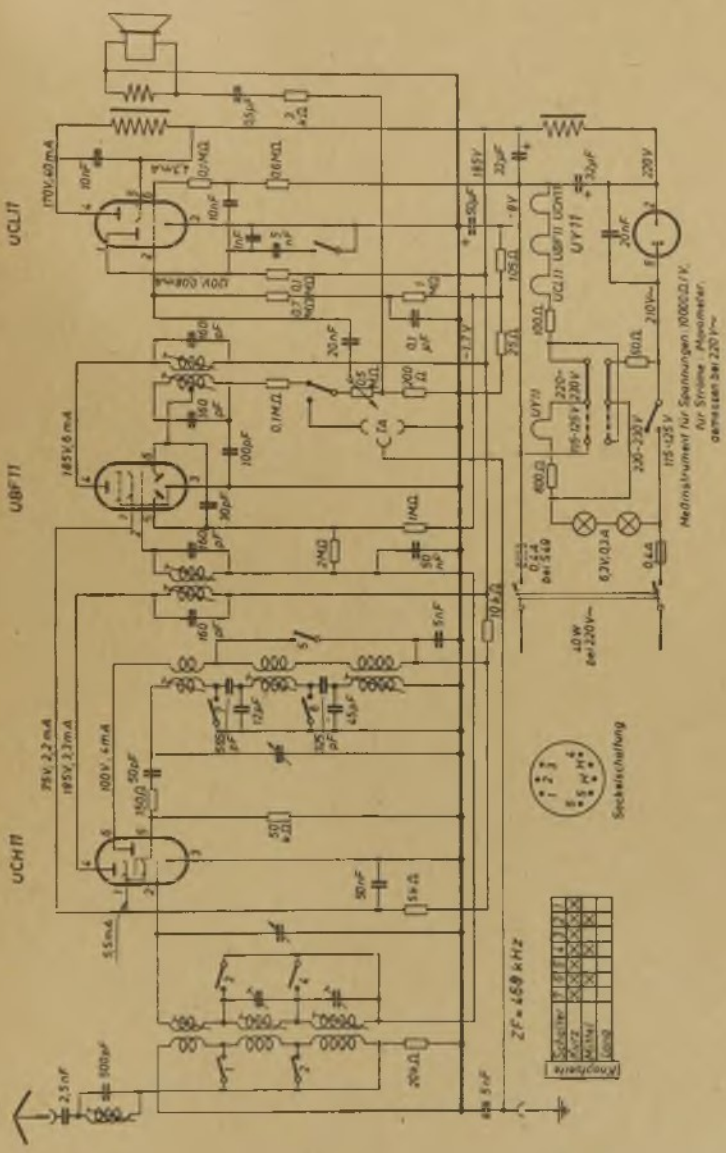

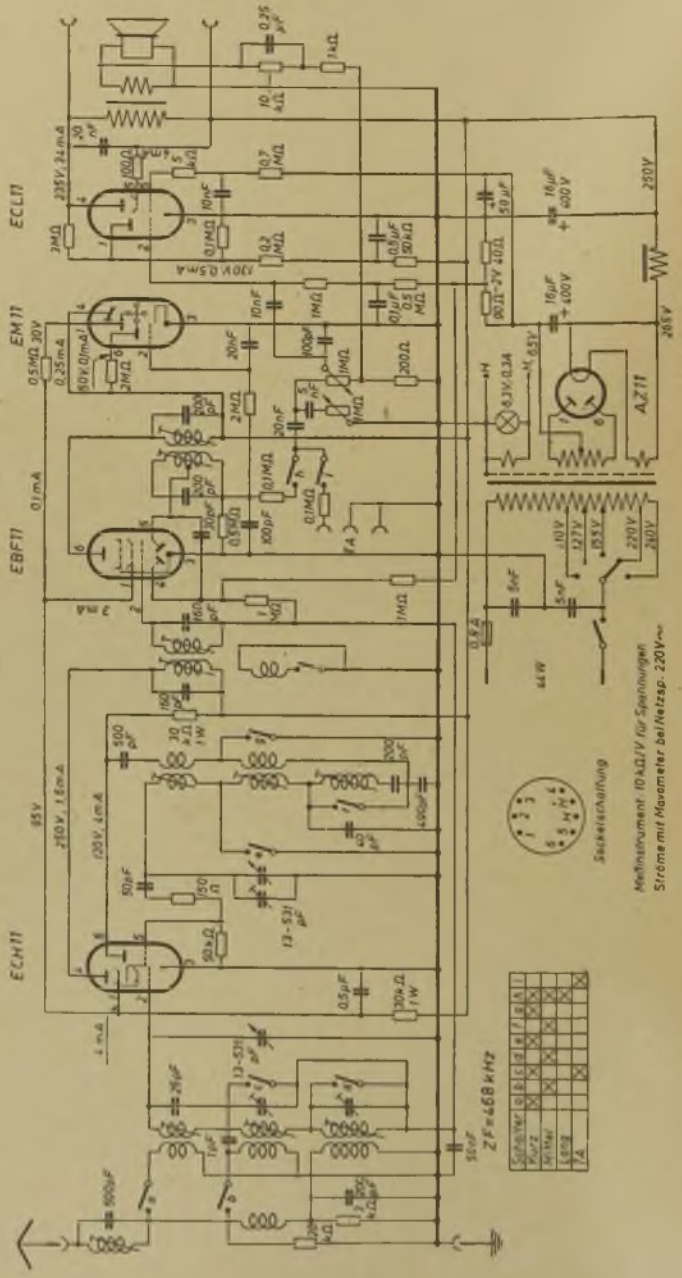
ECL11
EM11
EBF11
ECH11
AZ11
ZF=468 kHz
Sockelschaltung
Meßinstrument: 10 kΩ/V für Spannungen
Ströme mit Maxmeter bei Netzsp. 220 V~

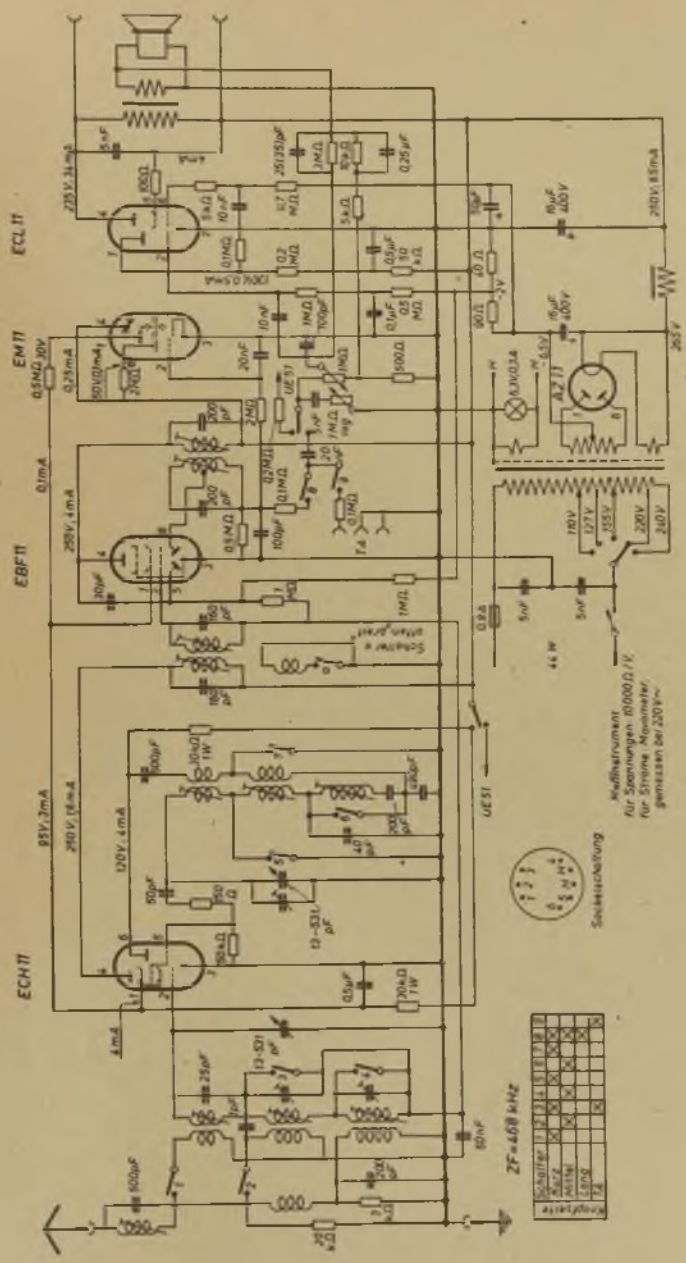
ECL 11
EM 11
EBF 11
ECH 11
AZ 11
UE 51
ZF=468 kHz
Schalter
Kurzwelle
Mittelwelle
Langwelle
Tonabnehmer
Soleuchtung
Meßinstrument für Spannungen: 10000 Ω/V, für Ströme. Ohmmeter, gemessen bei 220 V~

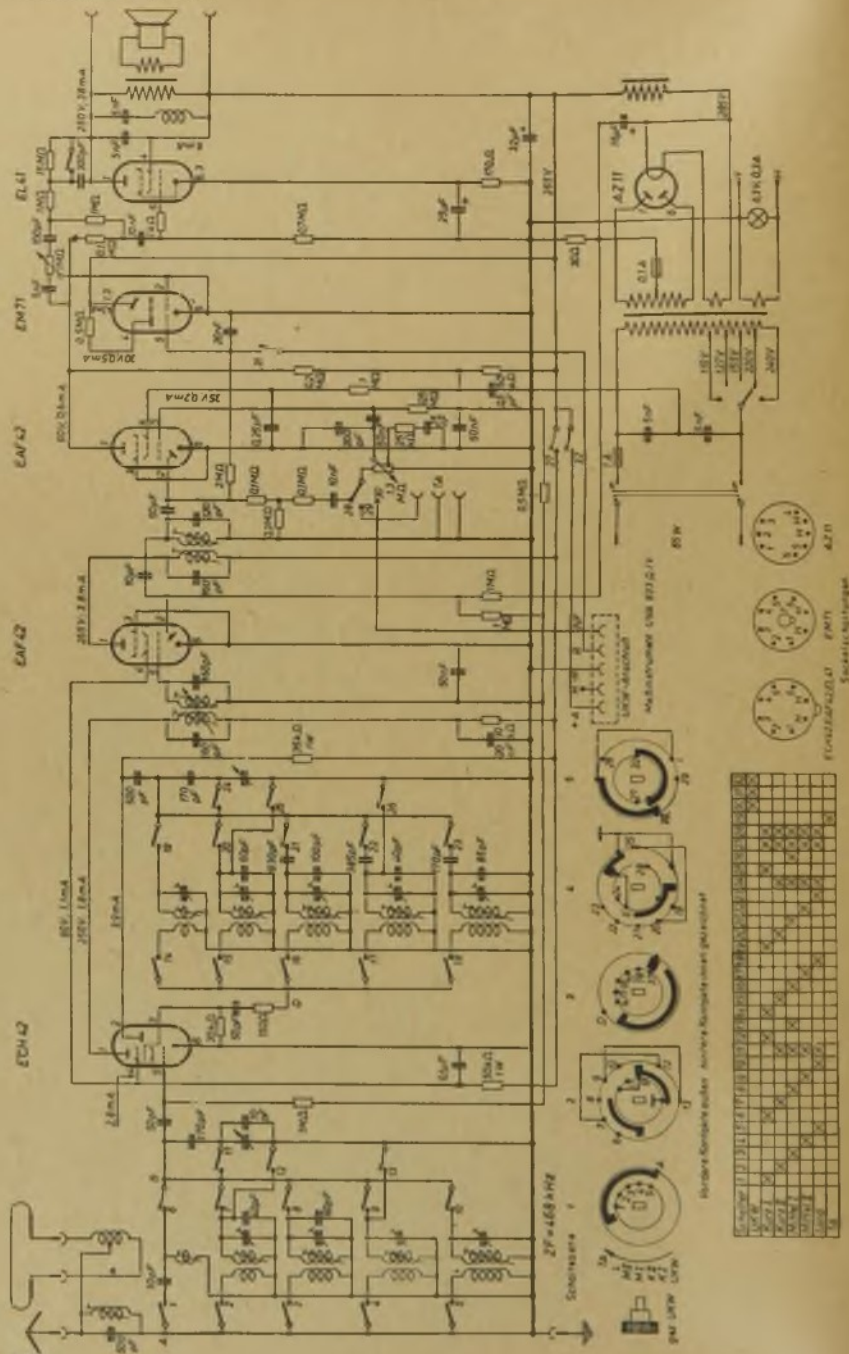
EL41
EM71
EAF42
EAF42
ECH42
AZ11
ZF=468 kHz

Schaub UE 51 (Ausführung I und II)

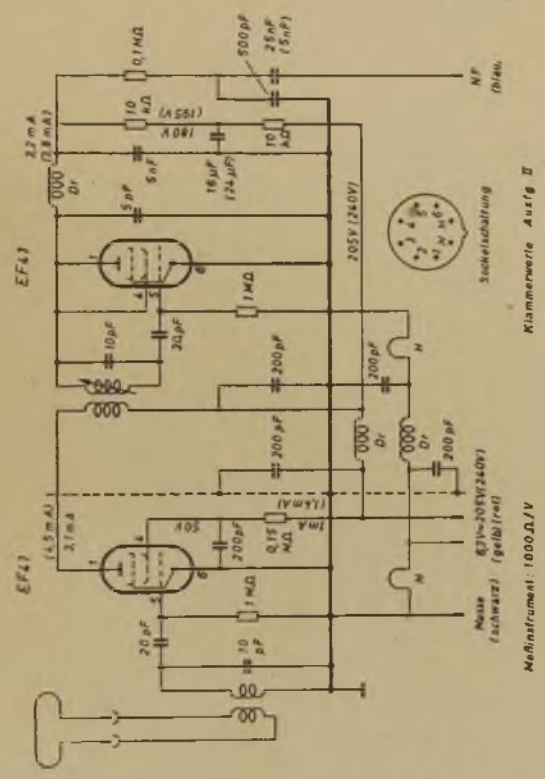

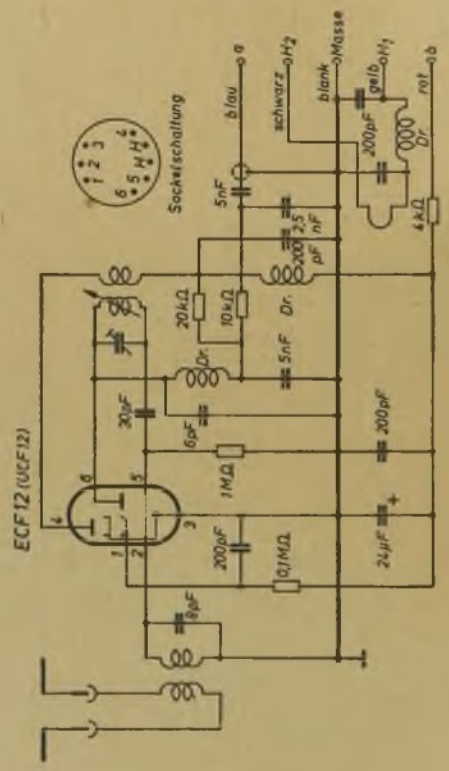
ECF 12 (UCF 12)
Sockelschaltung
blau
schwarz
blank
Masse
gelb
rot
20pF
6pF
1MΩ
200pF
0,1MΩ
8pF
5nF
20kΩ
10kΩ
Dr.
2,5 nF
200 pF
200pF
24µF
4kΩ

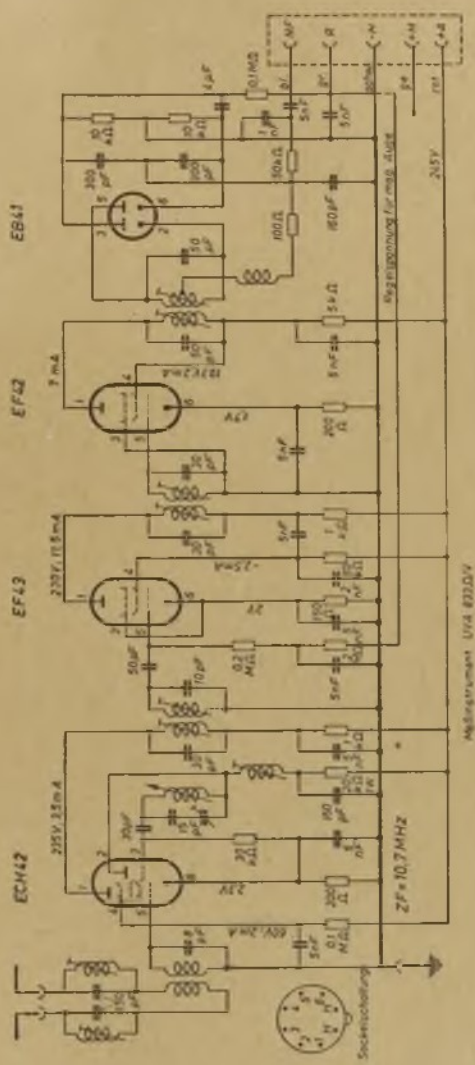
EB41
EF42
EF43
ECH42
ZF=10,7 MHz
Regelspannung für mag. Auge
Meßinstrument UVA 833,0V
Sockelschaltung

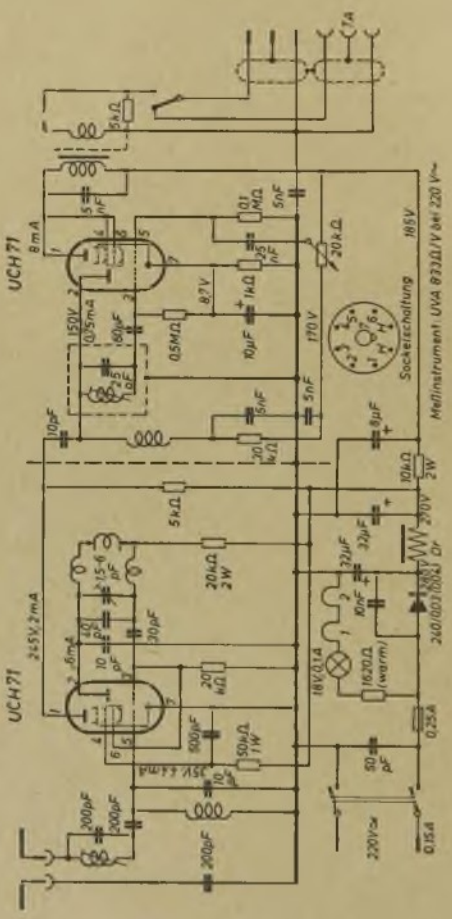
UCH71
UCH71
Sockelschaltung
Meßinstrument UVA 8930/1V bei 220 V~

Schaub Z 49 (Ausführung II)

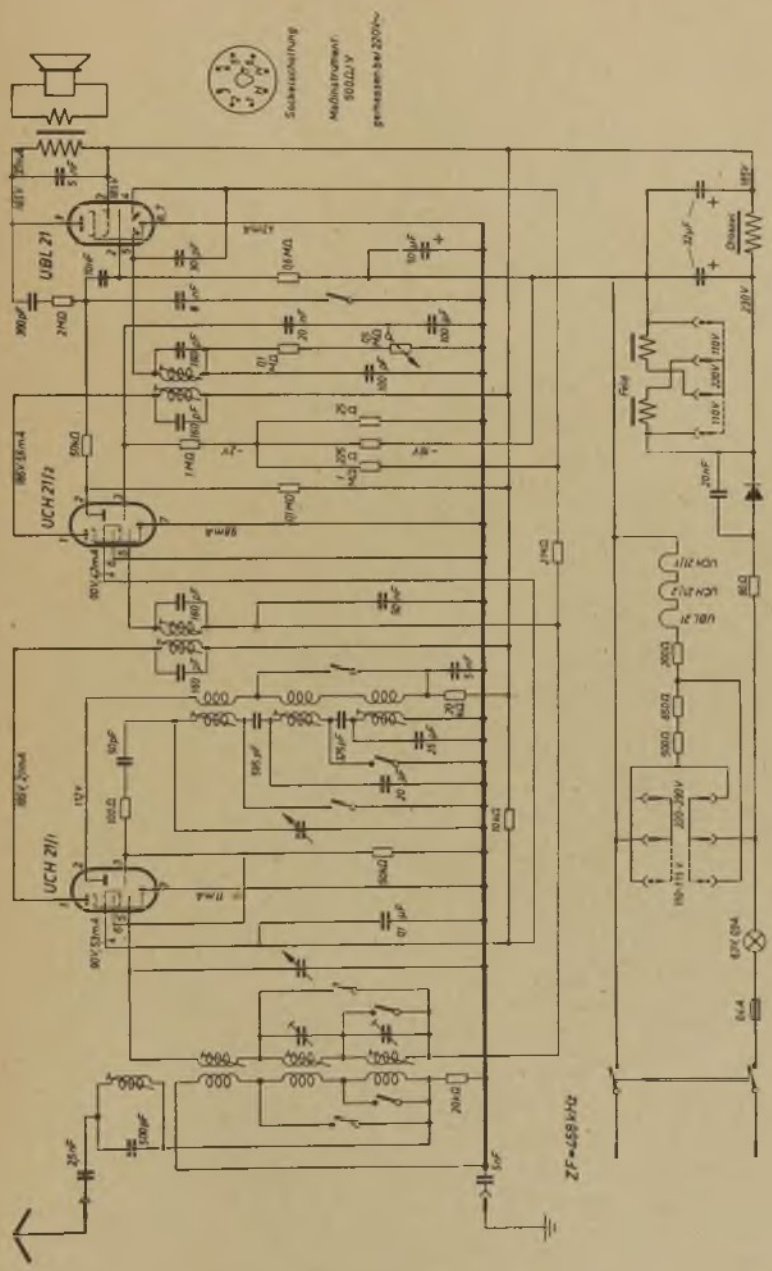

Schaub 2 K 47 (Ausführung I und II)

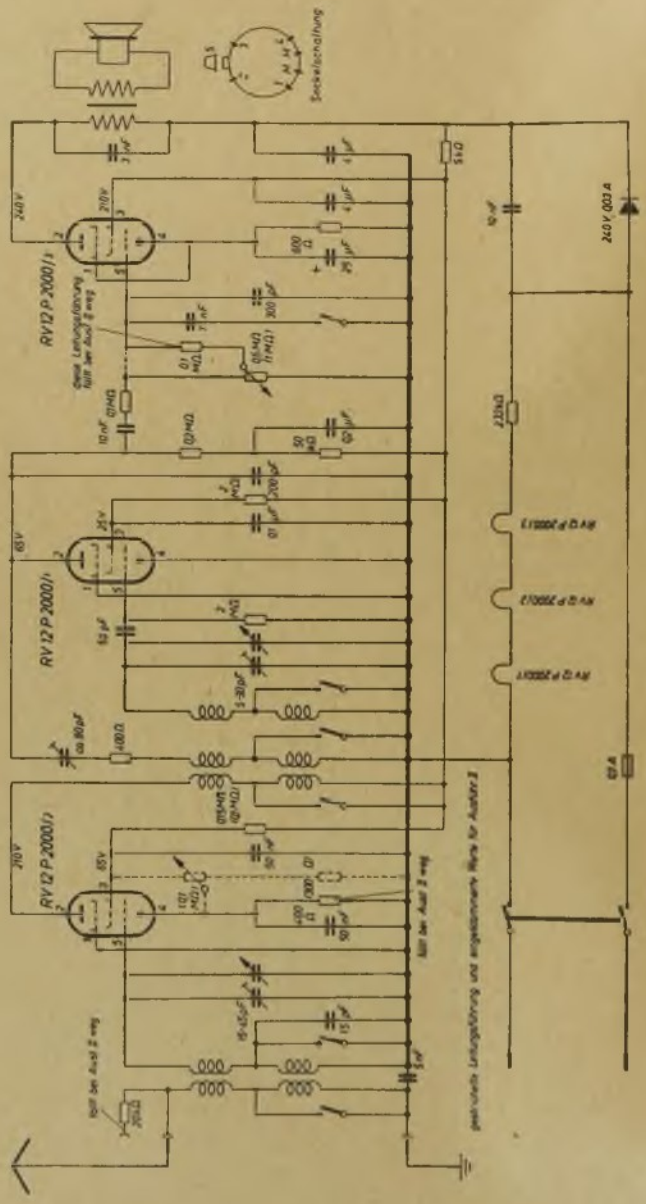

Schaub 2 K 47-U 71 (Ausführung I und II)

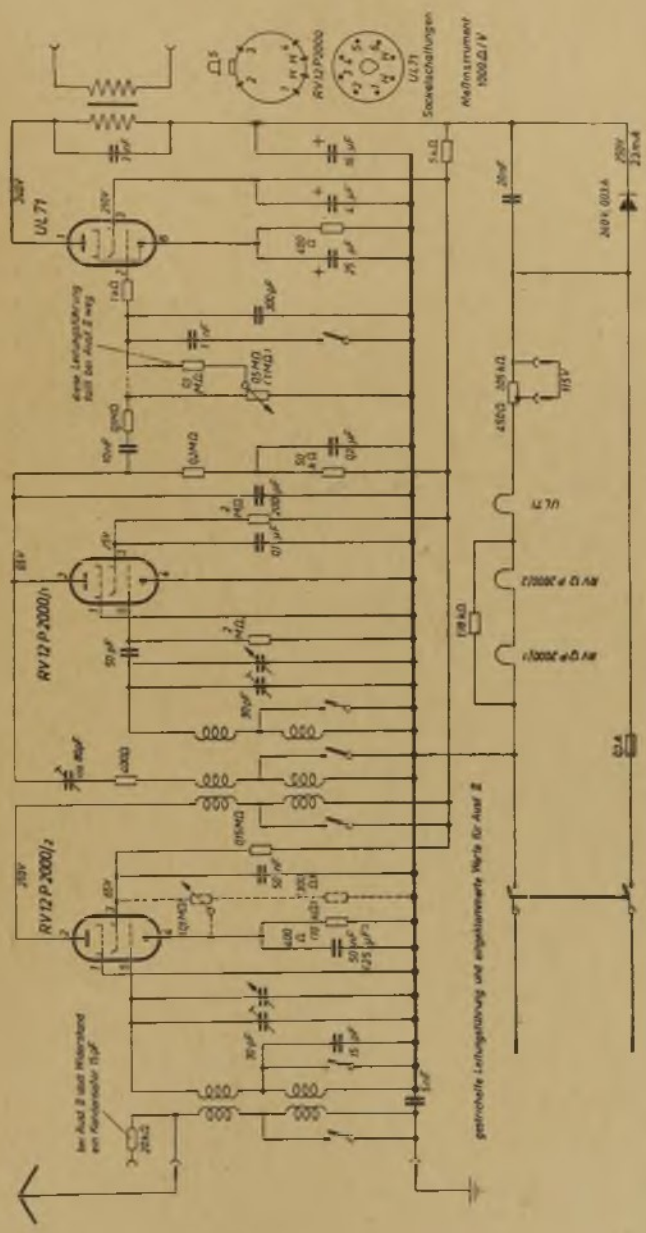

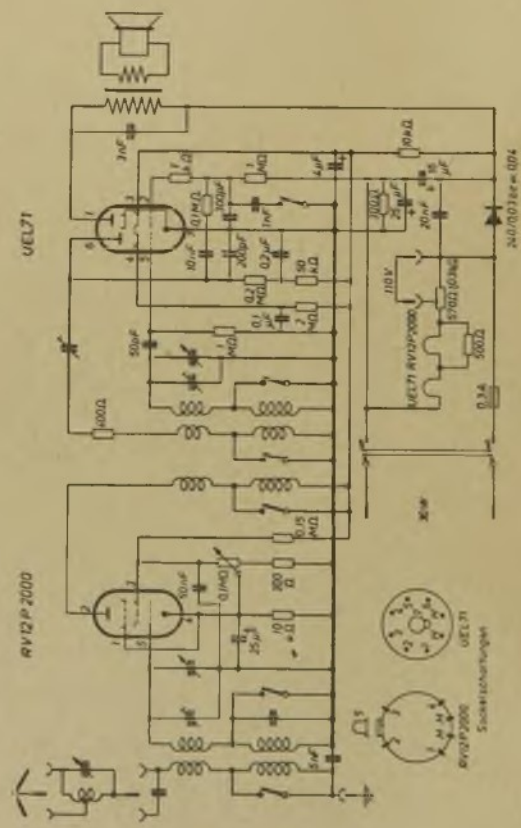
UEL71
RV12P2000
110V
UEL71 RV12P2000
Sockelschaltungen

SCHAUB

(Produktion vor 1945)

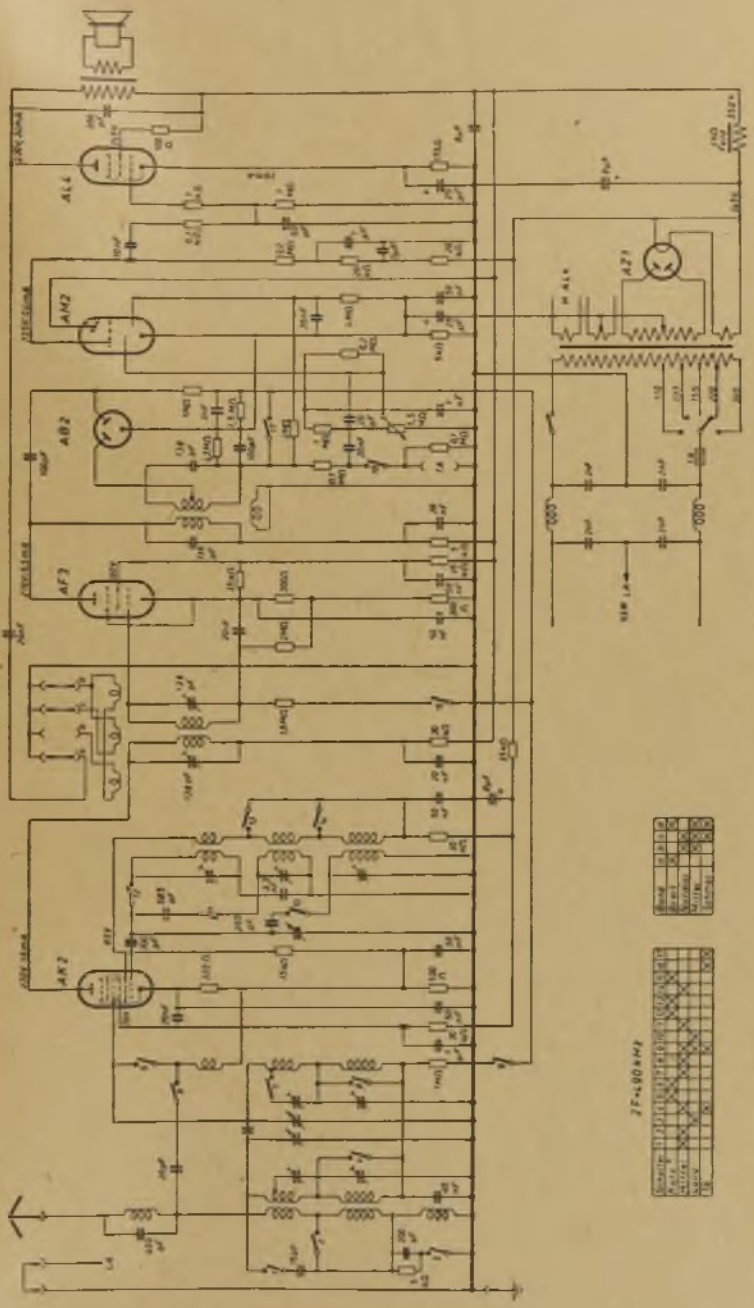

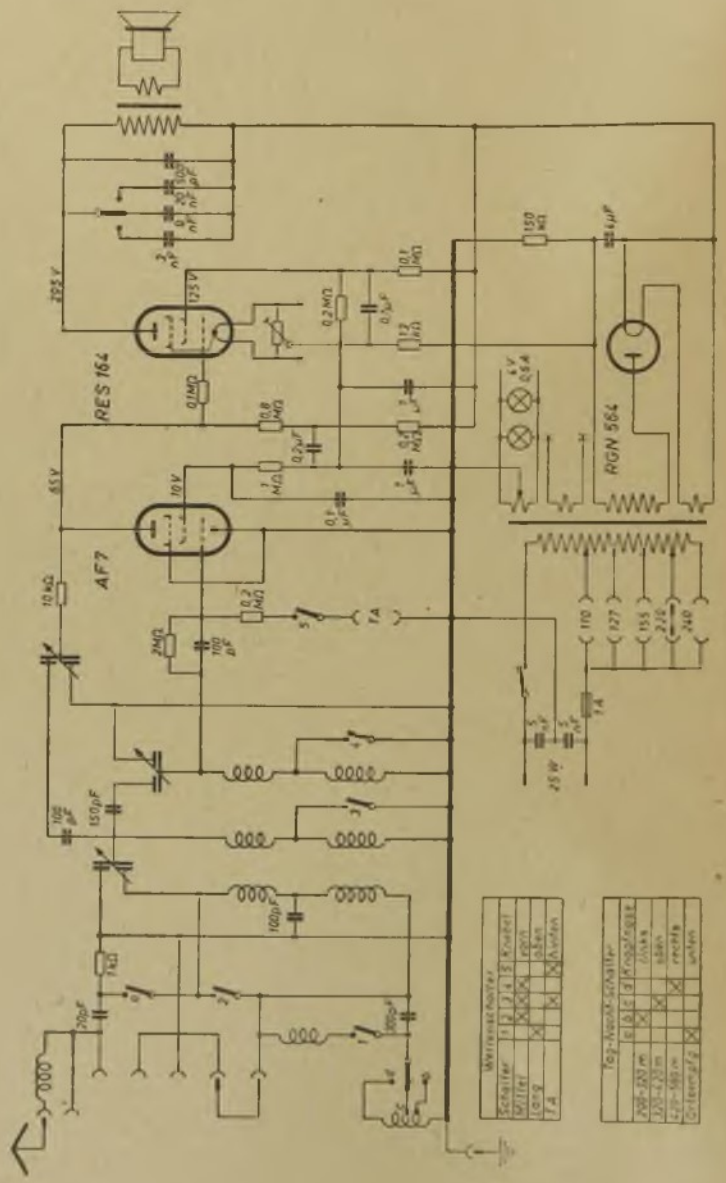
RES 164
AF7
RGN 564
225 V
125 V
85 V
10 V
6 V
0,3 A
110
127
155
215
240
25 W
1 A
150 pF
100 pF
Wellenschalter
Schalter
Wellen
Tonq
1 A
1
2
3
4
5
Knopf
rechts
oben
links
Tonabnehmer-Schalter
a
b
c
d
Kopfhörer
links
oben
rechts
unten
200–300 m
300–550 m
550–1000 m
Grammofon

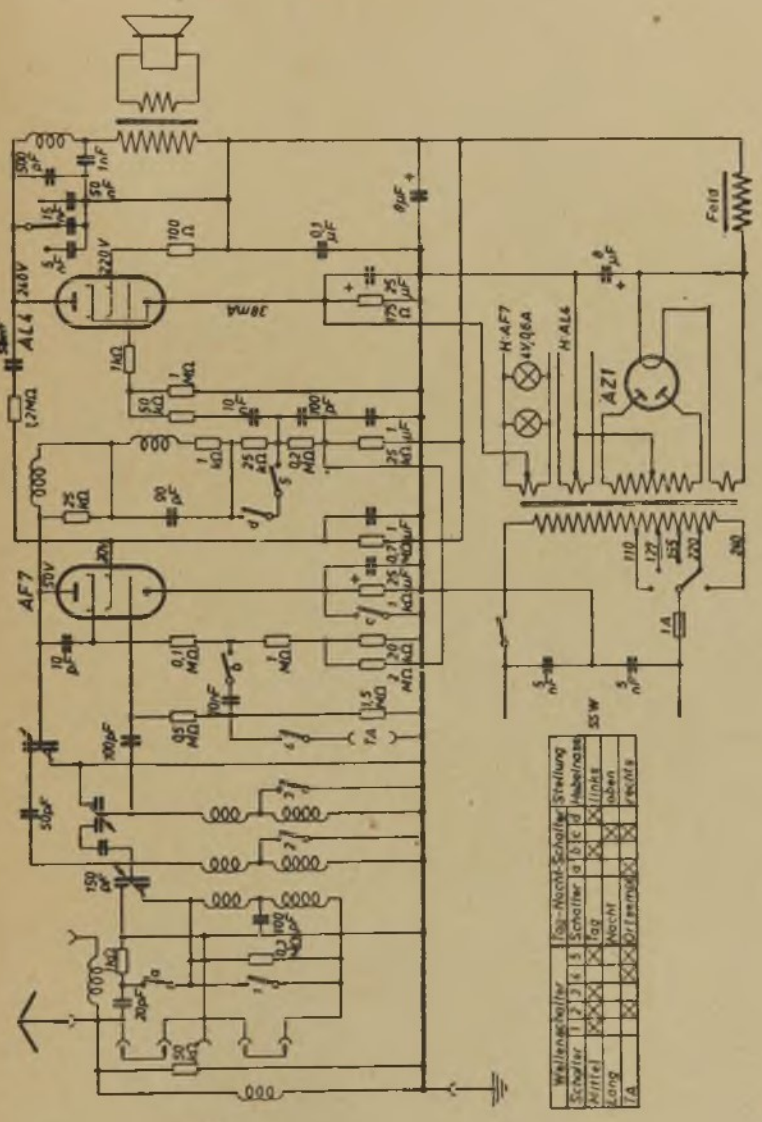
AL4
AF7
AZ1
H AF7
4V;0,6A
H AL4
Feld
38mA
220V
240V
150V
55W
Wellenschalter
Schalter 1 2 3 4 5
Mittel
Lang
TA
Tag-Nacht-Schalter
Schalter a b c d
Tag
Nacht
Dreemag
Stellung
Hebelnotes
links
oben
rechts

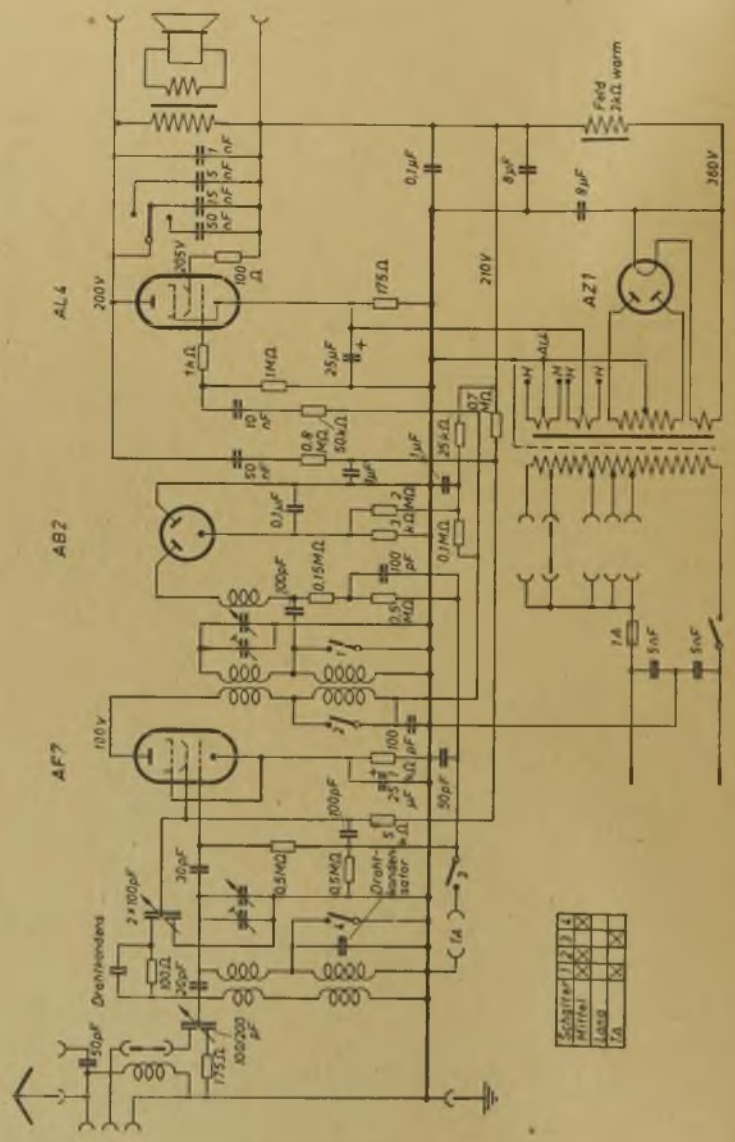
AL4
AB2
AF7
AZ1
200 V
110 V
210 V
360 V
Feld 3kΩ warm
Drehkondens
Drehkondensator
Schalter
Mittel
Lang
1A

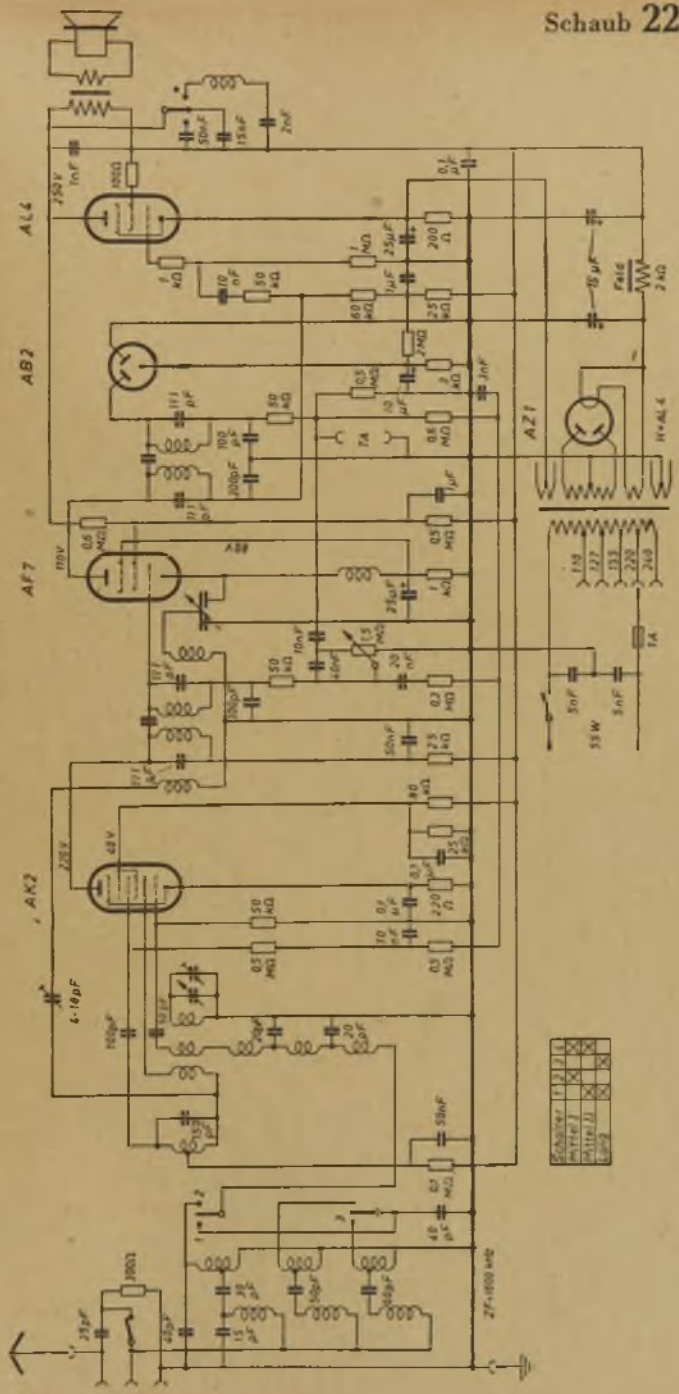
AL4
AB2
AF7
AK2
AZ1
ZF=1600 kHz

Schaub 229 W mit KW

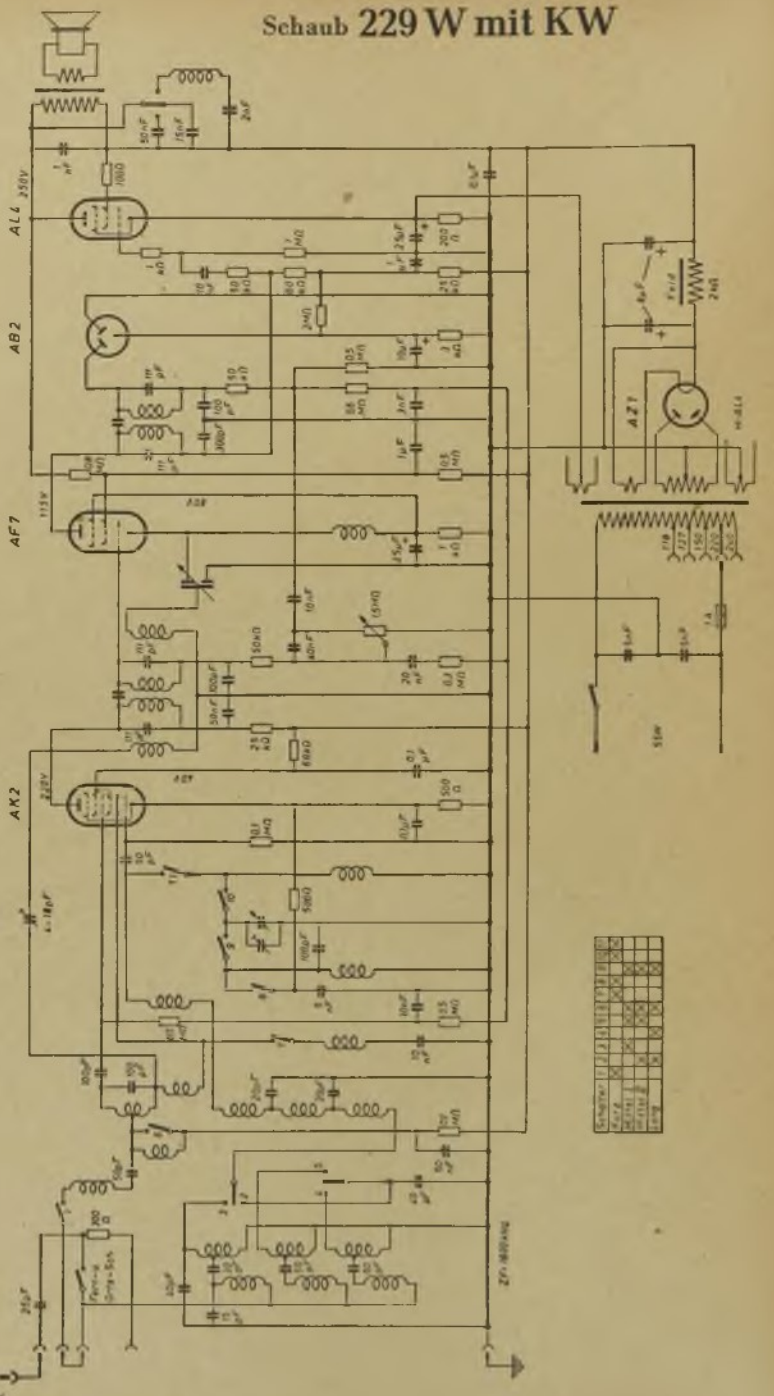

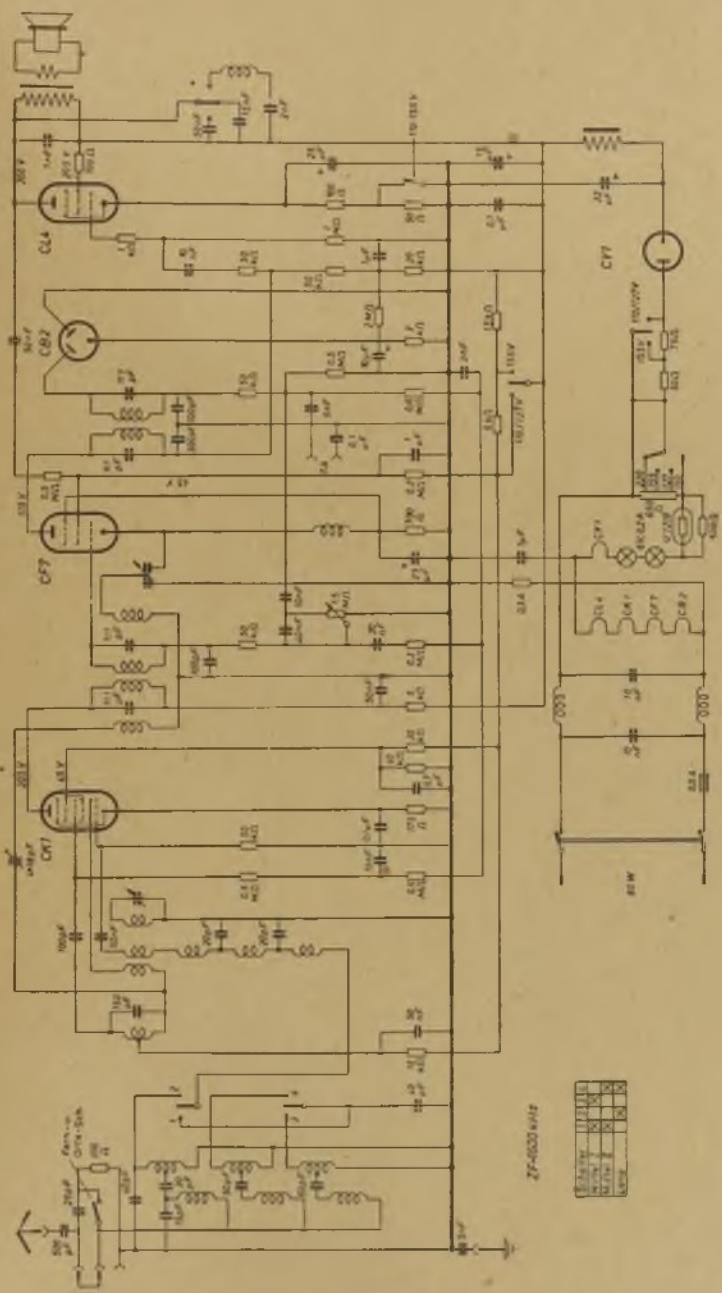

Schaub 229 GW mit KW

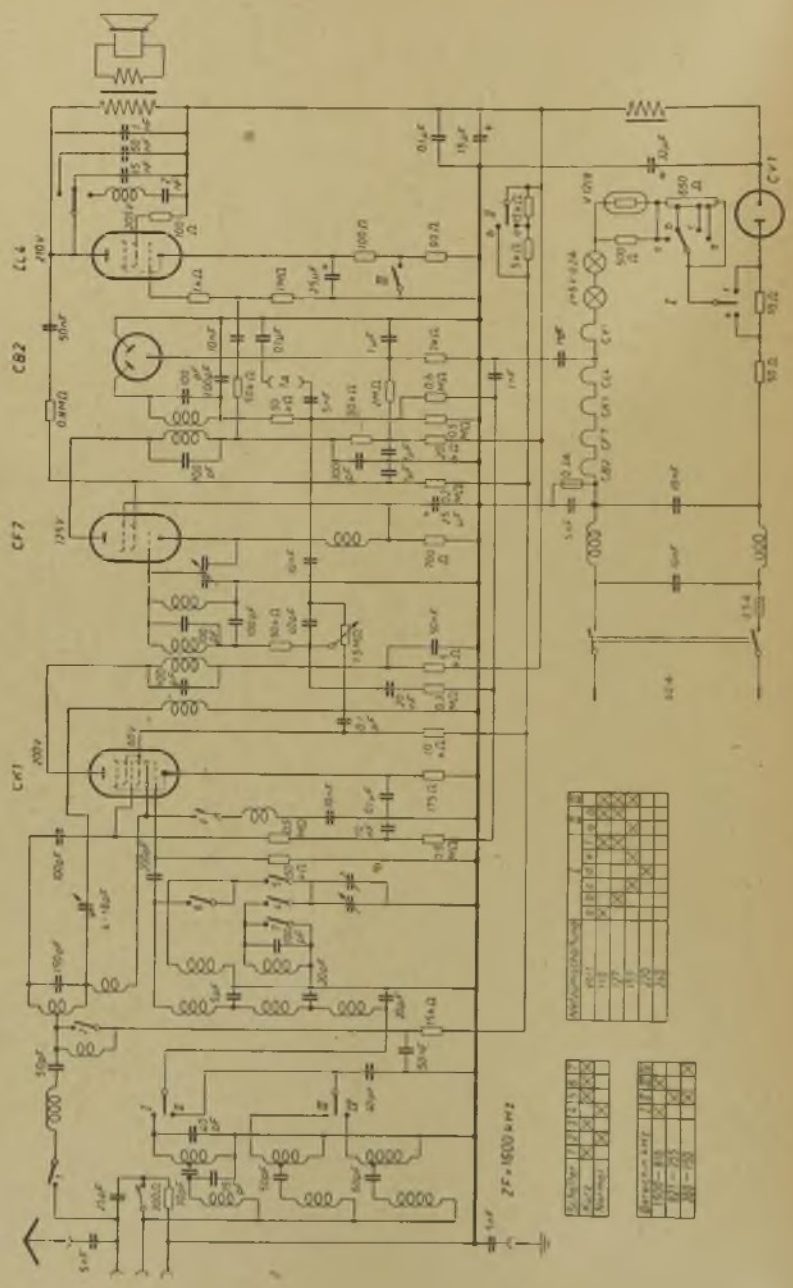

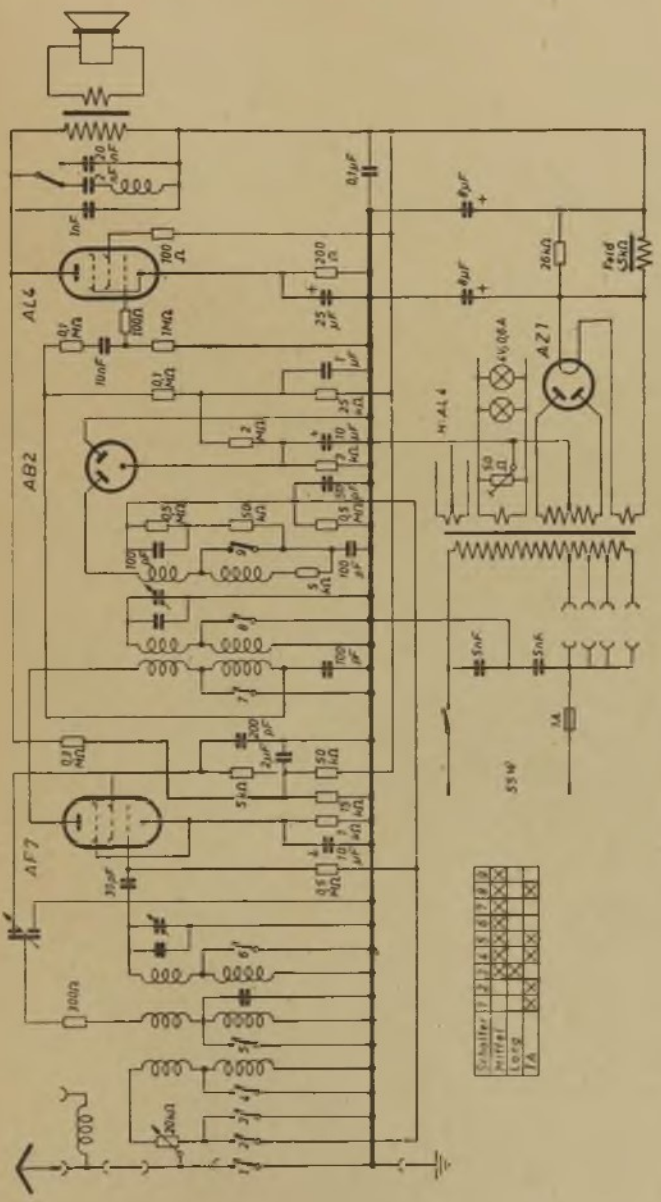
AL4
AB2
AF7
AZ1
H. AL 4
55 W
Schalter
Mittel
Lang
TA

Schaub WS 42

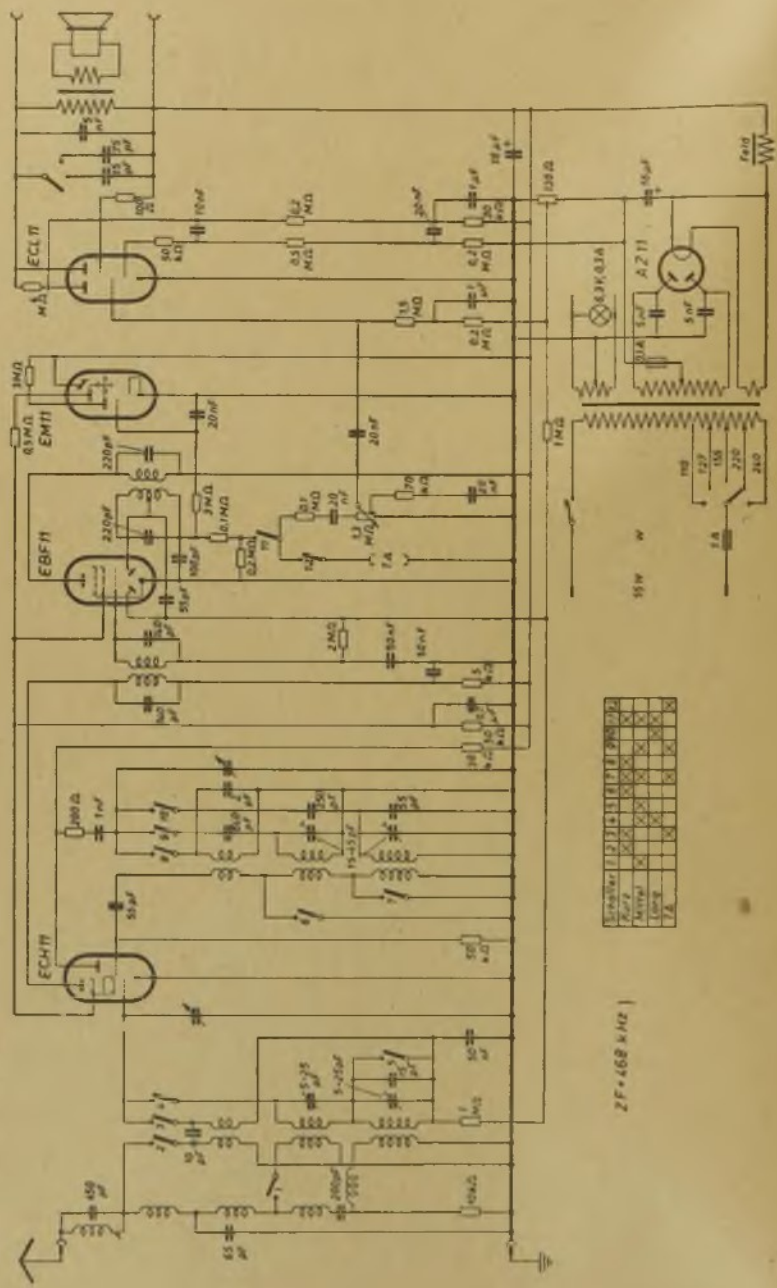

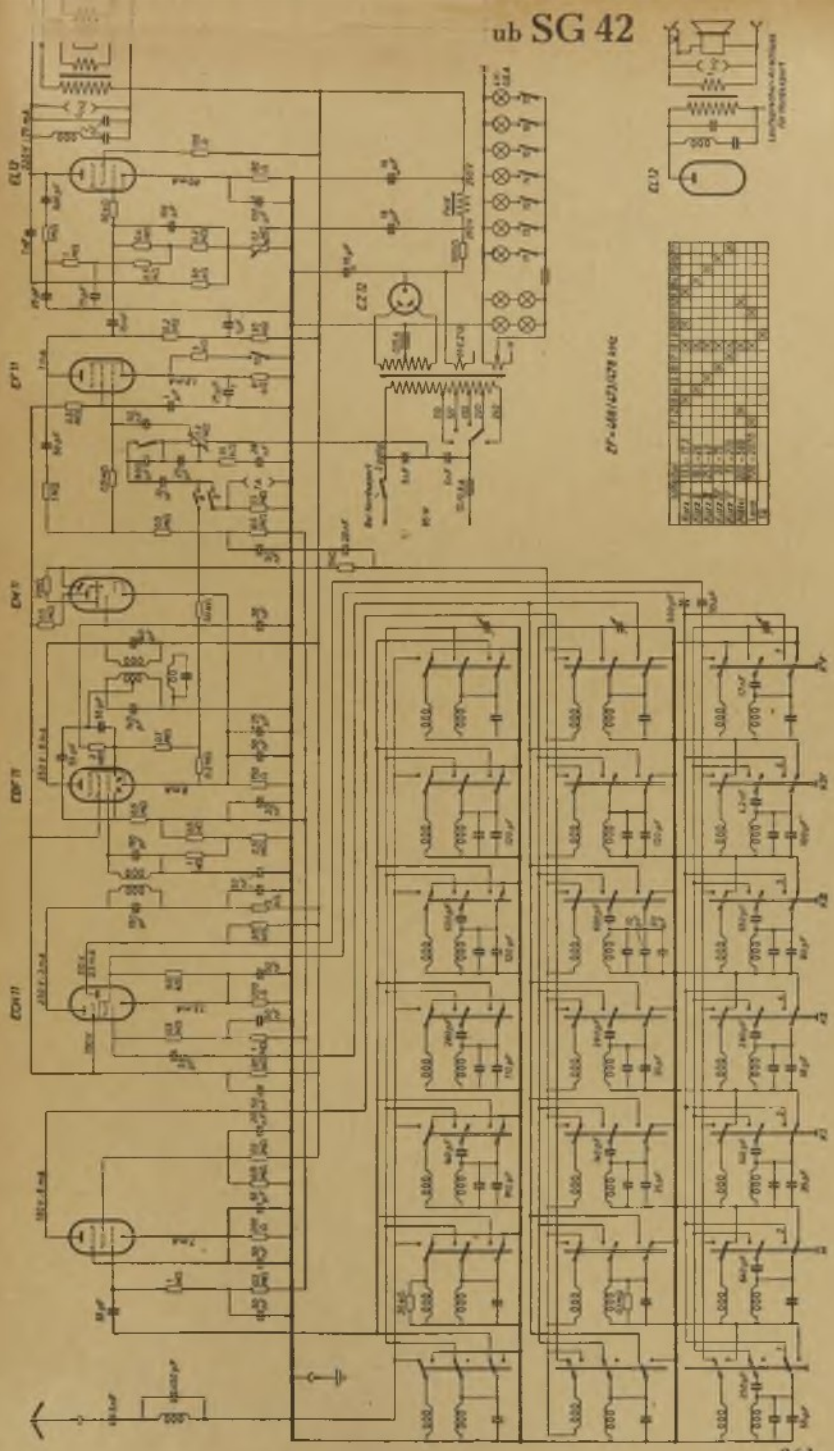

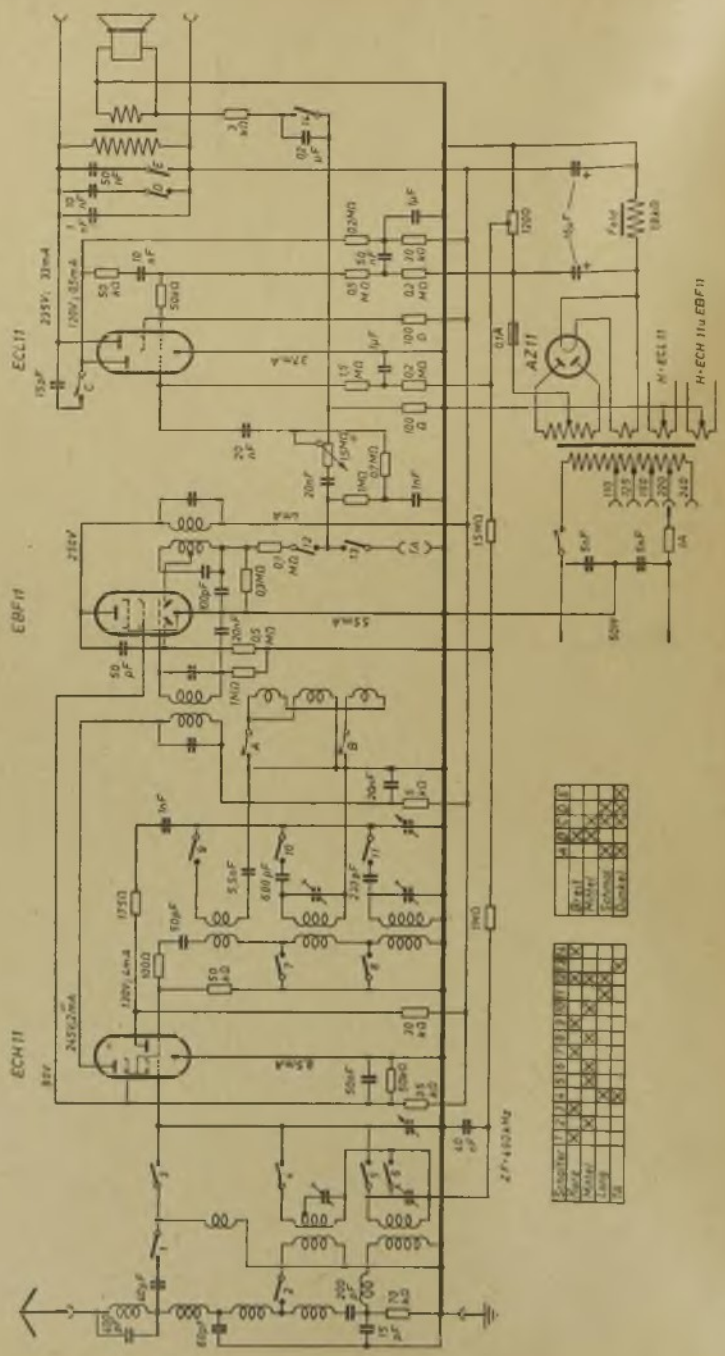
ECL11
EBF11
ECH11
AZ11
H-ECL11
H-ECH11u EBF11
ZF=460kHz

Schaub WS 40 Luxus W

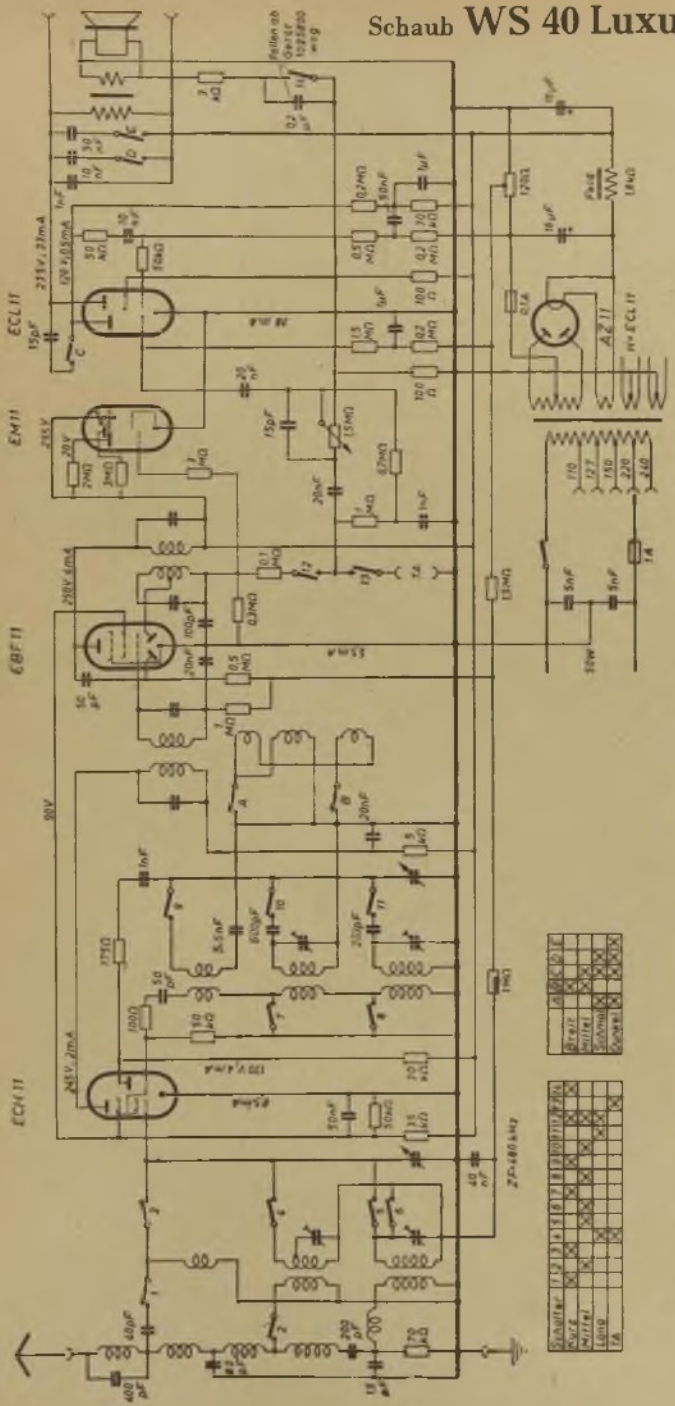

Schaub WS 40 GW

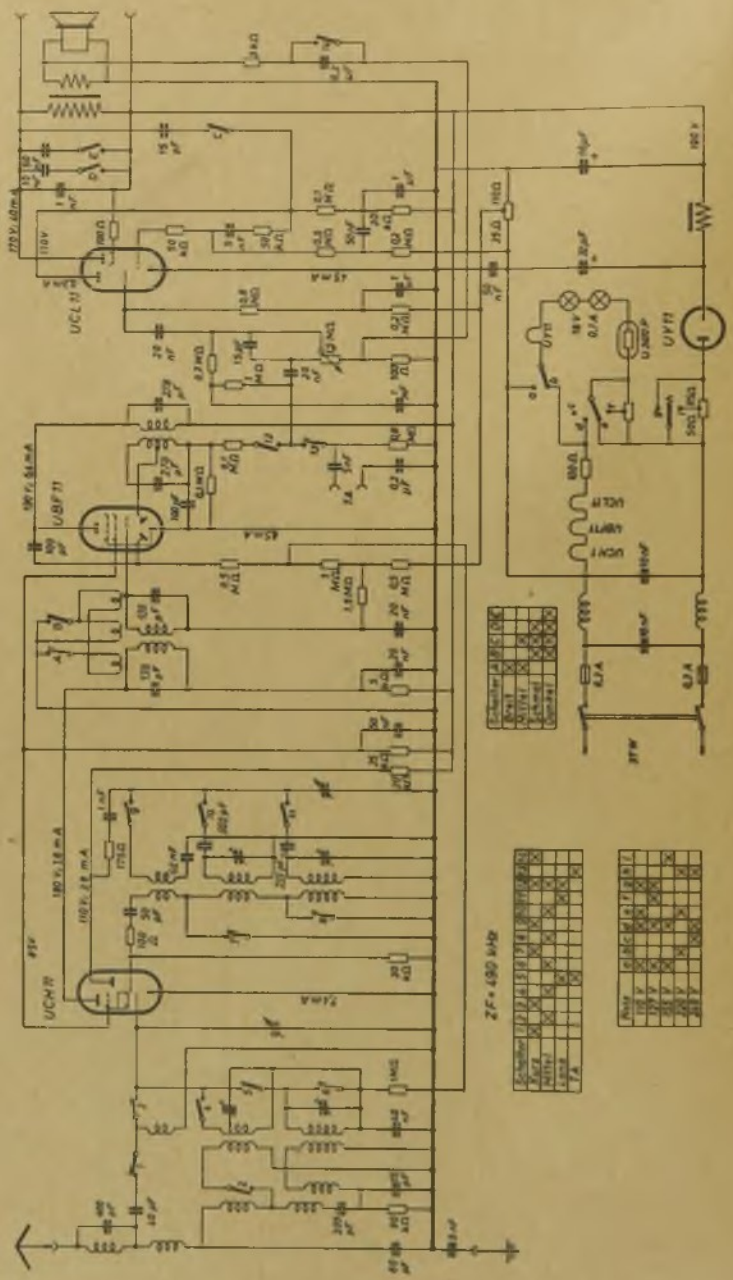

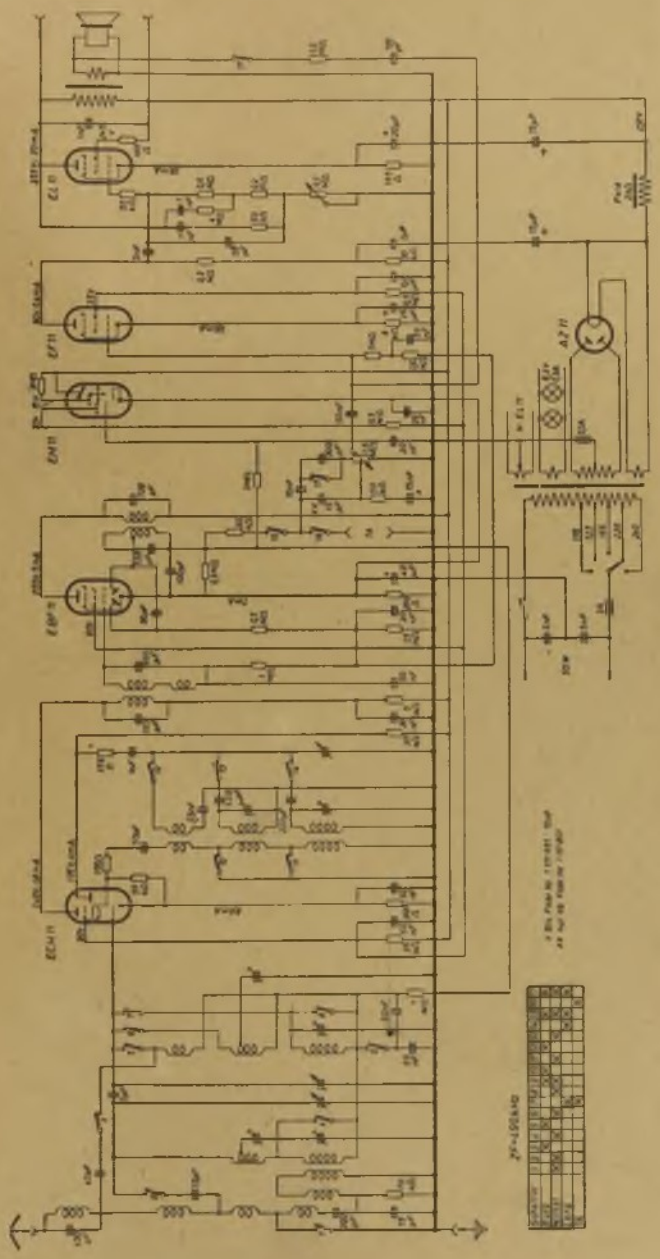

Schaub **KW 39 W**

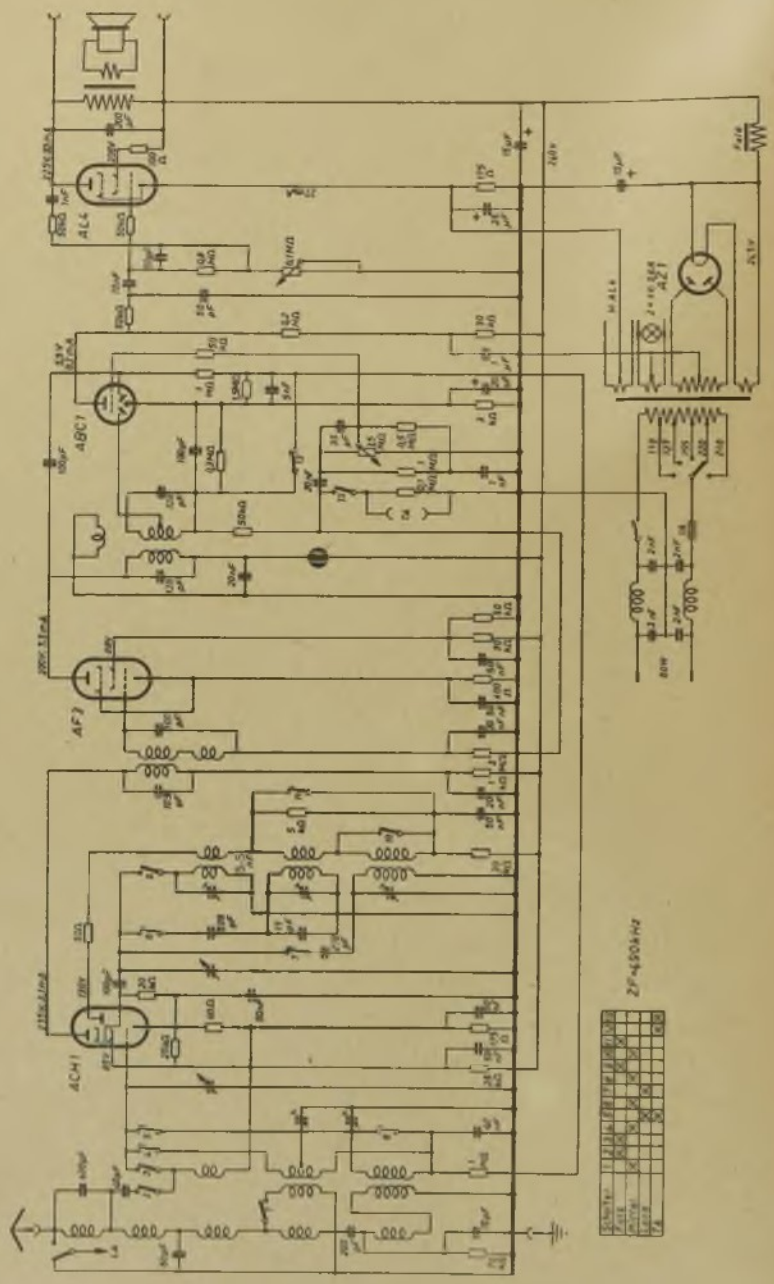

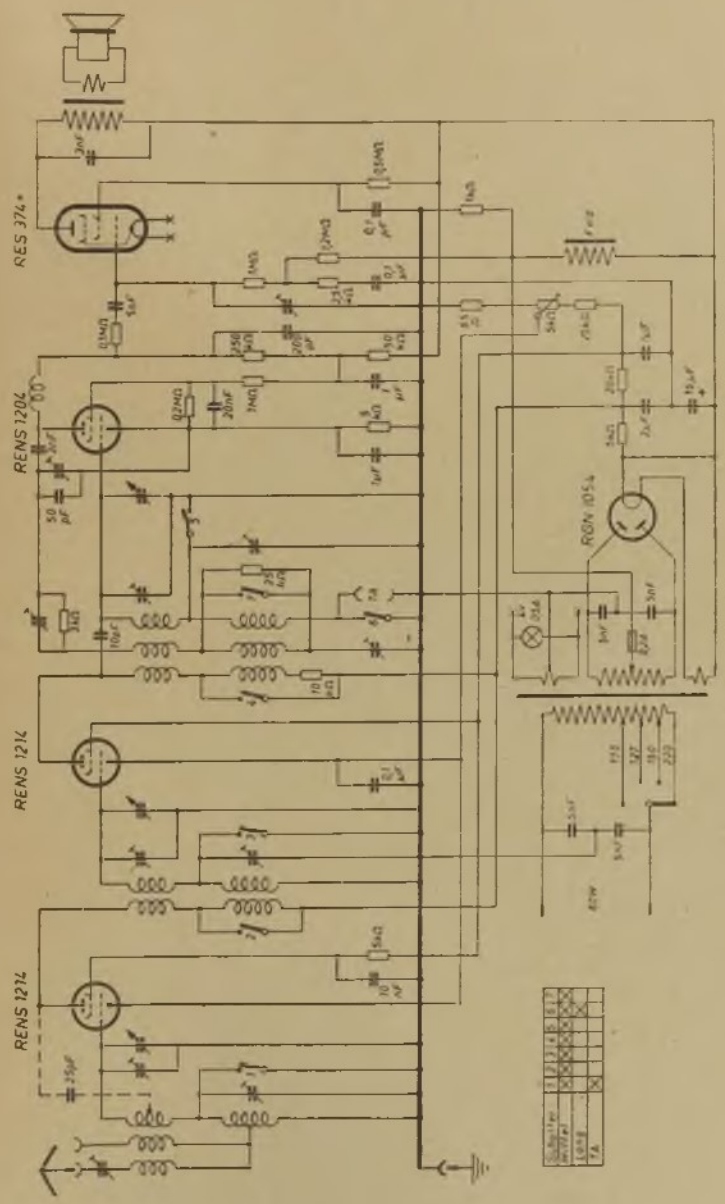
RES 374
RENS 1204
RENS 1214
RENS 1274
RGN 1054

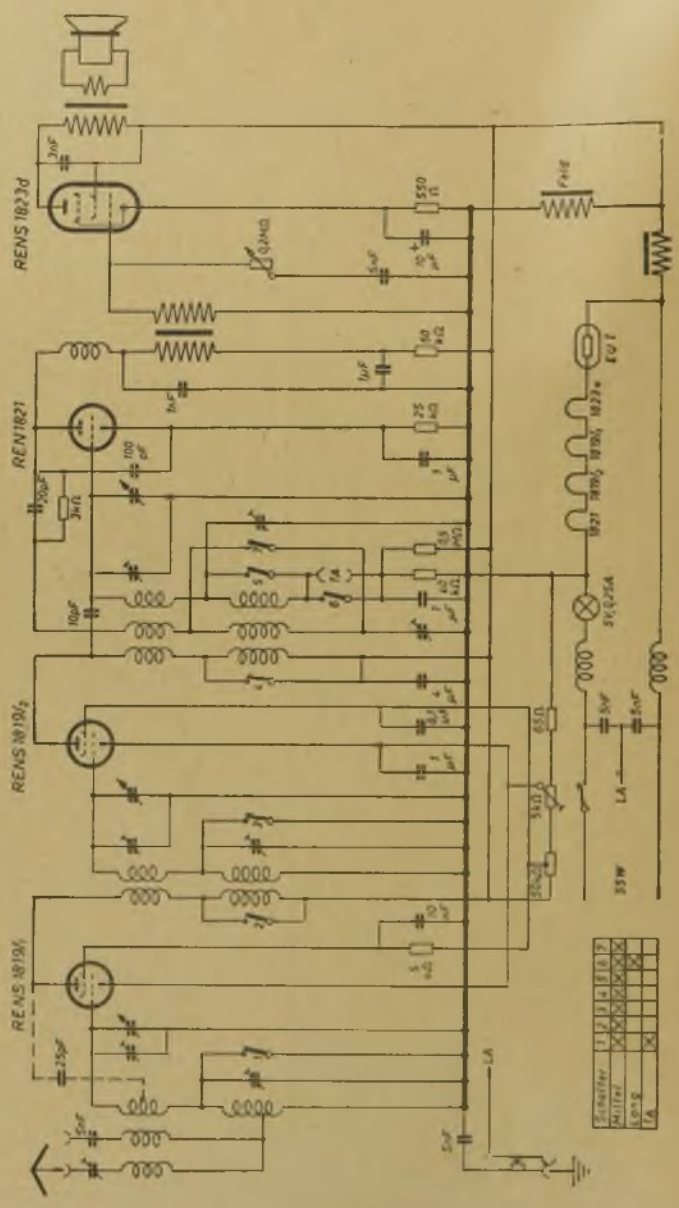
RENS 1823d
REN 1821
RENS 1819½
RENS 1819½
EQ 1
SK 0,25A
35W
LA
Schalter
Mittel
Lang
TA

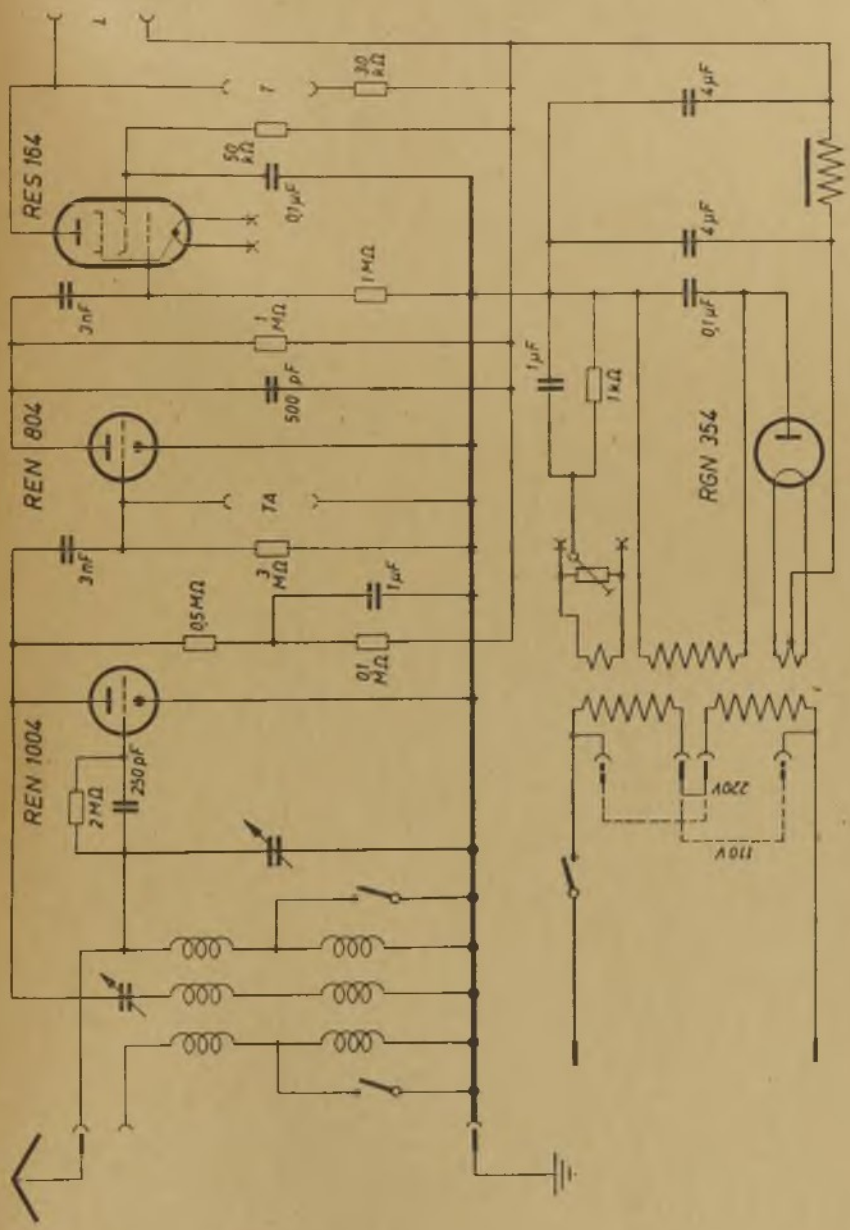
RES 164
REN 804
REN 1004
RGN 354
T
TA
L
30 kΩ
50 kΩ
0,1 μF
1 MΩ
3 nF
500 pF
3 MΩ
0,5 MΩ
0,1 MΩ
1 μF
250 pF
2 MΩ
1 kΩ
4 μF
220 V
110 V

Schaub Alpha Kraft und Beta Kraft G

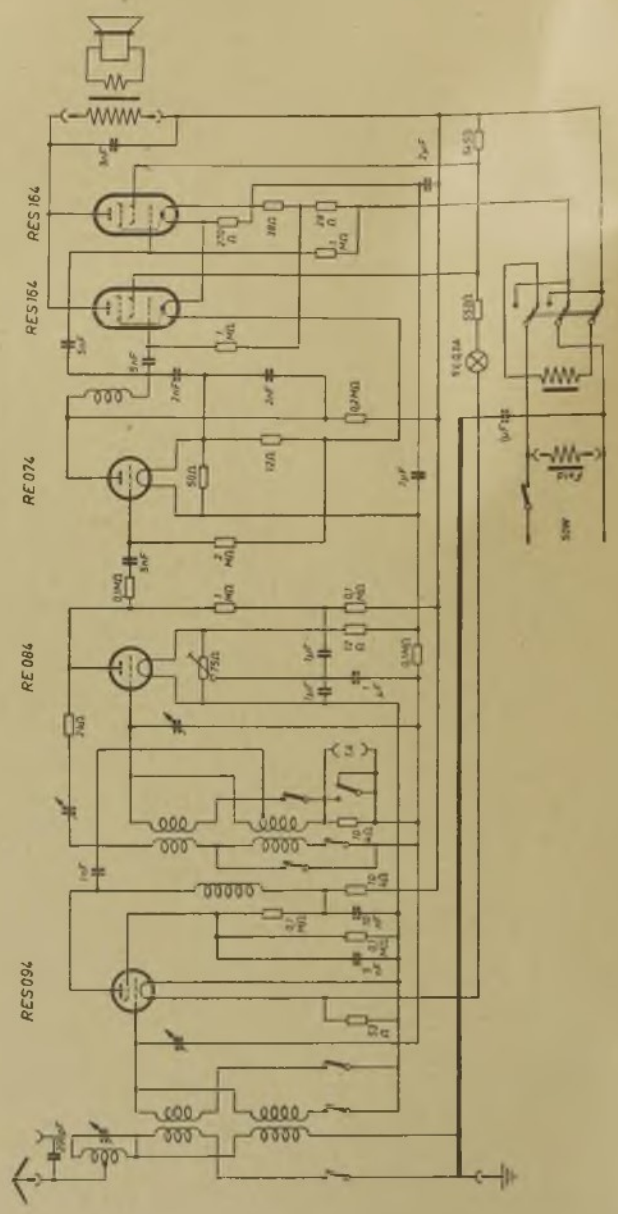

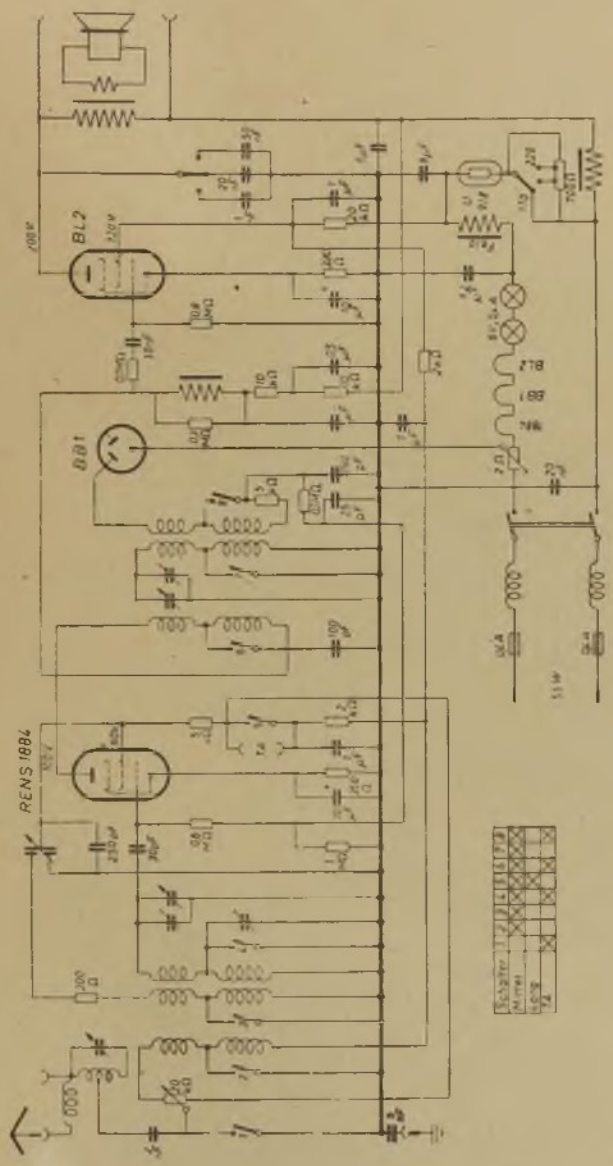
BL2
DB1
RENS 1884

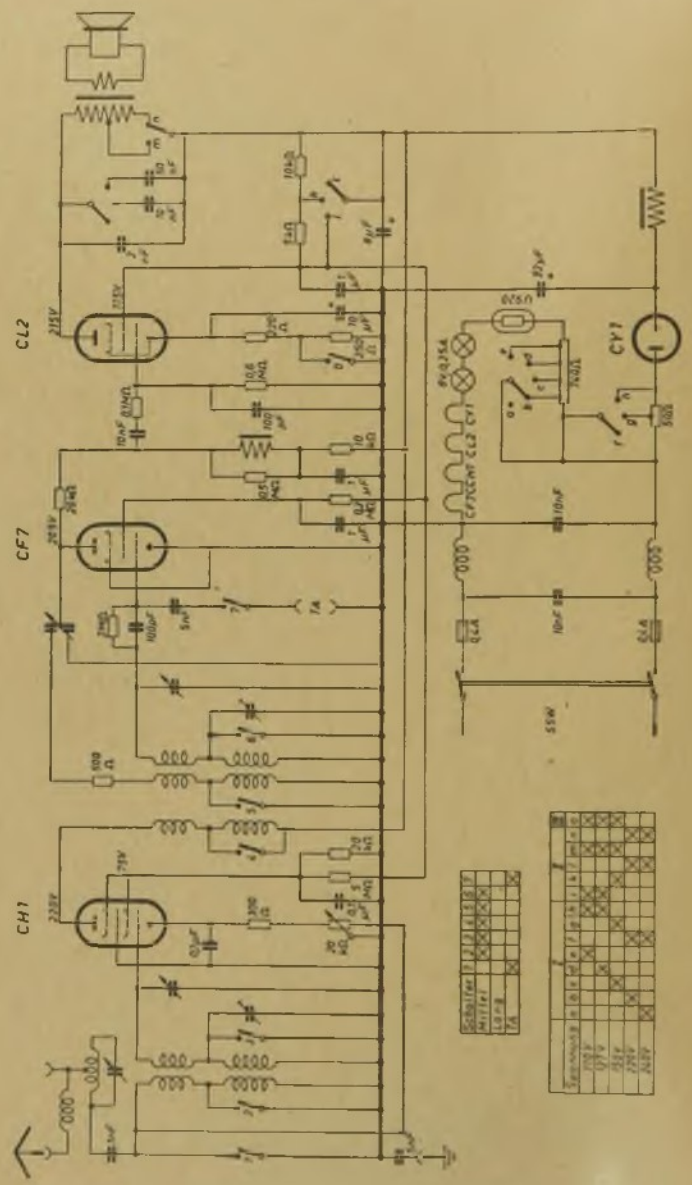
CL2
CF7
CH1
CY1

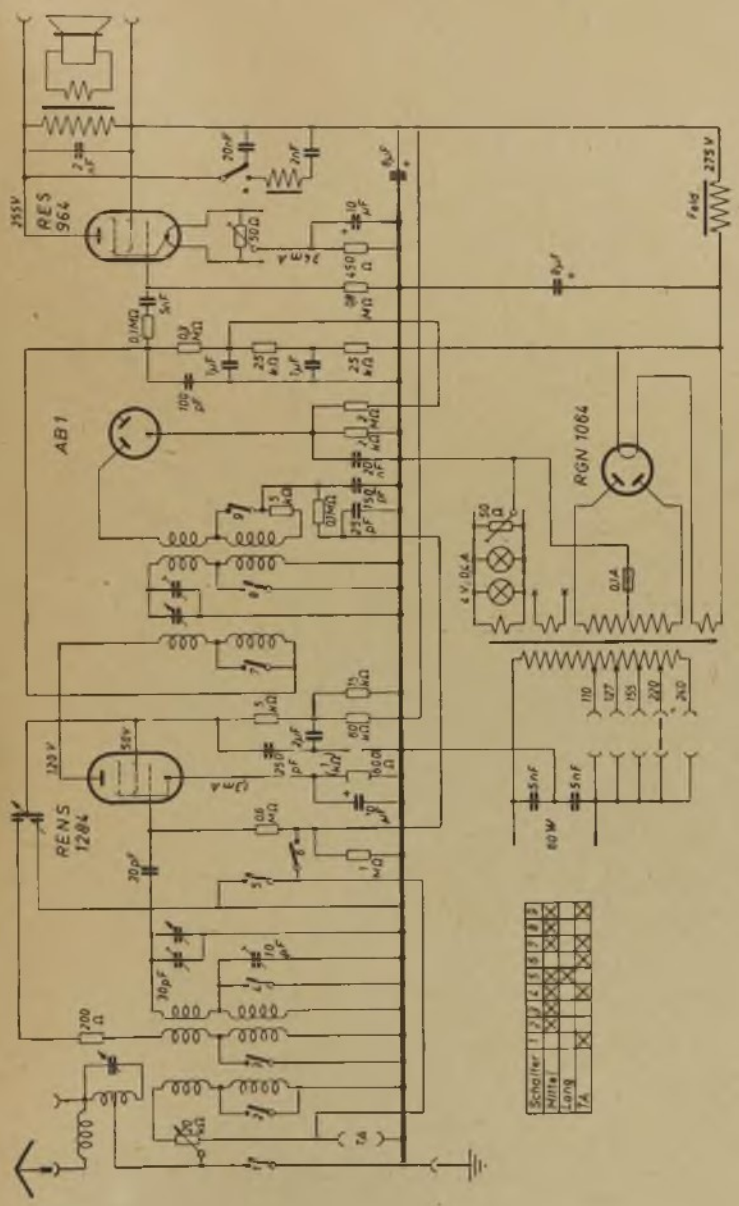
RES 964
AB1
RENS 1284
RGN 1064
Schalter
Mitte
Lang
TA

Schaub Baden 37 W

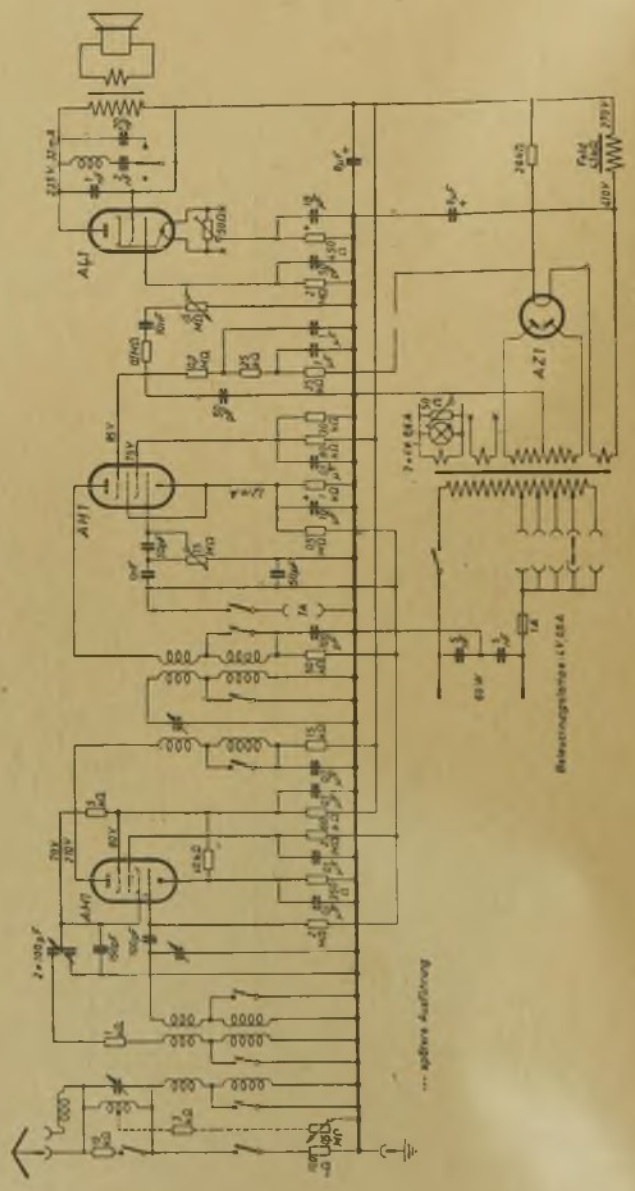

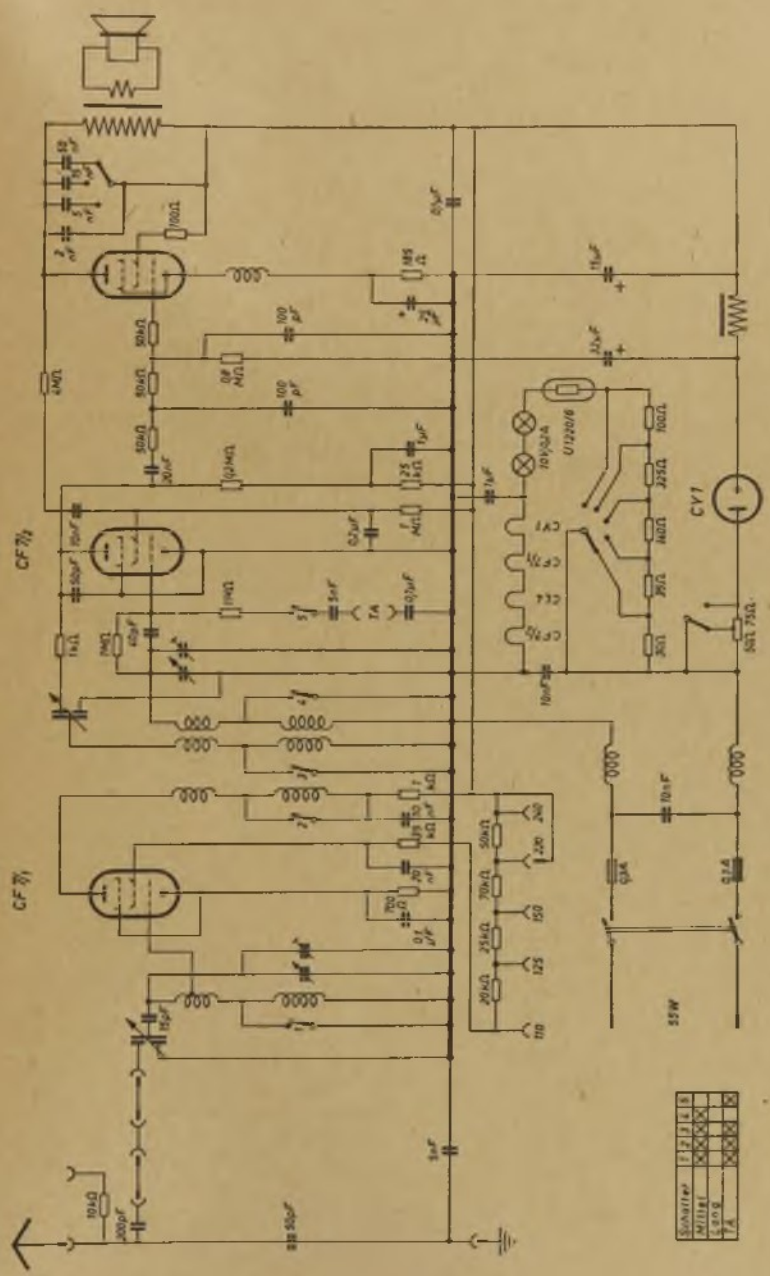
CF 7/2
CF 7/1
CY1
U1220/6
SSW
Schalter
Netz
Tg
TA

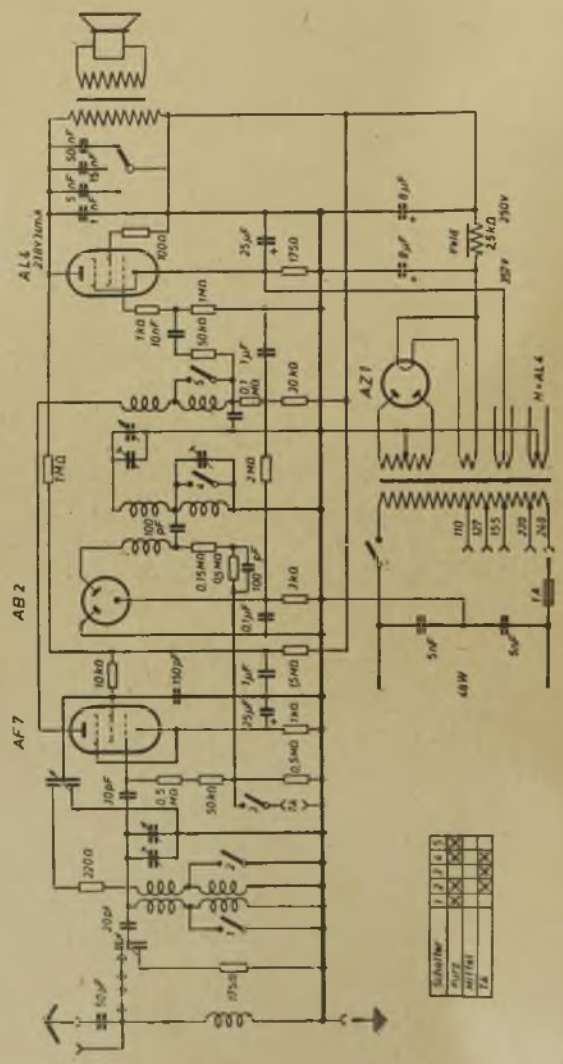
AL4
AB2
AF7
AZ1
M+AL4
Röhrenbestückung
Kurz
Mittel
Lang

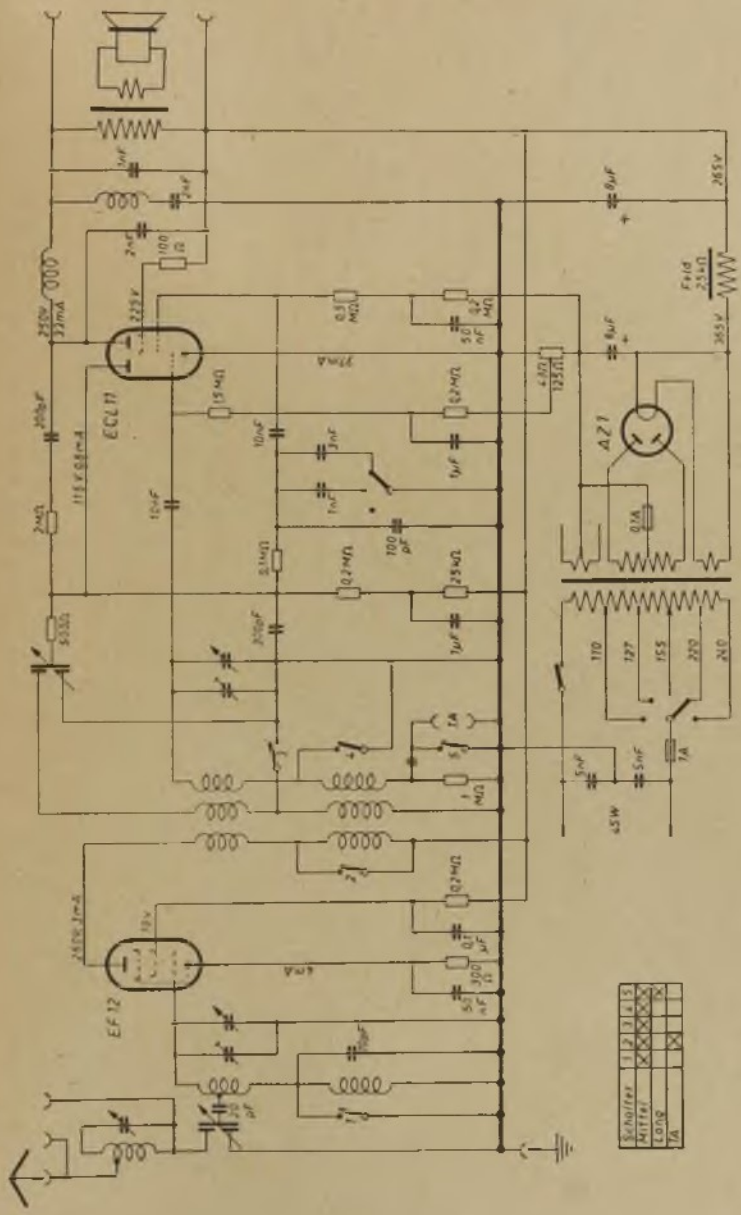
ECL 11
EF 12
AZ 1
Field
25kΩ
265V
110
127
155
220
240
Schalter
Heiter
Long
TA

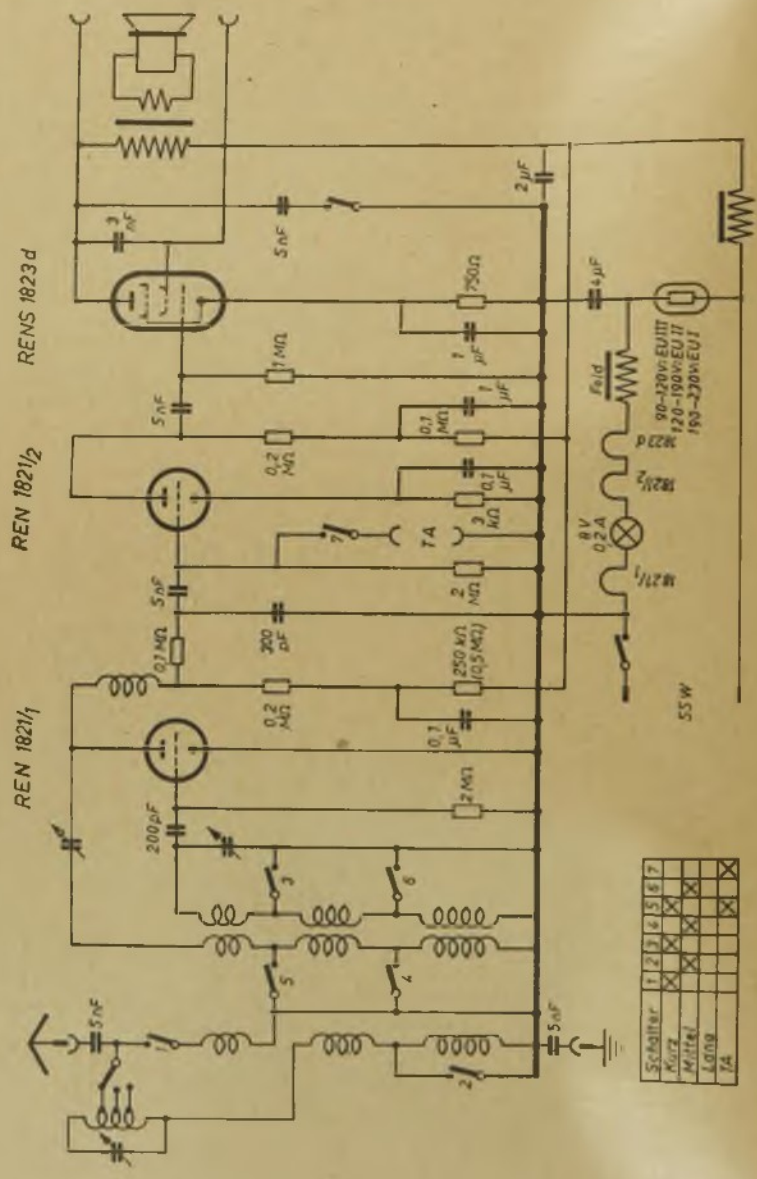
REN 1821/1
REN 1821/2
RENS 1823 d
200pF
0,2 MΩ
0,1 MΩ
5nF
200 pF
250 kΩ (0,5 MΩ)
0,1 µF
2 MΩ
3 kΩ
TA
750Ω
1 µF
1 MΩ
0,2 MΩ
0,1 µF
2 µF
4 µF
Feld
90–120V EU III
120–190V EU II
190–230V EU I
M 271/1
M 221/2
M 223 d
8V
0,2A
55 W
Schalter
Kurz
Mittel
Lang
TA

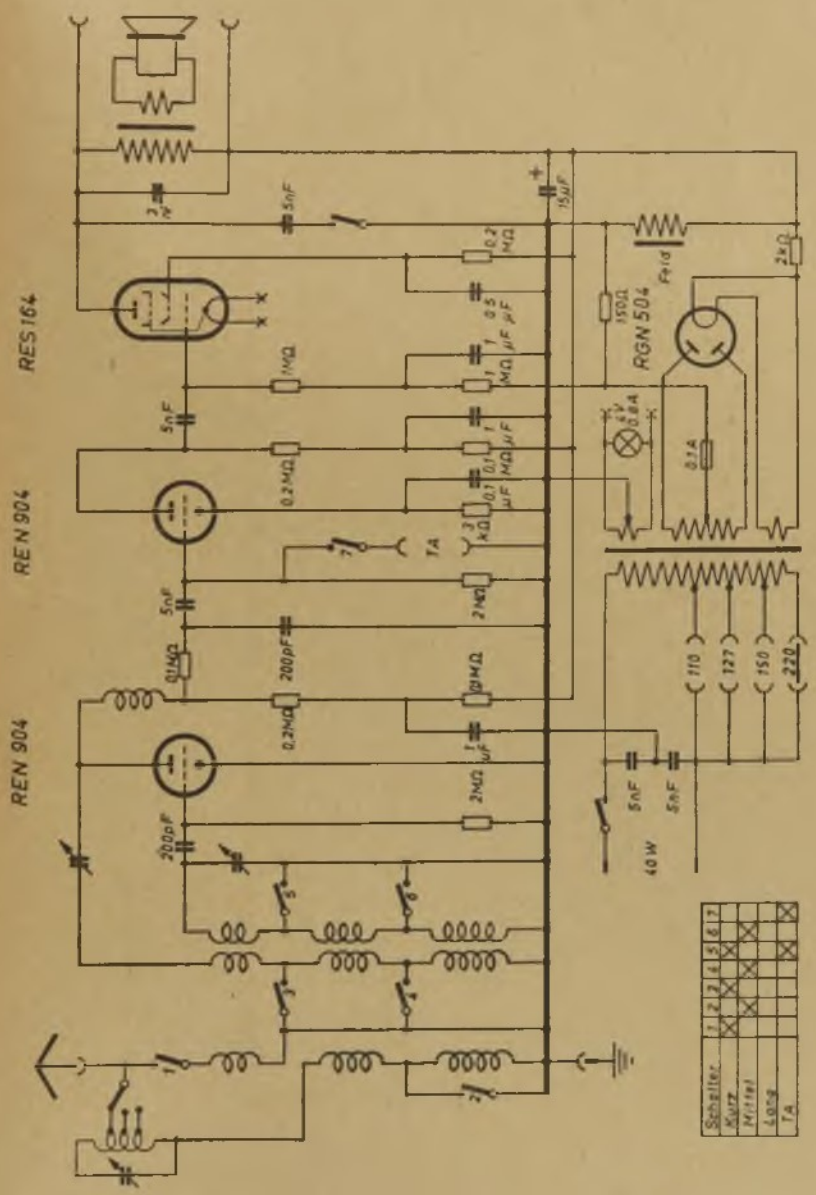
RES 164
REN 904
REN 904
RGN 504
TA
40 W
110
127
150
220
Schalter
Kurz
Mittel
Lang
TA

Schaub Bali II G und 35 G

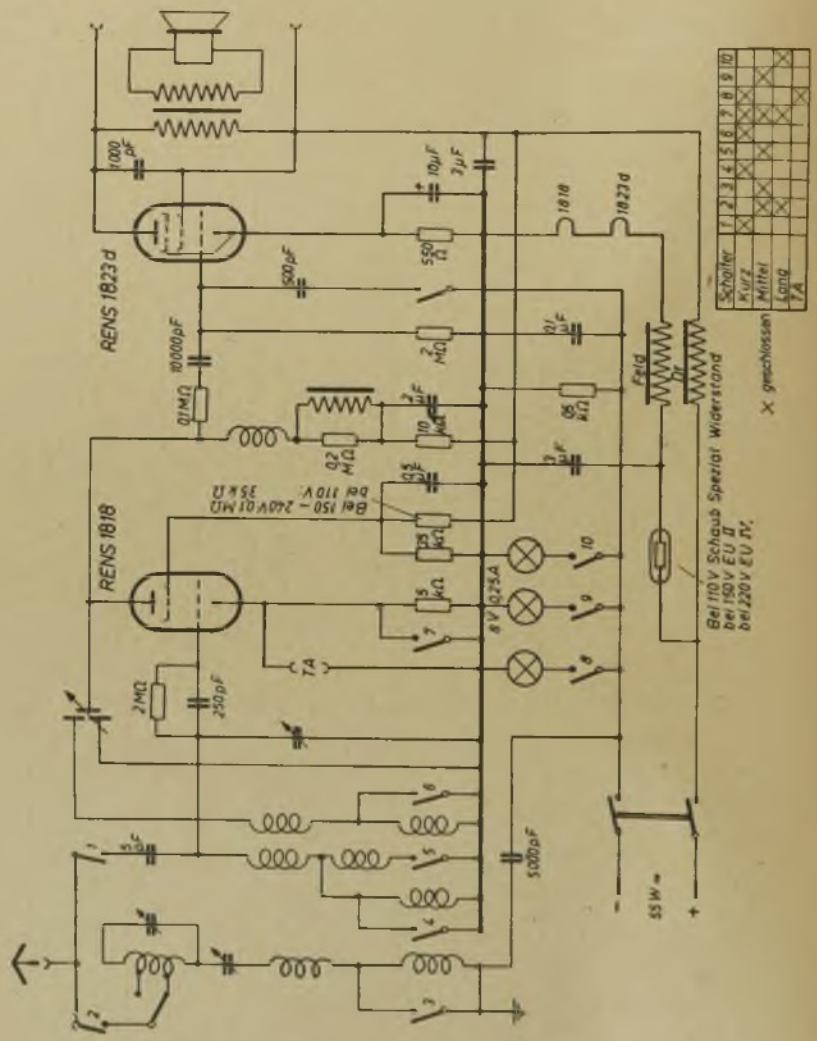

Schaub Bali II W und 35 W

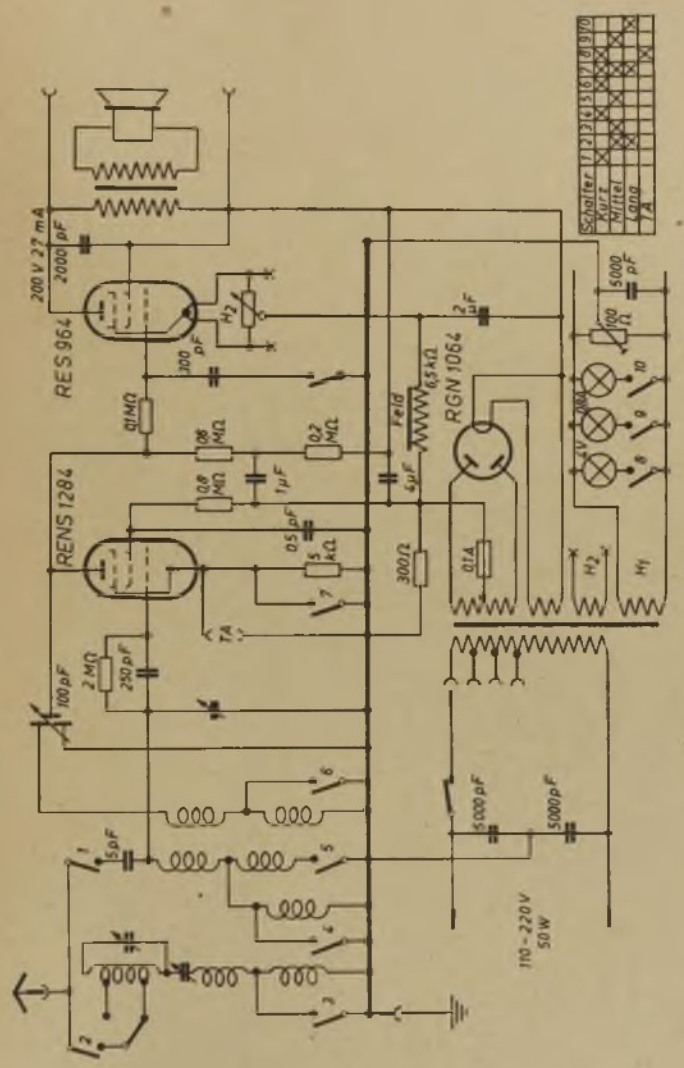

Schaub **Bali 39 W**

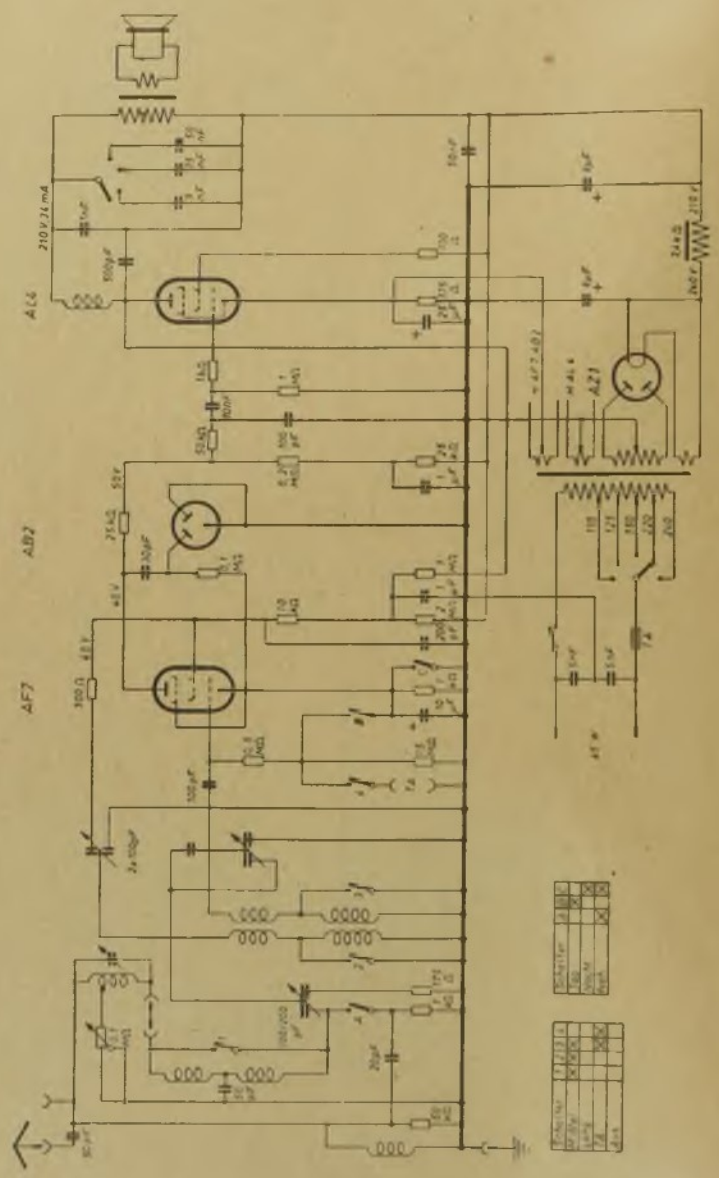

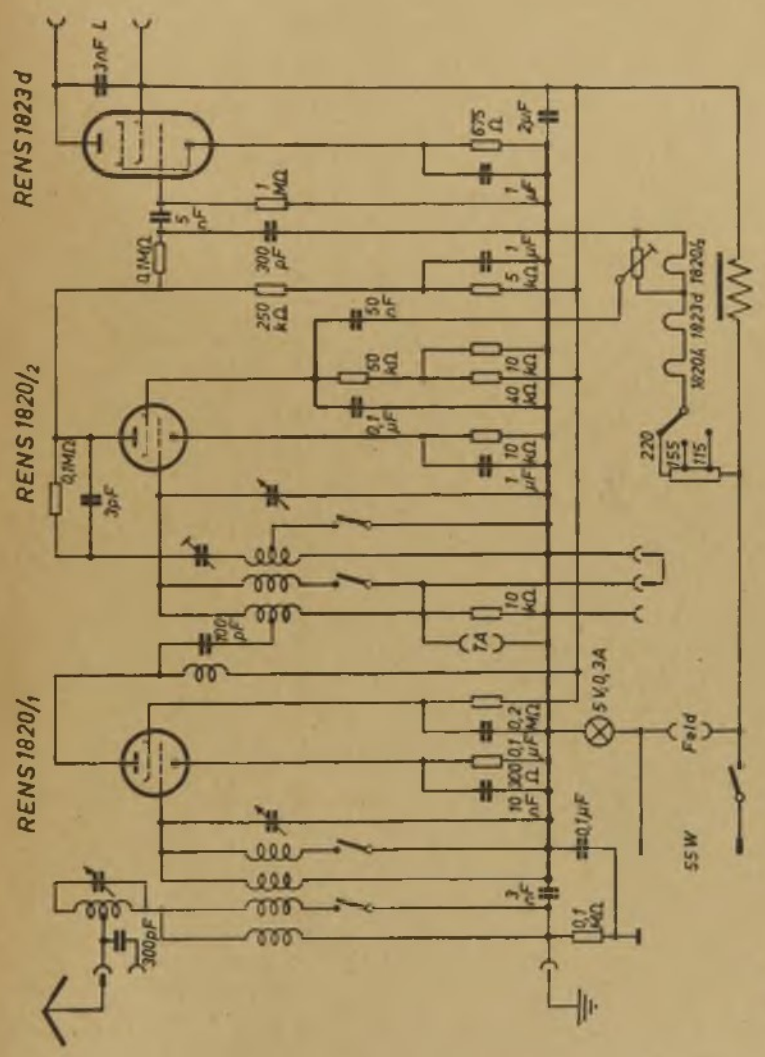
RENS 1823d
RENS 1820/2
RENS 1820/1
3nF L
0,1MΩ
5 nF
1 MΩ
300 pF
250 kΩ
50 nF
50 kΩ
0,1 µF
0,1MΩ
3pF
700 pF
300pF
675 Ω
2µF
1 µF
5 kΩ
1 µF
10 kΩ
40 kΩ
10 kΩ
1 µF
10 kΩ
7A
5V,0,3A
0,2 MΩ
0,1 µF
300 Ω
10 nF
0,1µF
3 nF
0,1 MΩ
220
155
115
1820L 1823d 1820L
Feld
55 W

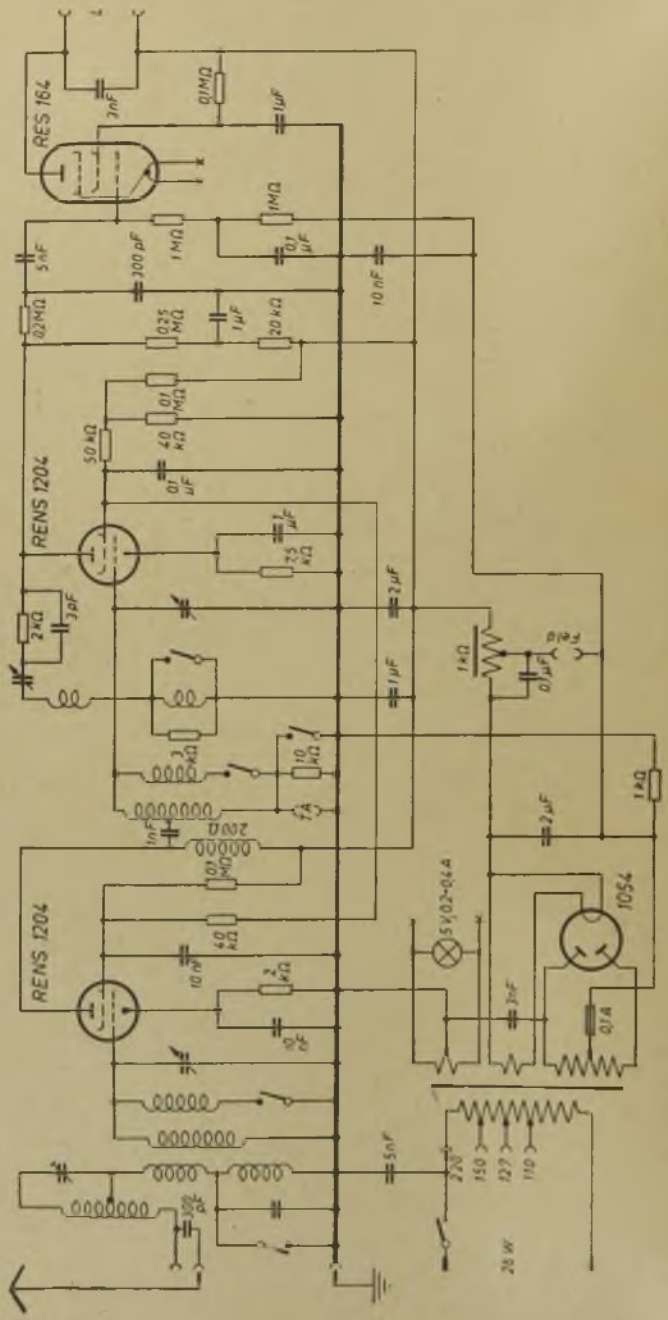
RES 164
RENS 1204
RENS 1204
1054
5V 0,2-0,4 A
200 Ω
220
150
127
110
28 W

Schaub **Bern II W** Boston II W, Oxford II W, Westminster II W

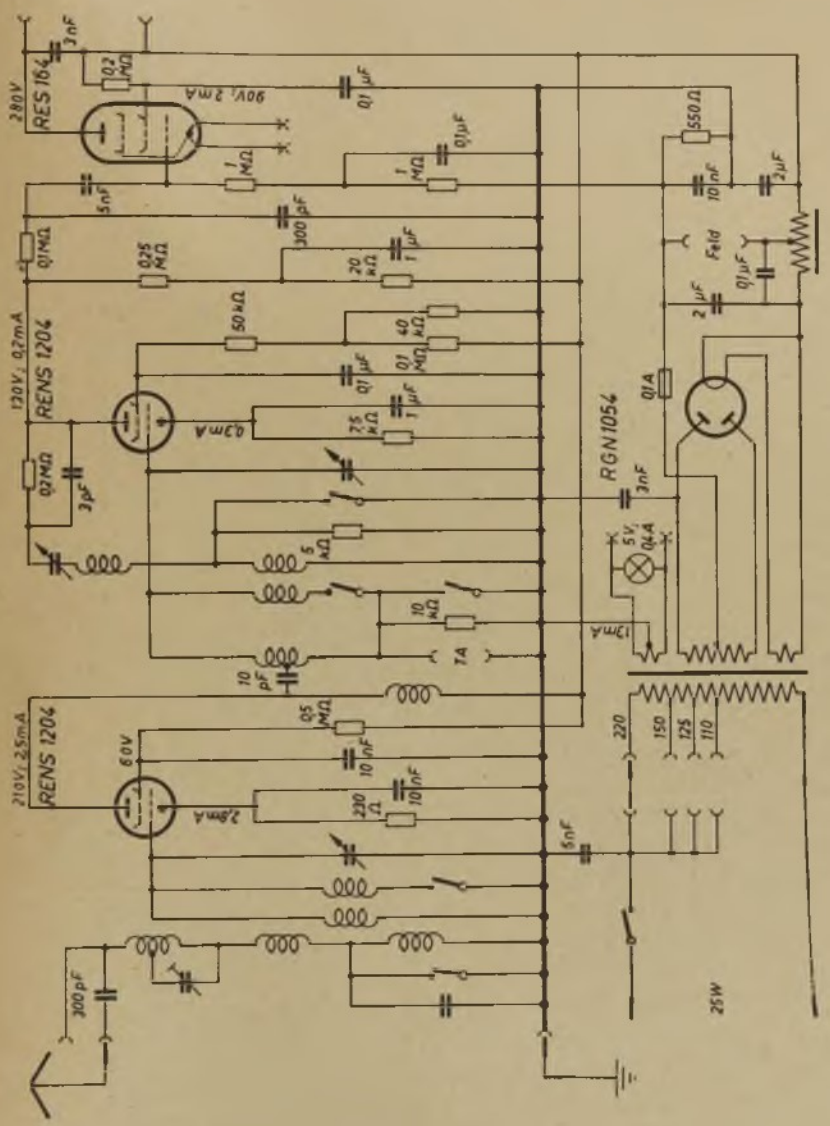

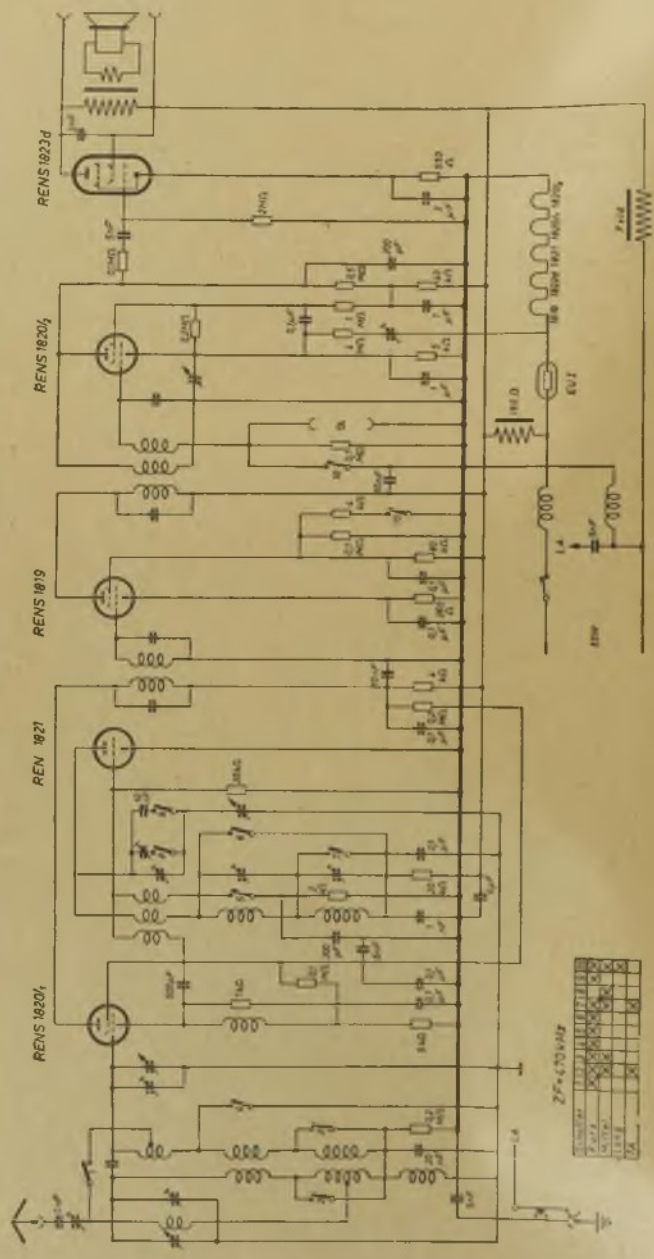
RENS 1823d
RENS 1820/2
RENS 1819
REN 1821
RENS 1820/1
EU 2
ZF=470 kHz

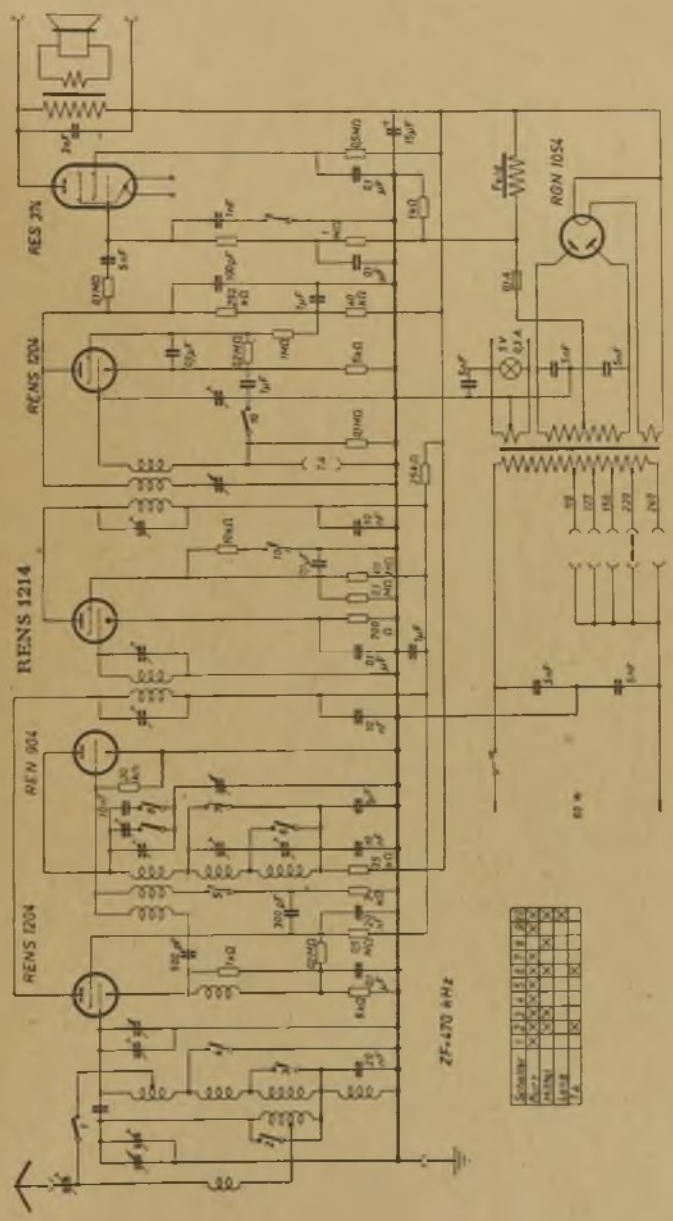
RES 374
RENS 1204
RENS 1214
REN 904
RENS 1204
RGN 1054
ZF=470 kHz

Schaub Consolette G 5 R und York 5 R

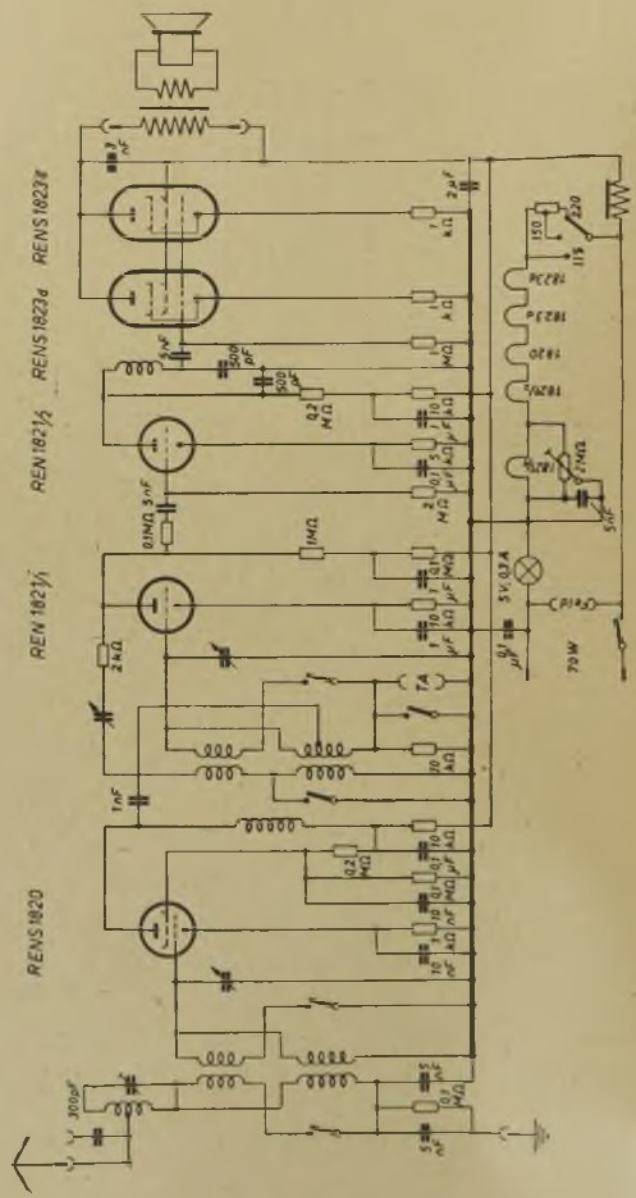

Der große Schaub Export

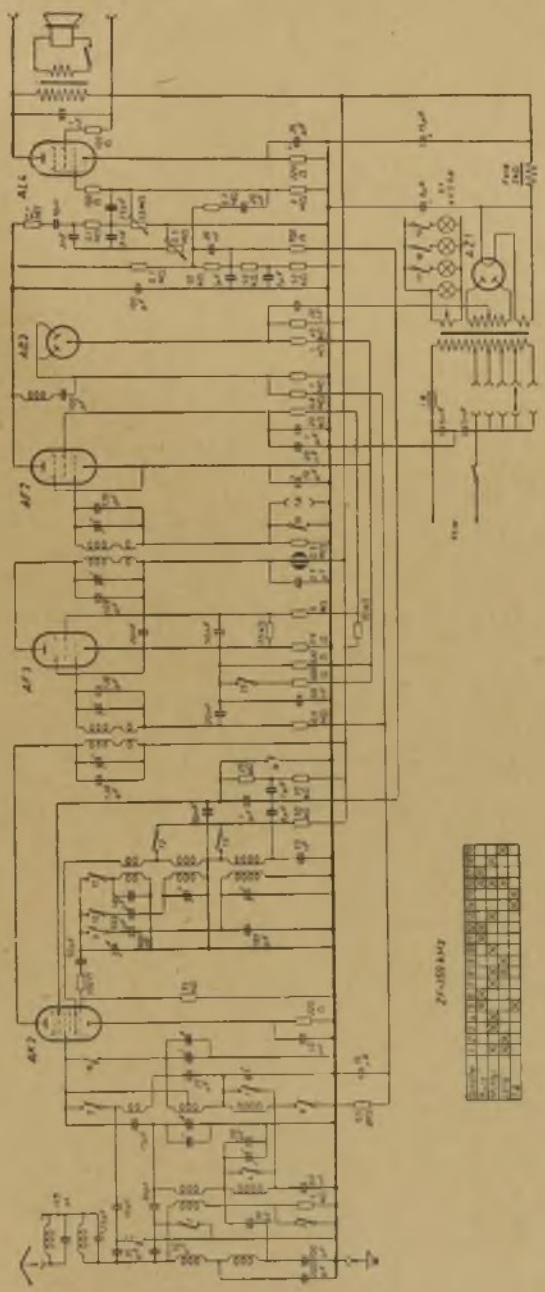

Der große Schaub GW

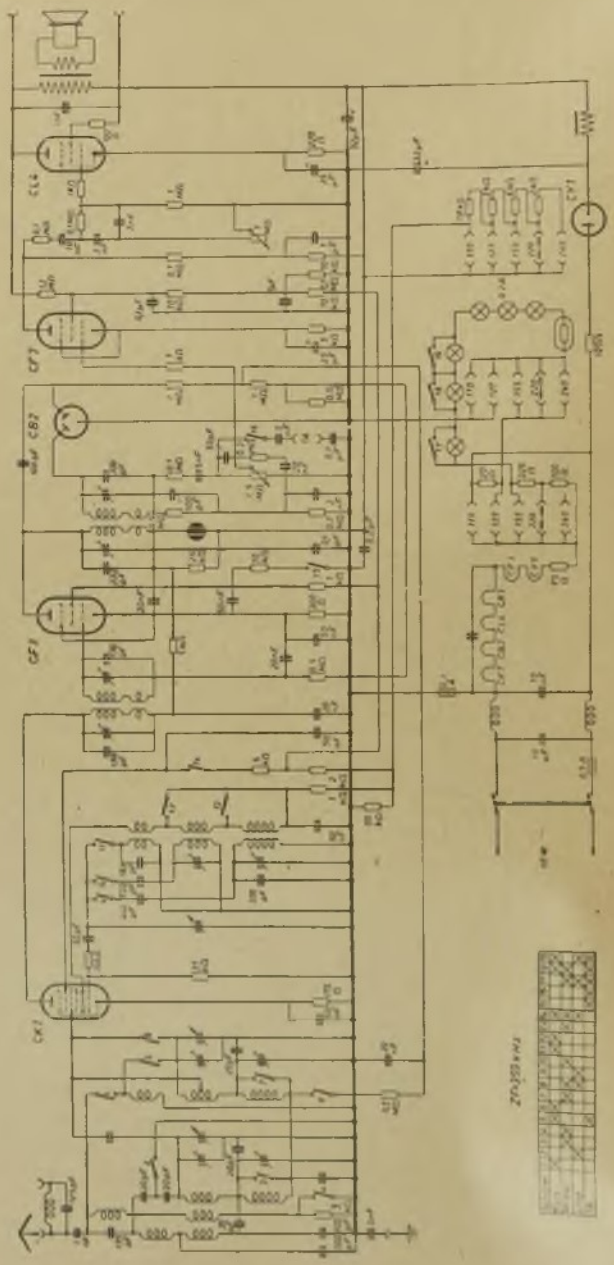

Der große Schaub W (bis Gerät Nr. 790000)

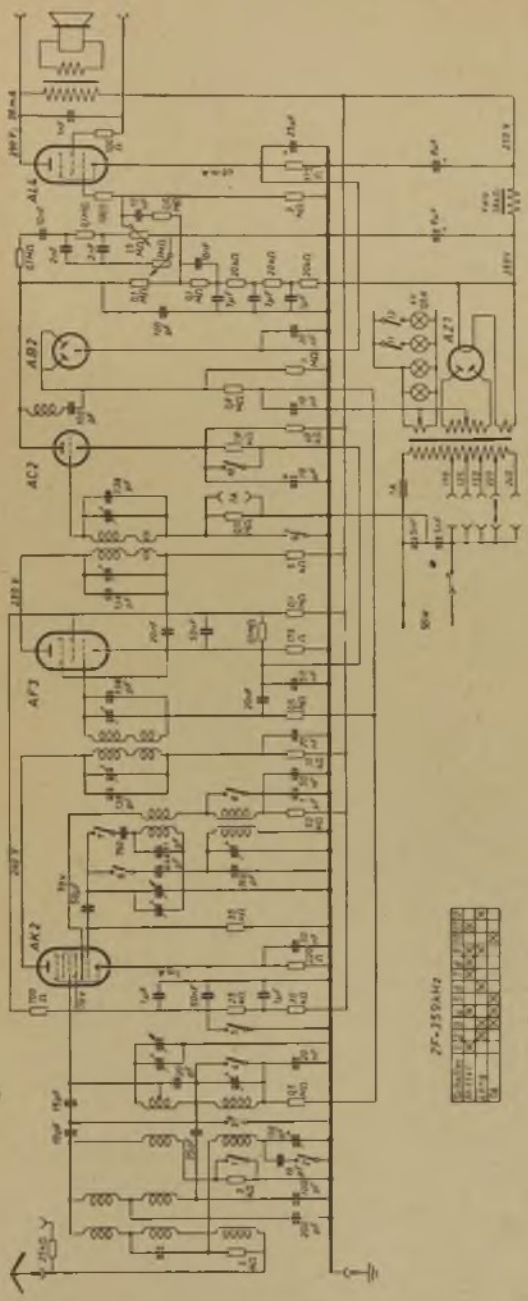

Der große Schaub W (ab Gerät Nr. 790001)

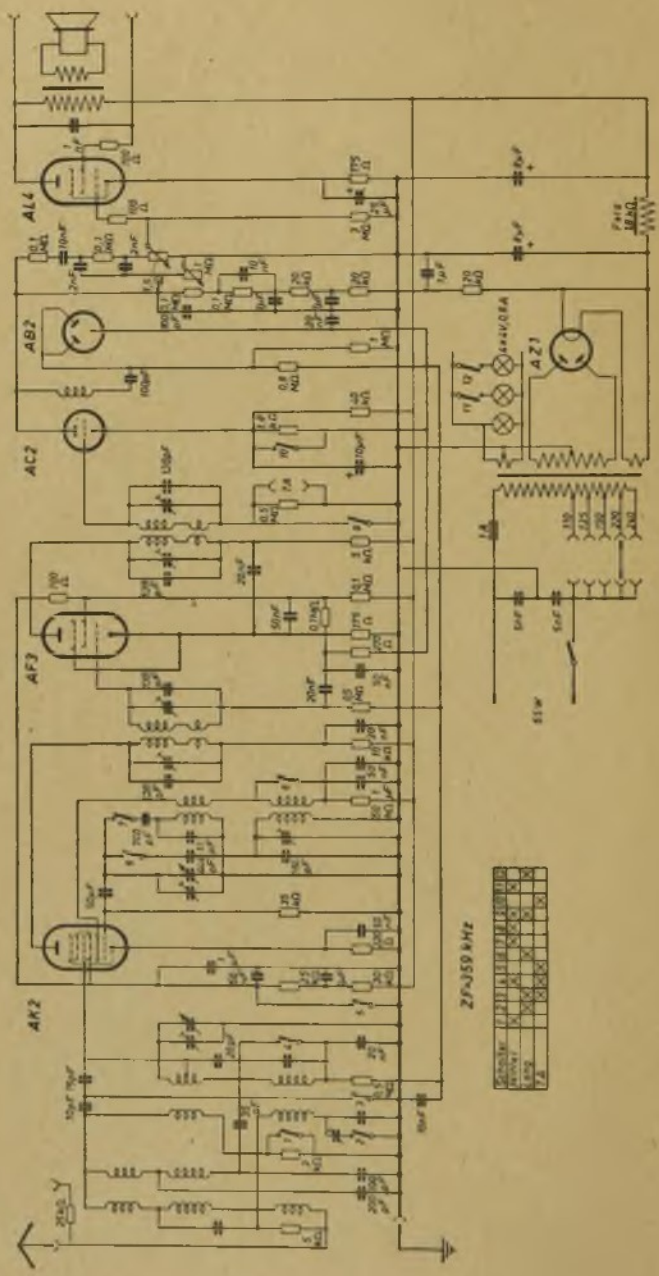

Schaub Heidelberg W

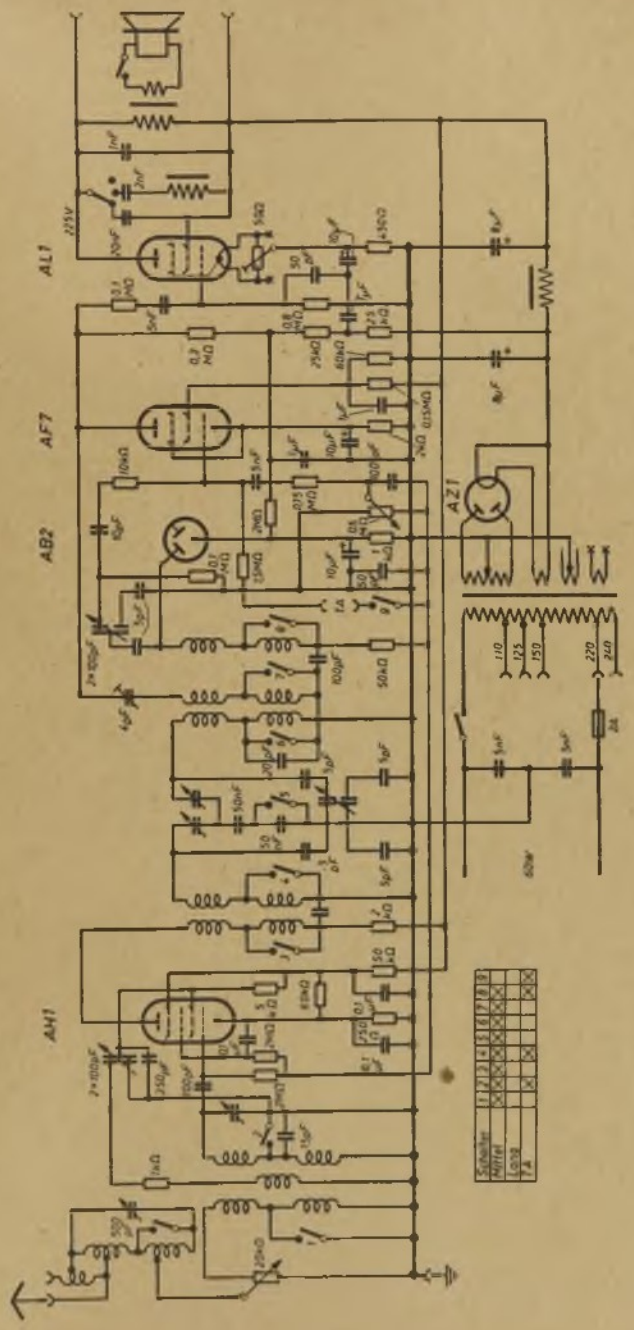

Schaub **Junior GW**

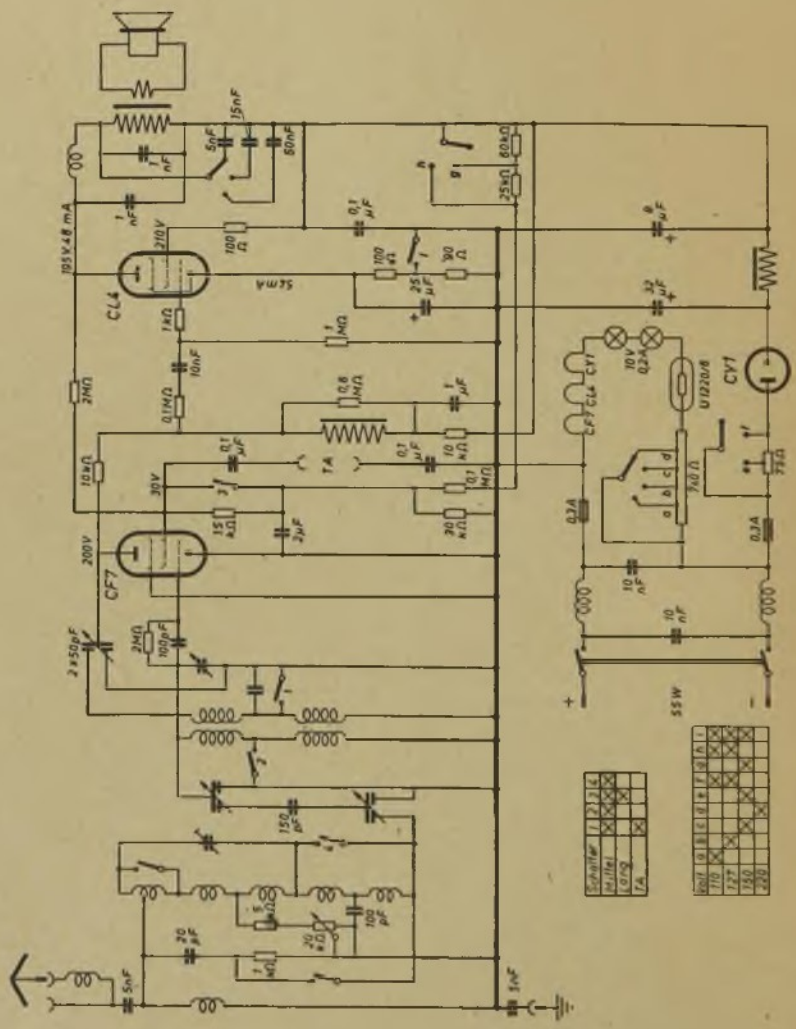

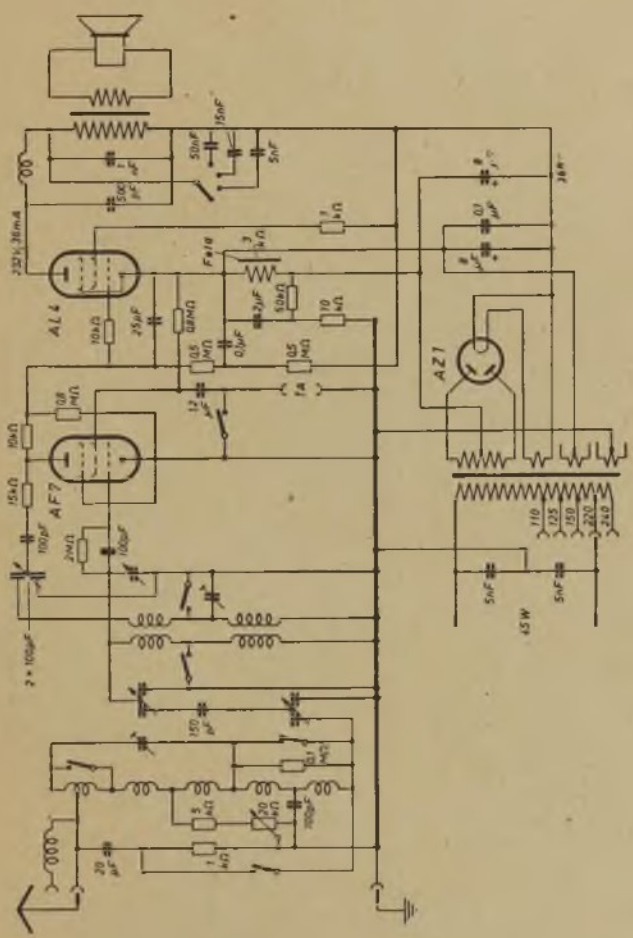
AL4
AF7
AZ1
Feld
45W

Schaub Kongreß-Super GW

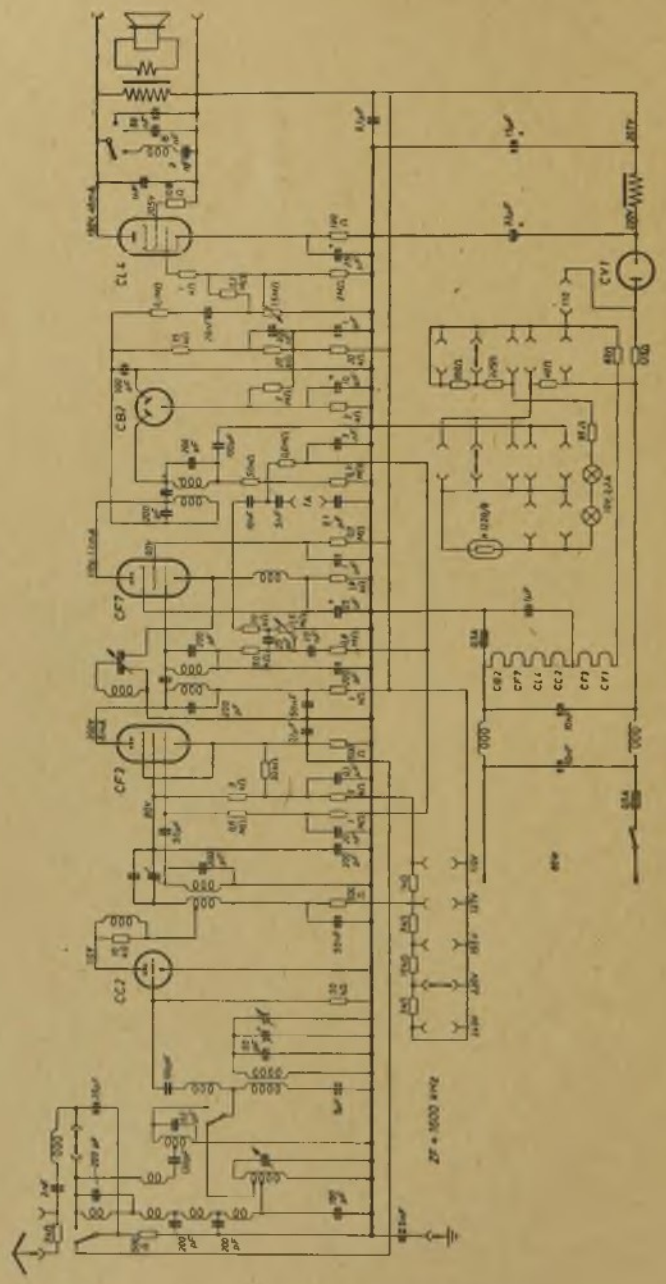

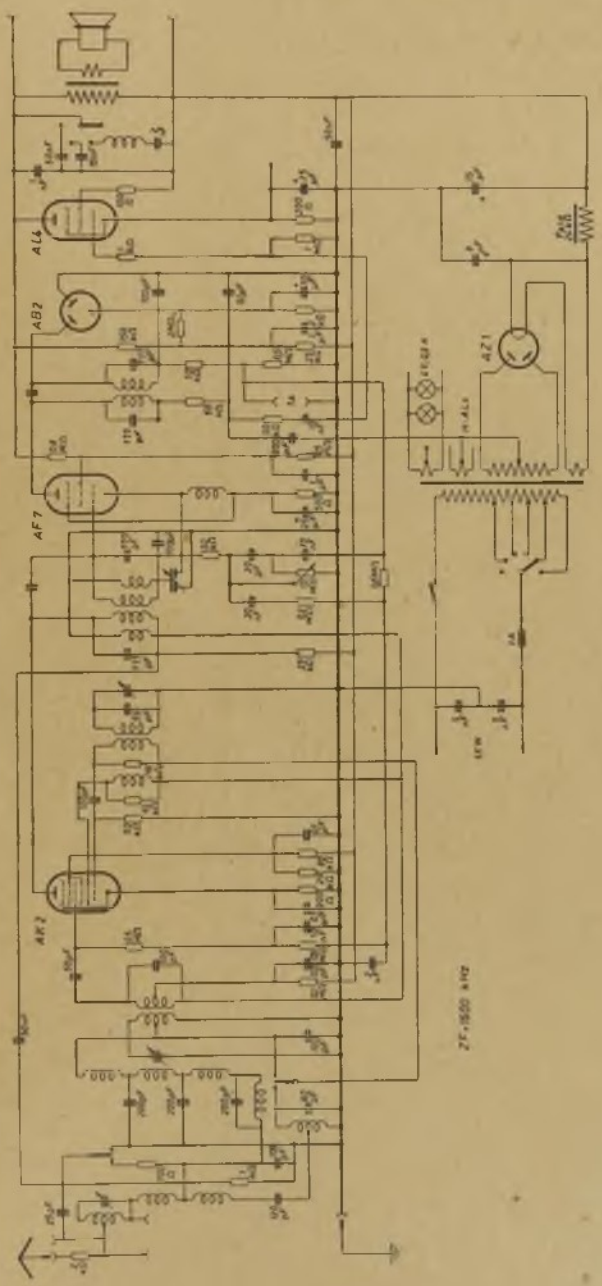
AL4
AB2
AF7
AK2
AZ1
ZF-1600 kHz

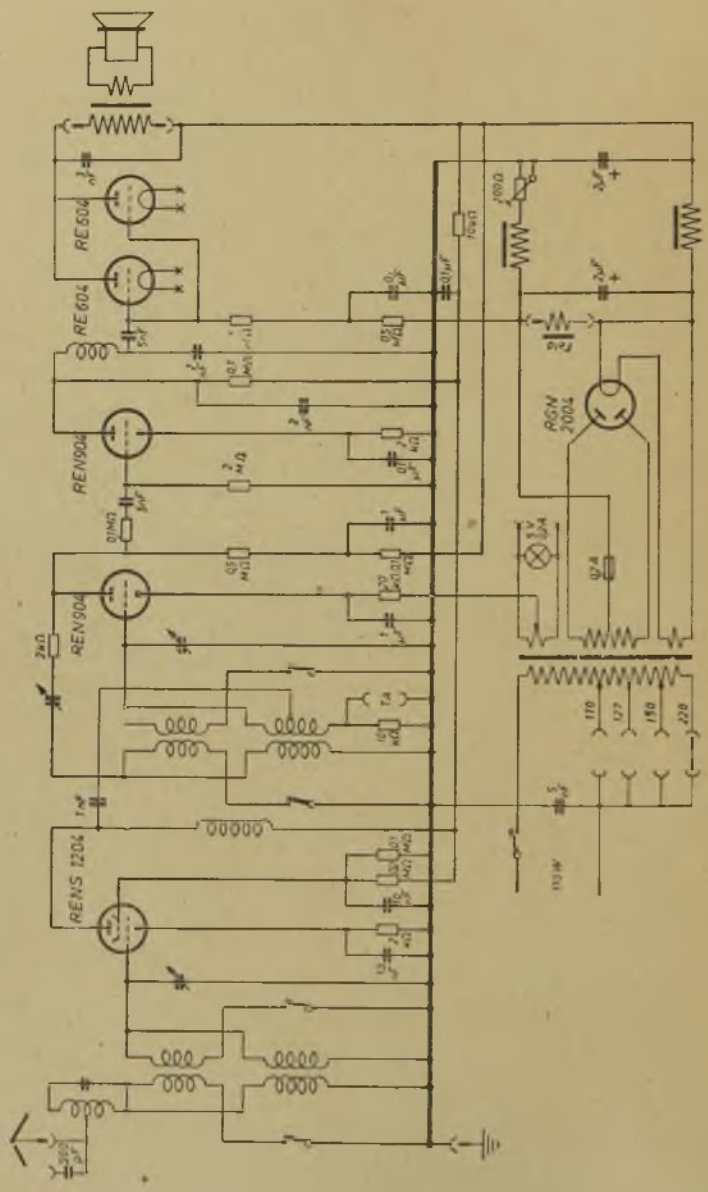
RE 604
RE 604
REN 904
REN 904
RENS 1204
RGN 2004
110
127
150
220

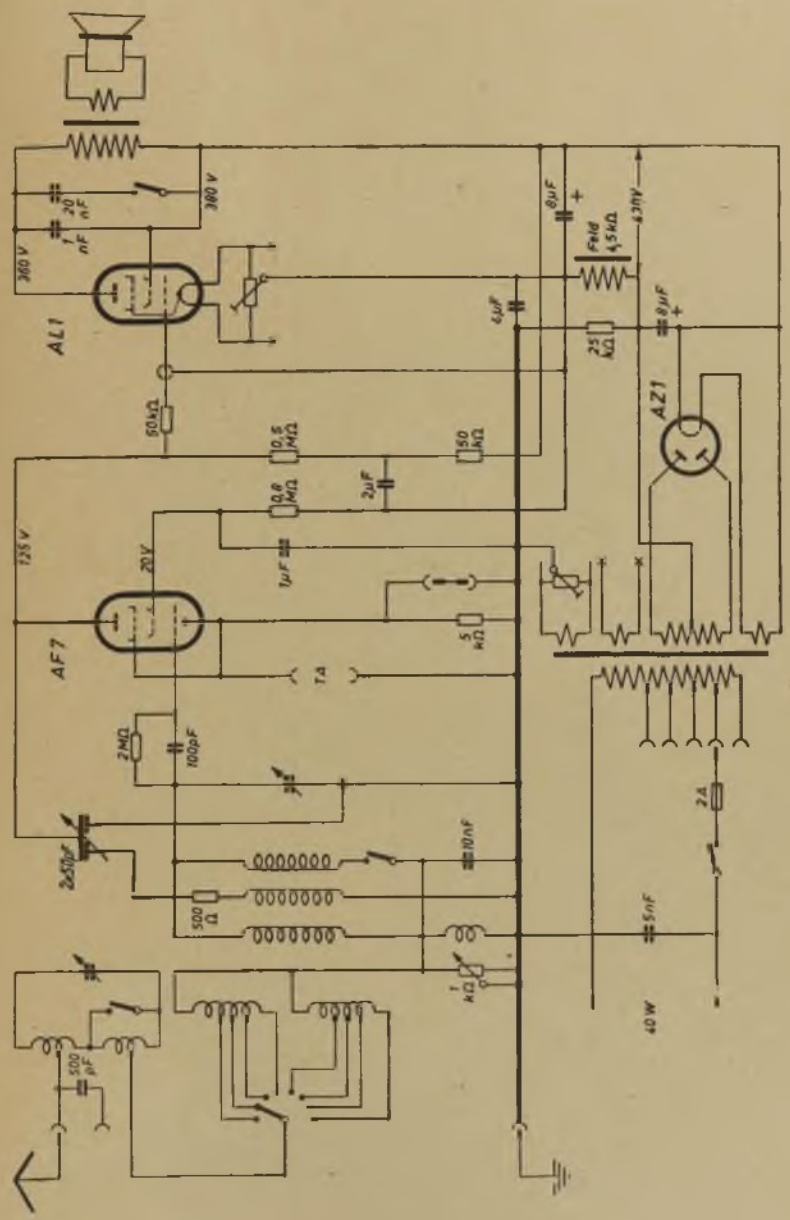
AL1
AF7
AZ1
360 V
380 V
20 nF
1 nF
60 kΩ
0,5 MΩ
0,8 MΩ
50 kΩ
2 µF
1 µF
125 V
20 V
5 kΩ
7,4
2 MΩ
100 pF
2×50 pF
500 Ω
10 nF
1 kΩ
500 pF
6 µF
8 µF
Feld
4,5 kΩ
43 mV
25 kΩ
5 nF
40 W
2 A

Schaub Neckar F und P

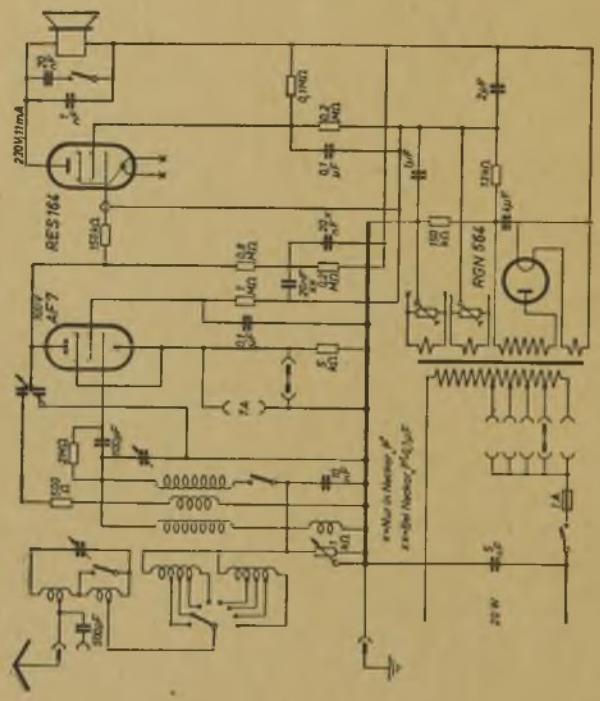

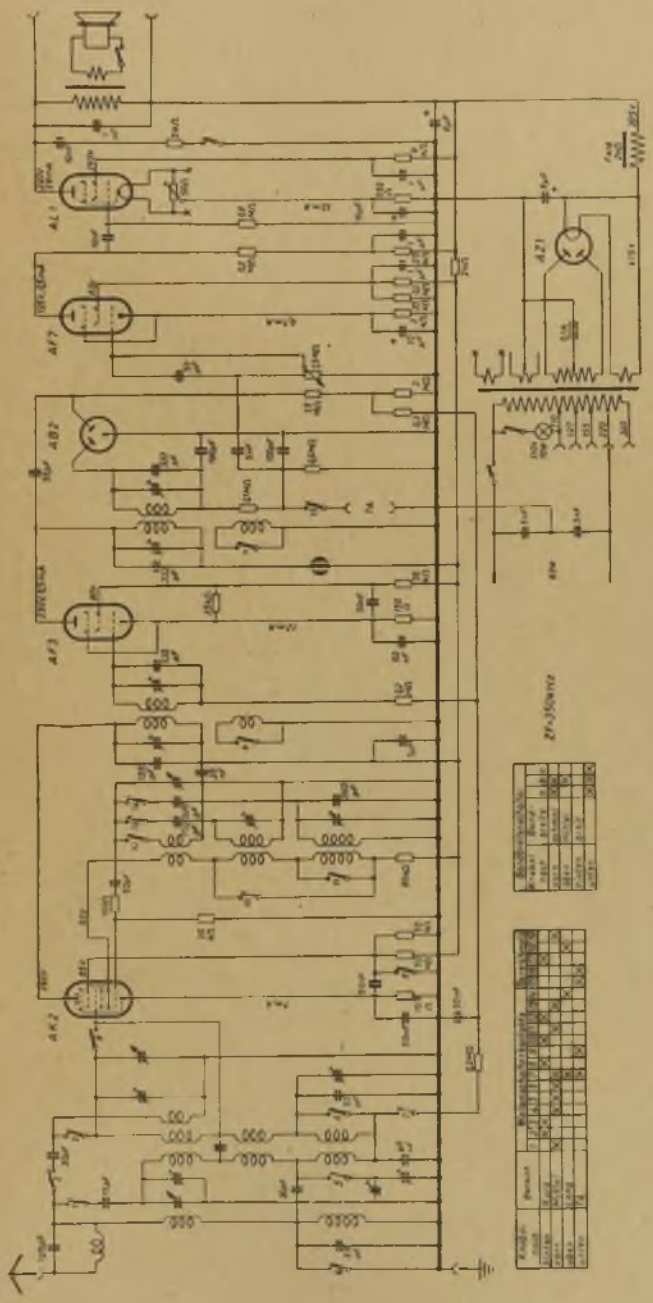

Schaub Standard W

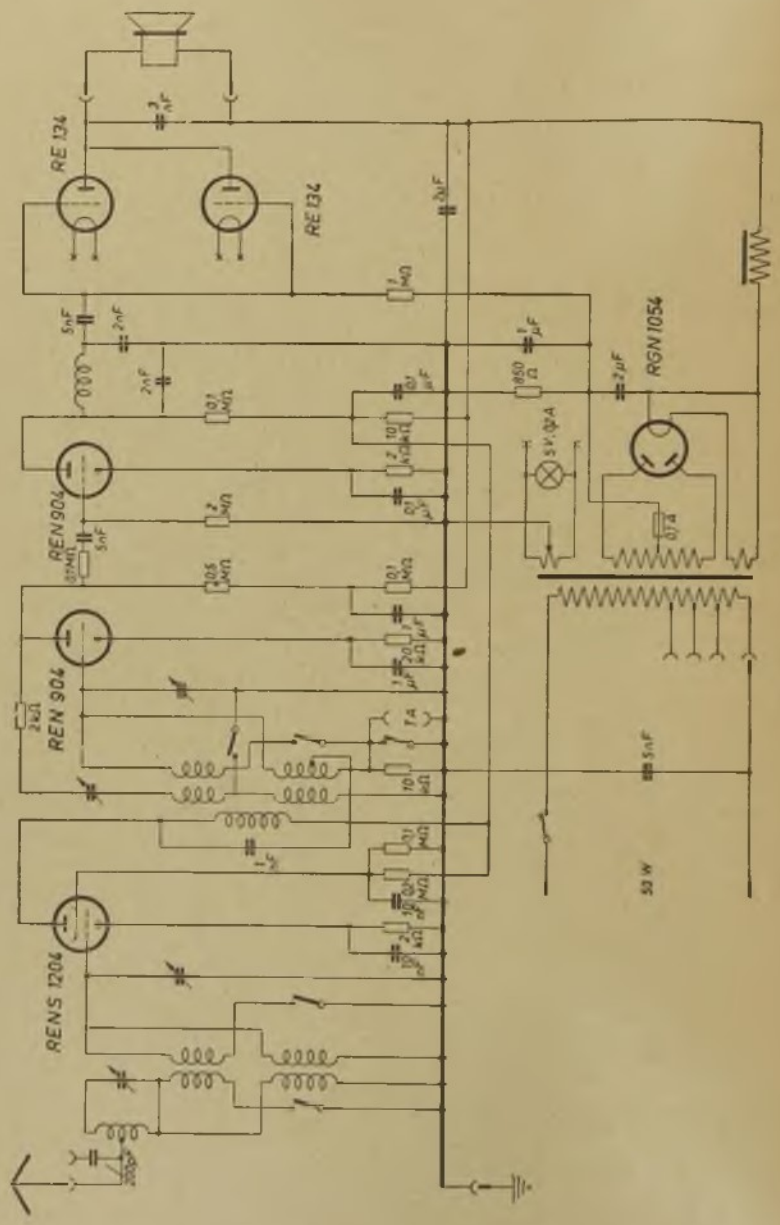

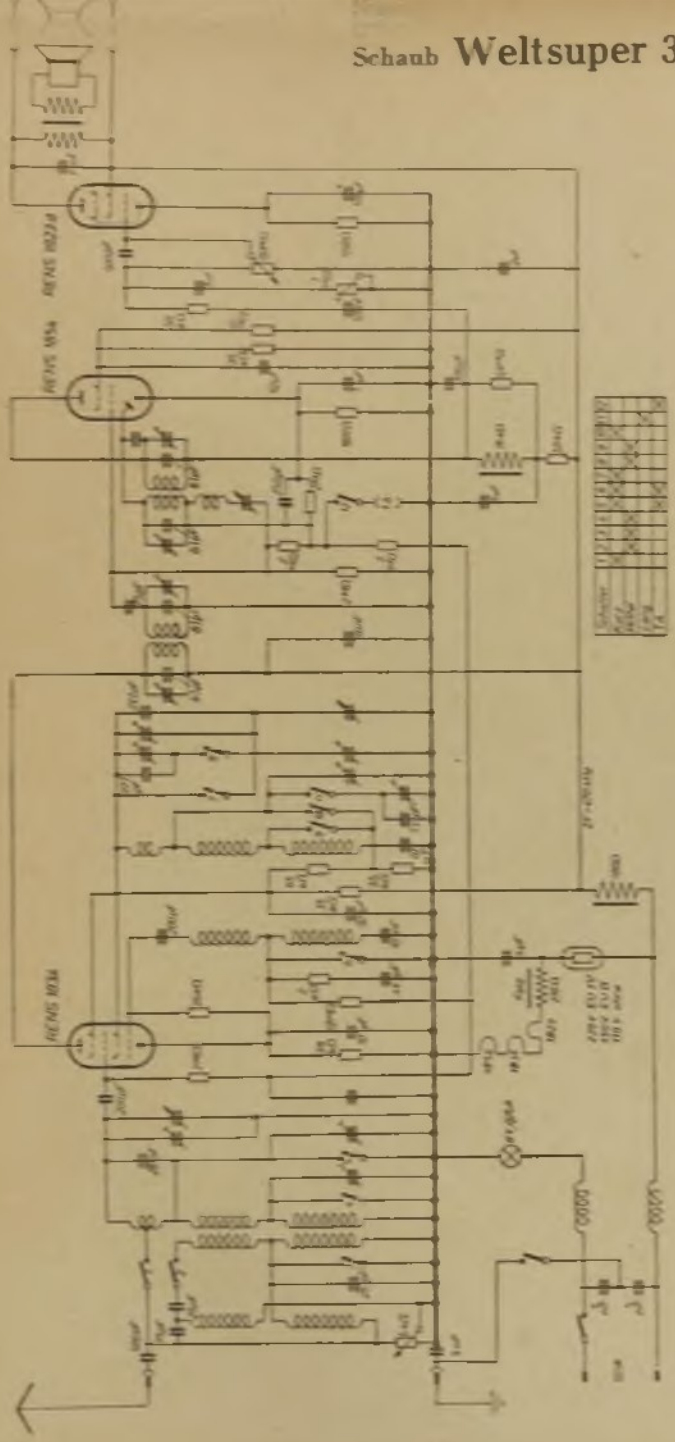

Schaub **Weltsuper 34 W**

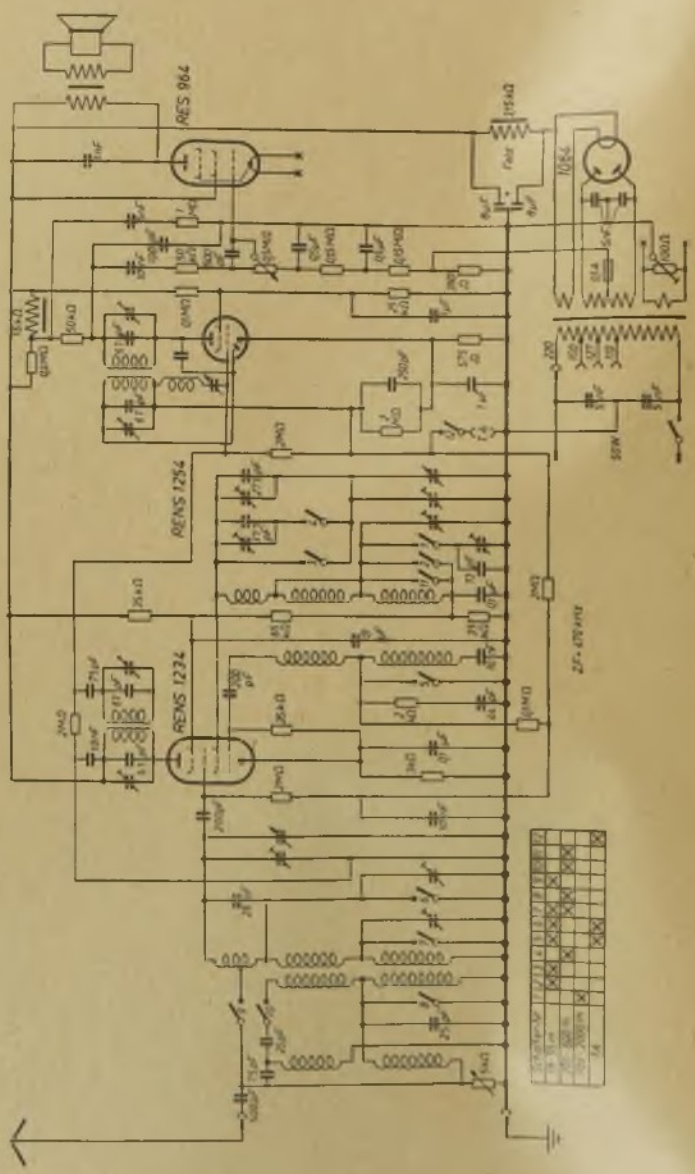

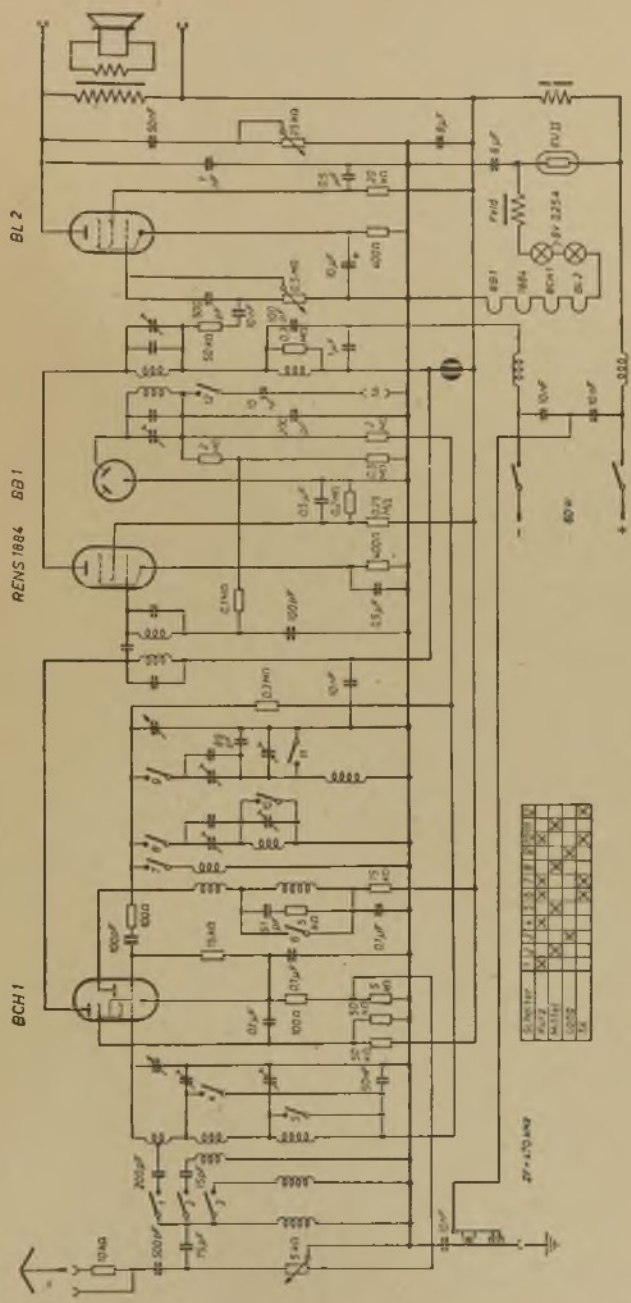
BL 2
RENS 1884
BB 1
BCH 1

Schaub Weltsuper 35 W

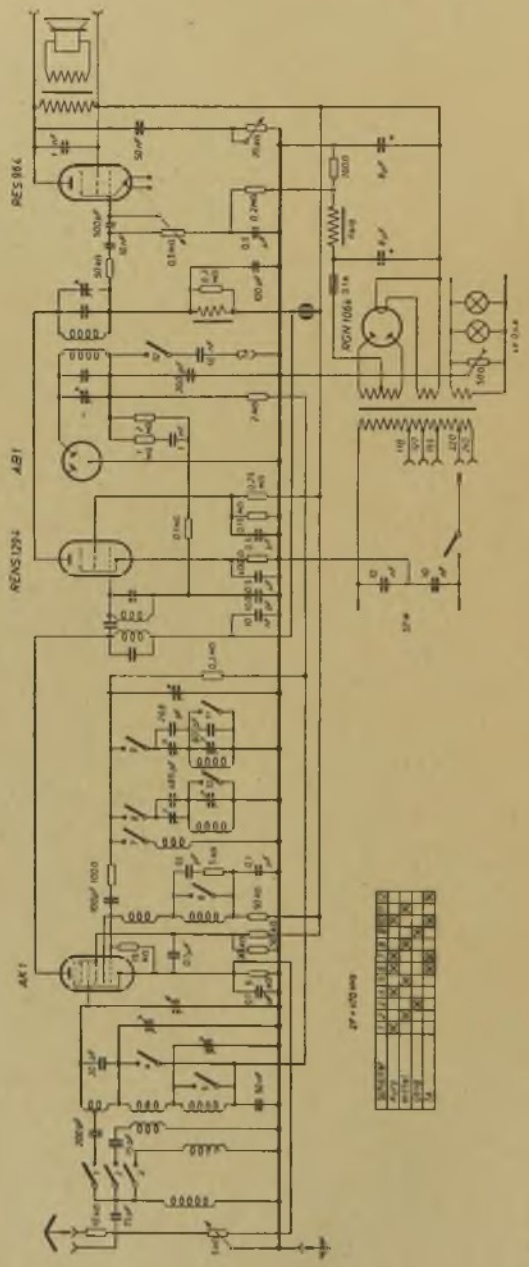

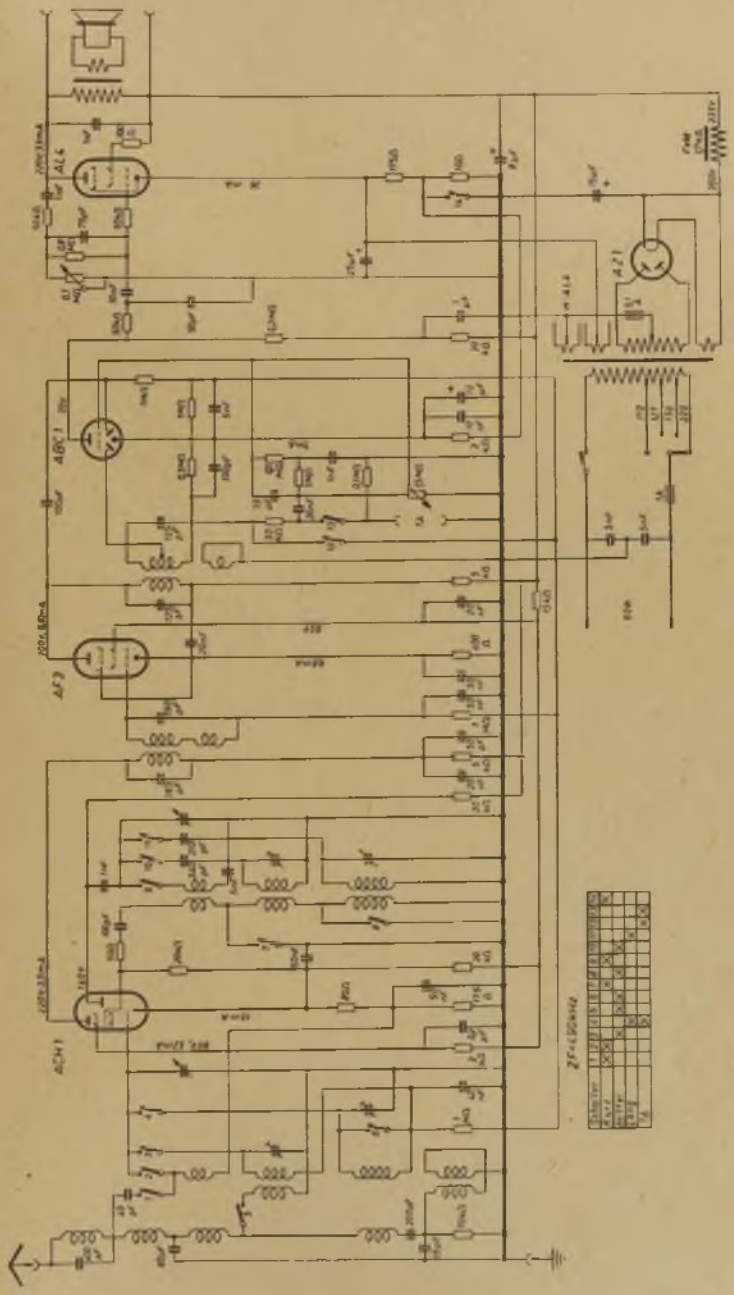

SEIBT

(Produktion nach 1945)

Seibt **Bariton** (Uhrensuper)

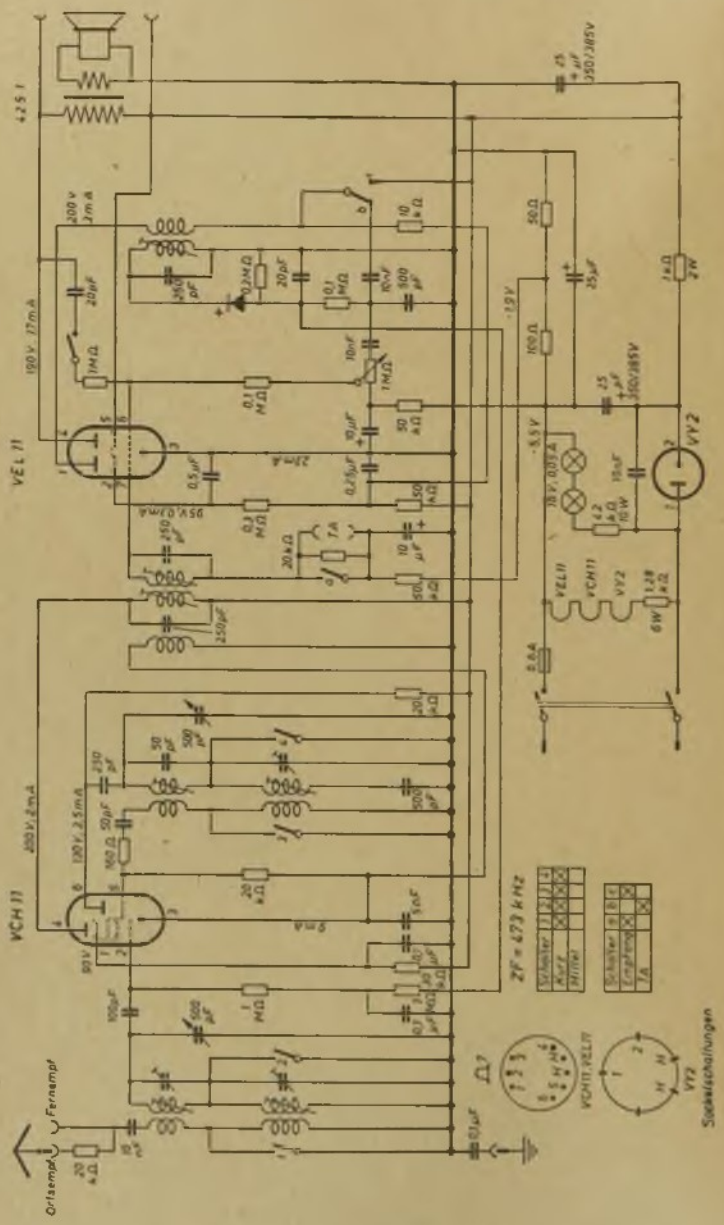

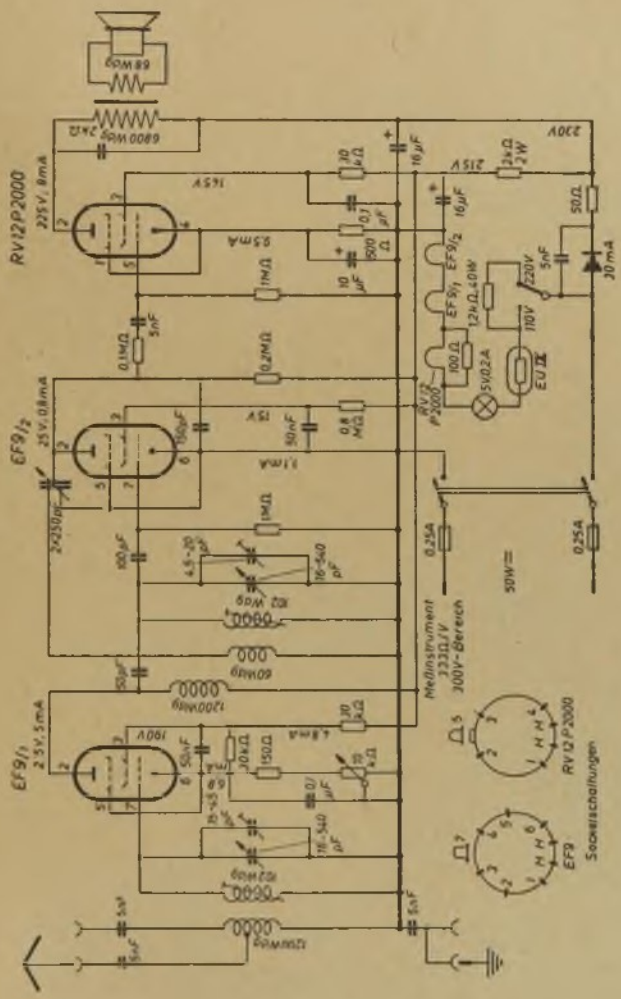
RV12P2000
225V, 8mA
EF9/2
25V, 0,8mA
EF9/1
25V, 5mA
Meßinstrument
3333Ω/V
300V-Bereich
50W=
Sockelschaltungen
RV12P2000
EF9

Seibt **Cello** (Deutschlandklasse 220 V)

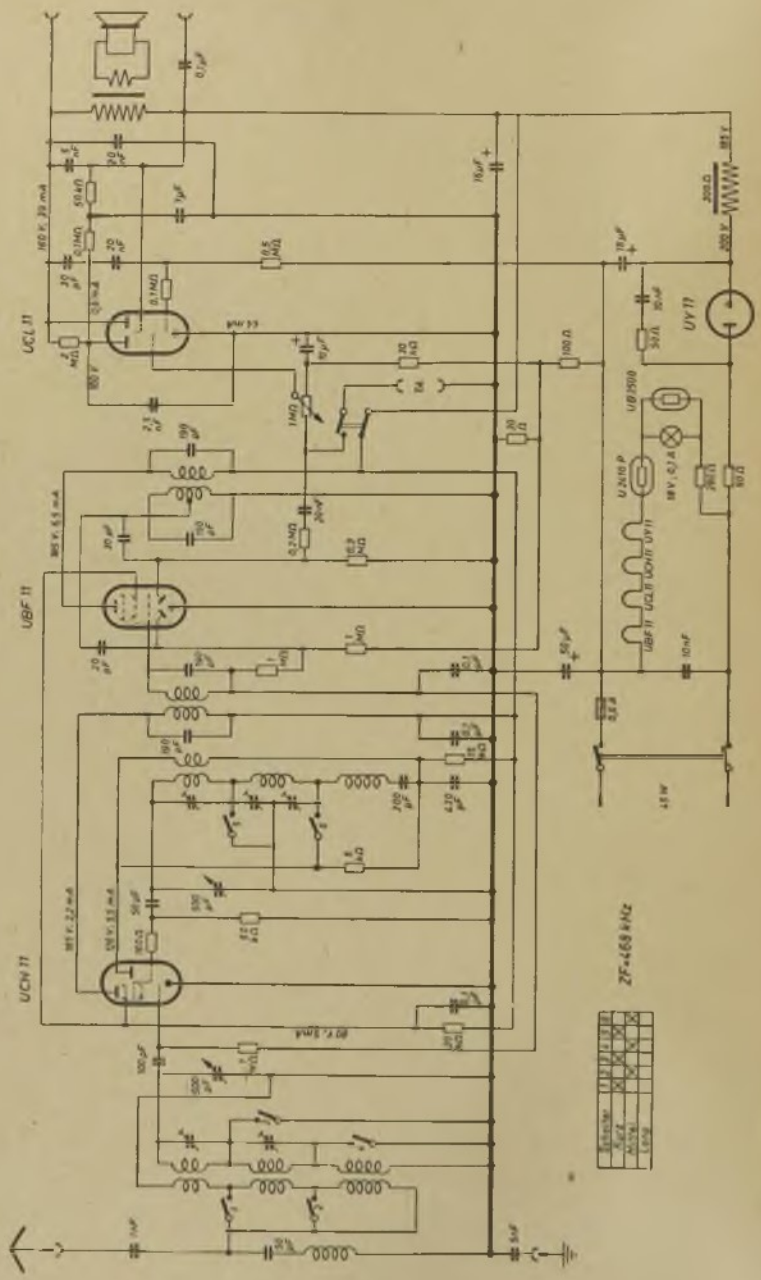

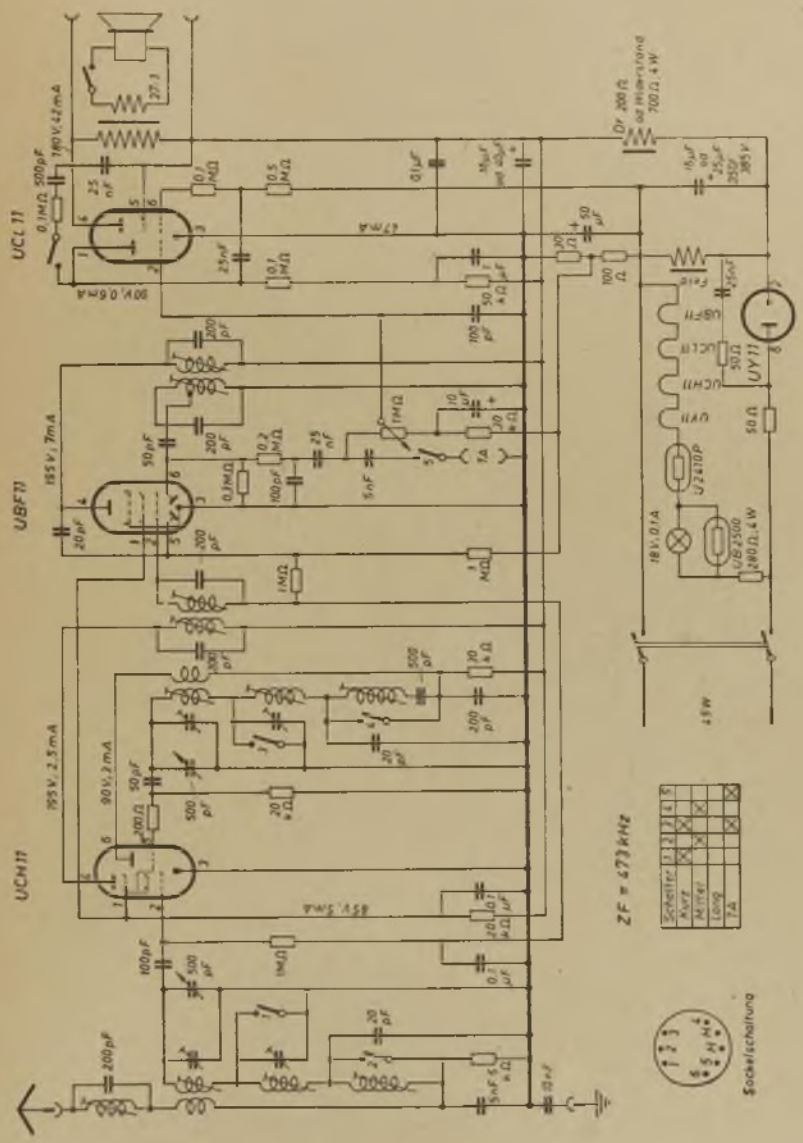
UCL 11
UBF 11
UCH 11
UY 11
ZF = 473 kHz
Sockelschaltung

Seibt **München W 4646-E**

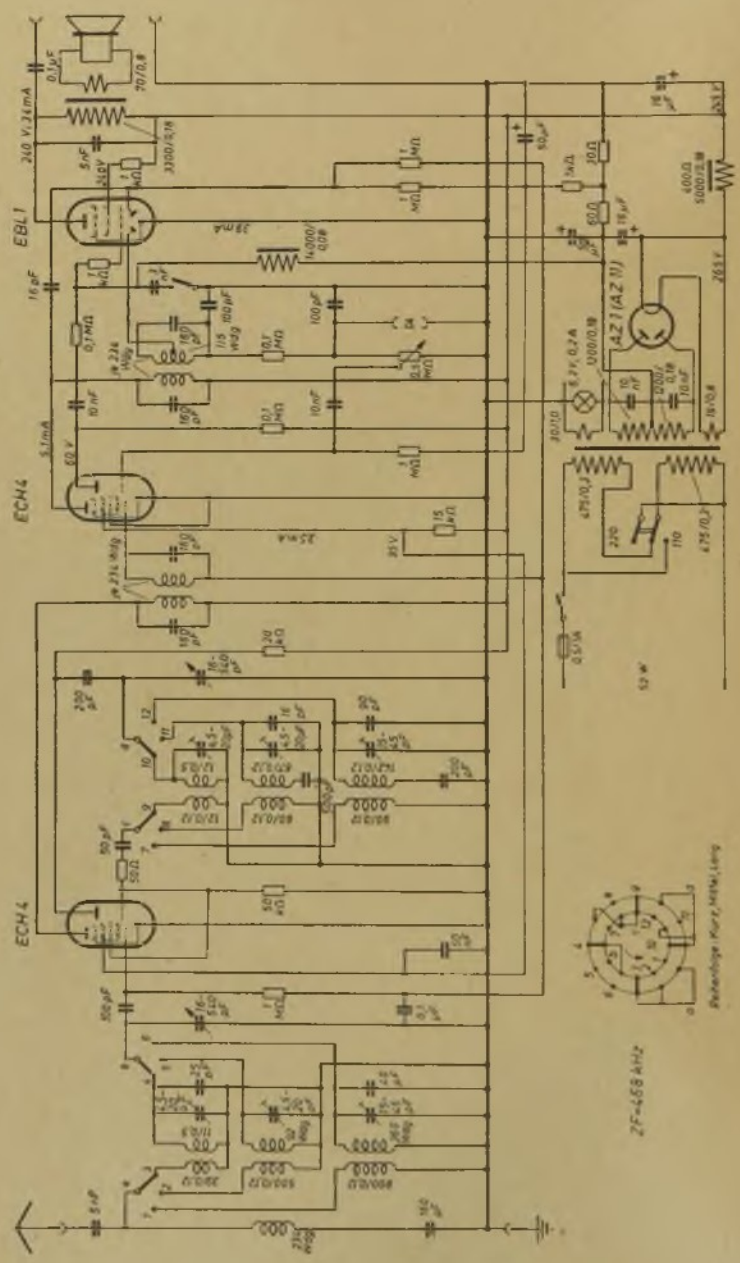

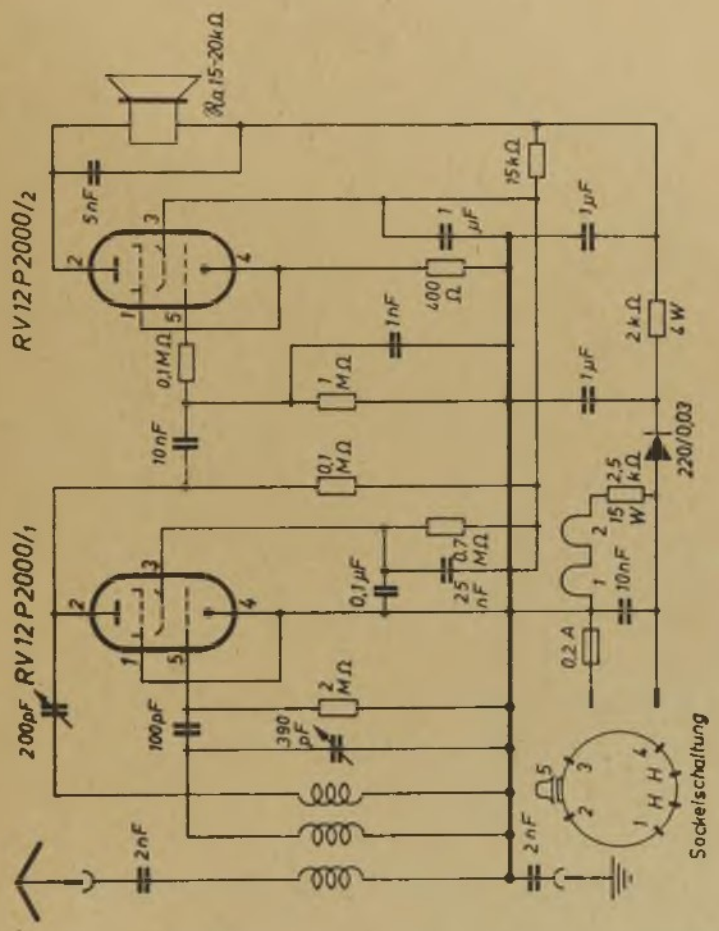
RV12P2000/2
RV12P2000/1
Ra 15-20kΩ
5nF
0,1MΩ
10nF
200pF
100pF
2nF
390 pF
2MΩ
0,1MΩ
1MΩ
1nF
400 Ω
1 µF
15kΩ
1µF
0,1µF
25 nF
0,7 MΩ
2kΩ
4W
220/0,03
2,5 kΩ
15 W
10nF
0,2A
Sockelschaltung

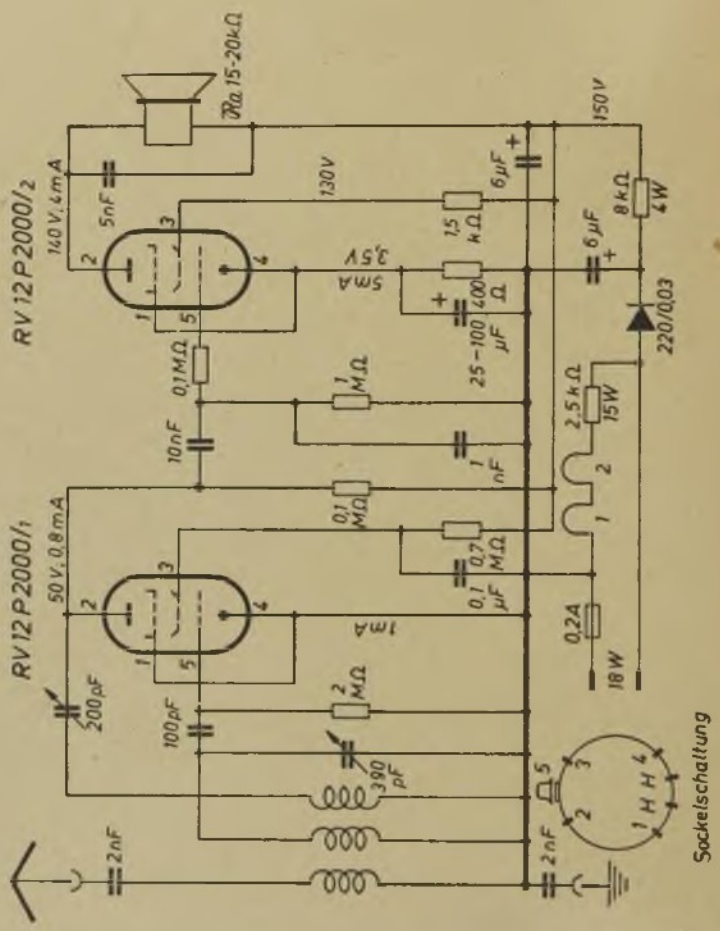
RV 12 P 2000/2
140 V, 4 mA
RV 12 P 2000/1
50 V, 0,8 mA
Ra 15-20kΩ
5nF
130V
150V
6µF
1,5 kΩ
3,5V
5mA
400 Ω
25-100 µF
8kΩ
4W
220/0,03
0,1MΩ
1 MΩ
10nF
1 nF
2,5kΩ
15W
0,1 MΩ
0,7 MΩ
0,1 µF
1mA
0,2A
18W
200pF
100pF
2 MΩ
390 pF
2nF
Sockelschaltung

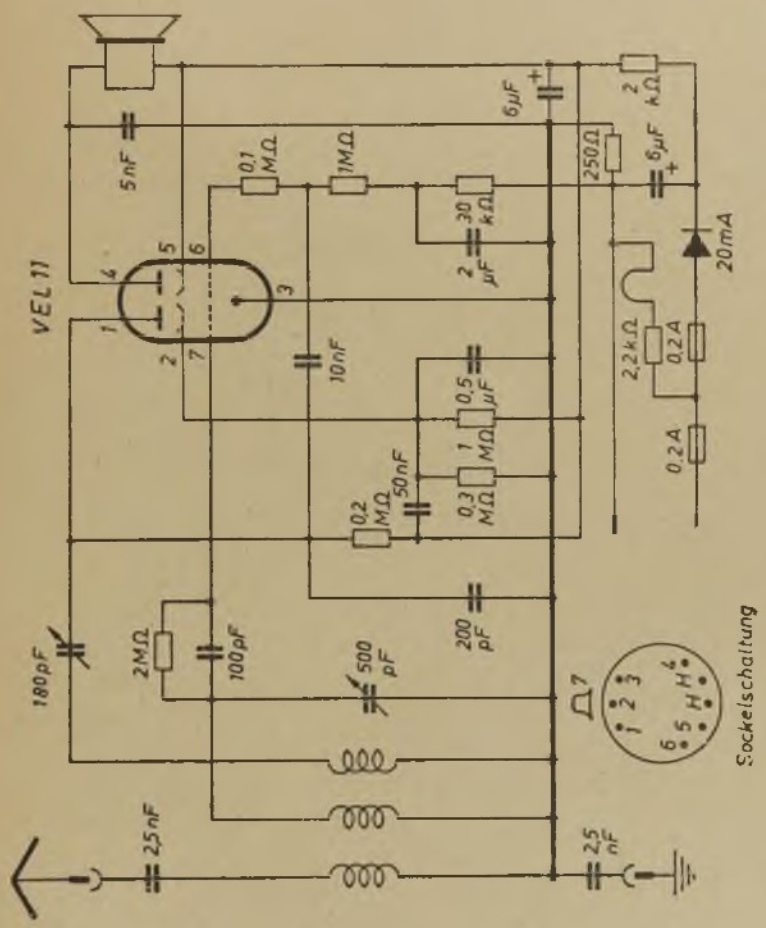
VEL 11
5nF
0,1 MΩ
1MΩ
30 kΩ
2 µF
6µF
250Ω
2 kΩ
6µF
20mA
10nF
0,5 µF
1 MΩ
0,3 MΩ
50nF
0,2 MΩ
2,2kΩ
0,2A
0,2A
180pF
2MΩ
100pF
500 pF
200 pF
2,5nF
2,5 nF
Sockelschaltung

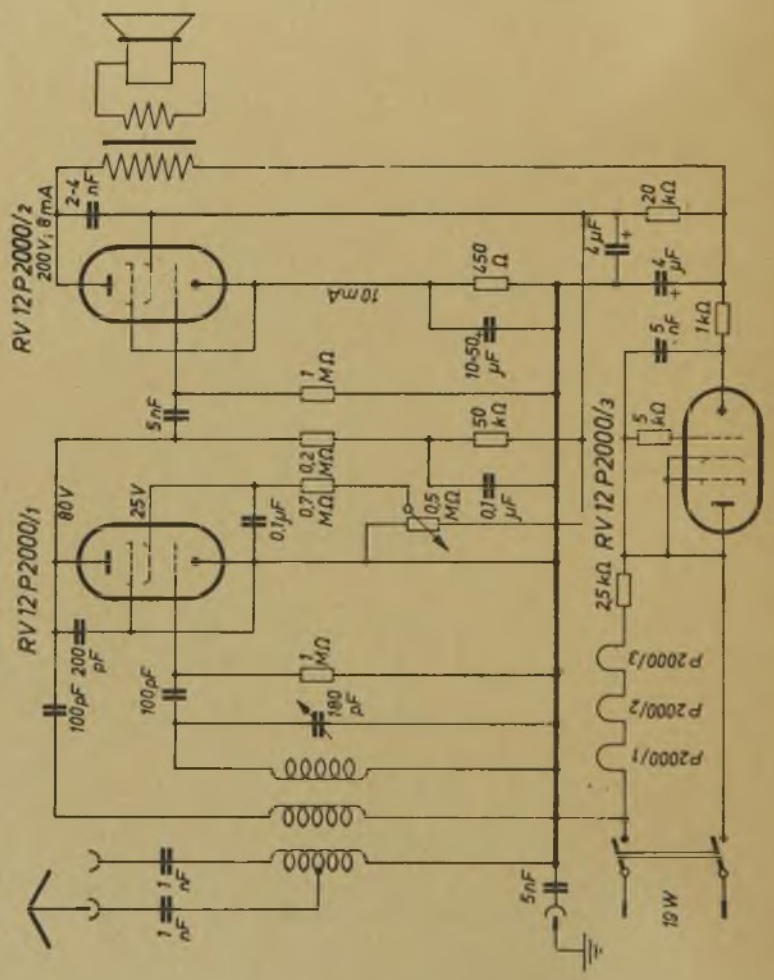
RV 12 P2000/2
200V, 8mA
2-4 nF
RV 12 P2000/1
80V
25V
RV 12 P2000/3
10mA
450 Ω
10-50 μF
4 μF
20 kΩ
4 μF
1 kΩ
5 nF
5 kΩ
1 MΩ
50 kΩ
0,2 MΩ
0,7 MΩ
0,5 MΩ
0,1 μF
0,1 μF
5nF
100pF
200 pF
100pF
1 MΩ
180 pF
25 kΩ
P2000/3
P2000/2
P2000/1
1 nF
1 nF
5nF
19 W

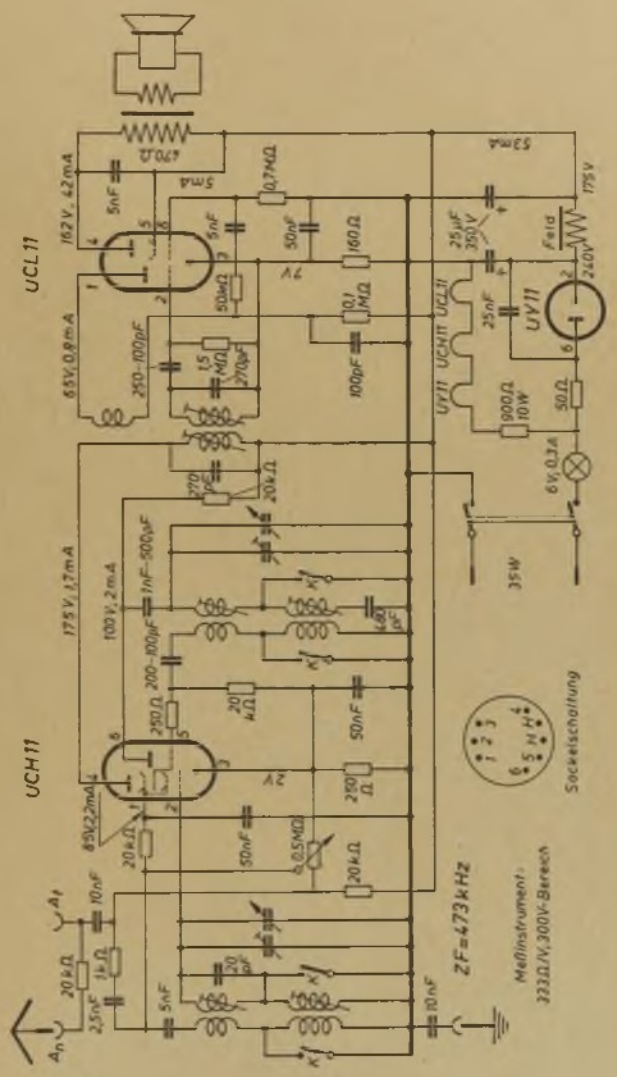
UCL 11
UCH 11
UY 11
ZF=473 kHz
Sockelschaltung
Meßinstrument:
333Ω/V; 300V-Bereich
Feld
6V; 0,3A
35W
175V
170Ω
53mA
162V; 42mA
65V; 0,8mA
175V; 1,7mA
100V; 2mA
85V; 2,2mA
An
Ai

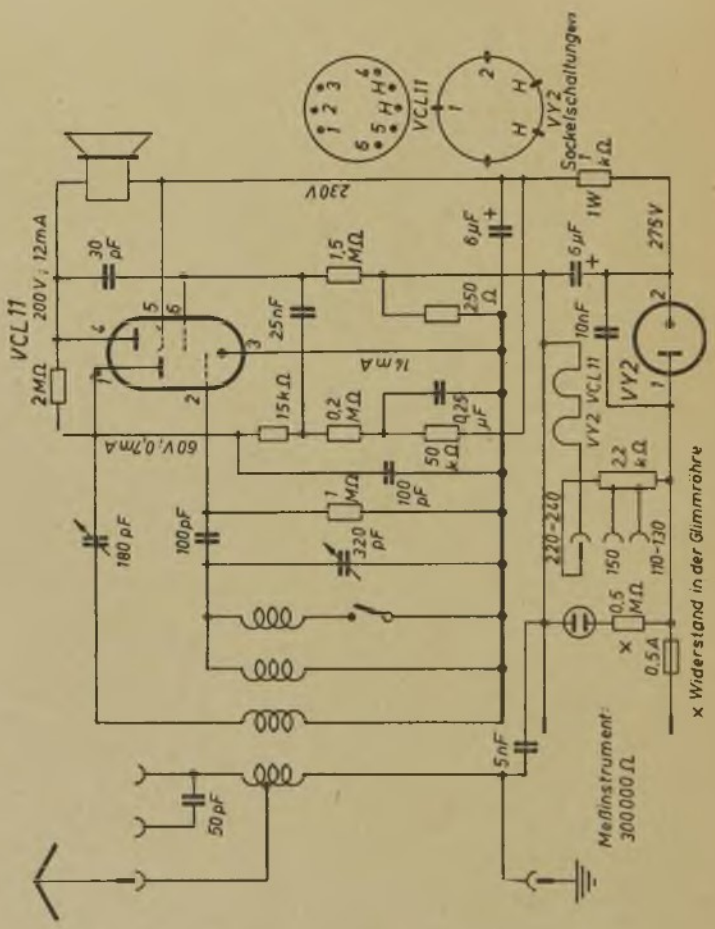
VCL 11
200 V; 12mA
30 pF
2MΩ
60V, 0,7mA
180 pF
100pF
320 pF
1 MΩ
100 pF
50 kΩ
0,25 µF
0,2 MΩ
15kΩ
25nF
14mA
1,5 MΩ
250 Ω
230V
6µF
5nF
50pF
VCL11
VY2
Sockelschaltungen
1 kΩ
1W
275V
5µF
10nF
VY2 VCL11
VY2
2,2 kΩ
220-240
150
110-130
0,5 MΩ
0,5A
Meßinstrument: 300000 Ω
× Widerstand in der Glimmröhre

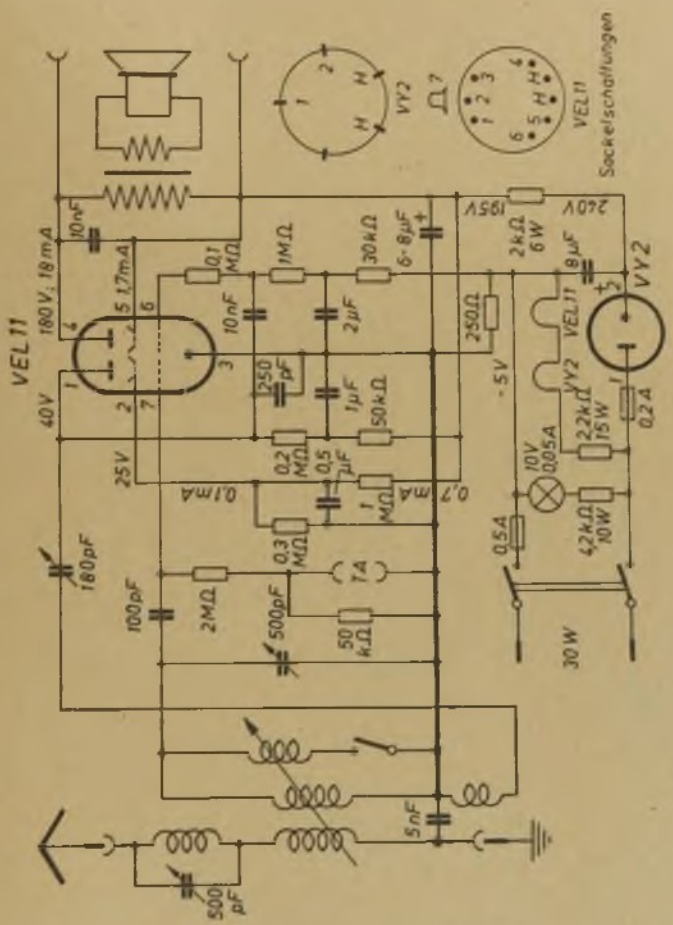
VEL 11
180V; 18mA
5 1,7mA
40V
25V
0,1mA
0,7mA
180pF
100pF
2MΩ
0,3 MΩ
500pF
50 kΩ
7A
0,2 MΩ
0,5 µF
1 MΩ
1µF
50kΩ
250 pF
10nF
0,1 MΩ
1MΩ
2µF
30kΩ
6-8µF
250Ω
-5V
195V
260V
2kΩ 6W
8µF
VY2
22kΩ 15W
0,2A
10V 0,05A
42kΩ 10W
0,5A
30W
5nF
500 pF
VY2
VEL11
Sockelschaltungen

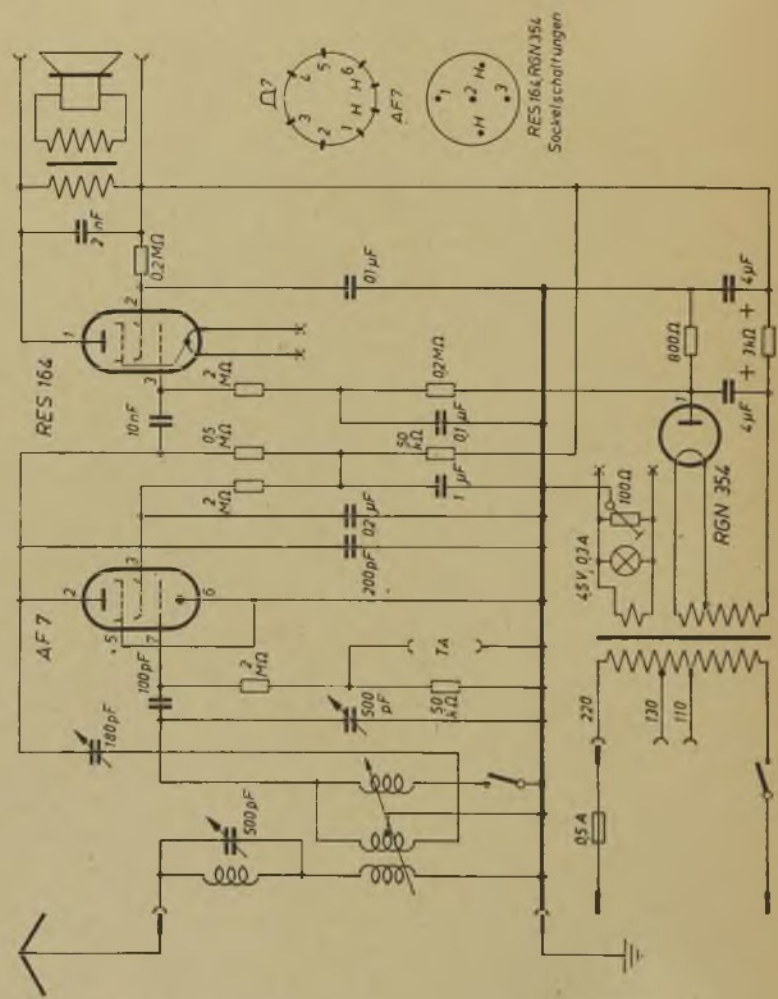
RES 164
AF 7
RGN 354
RES 164, RGN 354
Sockelschaltungen
AF7
2 nF
0,2 MΩ
0,1 µF
2 MΩ
0,2 MΩ
10 nF
0,5 MΩ
50 kΩ
0,1 µF
1 µF
2 MΩ
0,2 µF
200 pF
100 pF
2 MΩ
180 pF
500 pF
50 kΩ
500 pF
7 A
800 Ω
4 µF
3 kΩ
4 µF
100 Ω
4,5 V, 0,3 A
220
130
110
0,5 A

SEIBT

(Produktion vor 1945)

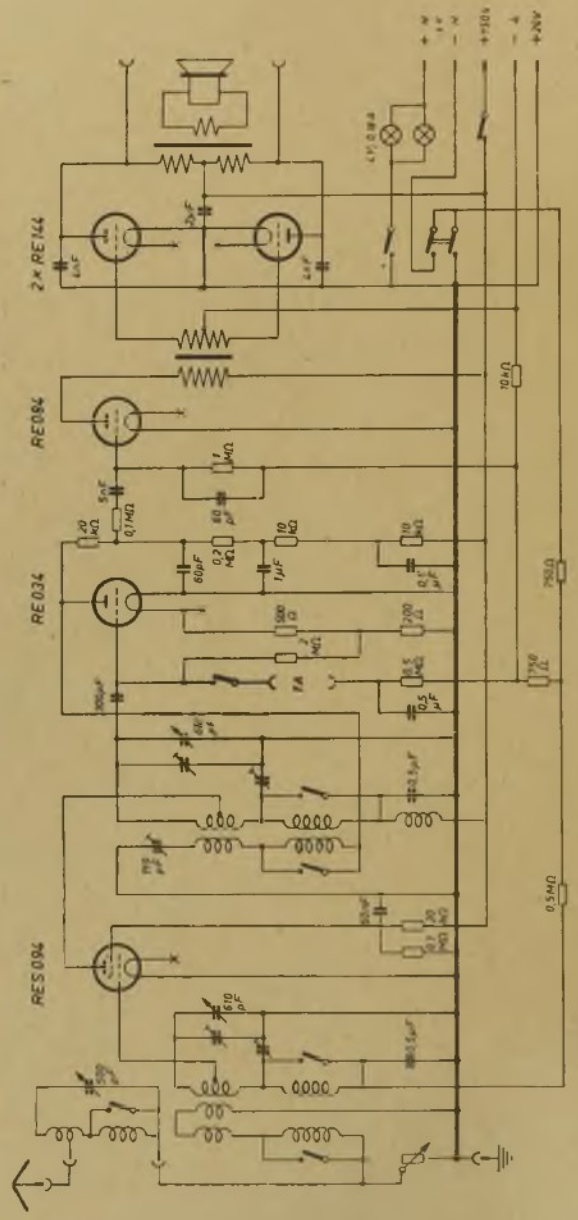
2 × RE144
RE094
RE034
RES094
+ W
+ W
+ X
+ 130 V
+ A
+ 2V
4V 0,3A
4μF
2nF
4μF
1 MΩ
50 μF
5nF
20 kΩ
0,1MΩ
60pF
0,2 MΩ
1μF
10 kΩ
10 kΩ
0,1 μF
500 Ω
700 Ω
2 MΩ
FA
8,5 kΩ
0,5 μF
100μF
610 pF
10kΩ
750Ω
750 Ω
0,5MΩ

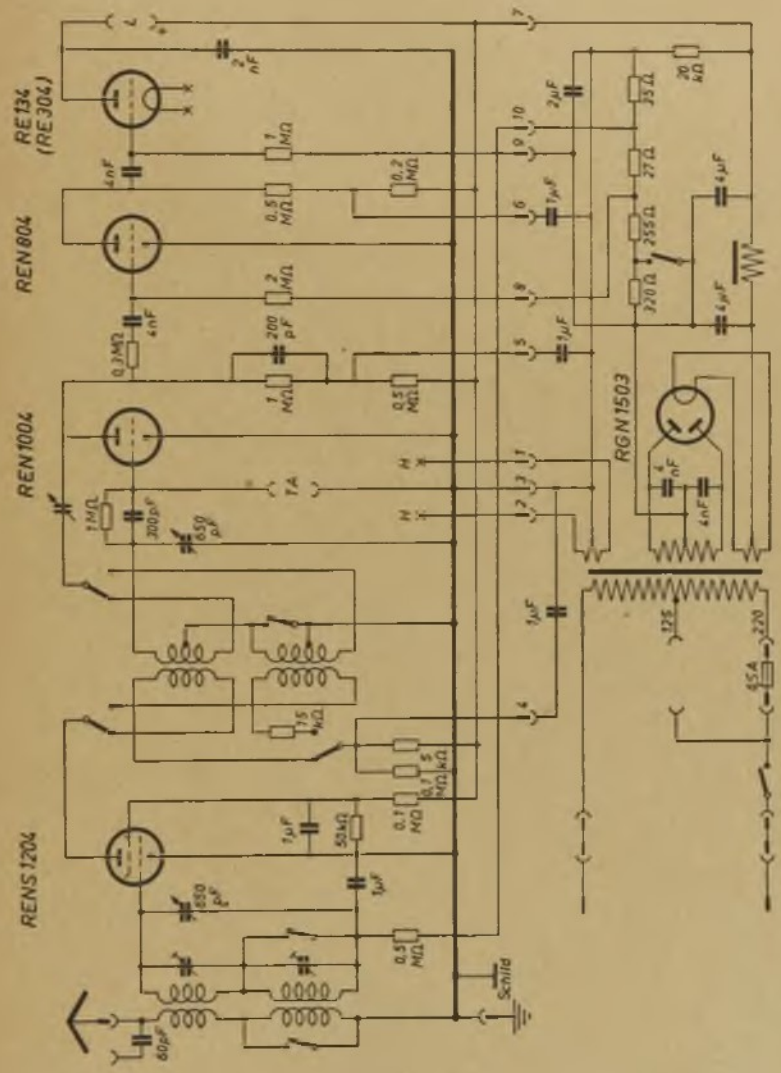
RE134
(RE304)
REN804
REN1004
RENS1204
RGN1503
Schild

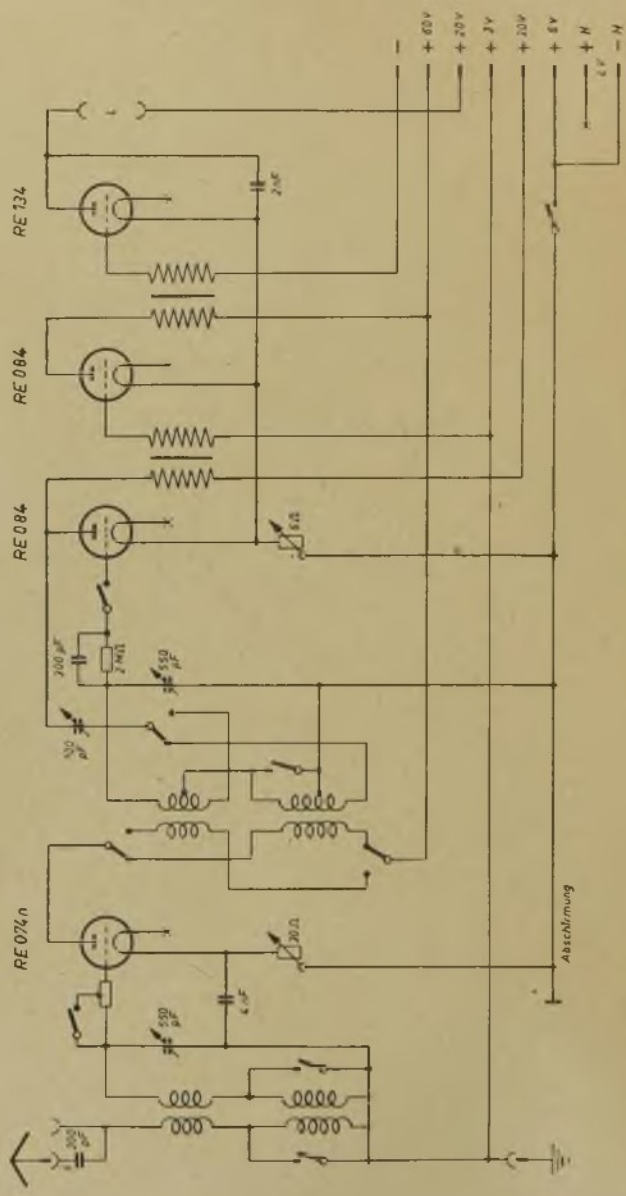
RE 134
RE 084
RE 084
RE 074n
Abschirmung

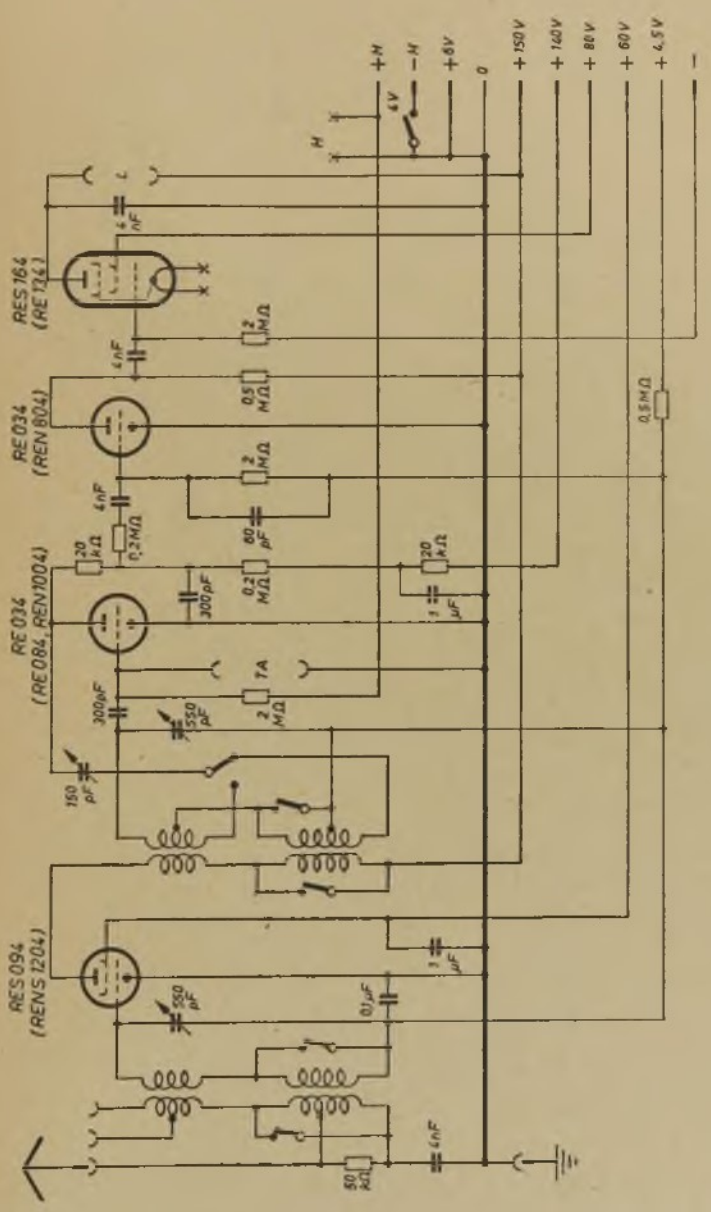
RES 164
(RE 174)
RE 034
(REN 804)
RE 034
(RE 084, REN 1004)
RES 094
(RENS 1204)
4 nF
2 MΩ
0,5 MΩ
20 kΩ
0,2 MΩ
80 pF
300 pF
1 A
550 pF
150 pF
1 µF
0,1 µF
50 kΩ
0,5 MΩ
4 V
+N
−N
+6 V
0
+150 V
+140 V
+80 V
+60 V
+4,5 V
−

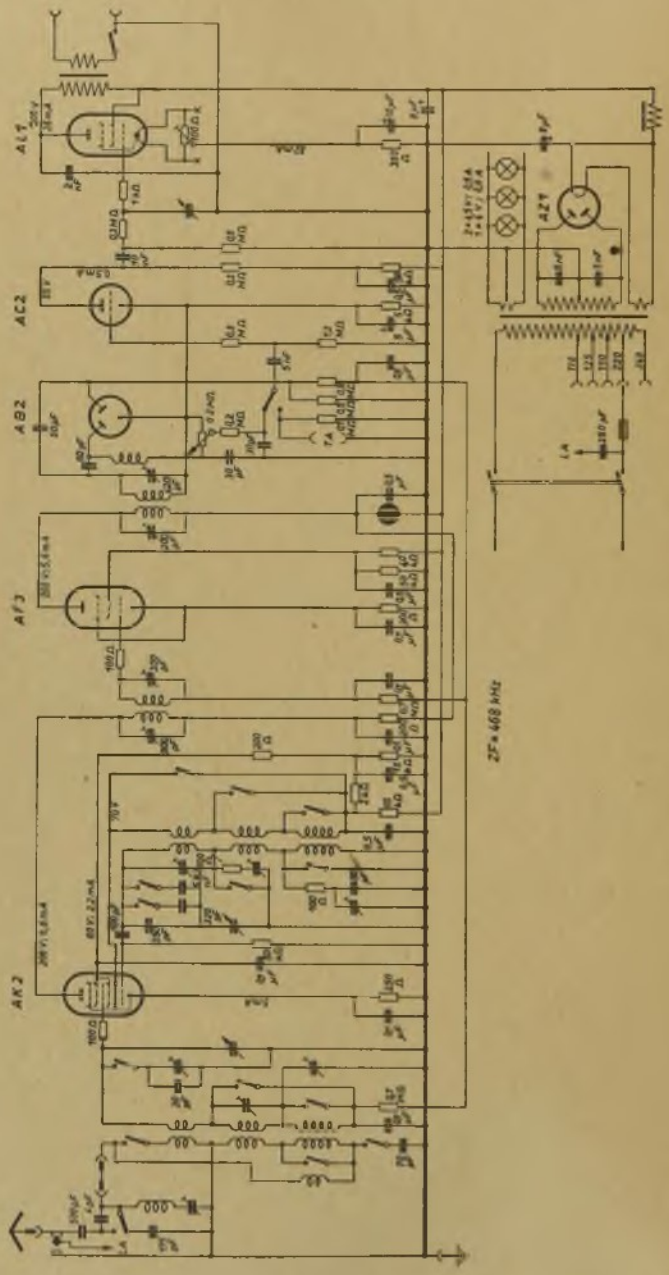
AL1
AC2
AB2
AF3
AK2
4Z1
ZF = 468 kHz

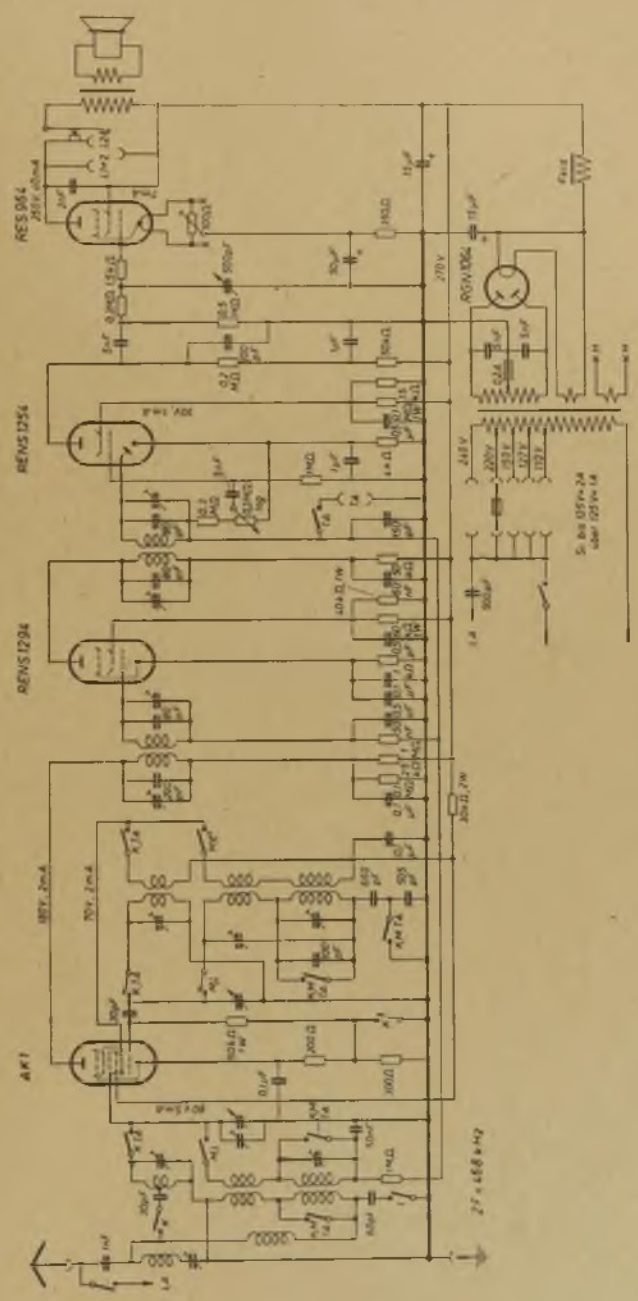
RES 964
REN S 1264
REN S 1204
AK 1
RGN 1064
270 V
245 V
200 V
220 V
127 V
110 V
40 Ω/W
20 Ω/W
0,1 µF
1 µF
2 µF
5 µF
10 µF
15 µF
30 µF
50 µF
100 µF
300 µF
1 MΩ
0,2 MΩ
0,5 MΩ
100 Ω
1000 Ω
2000 Ω
3000 Ω
10000 Ω
15000 Ω
50000 Ω
2 × 458 kHz

Seibt 424 W Reichssuper

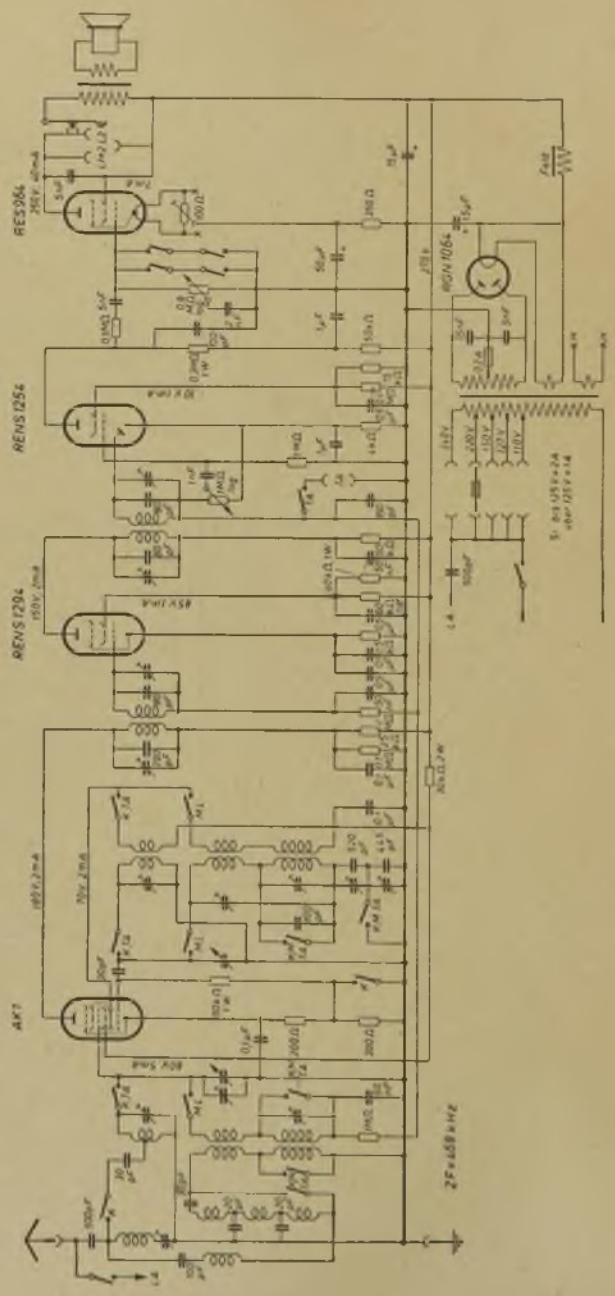

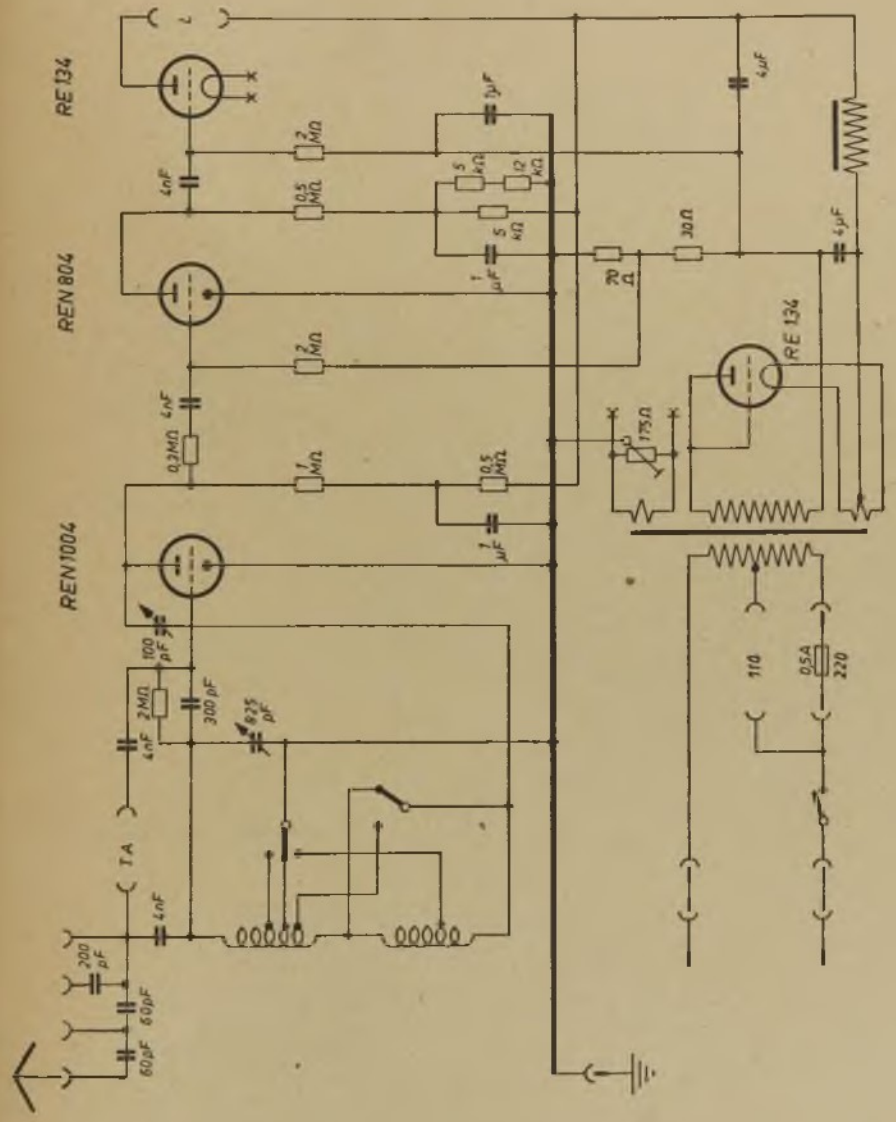
RE 134
REN 804
REN 1004
RE 134
L
TA
4nF
0,5 MΩ
2 MΩ
5 kΩ
12 kΩ
5 kΩ
1 μF
1 μF
4 μF
4 μF
30 Ω
70 Ω
175 Ω
0,2 MΩ
1 MΩ
100 pF
2 MΩ
300 pF
825 pF
200 pF
60 pF
60 pF
110
0,5A
220

Seibt **EW 374 Luxus**

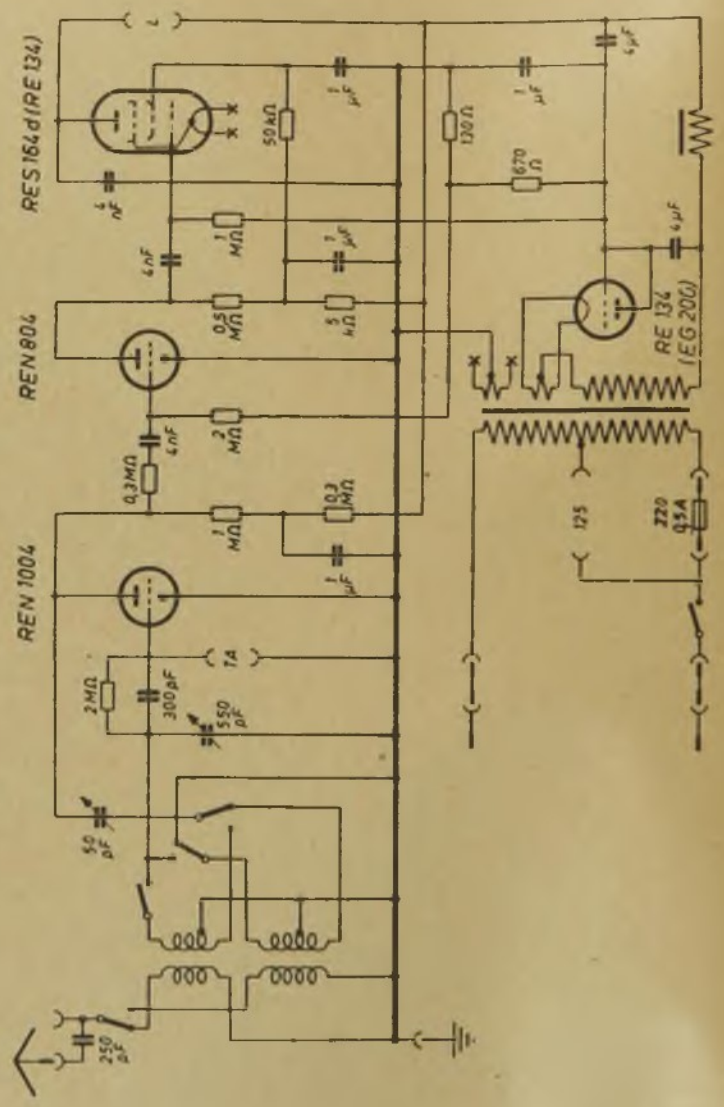

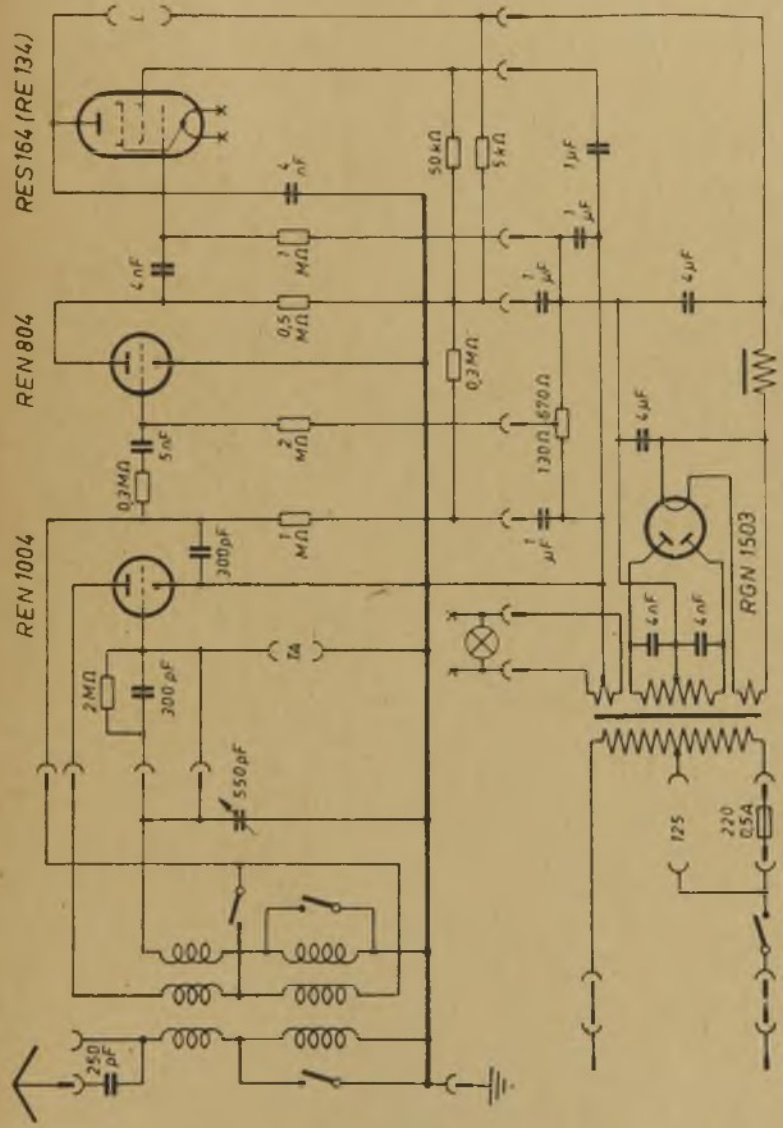
RES164 (RE 134)
REN 804
REN 1004
RGN 1503
4nF
2MΩ
0,5MΩ
2MΩ
1MΩ
0,3MΩ
5nF
300pF
2MΩ
300pF
550pF
250pF
50kΩ
5kΩ
0,3MΩ
670Ω
130Ω
1μF
1μF
1μF
1μF
4μF
4μF
6nF
6nF
125
220
0,5A

Seibt 334 W Saarland

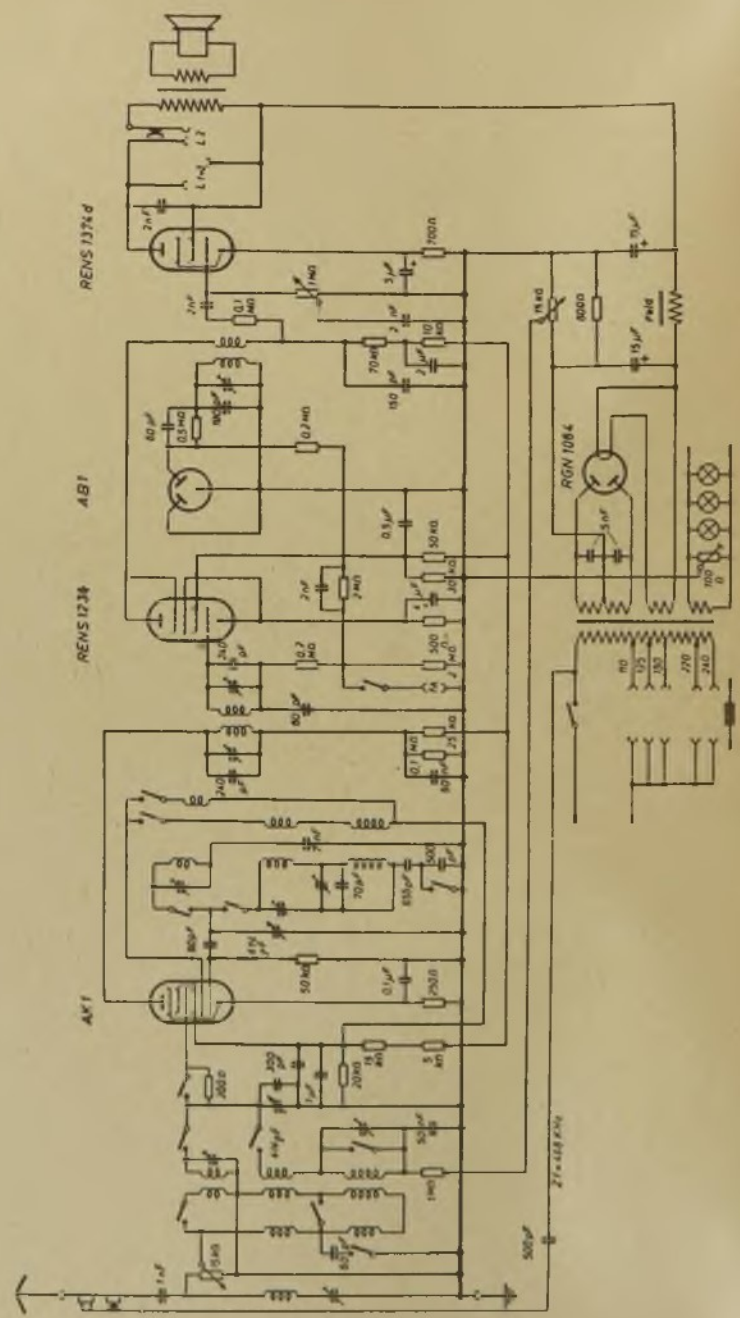

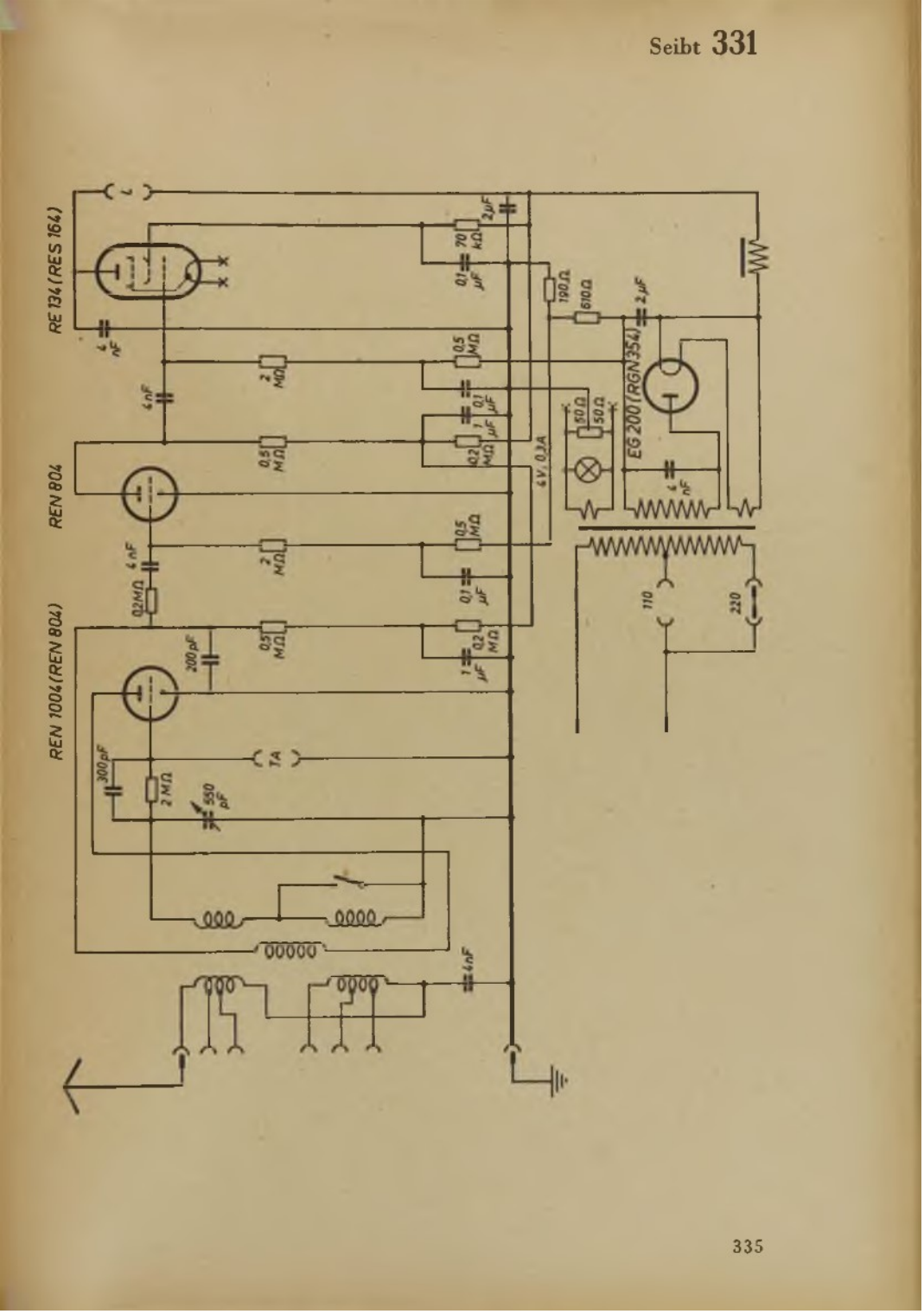
RE 134 (RES 164)
REN 804
REN 1004 (REN 804)
EG 200 (RGN 354)
4 nF
2 MΩ
0,5 MΩ
0,1 μF
1 μF
0,2 MΩ
70 kΩ
2 μF
190 Ω
610 Ω
50 Ω
6 V, 0,3 A
0,2 MΩ
200 pF
300 pF
550 pF
TA
110
220

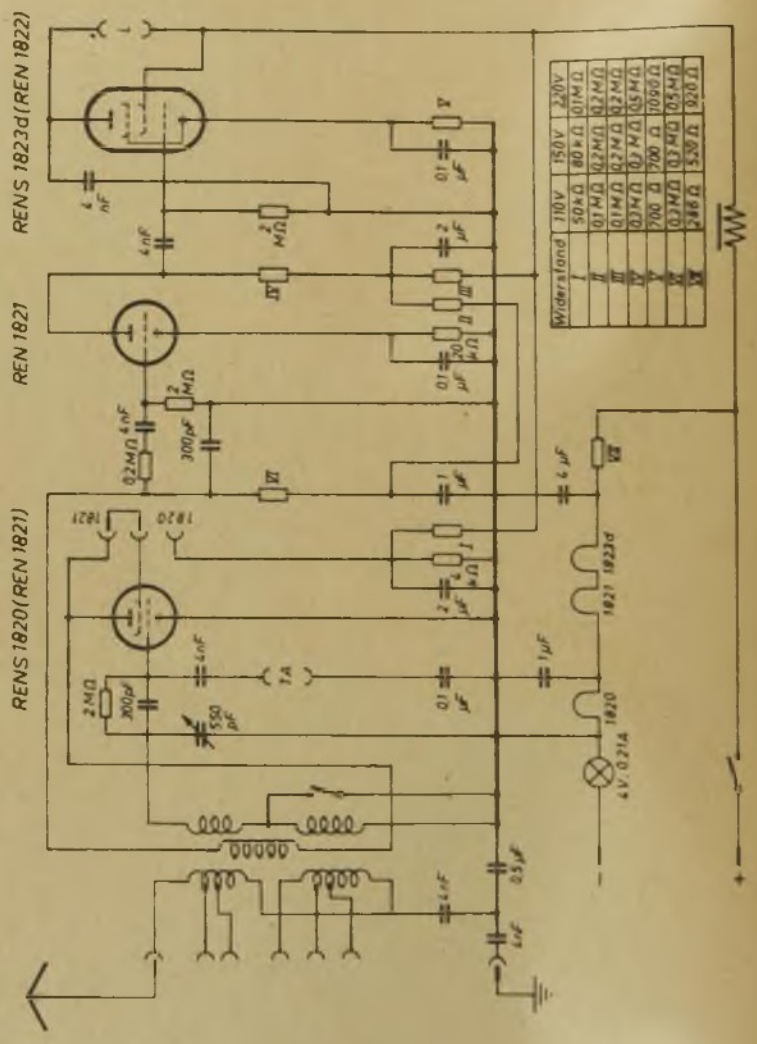
RENS 1823d (REN 1822)
REN 1821
RENS 1820 (REN 1821)
Widerstand
110V
150V
220V
4V. 0,21A

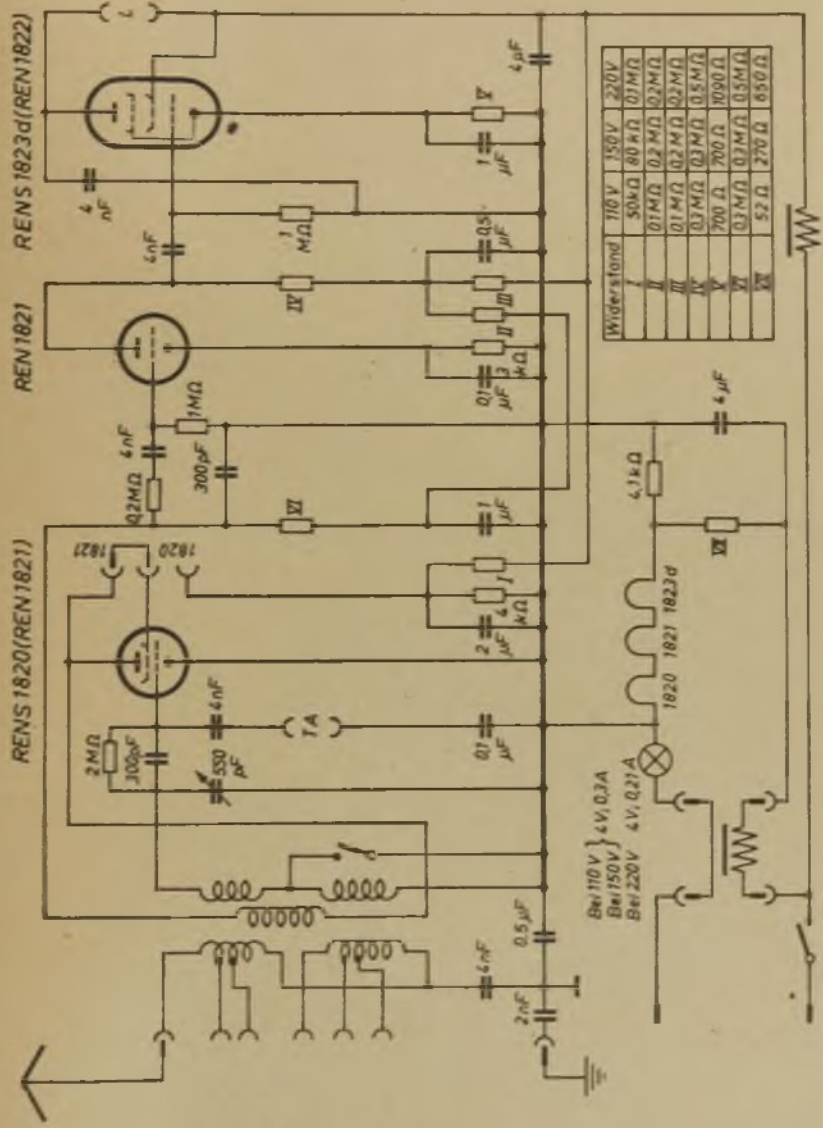
RENS 1823d (REN1822)
REN1821
RENS 1820 (REN1821)
Widerstand
110 V
150 V
220 V
Bei 110 V
Bei 150 V
Bei 220 V
4 V, 0,3 A
4 V, 0,27 A
1820
1821
1823d

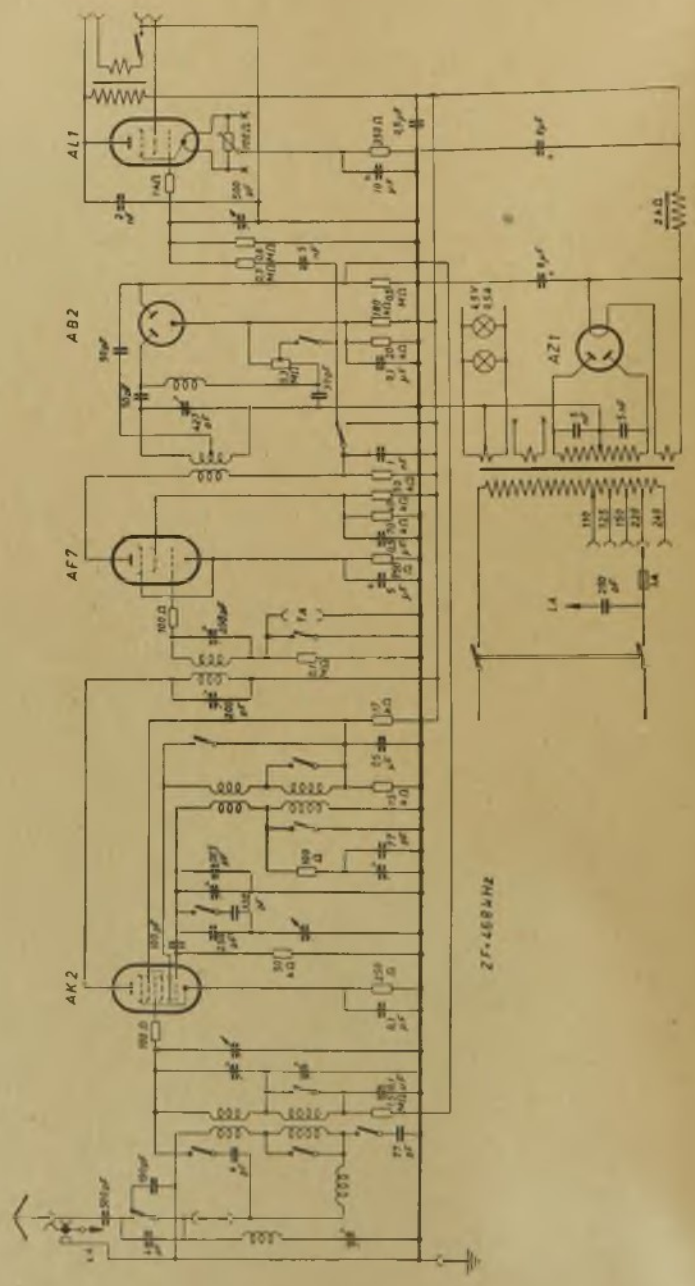
AL1
AB2
AF7
AK2
AZ1
ZHF 837-2

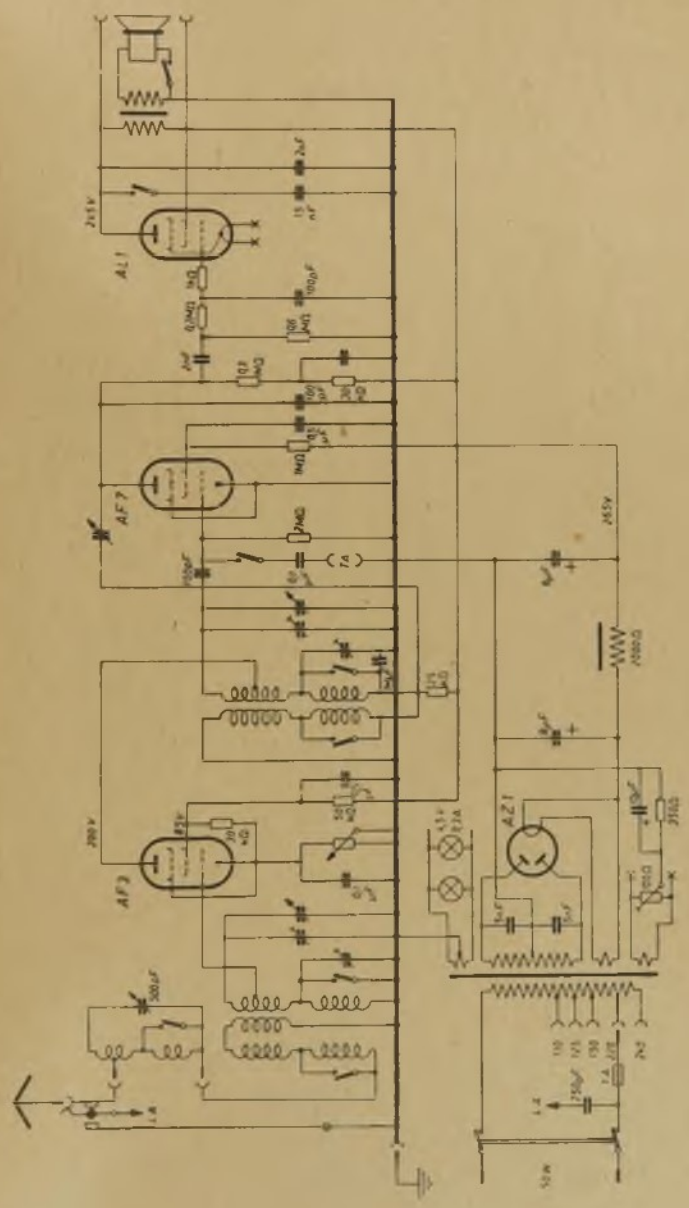
AL1
AF7
AF3
AZ1

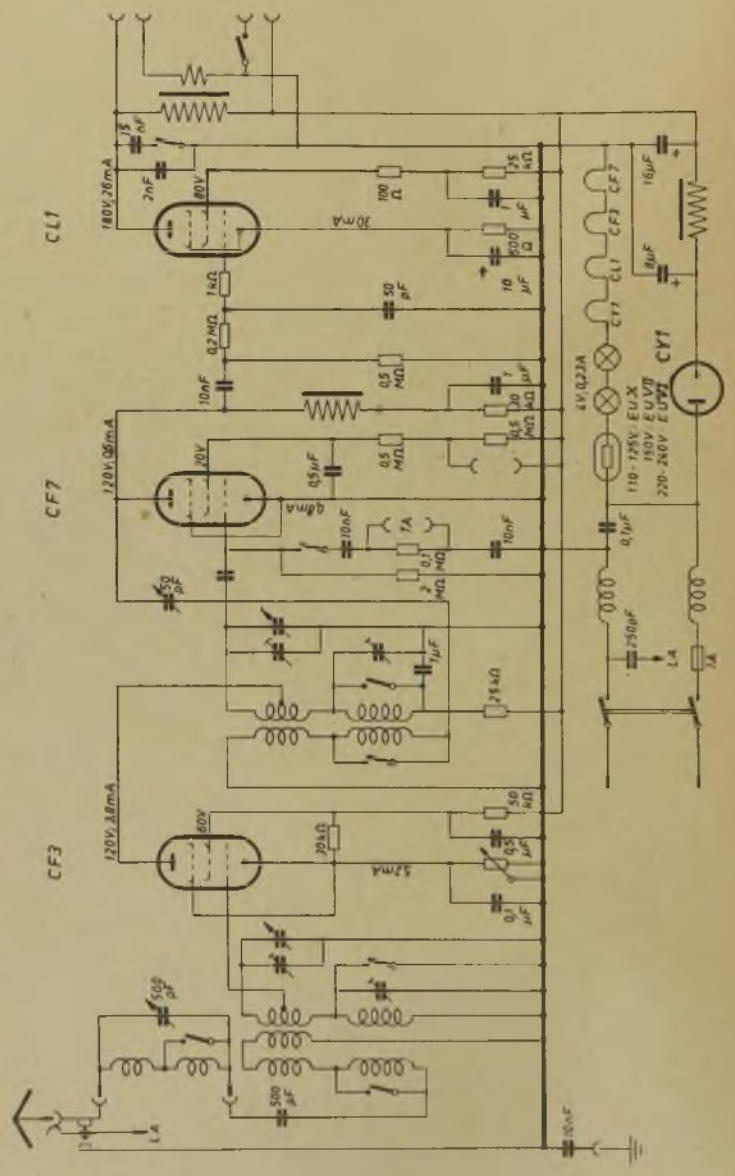
CL1
CF7
CF3
CY1
180V; 26mA
120V; 18mA
120V; 38mA
80V
20V
60V
30mA
6mA
52mA
110-125V: EUX
150V: EUVII
220-260V: EUVII
6V; 0,23A
16µF
8µF
250pF
10nF
1µF
0,5µF
0,1µF
10µF
50pF
500pF
100Ω
1kΩ
0,2MΩ
0,5MΩ
0,1MΩ
2MΩ
75kΩ
50kΩ
1A

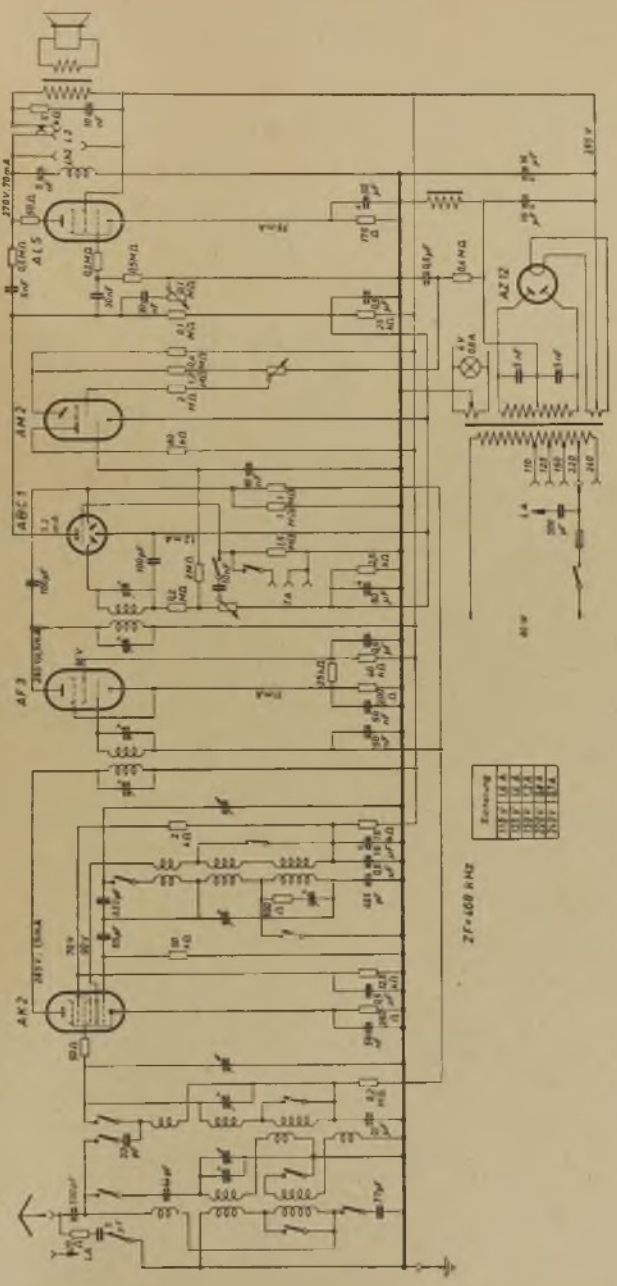
AL 5
AM 2
ABC 1
AF 3
AK 2
AZ 12
ZF = 468 kHz

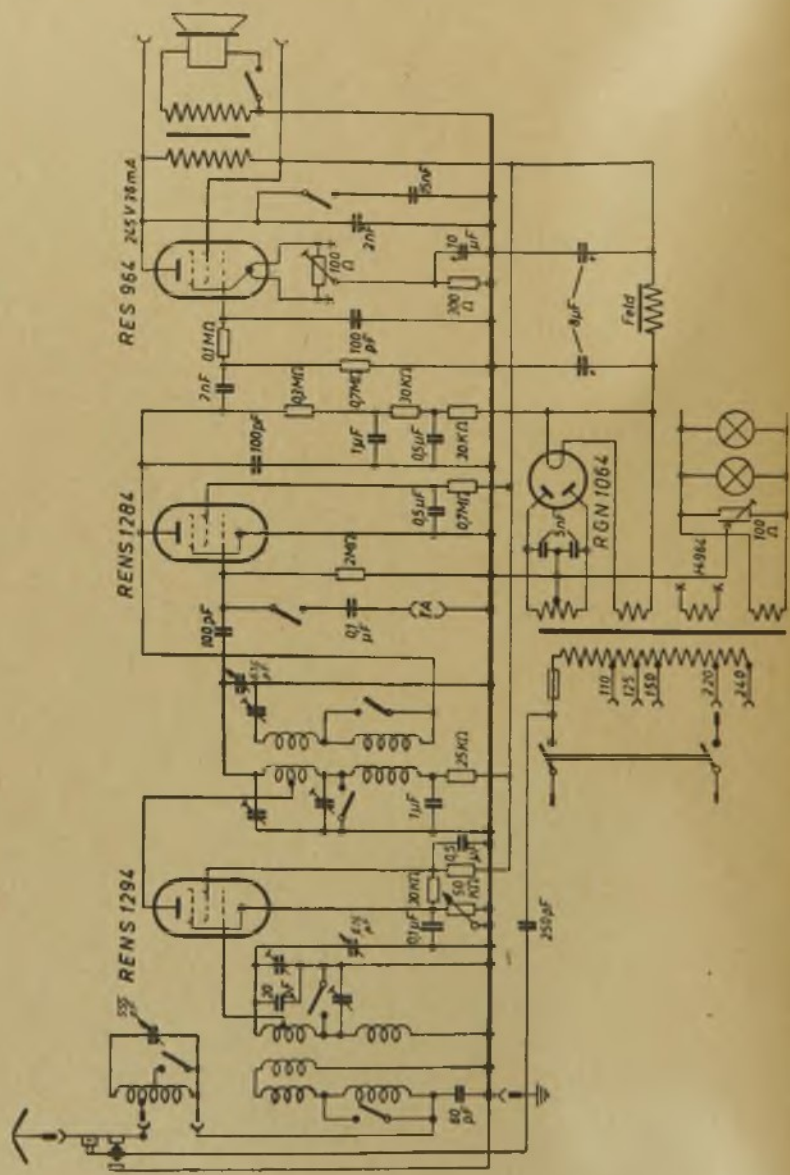
RES 964
RENS 1284
RENS 1294
RGN 1064
Feld

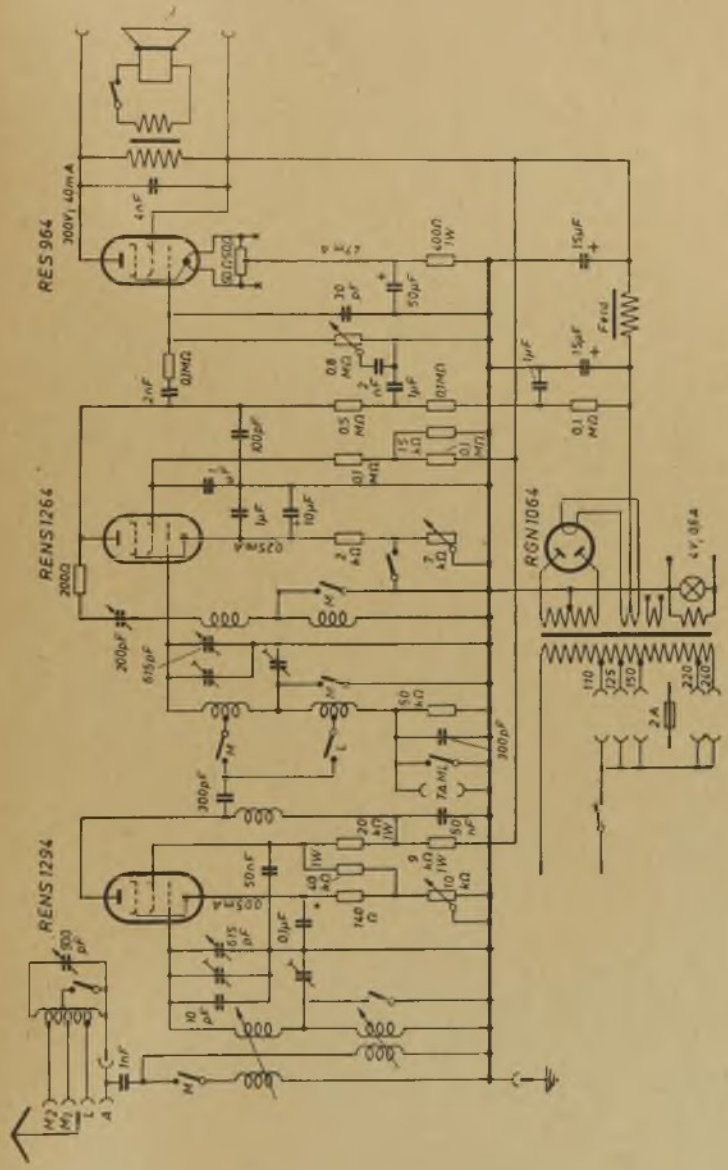
RES 964
RENS 1264
RENS 1234
RGN 1064
300V, 40mA
4V, 0,6A
Feld
110
125
150
220
240
2A

Seibt 324 G Skagerrak

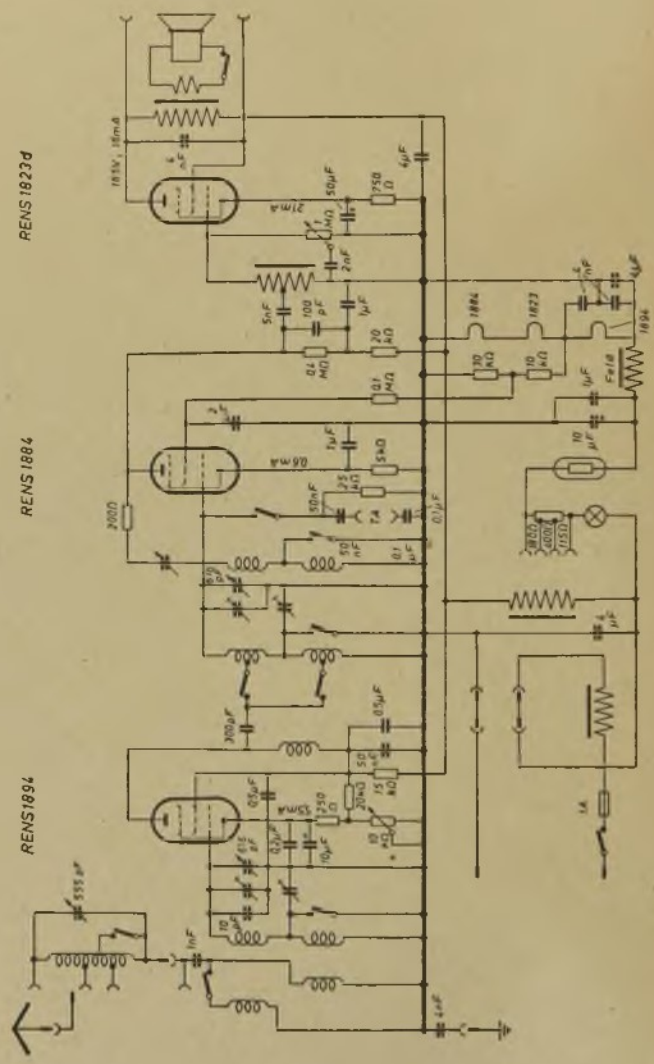

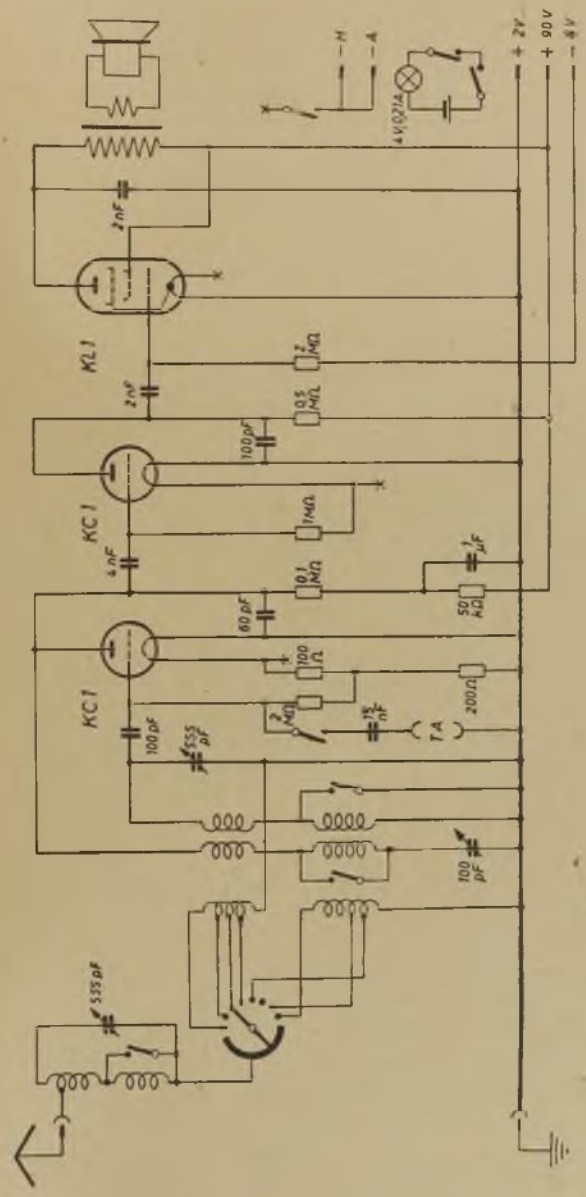
KL 1
KC 1
KC 1
2 nF
2 nF
4 nF
100 pF
60 pF
100 pF
555 pF
555 pF
100 pF
2 MΩ
0,5 MΩ
1 MΩ
0,1 MΩ
1 µF
50 kΩ
100 Ω
200 Ω
2 MΩ
15 nF
TA
+ 2V
+ 90 V
- 4V
- H
- A
4 V 0,21 A

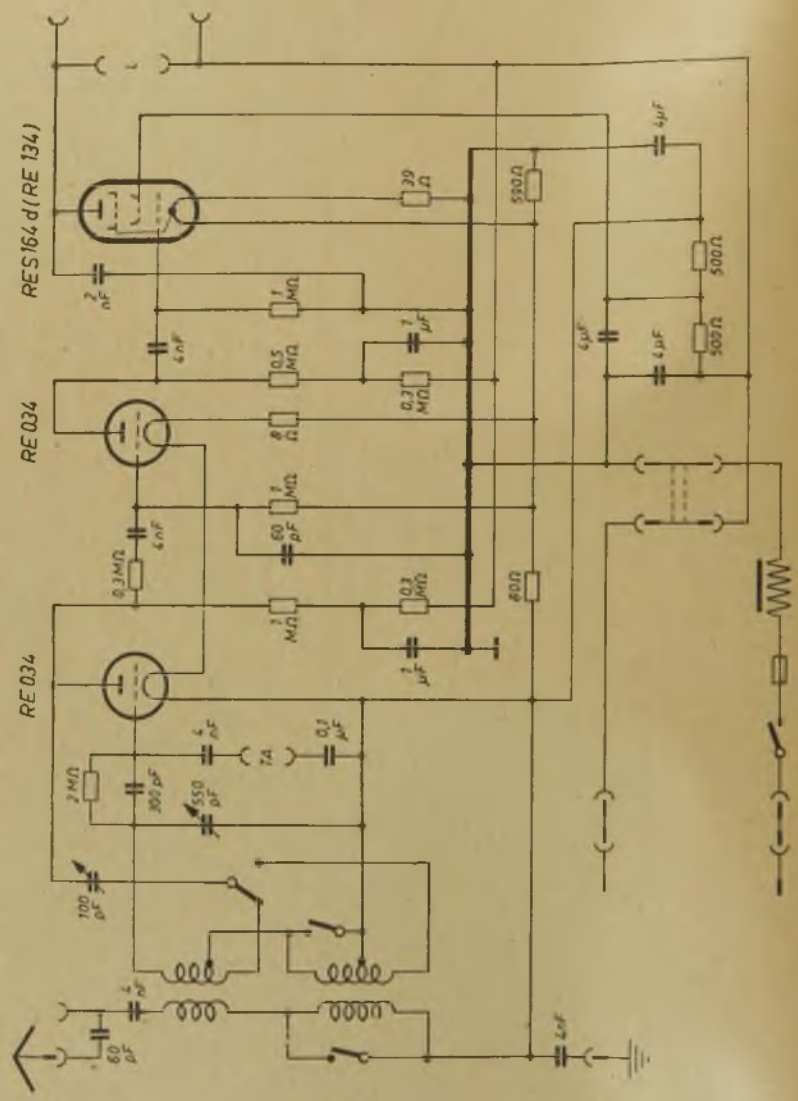
RES 164 d (RE 134)
RE 034
RE 034
2 nF
4 nF
1 MΩ
0,5 MΩ
8 Ω
1 MΩ
0,3 MΩ
39 Ω
590 Ω
4 μF
500 Ω
500 Ω
1 μF
0,3 MΩ
60 pF
0,3 MΩ
60 Ω
1 μF
4 nF
0,3 MΩ
1 MΩ
4 pF
0,1 μF
7A
300 pF
550 pF
100 pF
60 pF
4 nF

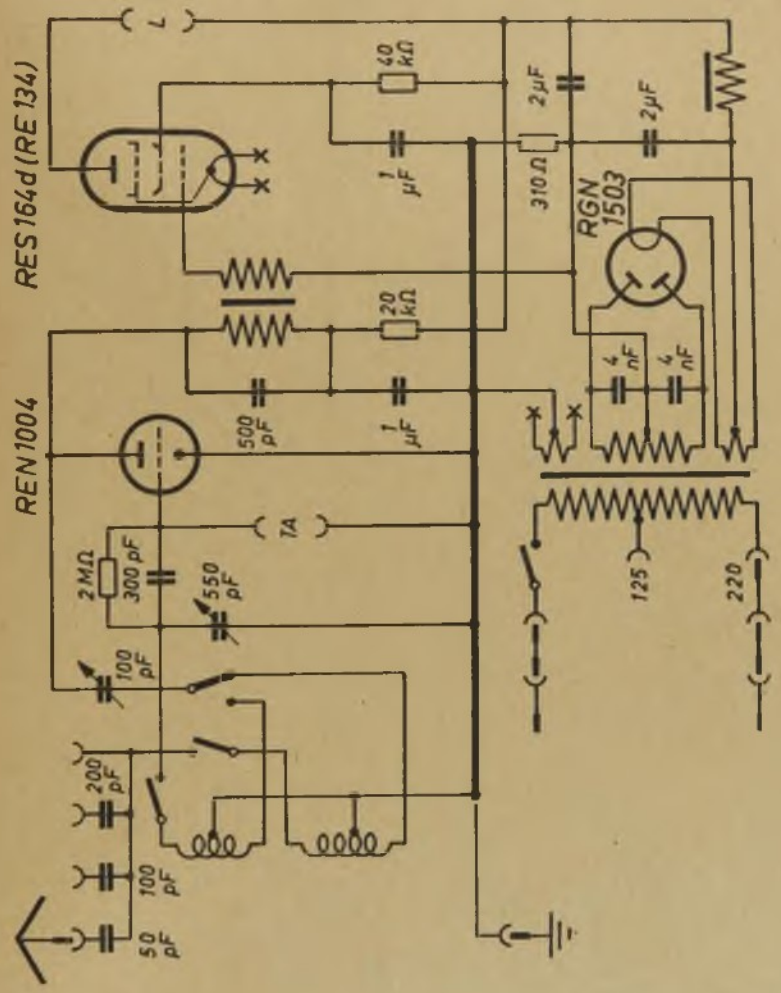
RES 164d (RE 134)
REN 1004
RGN 1503
L
TA
40 kΩ
20 kΩ
1 µF
500 pF
2 µF
310 Ω
4 nF
2 MΩ
300 pF
550 pF
100 pF
200 pF
50 pF
125
220

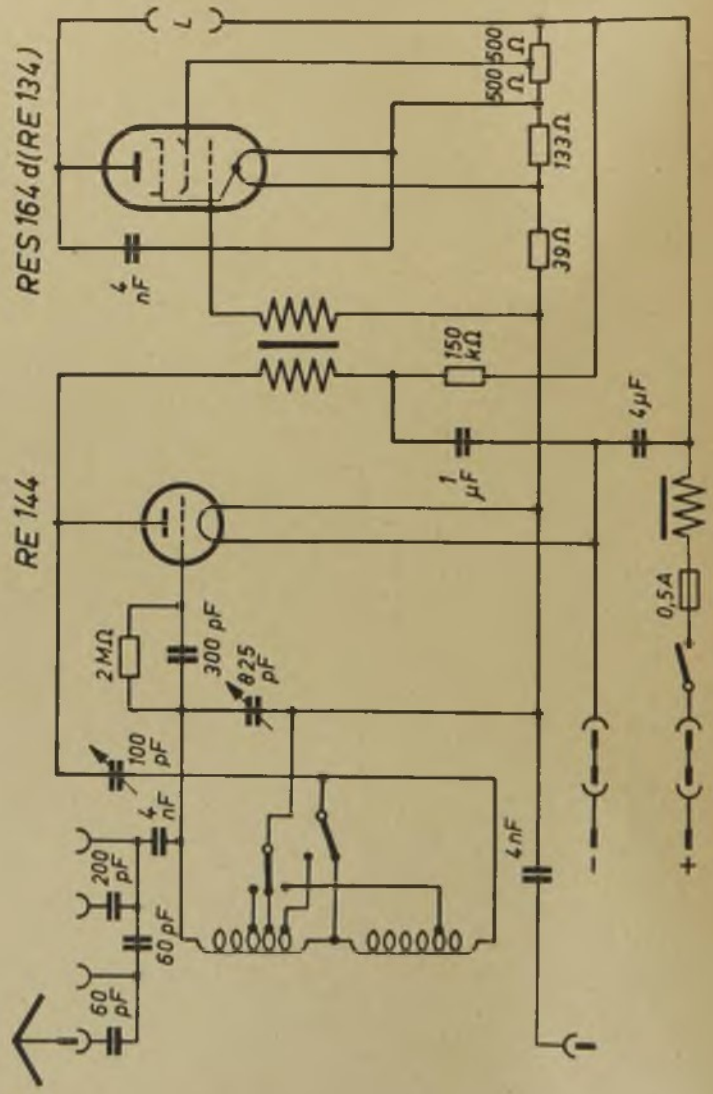
RES 164 d (RE 134)
RE 144
L
4 nF
500 Ω
500 Ω
133 Ω
39 Ω
150 kΩ
1 µF
4 µF
0,5 A
2 MΩ
300 pF
825 pF
100 pF
4 nF
200 pF
60 pF
60 pF
4 nF
-
+

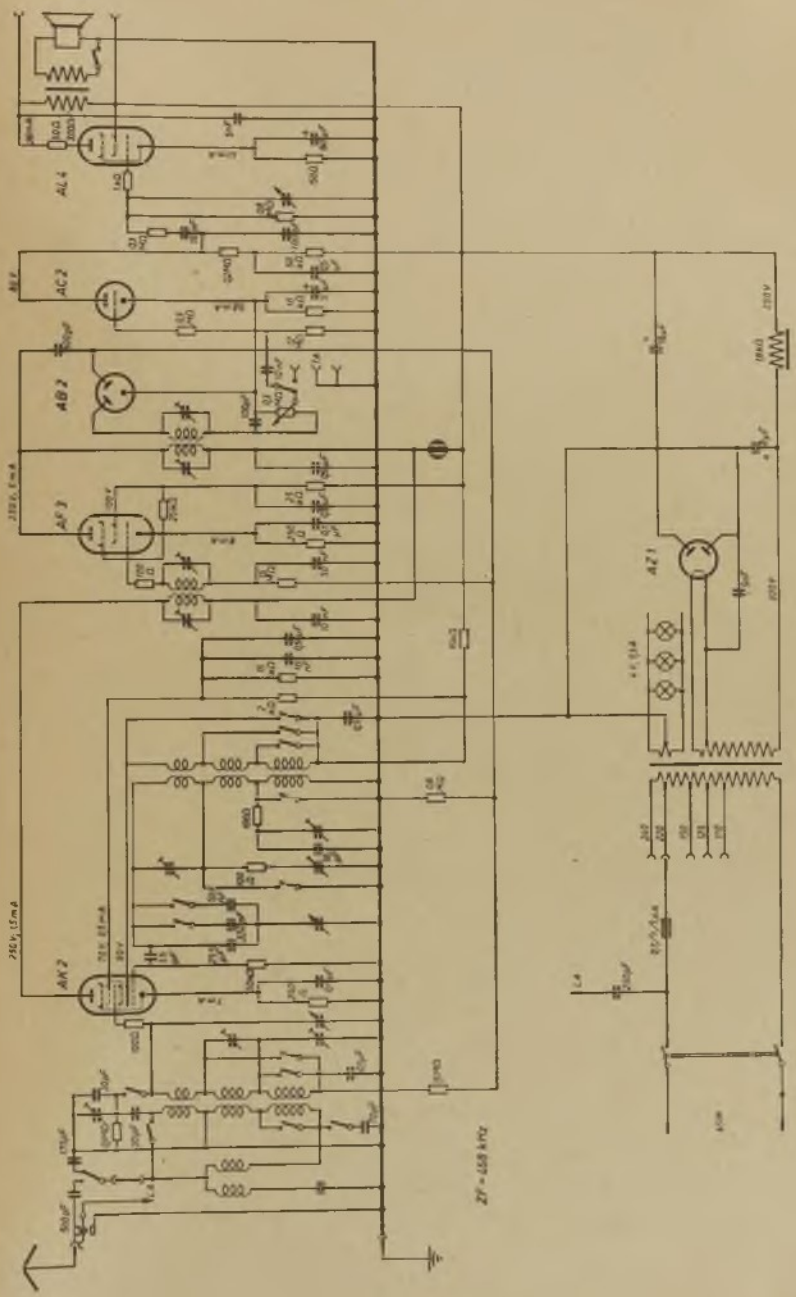
AL 4
AC 2
AB 2
AF 3
AK 2
AZ 1
ZF = 468 kHz

Seibt 278 W

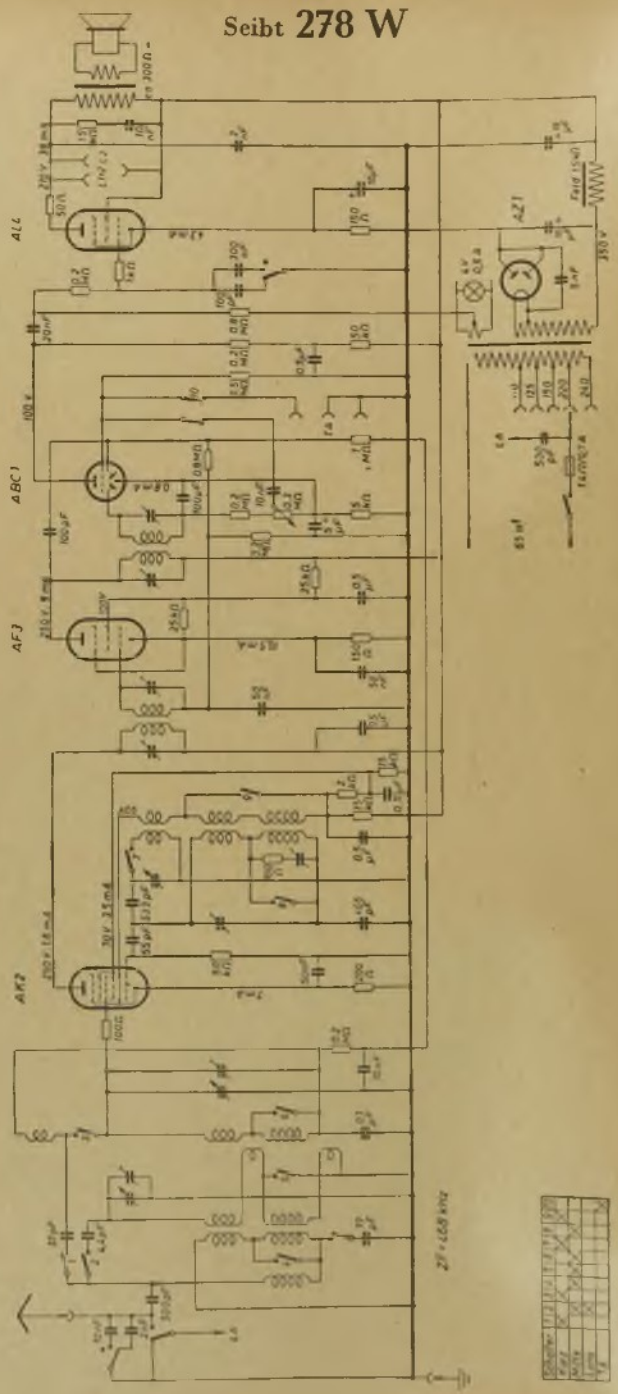

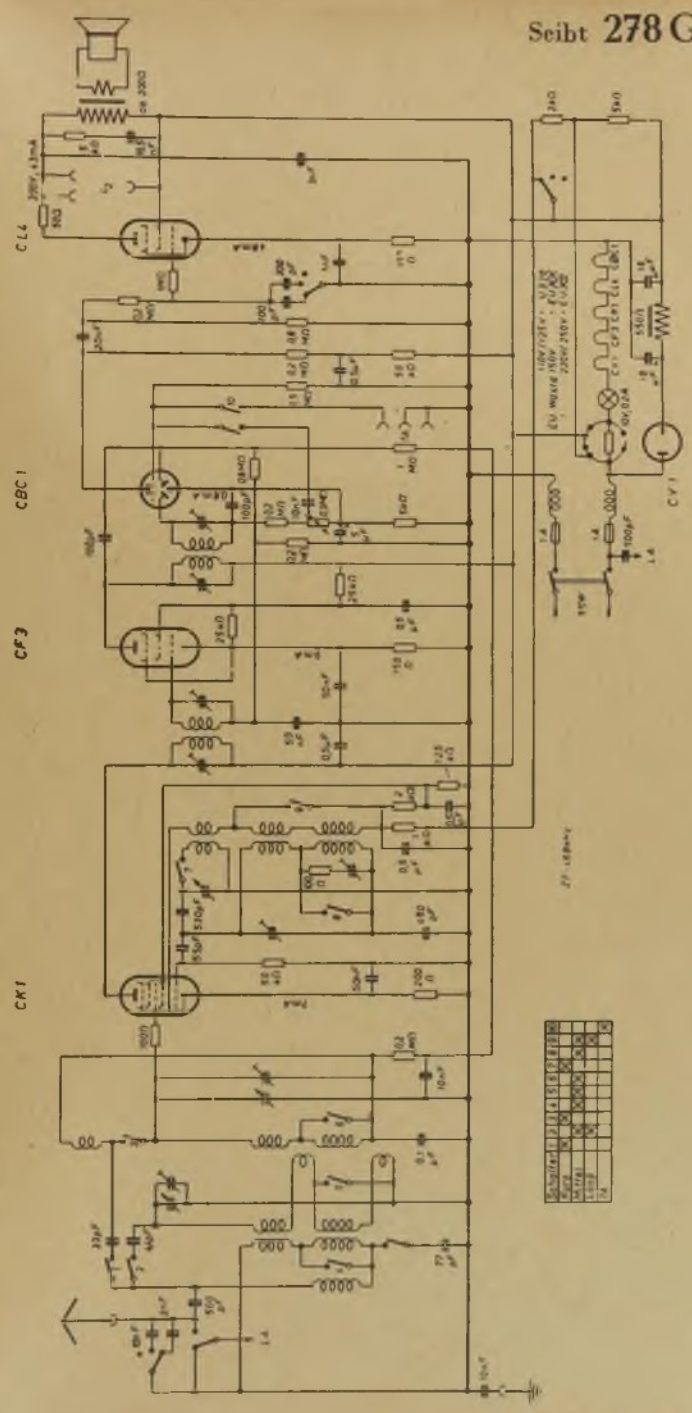
CL4
CBC1
CF3
CK1
CV1

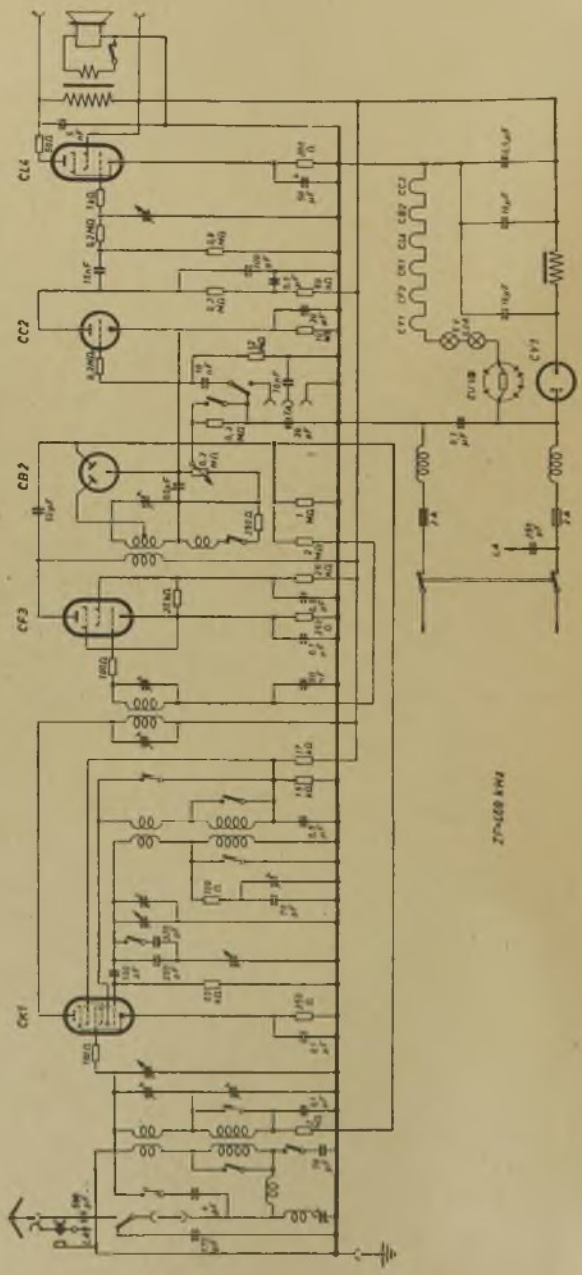
CL4
CC2
CB2
CF3
CK1
CY1

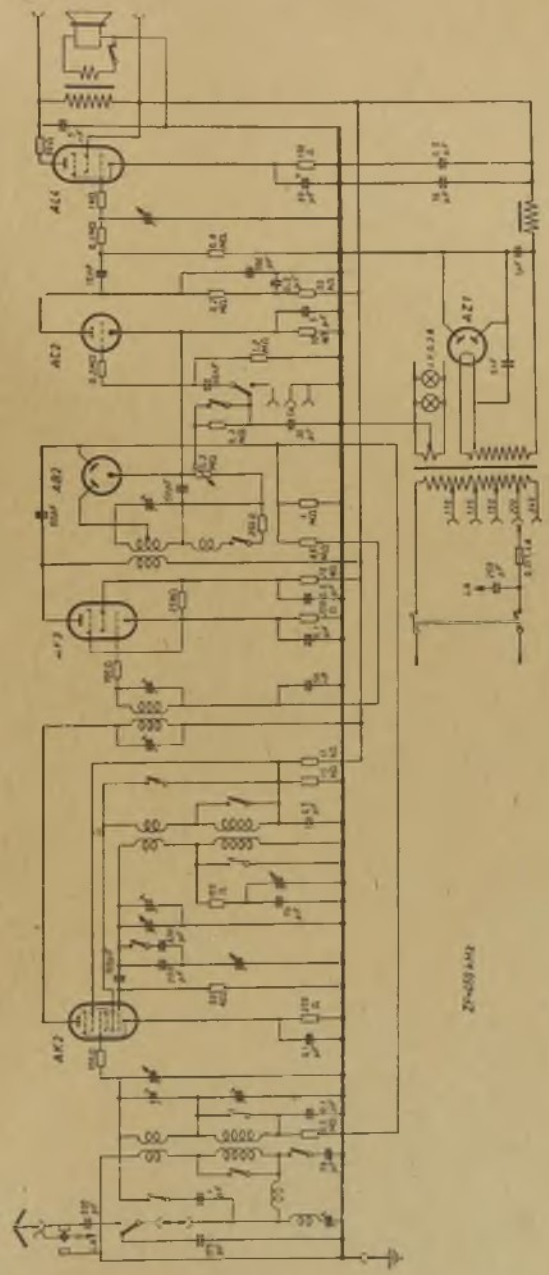

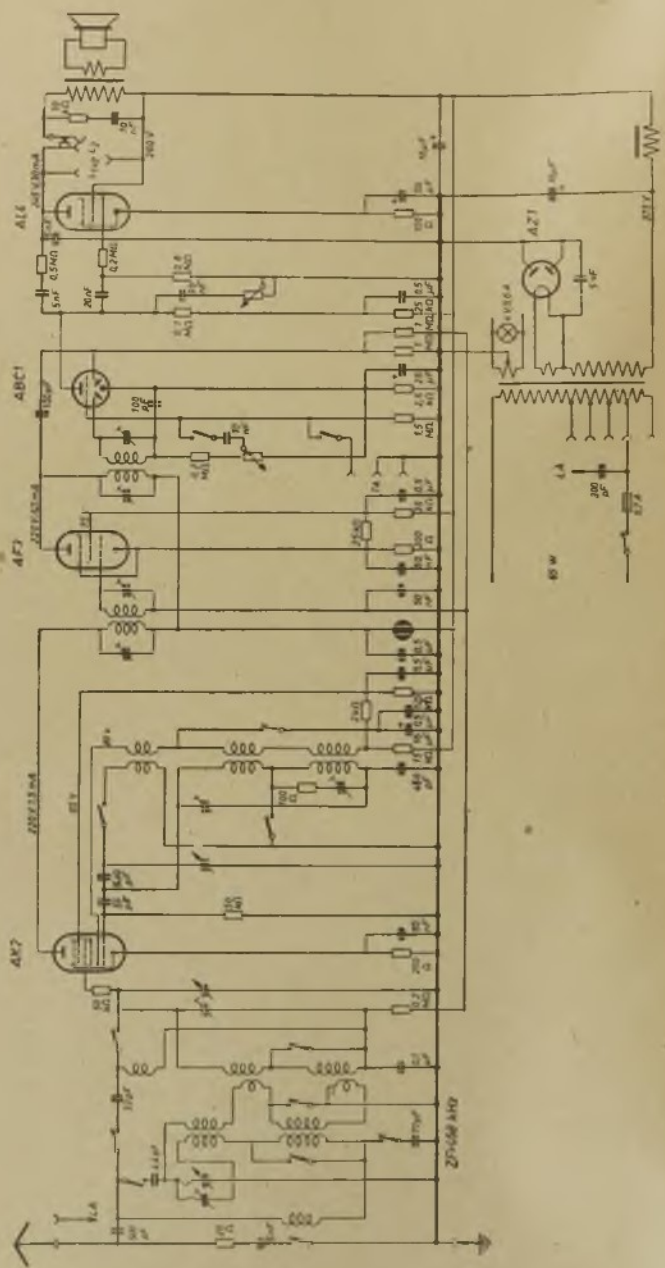
AL4
ABC1
AF7
AK2
AZ1
65 W

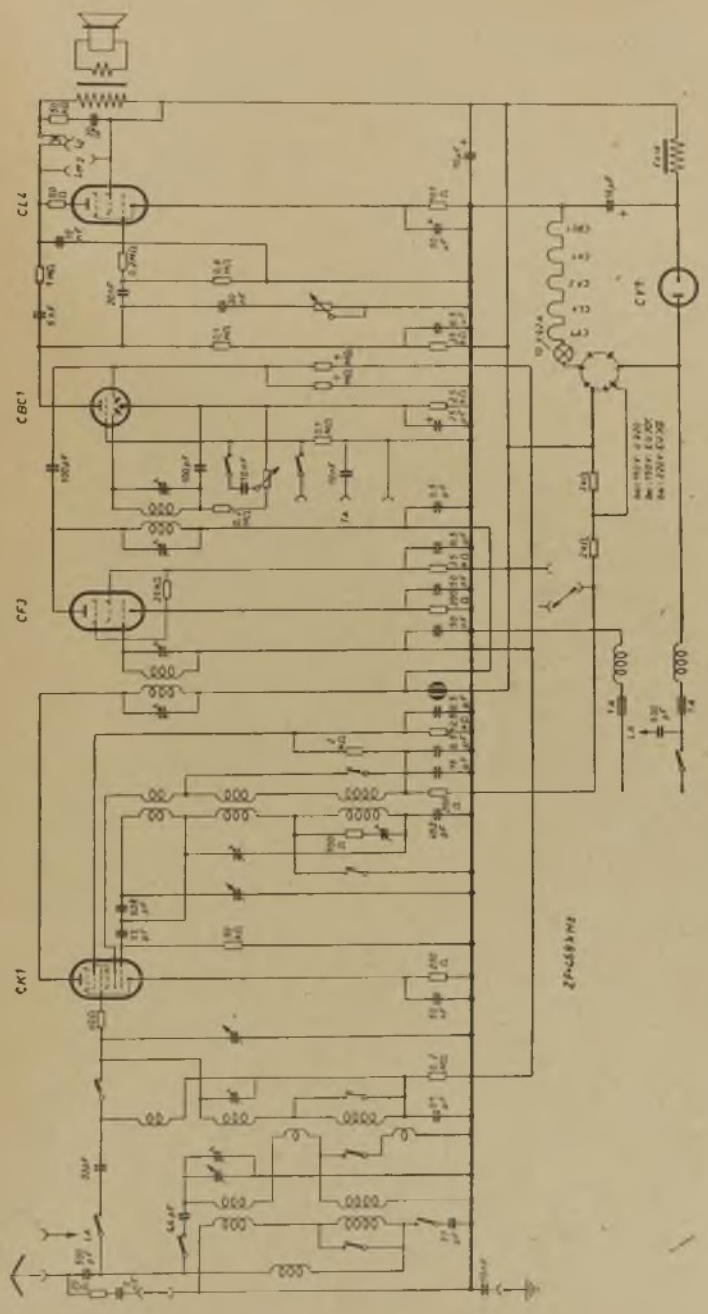
CL4
CBC1
CF3
CK1
CY1

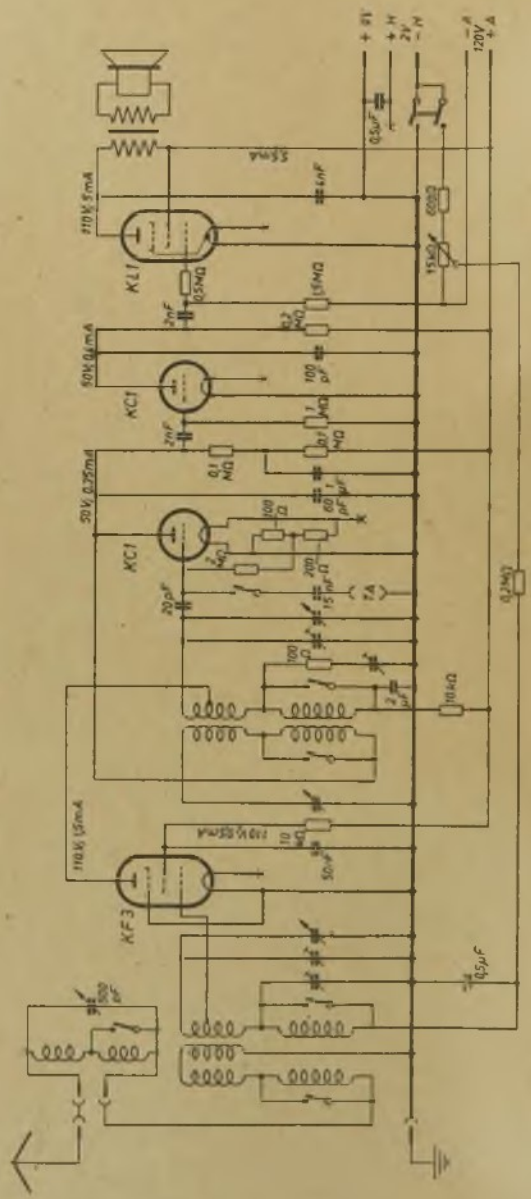
KL1
KC1
KC1
KF3
110V 5mA
50V 0,6mA
50V 0,25mA
110V 15mA
120V
0,5µF
0,25MΩ
10kΩ
15kΩ
0,5µF

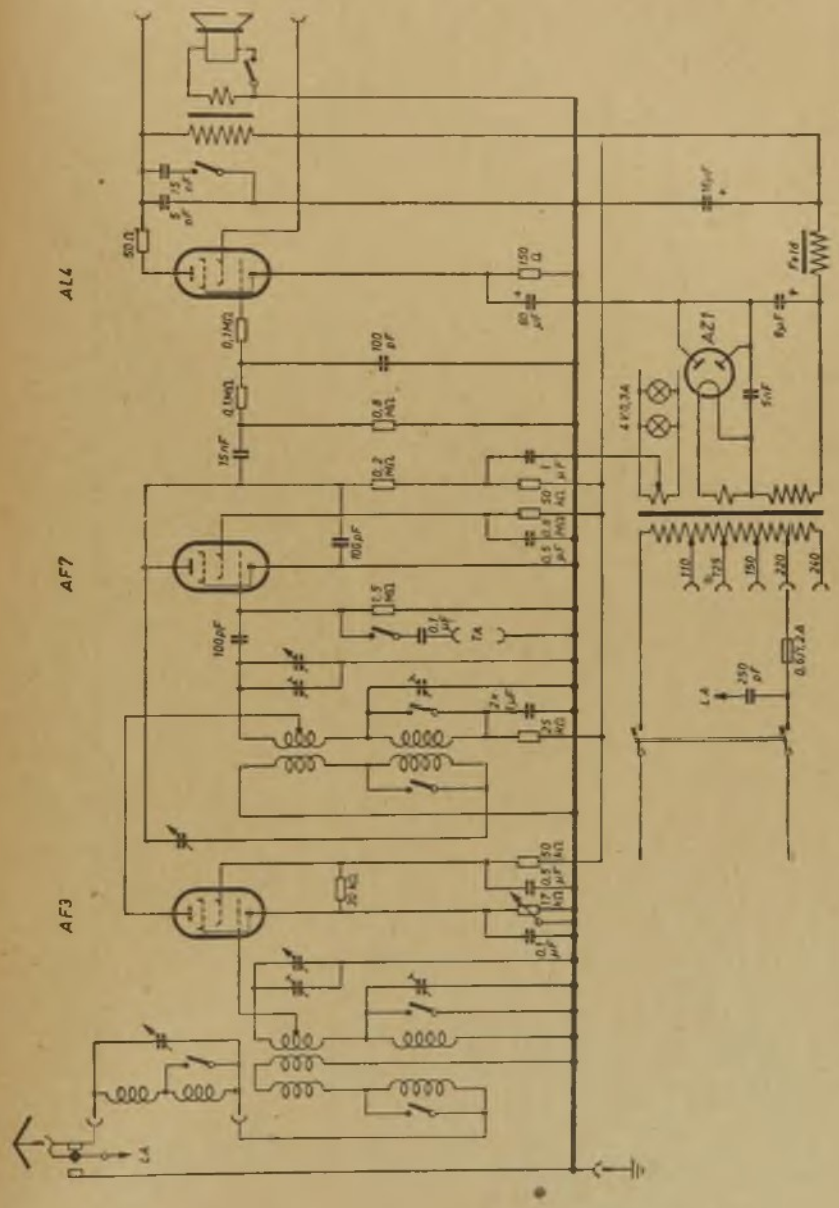
AL4
AF7
AF3
AZ1
4V/0,3A
110
125
150
220
240
L1
L2
L3
L4

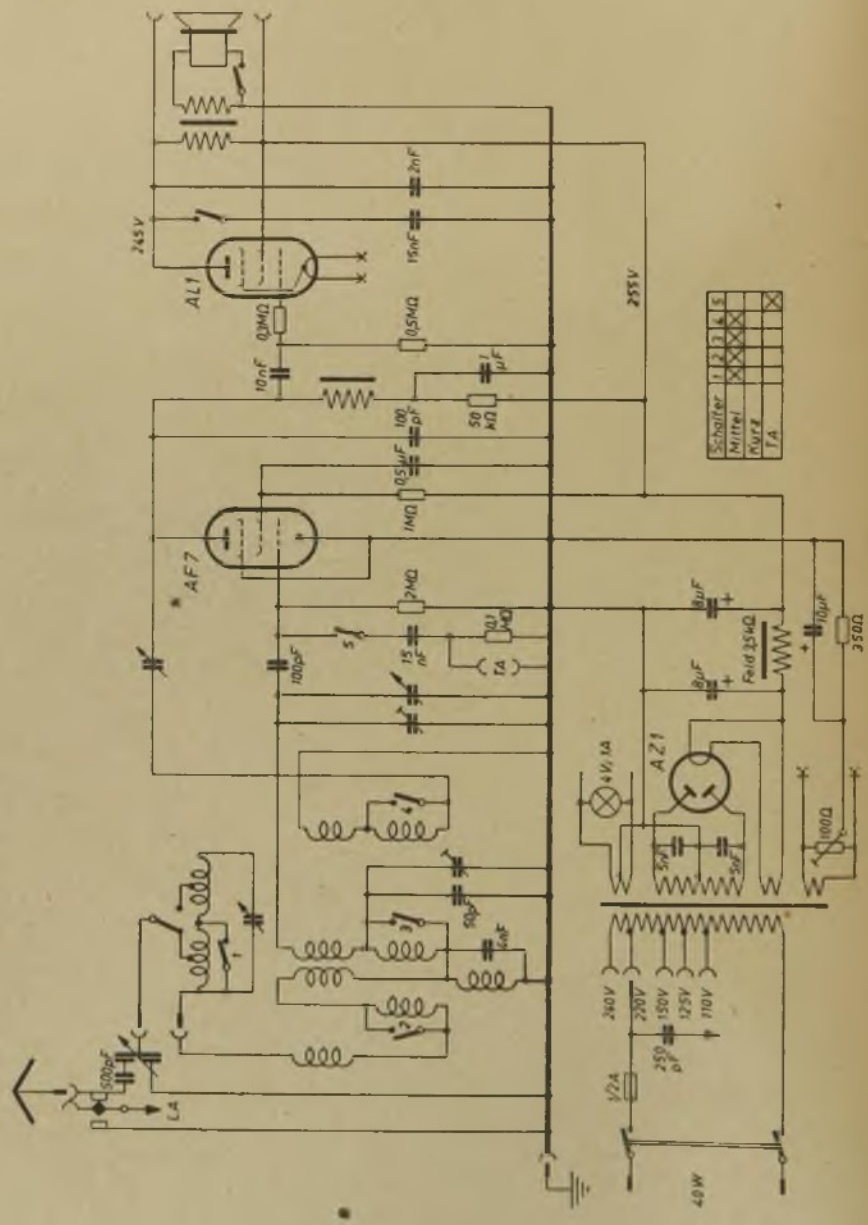
245V
AL1
0,3MΩ
10nF
2nF
15nF
0,5MΩ
1 µF
100 pF
50 kΩ
0,5µF
1MΩ
AF7
2MΩ
0,1 MΩ
15 nF
TA
100pF
S
255V
Schalter
Mittel
Kurz
TA
8µF
8µF
Feld 25kΩ
10µF
350Ω
AZ1
4V, 1A
5nF
5nF
100Ω
90pF
4nF
240V
220V
150V
125V
110V
250 pF
1/2A
40W
500pF
L4

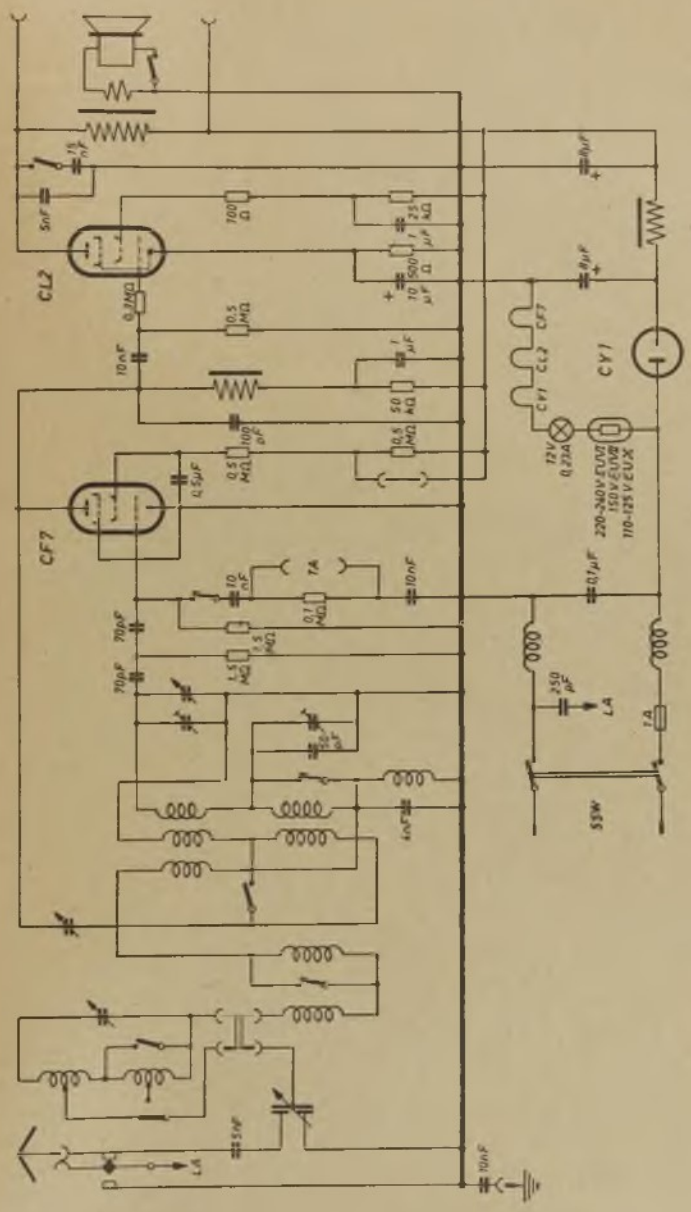
CL2
CF7
CY1
700 Ω
0,5 MΩ
10 nF
0,5 μF
70 pF
1,5 MΩ
0,7 MΩ
10 nF
1 A
12 V
0,23 A
220-240 V EUX
150 V EUW
110-125 V EUX
250 μF
55 W
4 nF
10 nF

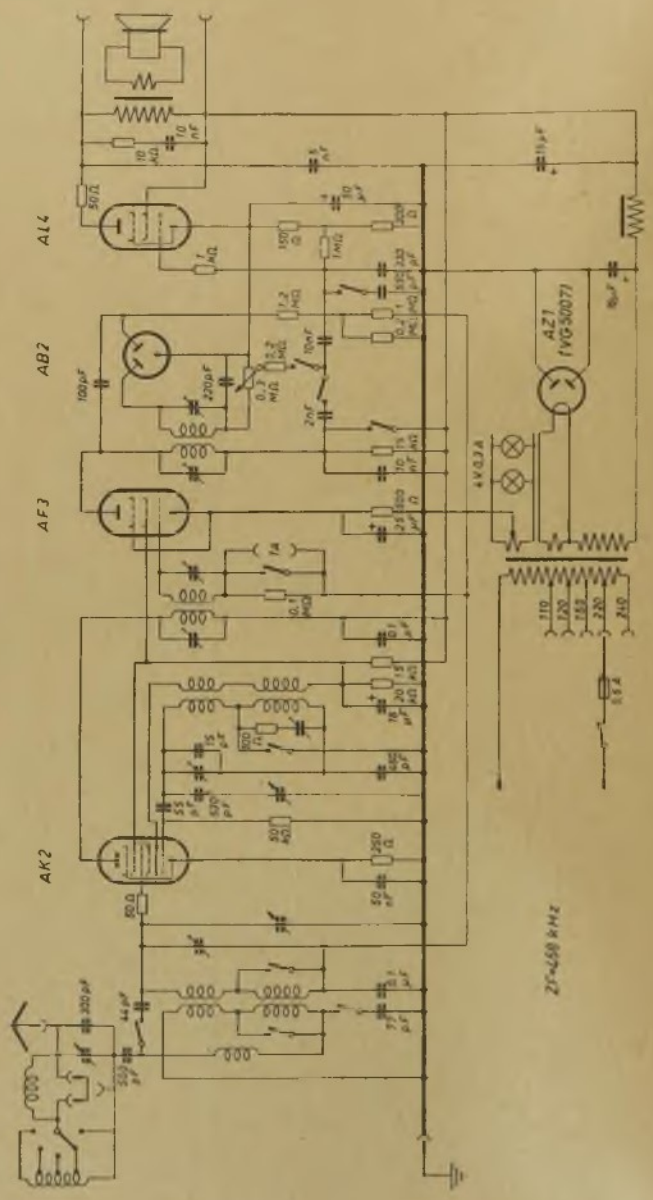
AL4
AB2
AF3
AK2
AZ1
(VG5007)
4V0,3A
ZF=468 kHz

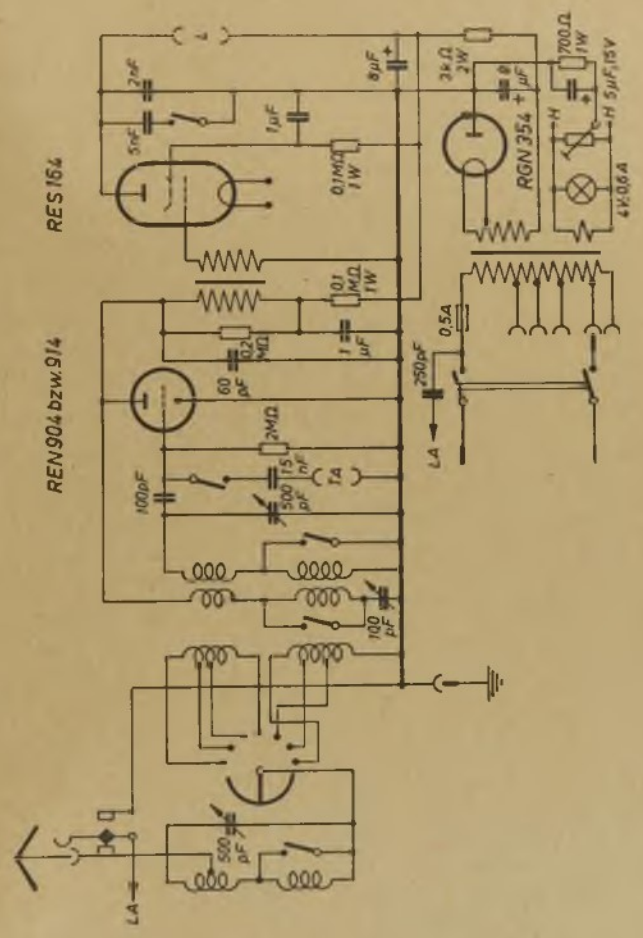
RES 164
REN 904 bzw. 914
RGN 354
2nF
5nF
1μF
0,1MΩ 1W
8μF
2kΩ 2W
700Ω 1W
5μF/15V
4V/0,6A
0,1 MΩ 1W
0,2 MΩ
1 μF
60 pF
2MΩ
100pF
15 nF
500 pF
1A
250pF
0,5A
LA
100 pF
500 pF

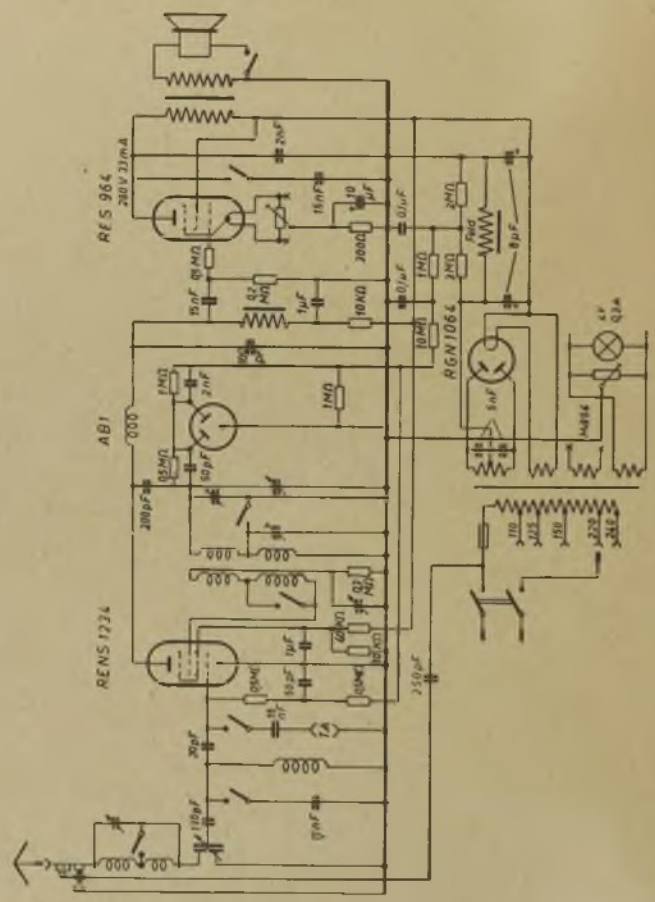
RES 964
280V 23mA
AB1
RENS 1224
RGN1064

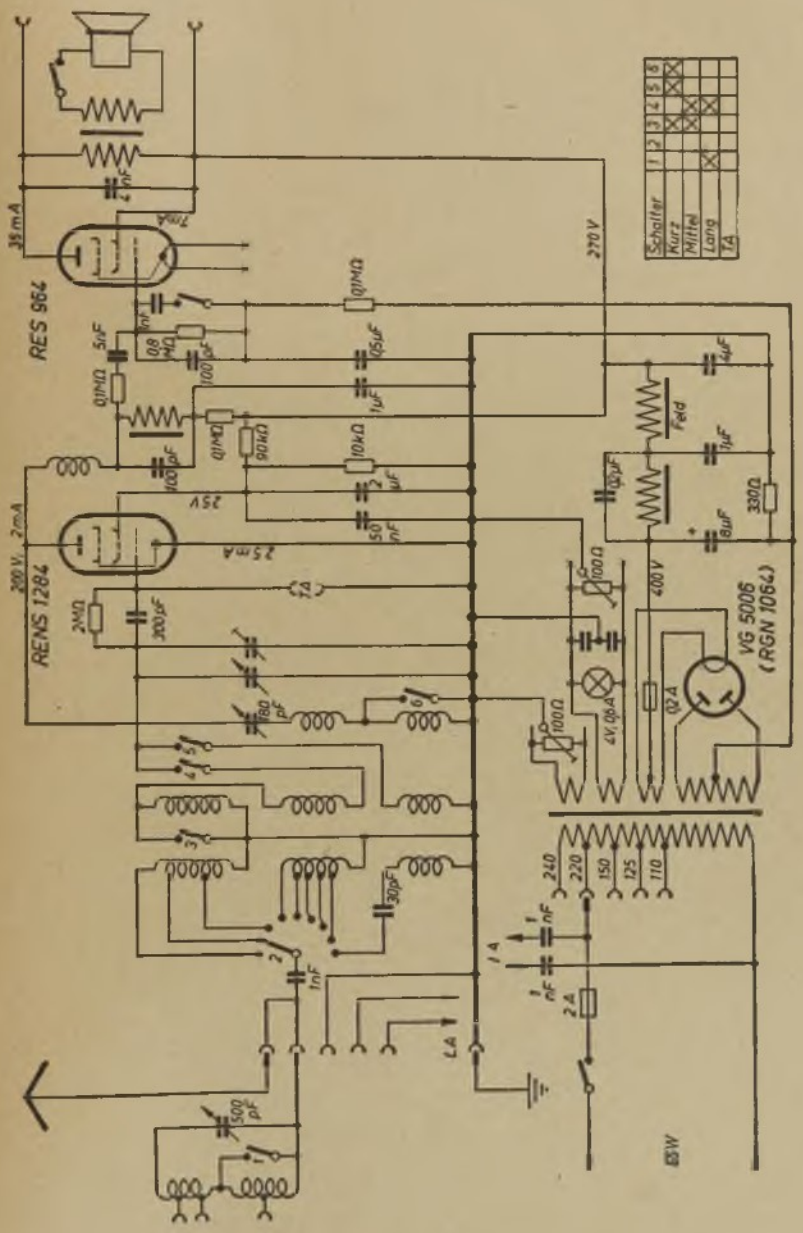
RES 964
REN S 1284
VG 5006
(RGN 1064)
Schalter
Kurz
Mittel
Lang
TA
Feld
270 V
400 V
25 V
25 mA
35 mA
200 V, 2mA
240
220
150
125
110
15 W

Seibt 214 G Tannenberg

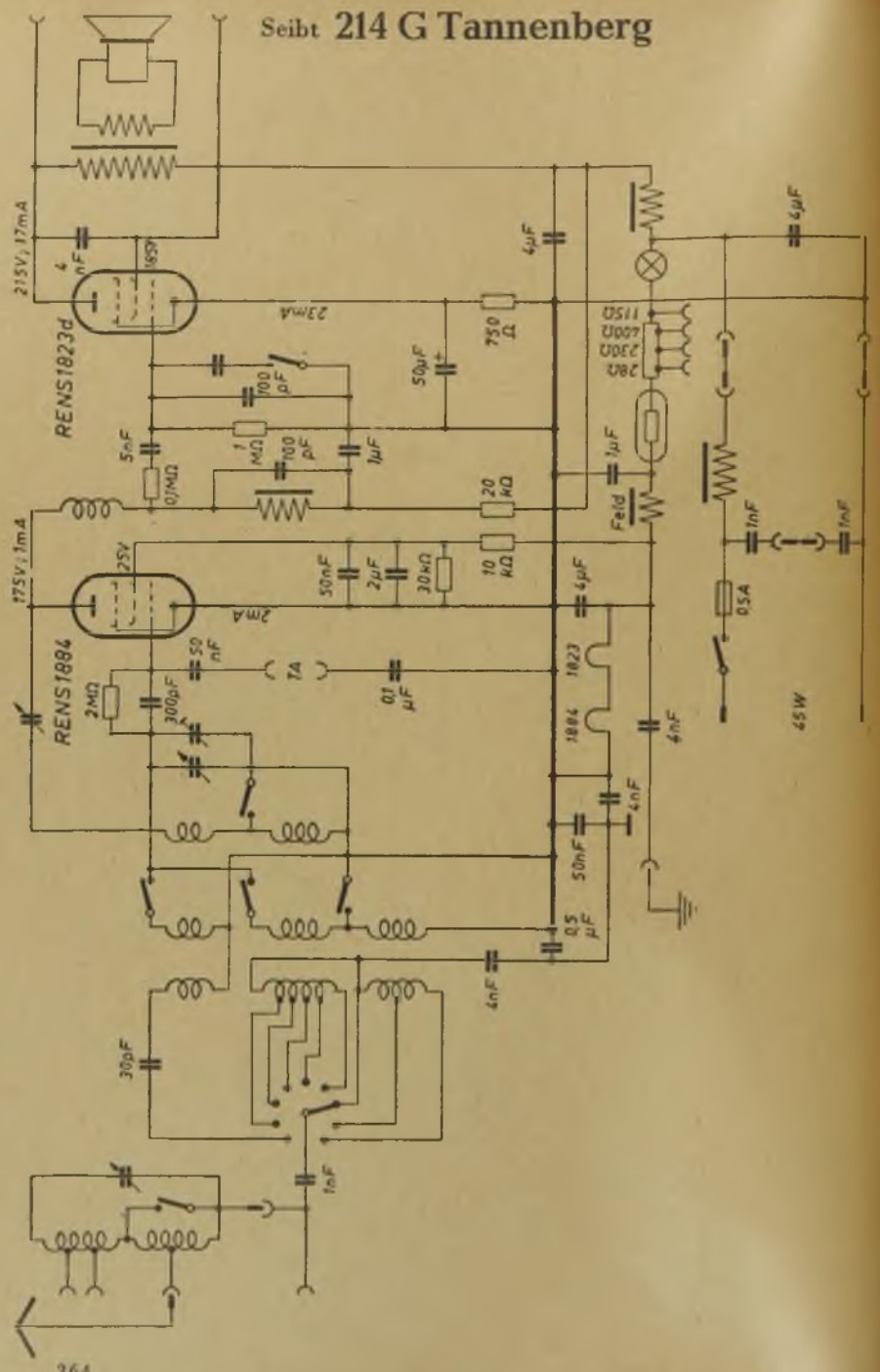

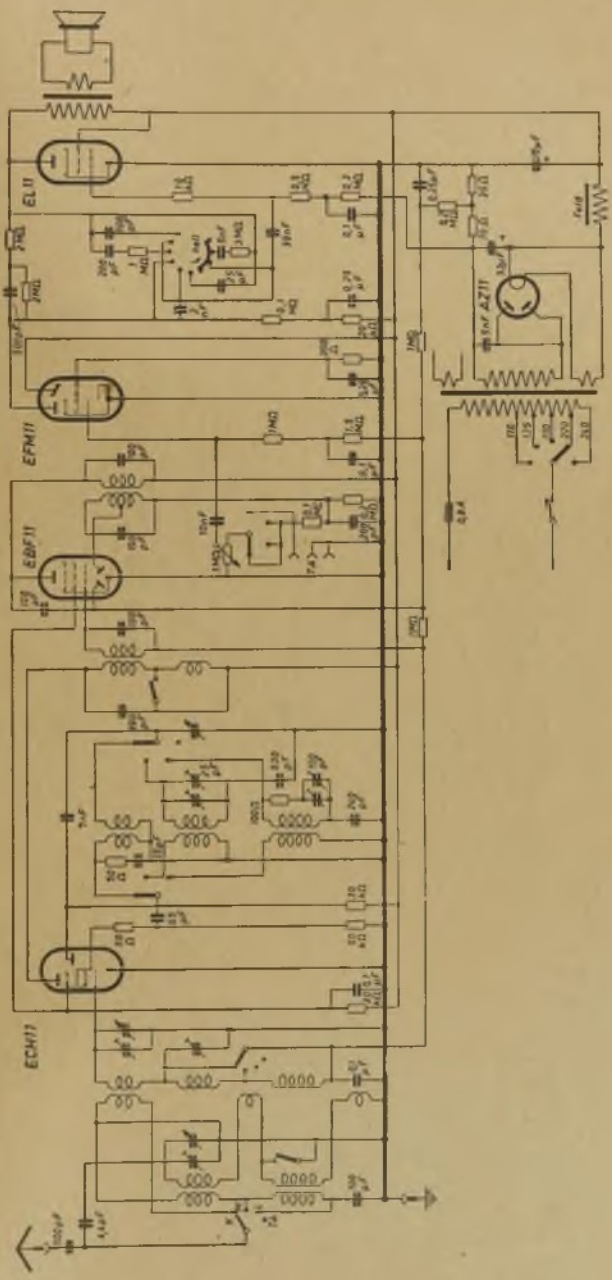
EL11
EFM11
EBF11
ECH11
AZ11

Seibt 164 GW (ohne magisches Auge)

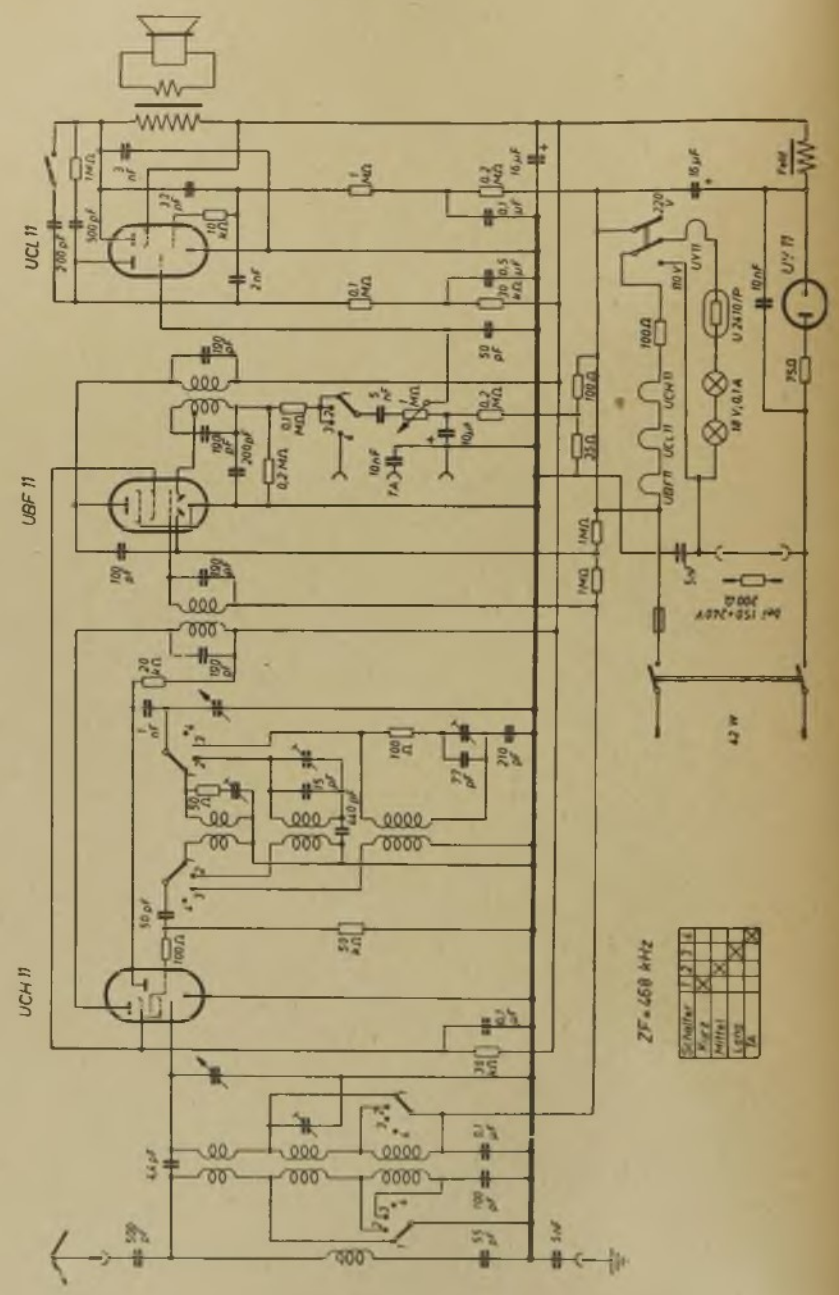

Seibt 164 GW (mit magischem Auge)

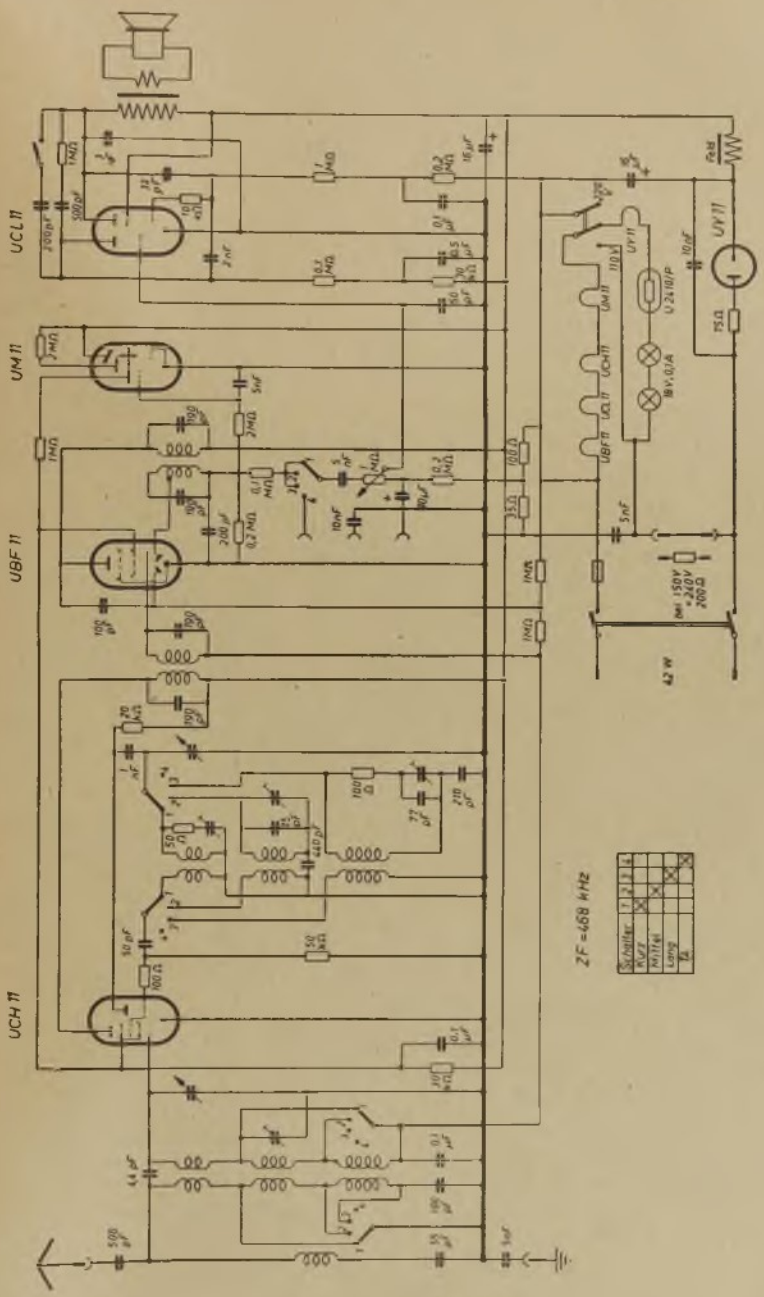

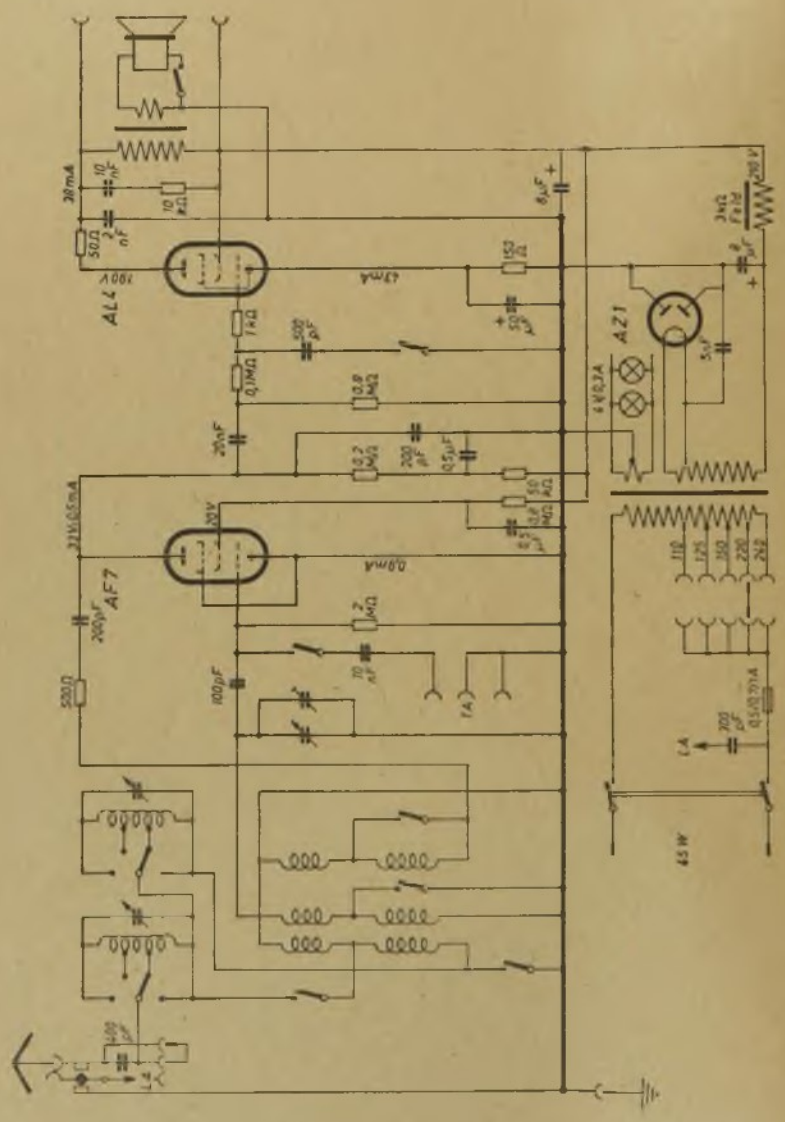
AL4
AF7
AZ1
30mA
190V
47mA
0,9mA
21V/0,65mA
6V/0,3A
45W

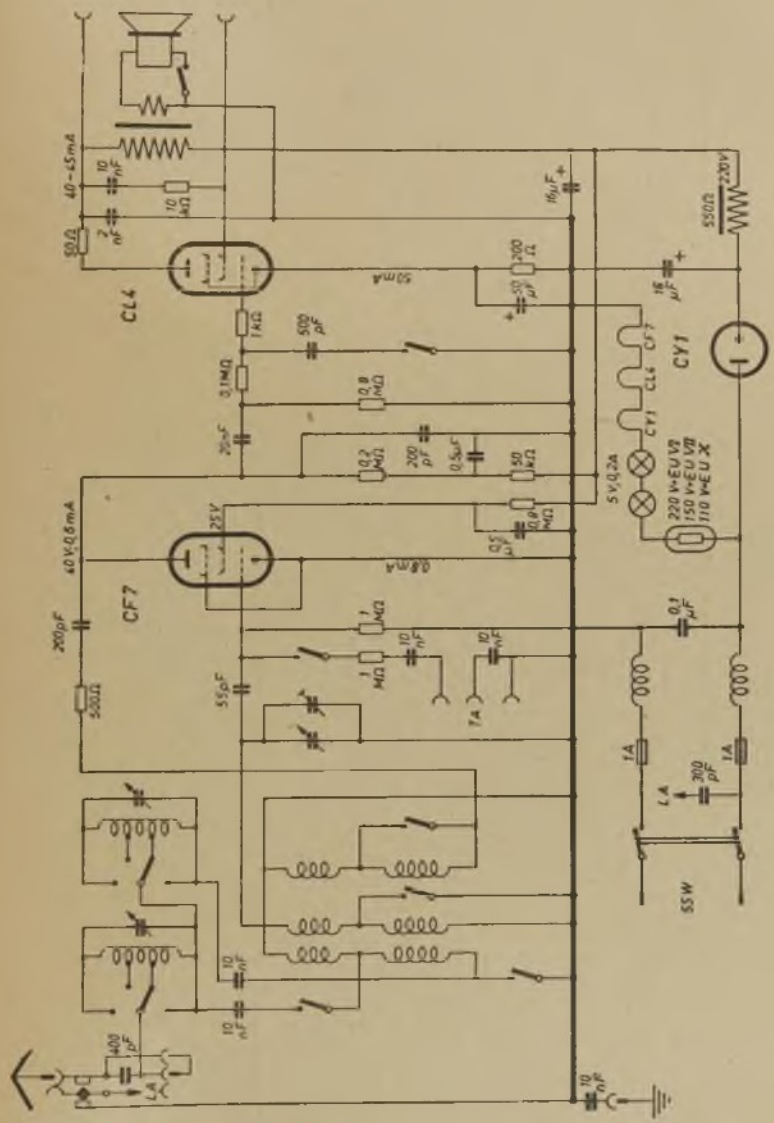
CL4
CF7
CY1
SSW
40-45mA
40V-0,6mA
50mA
0,8mA
25V
5V-0,2A
220 V-EU V2
150 V-EU V3
110 V-EU X
550Ω
220V
16µF
16µF
200pF
25pF
55pF
1A
LA

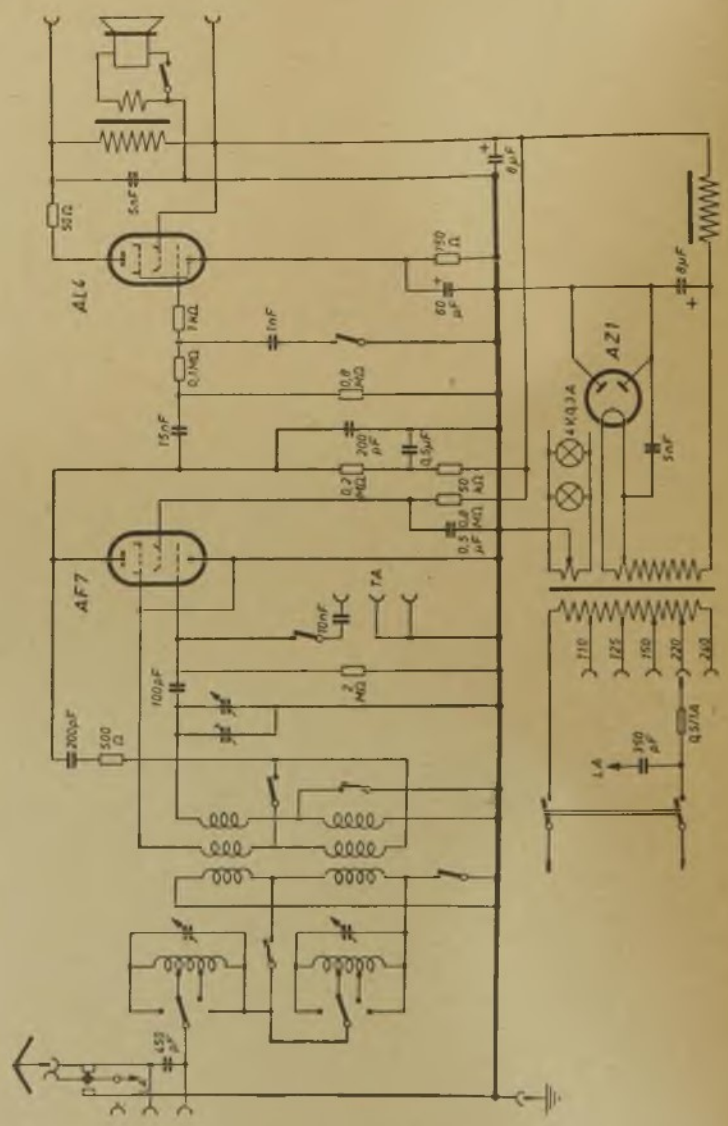
AL4
AF7
AZ1
4×9,3A
50Ω
5nF
1MΩ
0,1MΩ
15nF
1nF
0,8 MΩ
200 pF
0,5μF
0,2 MΩ
50 kΩ
0,3 μF
0,8 MΩ
150 Ω
60 μF
8μF
8μF
5nF
TA
10nF
100pF
2 MΩ
200pF
500 Ω
450 pF
110
125
150
220
260
350 pF
LA
0,5/1A

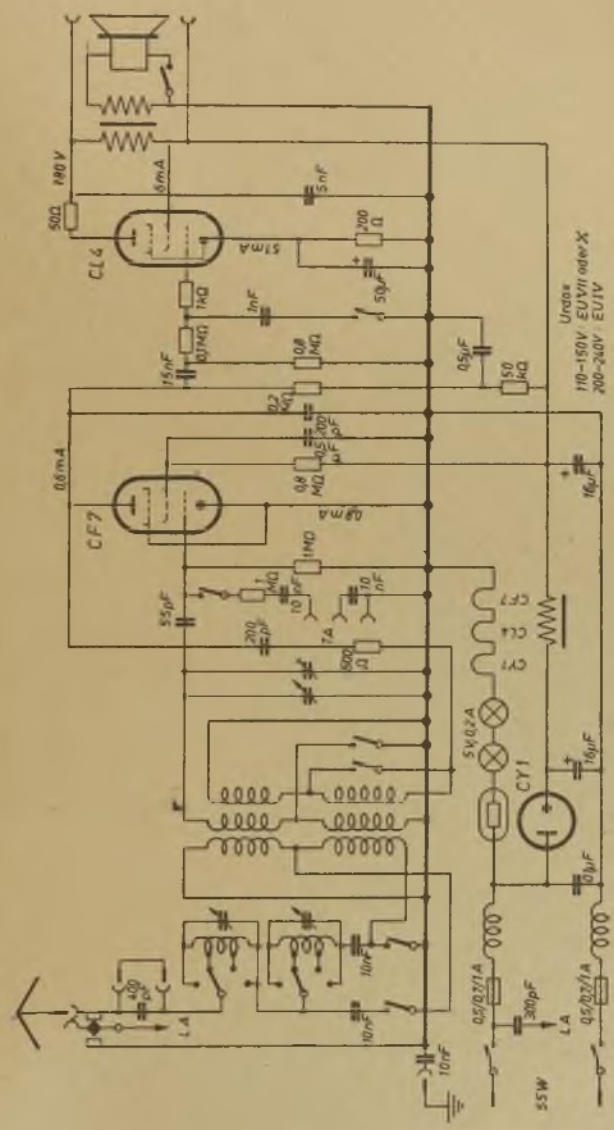
CL4
CF7
CY1
180 V
6mA
0,6mA
Urdos
110–150V: EUV11 oder X
200–240V: EUIV
SSW
LA

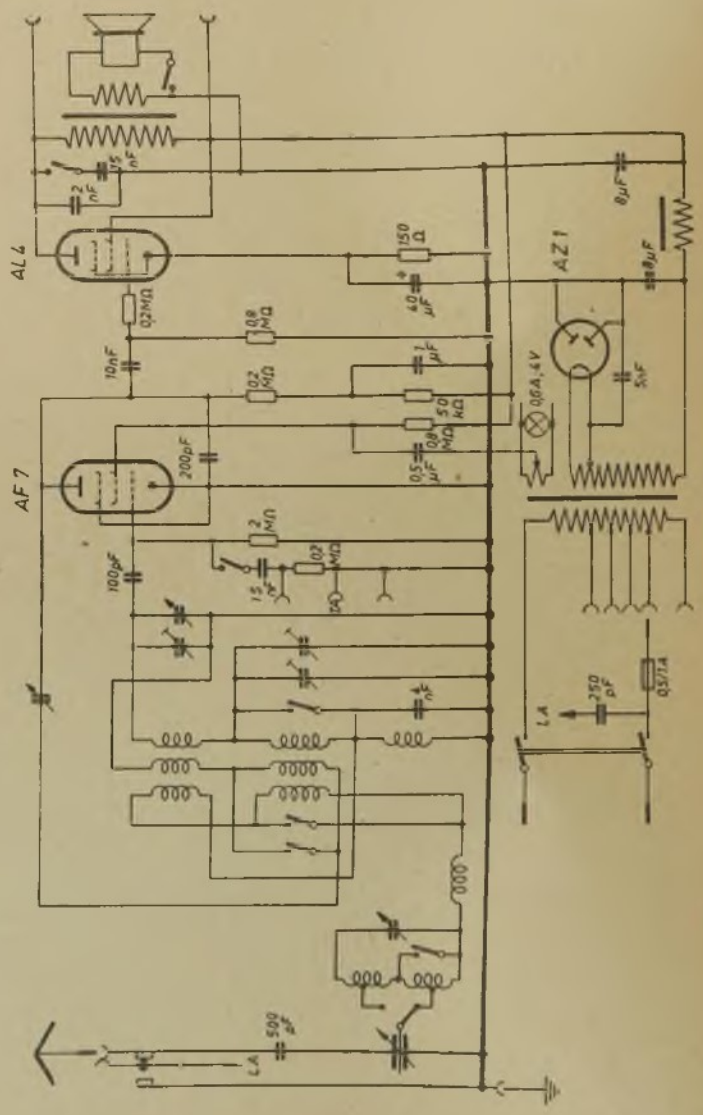
AL 4
AF 7
AZ 1
0,02 MΩ
10nF
0,8 MΩ
0,2 MΩ
150 Ω
40 µF
1 µF
50 kΩ
0,8 MΩ
0,5 µF
200pF
2 MΩ
0,2 MΩ
100pF
1,5 nF
2 nF
1,5 nF
0,6A, 4V
8µF
8µF
5nF
250 pF
0,5/1A
L.A.
500 pF
L.A.

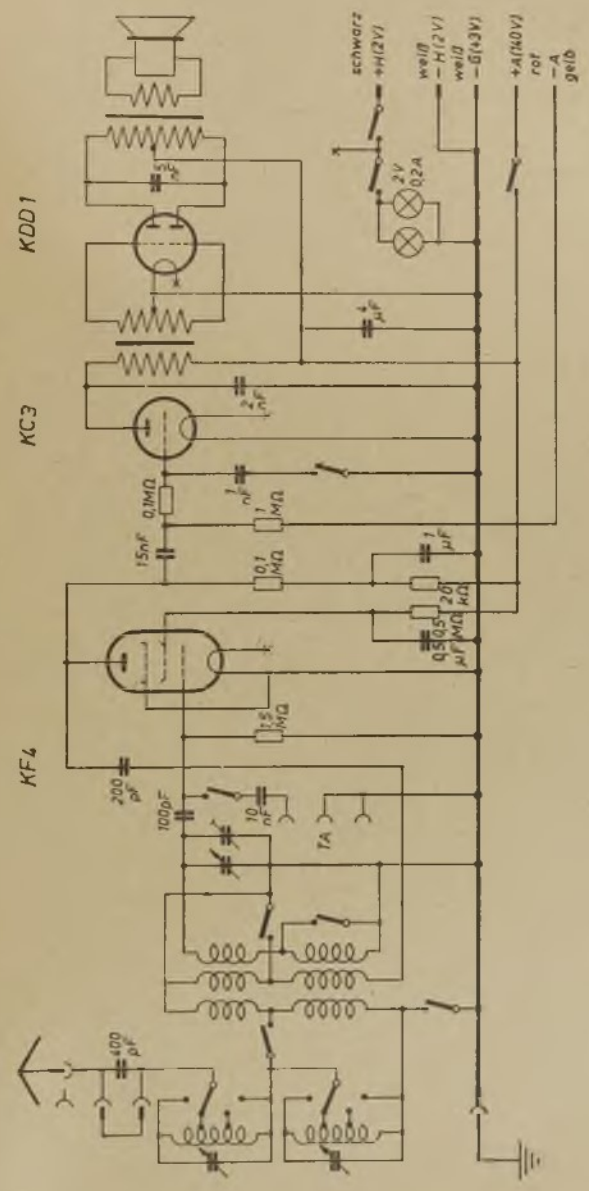
KDD1
KC3
KF4
schwarz
+H(2V)
weiß
-H(2V)
weiß
-G(+3V)
+A(140V)
rot
-A
gelb
2V
0,2A
5 nF
4 µF
2 nF
1 nF
0,1MΩ
1 MΩ
15nF
0,1 MΩ
1 µF
0,5 µF
20 kΩ
1,5 MΩ
200 pF
100pF
10 nF
TA
400 pF

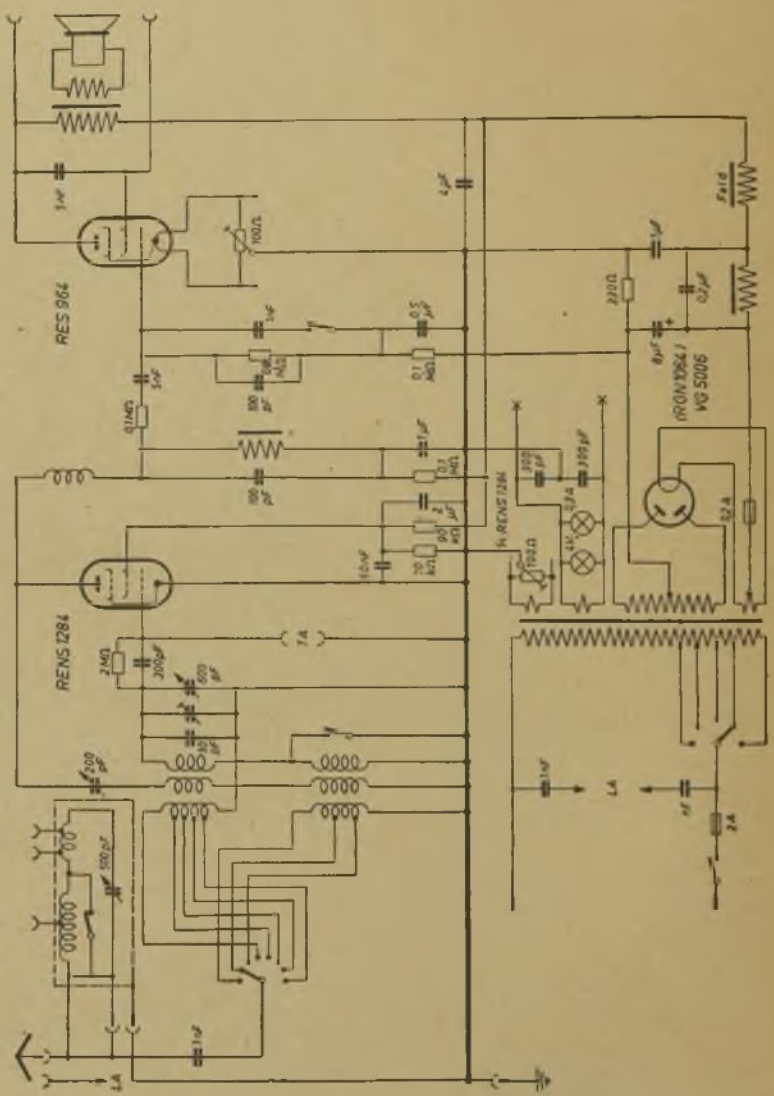
RES 964
RENS 1284
(RGN 1064)
VG 5006
Feld

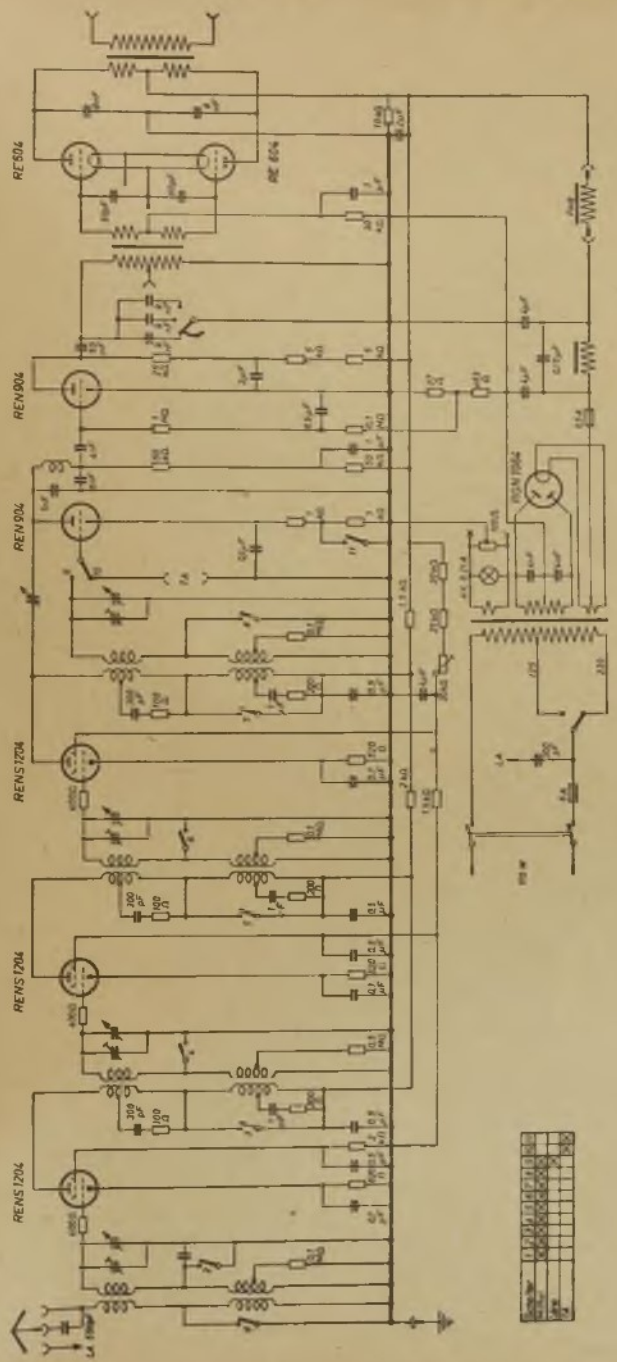
RE 604
RE 604
REN 904
REN 904
REN 904
REN S 1204
REN S 1204
REN S 1204
REN S 1204
RGN 1064

Seibt 53 WL Roland

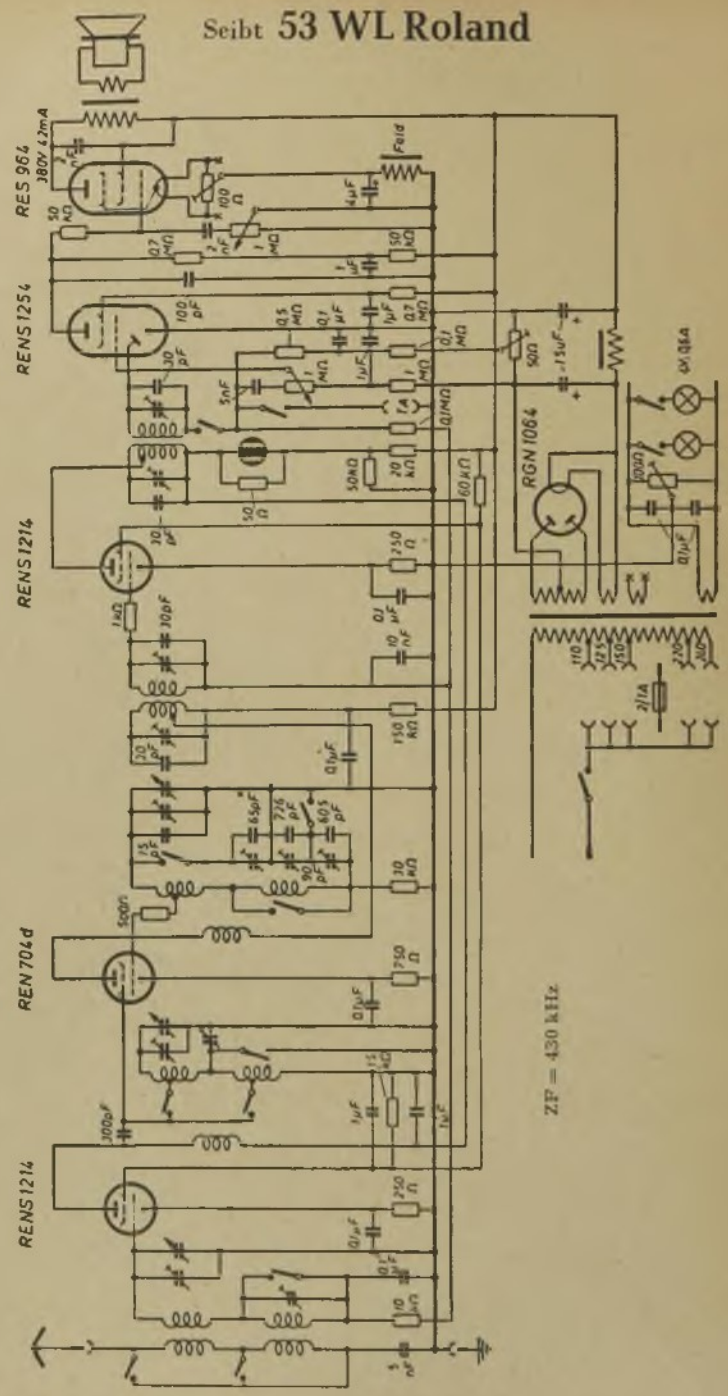

Seibt 43 WL
Roland

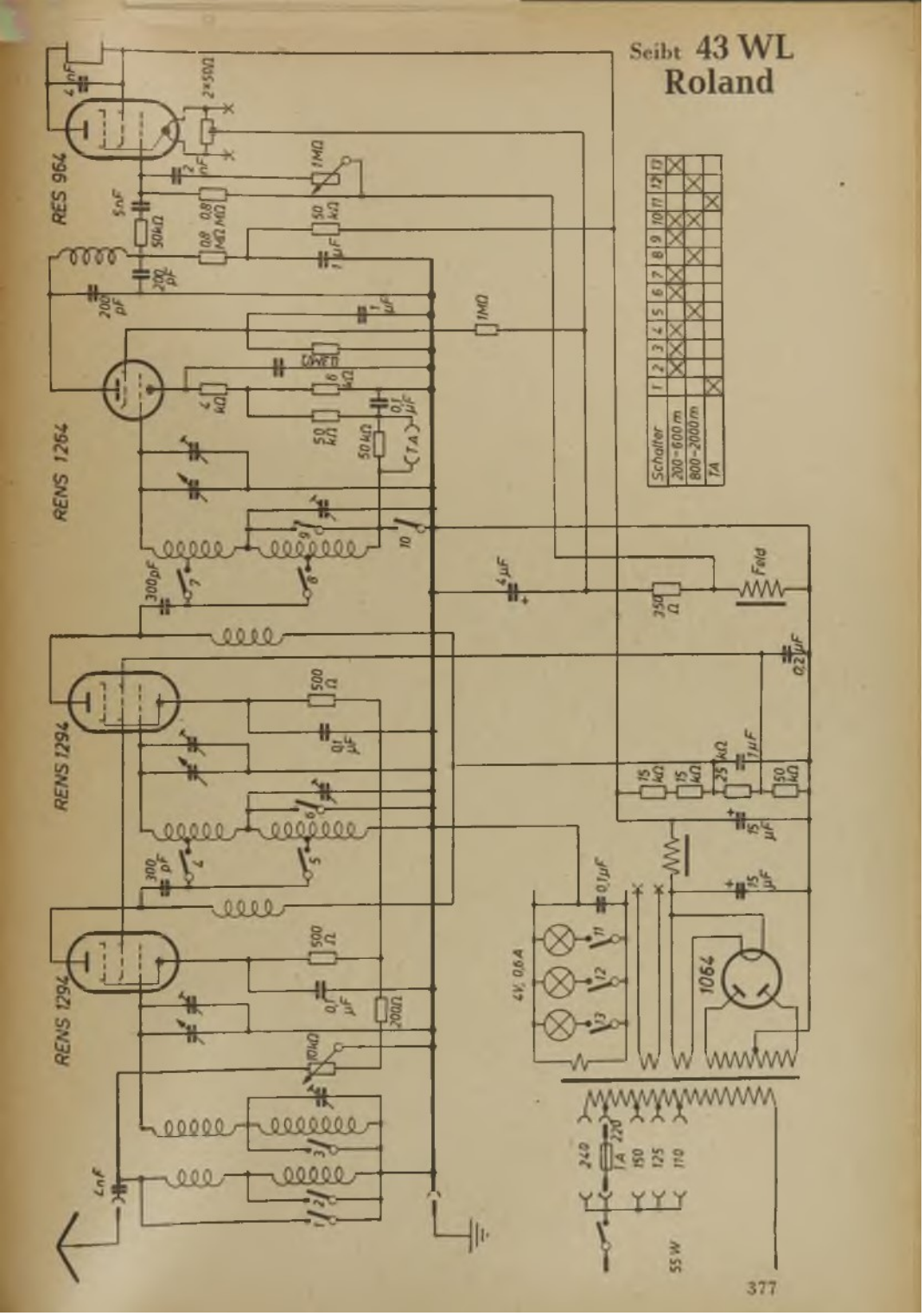

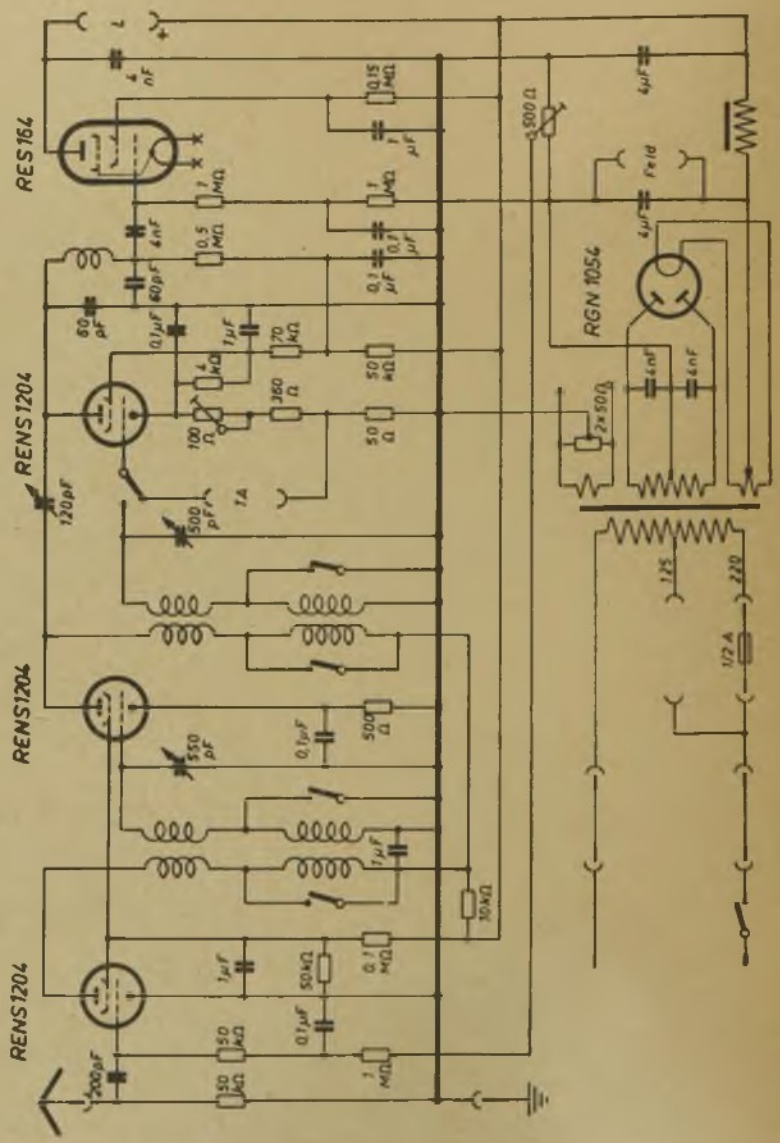
RES164
RENS1204
RENS1204
RENS1204
RGN 1054
4 nF
0,15 MΩ
1 μF
1 MΩ
0,5 MΩ
4 nF
60 pF
60 pF
0,1 μF
1 μF
4 kΩ
70 kΩ
50 kΩ
360 Ω
100 Ω
50 Ω
120 pF
500 pF
1 A
550 pF
0,1 μF
500 Ω
1 μF
30 kΩ
0,1 MΩ
1 μF
50 kΩ
0,1 μF
1 MΩ
200 pF
50 kΩ
500 Ω
4 μF
Feld
4 μF
2×50 Ω
4 nF
4 nF
125
220
1/2 A

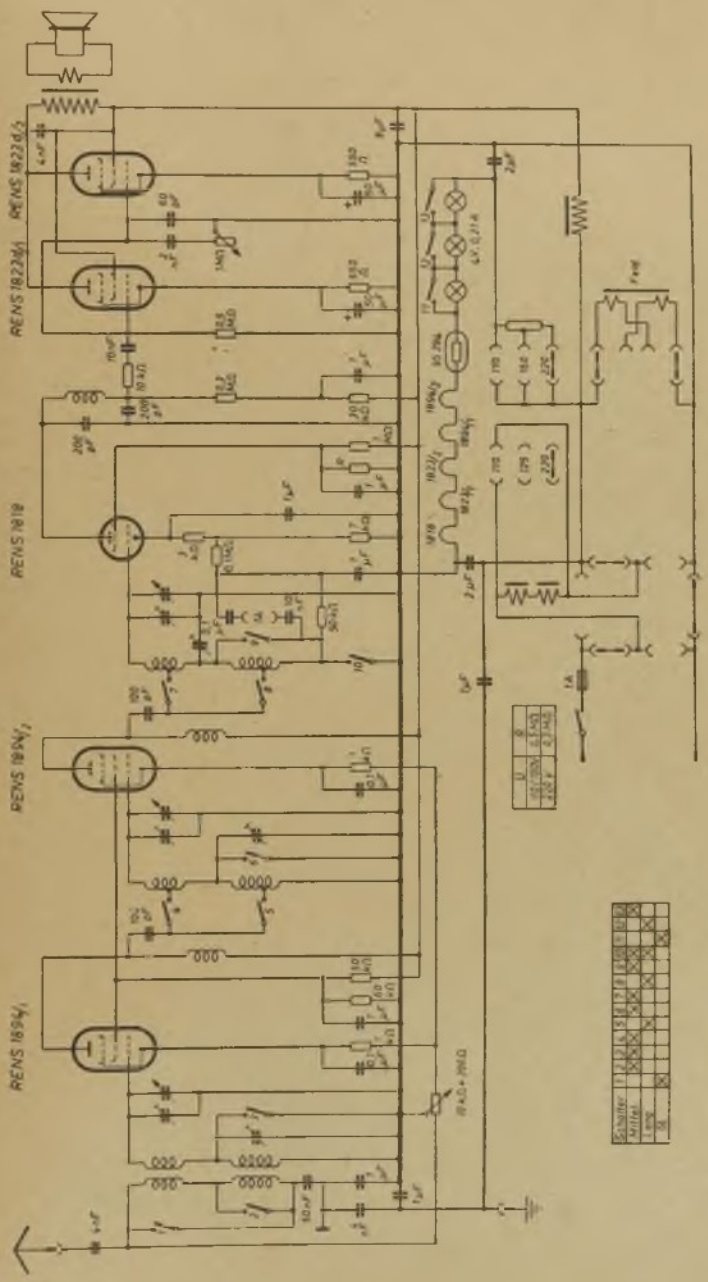
RENS 1822d
RENS 1822d
RENS 1821
RENS 1821
RENS 1854
RENS 1854

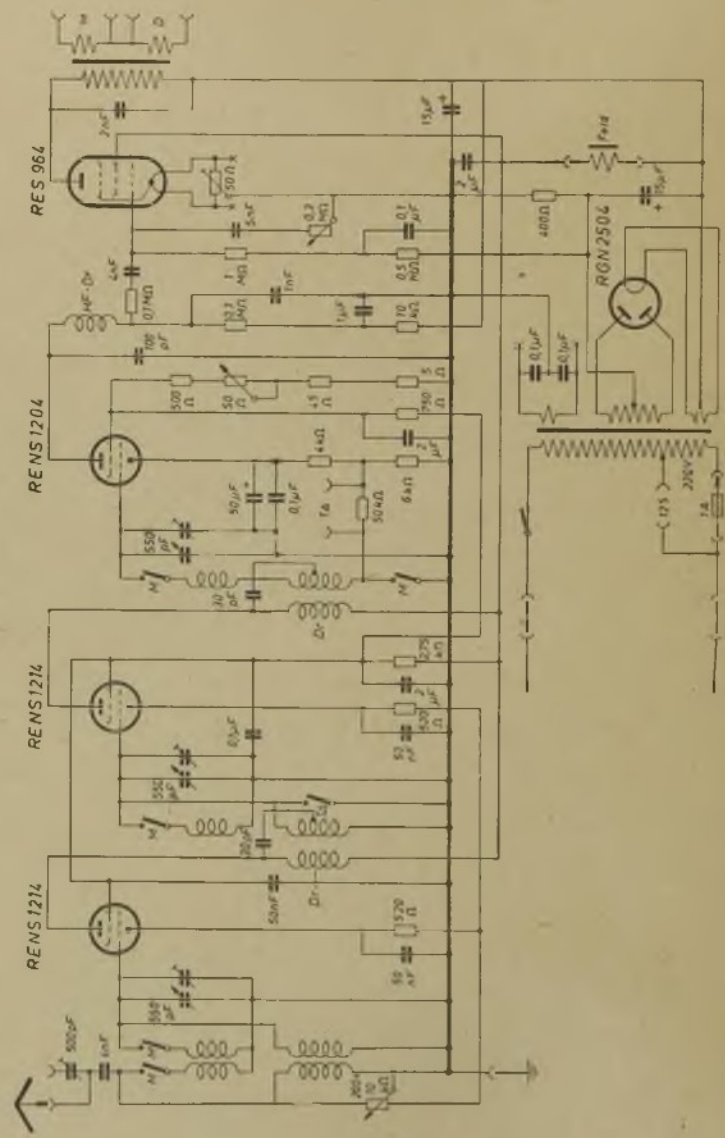
RES 964
RENS 1204
RENS 1214
RENS 1214
RGN 2504

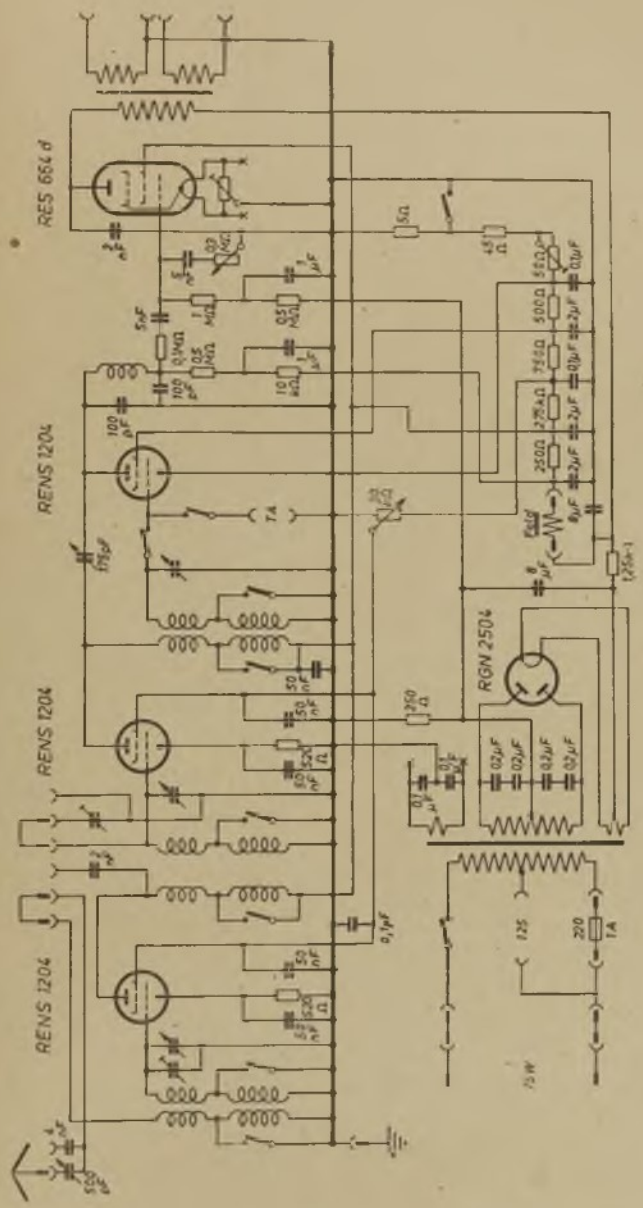
RES 664 d
RENS 1204
RENS 1204
RENS 1204
RGN 2504
125
220
1A
75 W

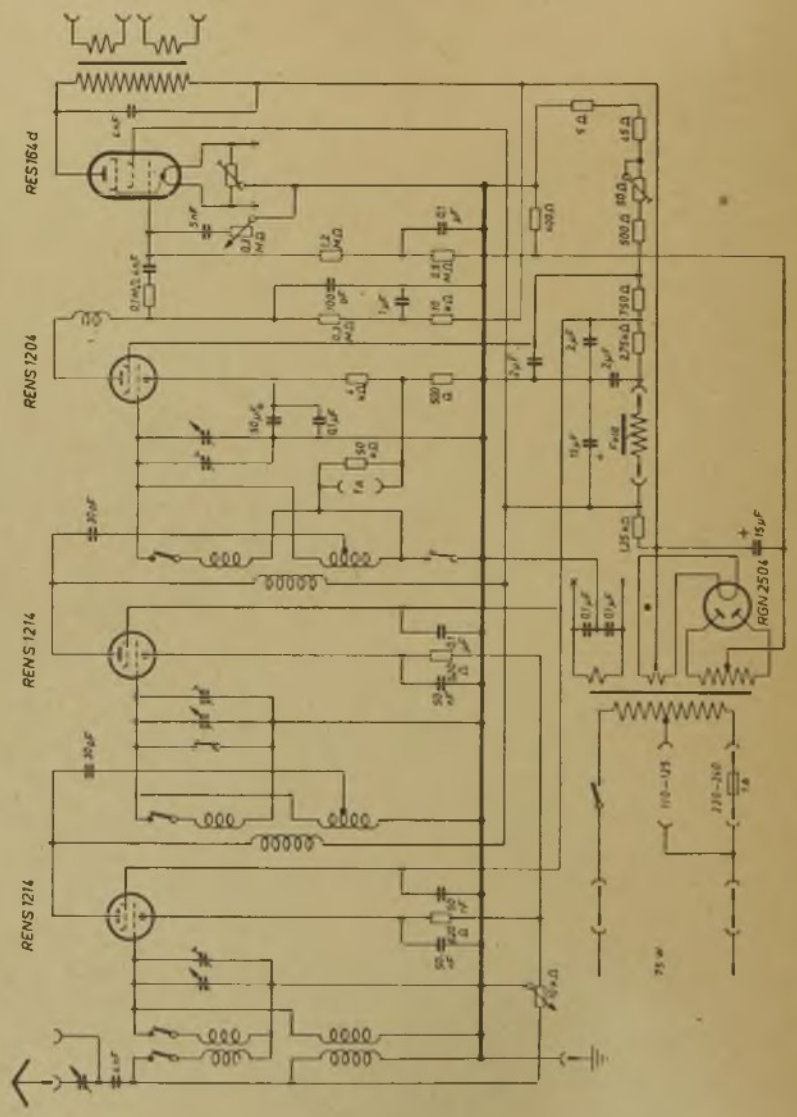
RES164d
RENS1204
RENS1214
RENS1214
RGN2504

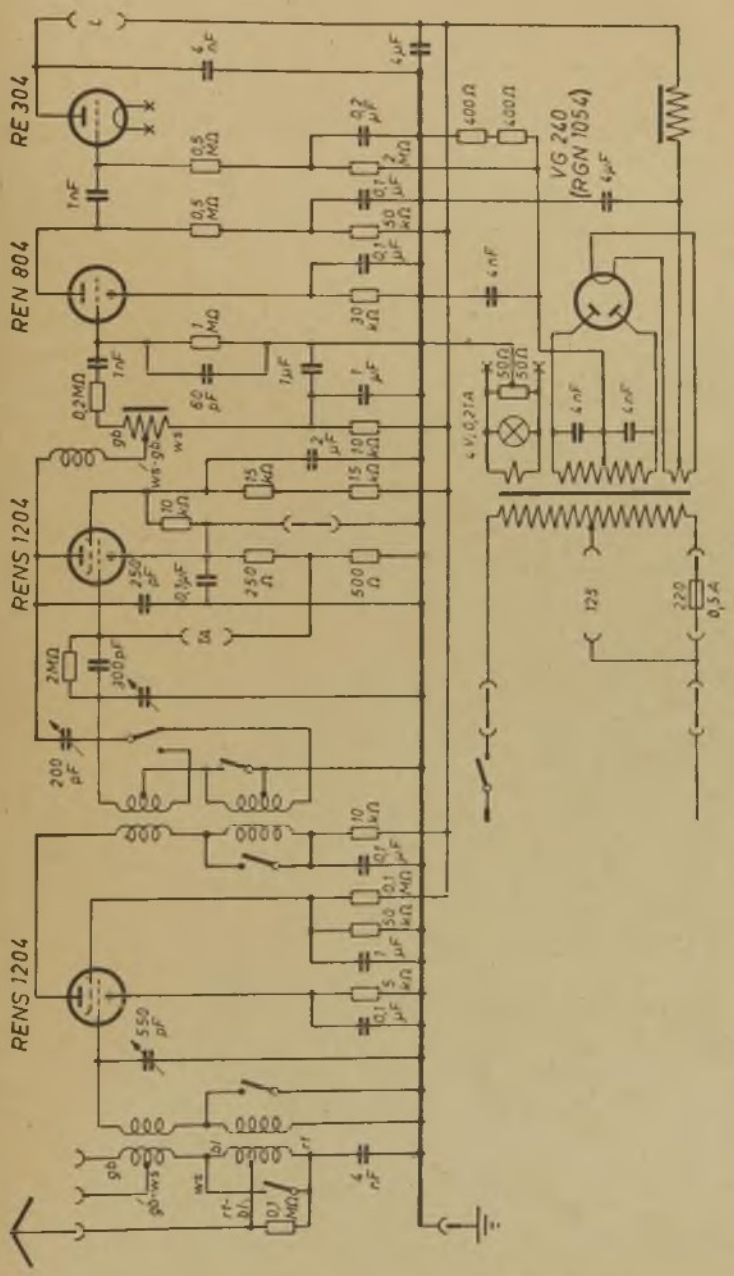
RE 304
REN 804
RENS 1204
RENS 1204
VG 240
(RGN 1054)

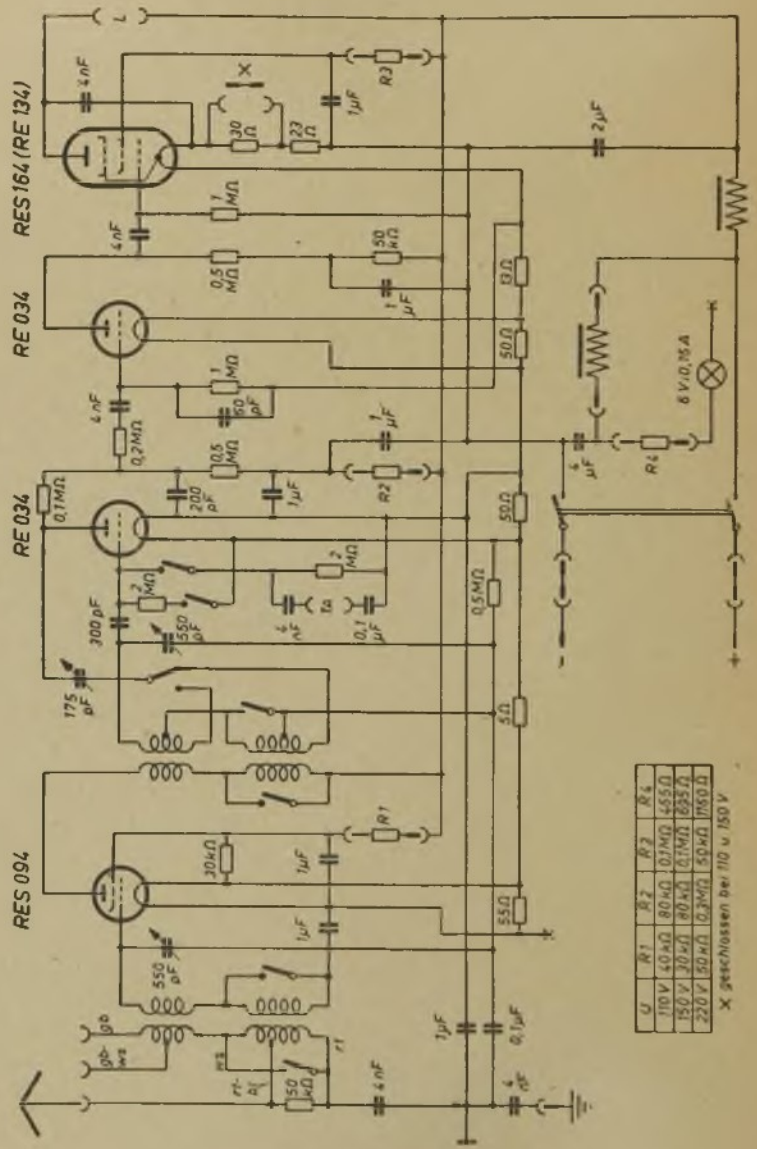

U	R1	R2	R3	R4
110 V	40 kΩ	80 kΩ	0,1 MΩ	455 Ω
150 V	30 kΩ	80 kΩ	0,1 MΩ	895 Ω
220 V	50 kΩ	0,3 MΩ	50 kΩ	1150 Ω

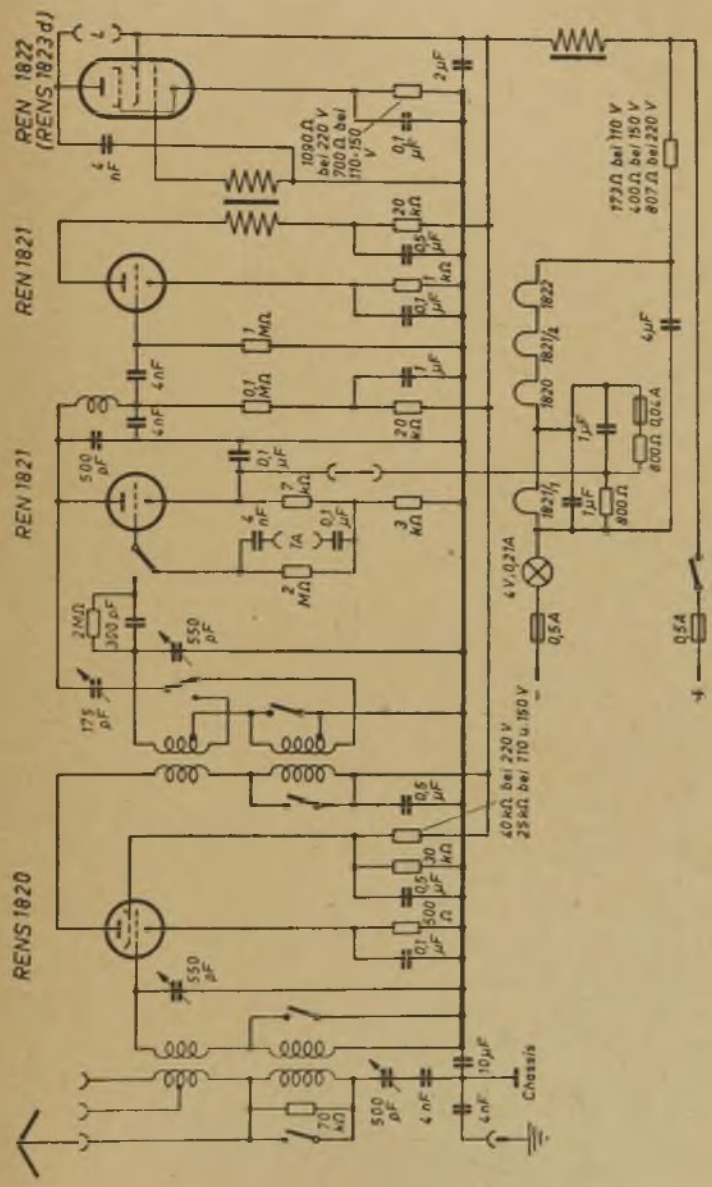
REN 1822
(RENS 1823 d)
REN 1821
REN 1821
RENS 1820
1090 Ω bei 220 V
700 Ω bei 110-150 V
173 Ω bei 110 V
400 Ω bei 150 V
807 Ω bei 220 V
40 kΩ bei 220 V
25 kΩ bei 110 u. 150 V
4 V, 0,21 A
0,5 A
0,5 A
Chassis

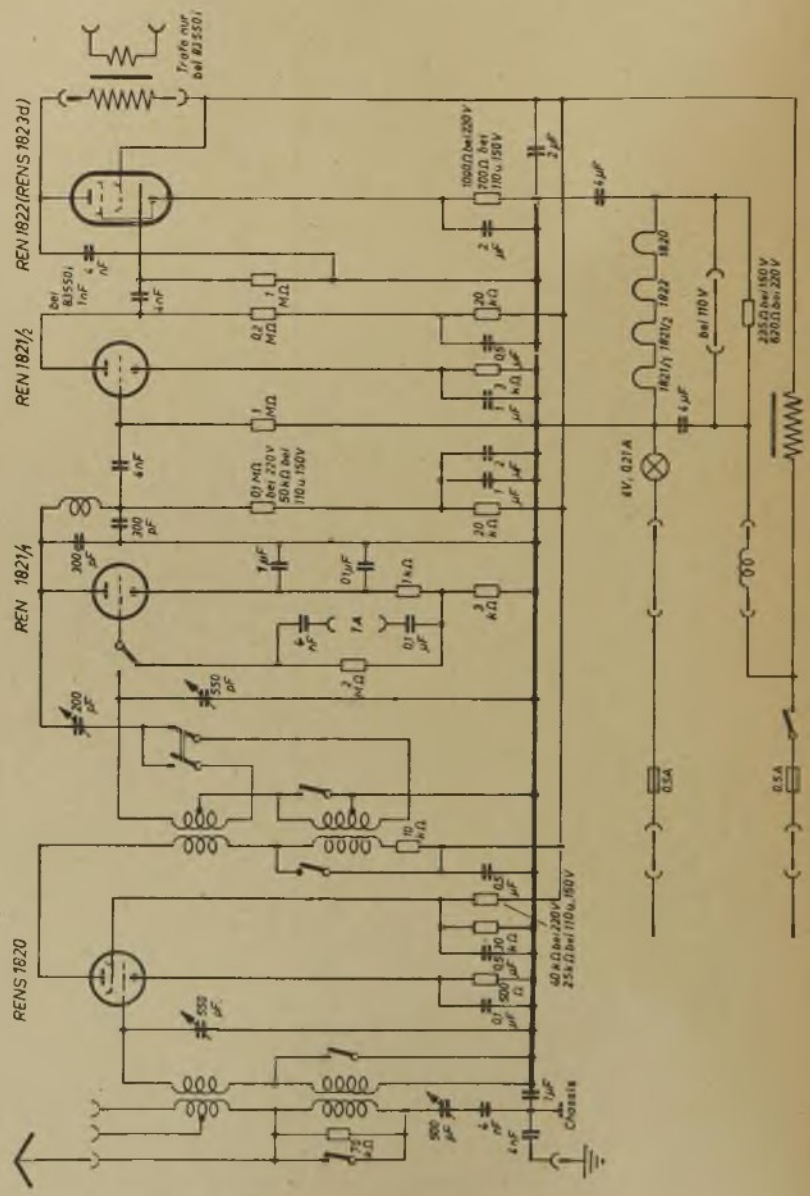
REN 1822 (RENS 1823d)
REN 1821/2
REN 1821/1
RENS 1820
Trafo nur bei 82550i
Chassis
4V, 0,27A
0,5A
bei 110 V

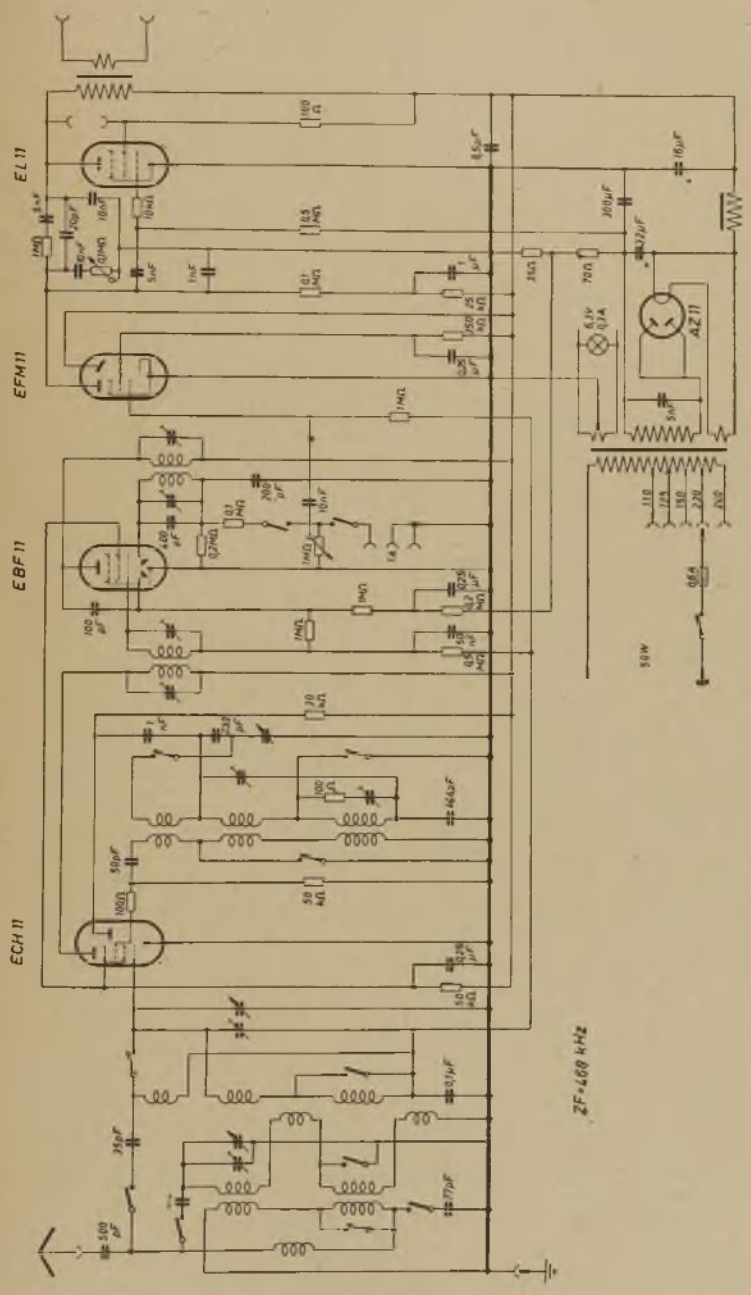
EL 11
EFM 11
EBF 11
ECH 11
AZ 11
ZF=468 kHz
50W

33 L Roland

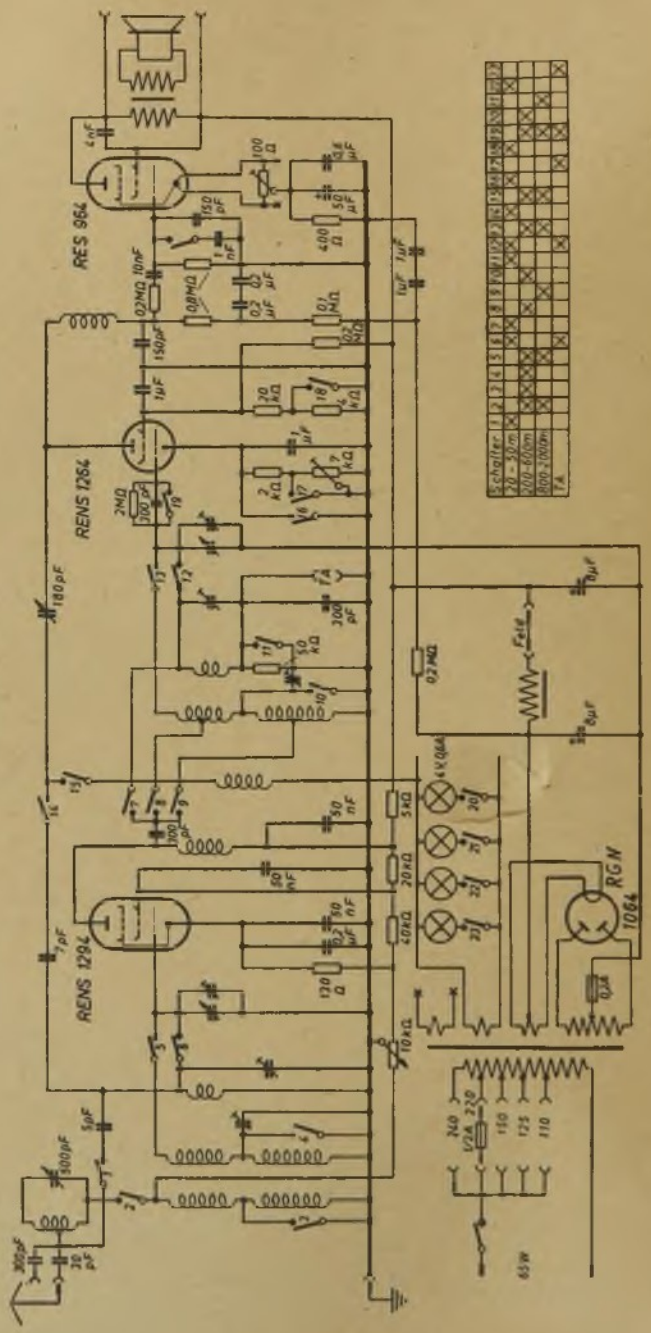

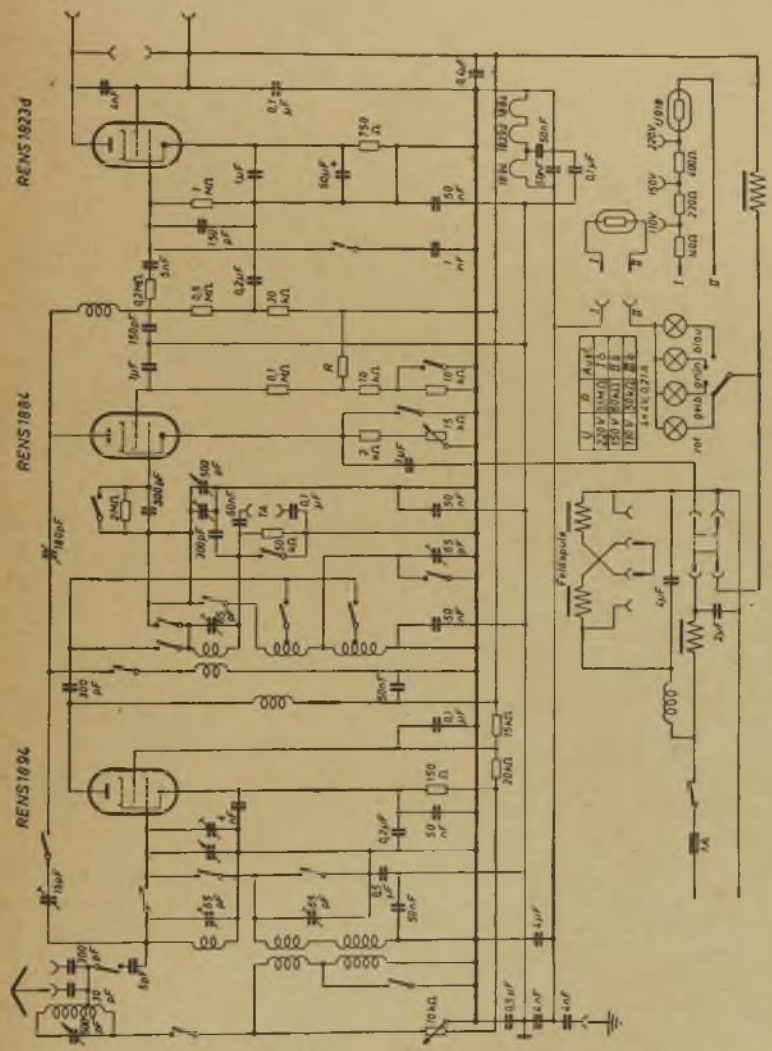
RENS1823d
RENS1884
RENS1894
Feldspule

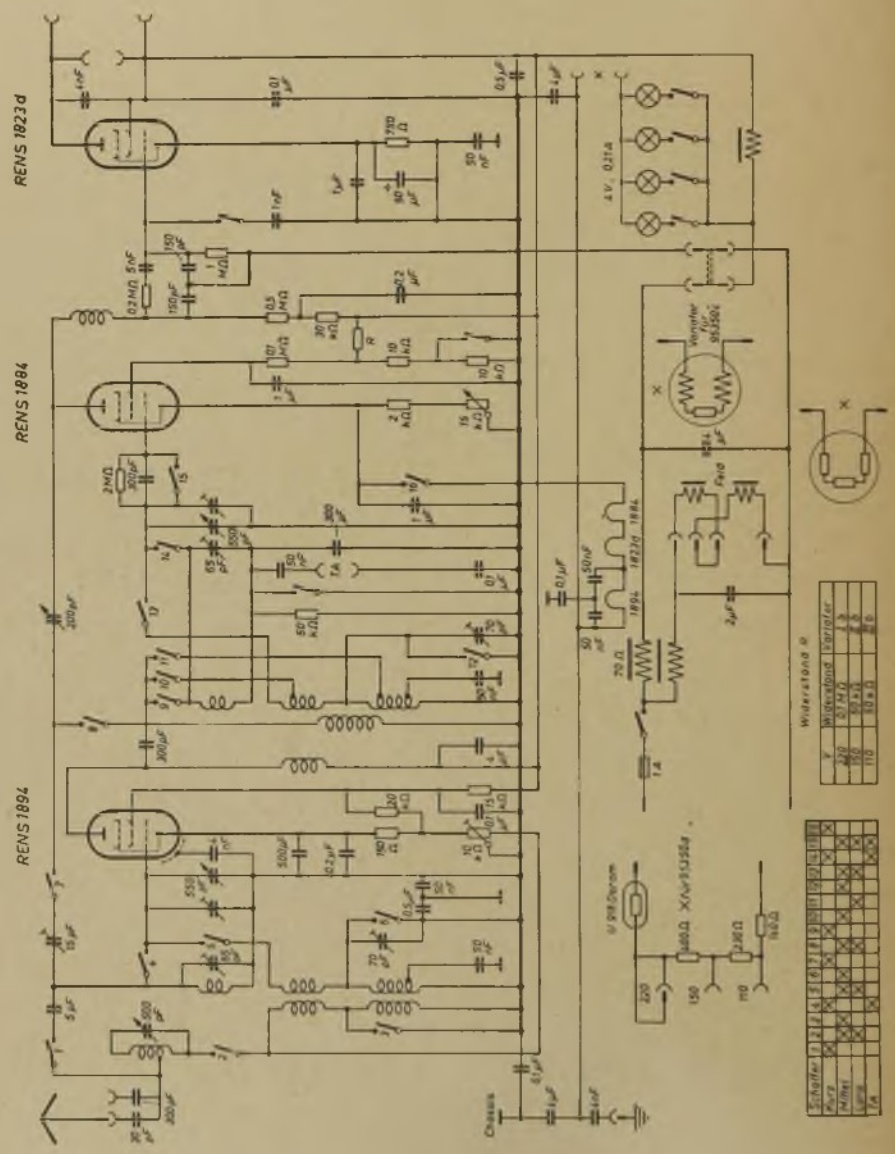
RENS 1823 d
RENS 1884
RENS 1894
Chassis
Widerstand Variator
Schalter

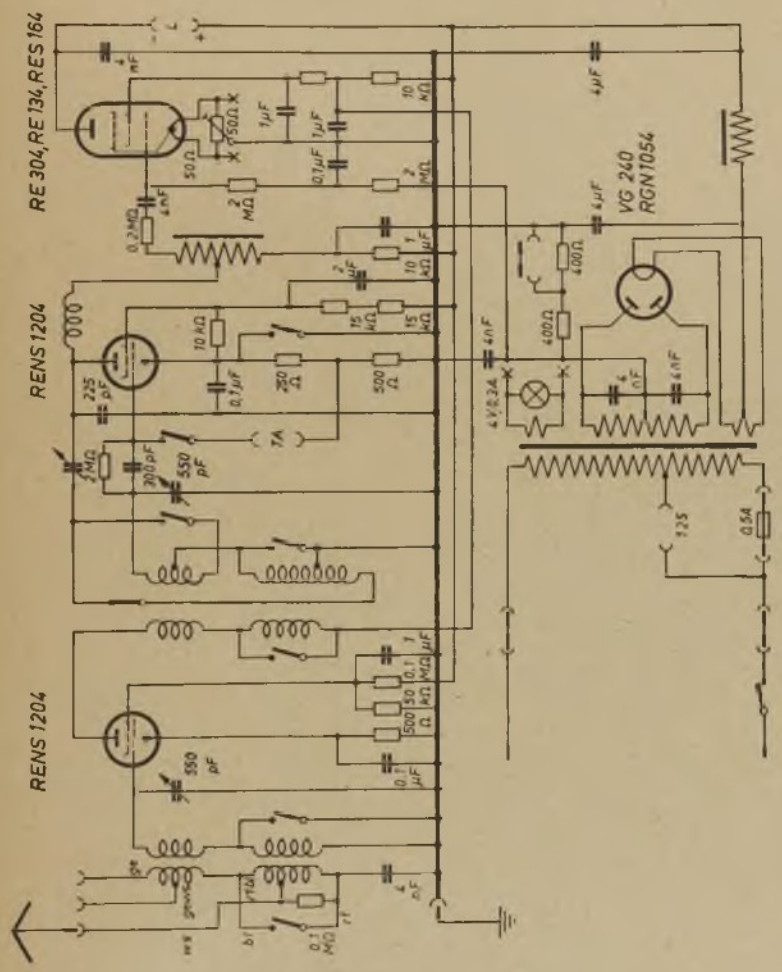
RE 304, RE 134, RES 164
RENS 1204
RENS 1204
VG 240
RGN 1054
4VB24
225
0.5A
7A

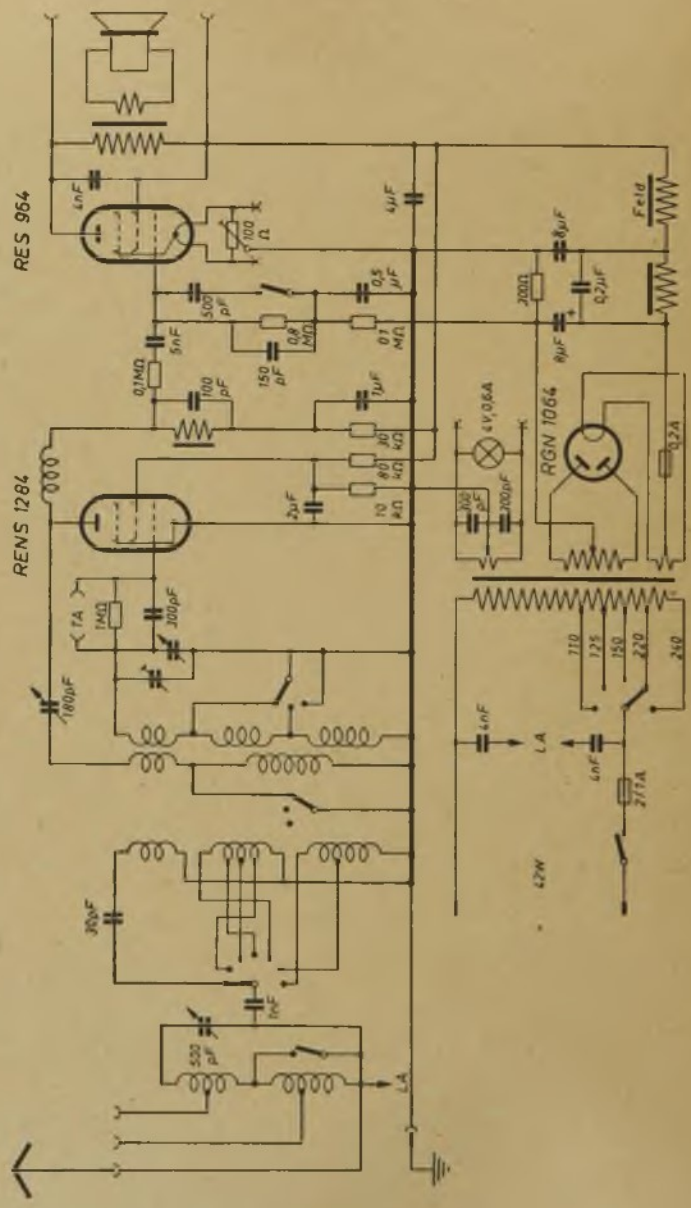
RES 964
REN S 1284
RGN 1064
Feld
4V 0,6A
110
125
150
220
240
42W

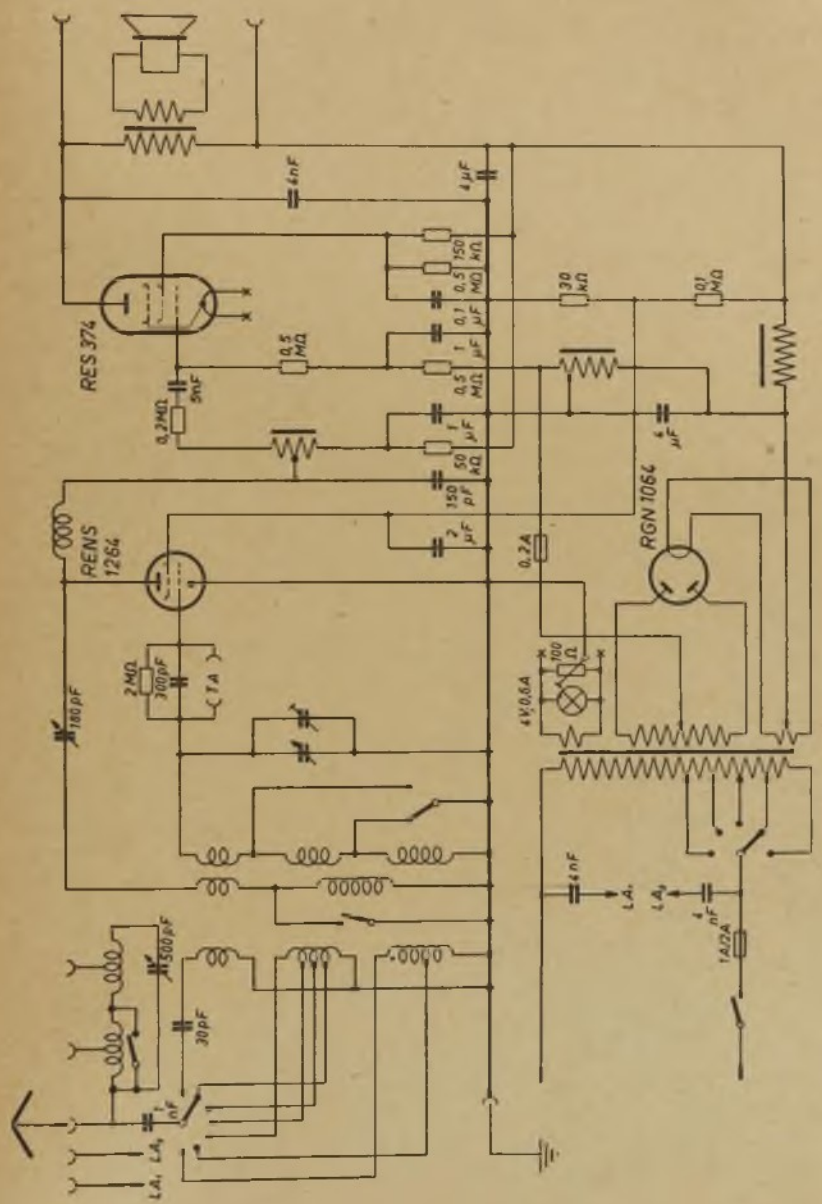
RES 374
REN S 1264
RGN 1064
4nF
4µF
150 kΩ
0,5 MΩ
0,1 µF
1 µF
0,5 MΩ
1 µF
50 kΩ
150 pF
2 µF
30 kΩ
0,1 MΩ
0,5 MΩ
0,2MΩ
5nF
4 µF
0,2A
2MΩ
300pF
1A
180pF
4V 0,6A
100 Ω
6nF
4 nF
1A/2A
500pF
30pF
1 nF
LA1
LA2

23 LG (neu) Roland

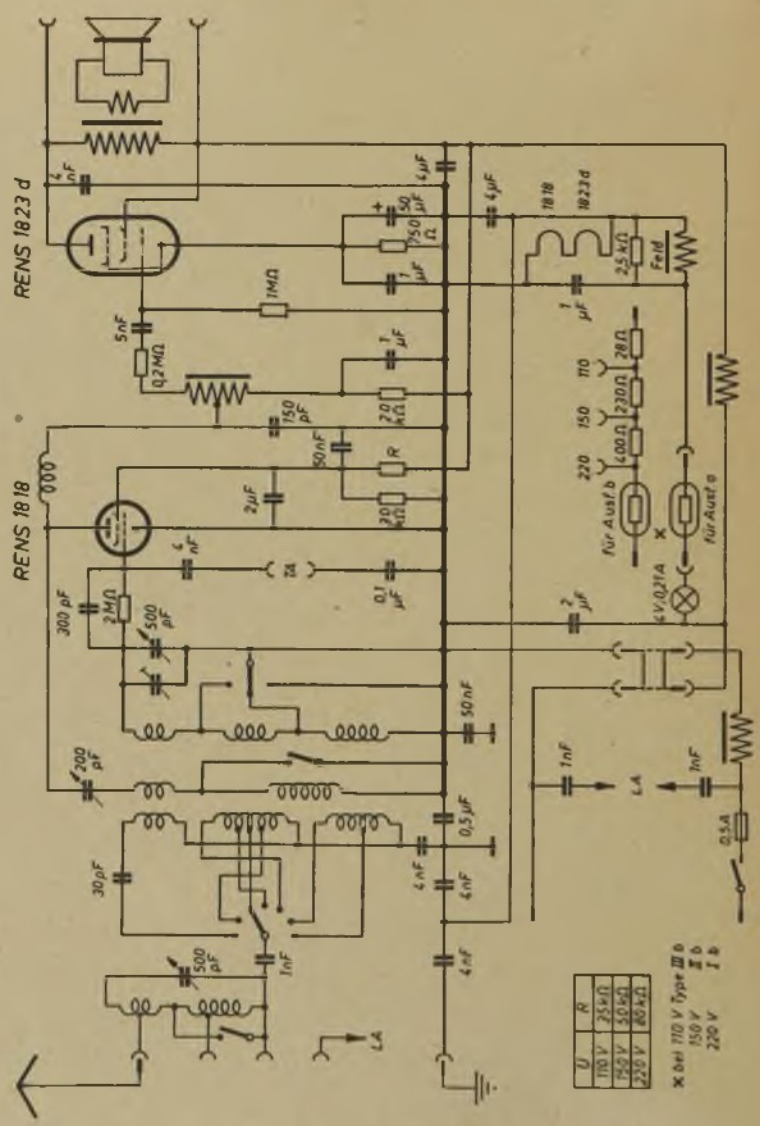

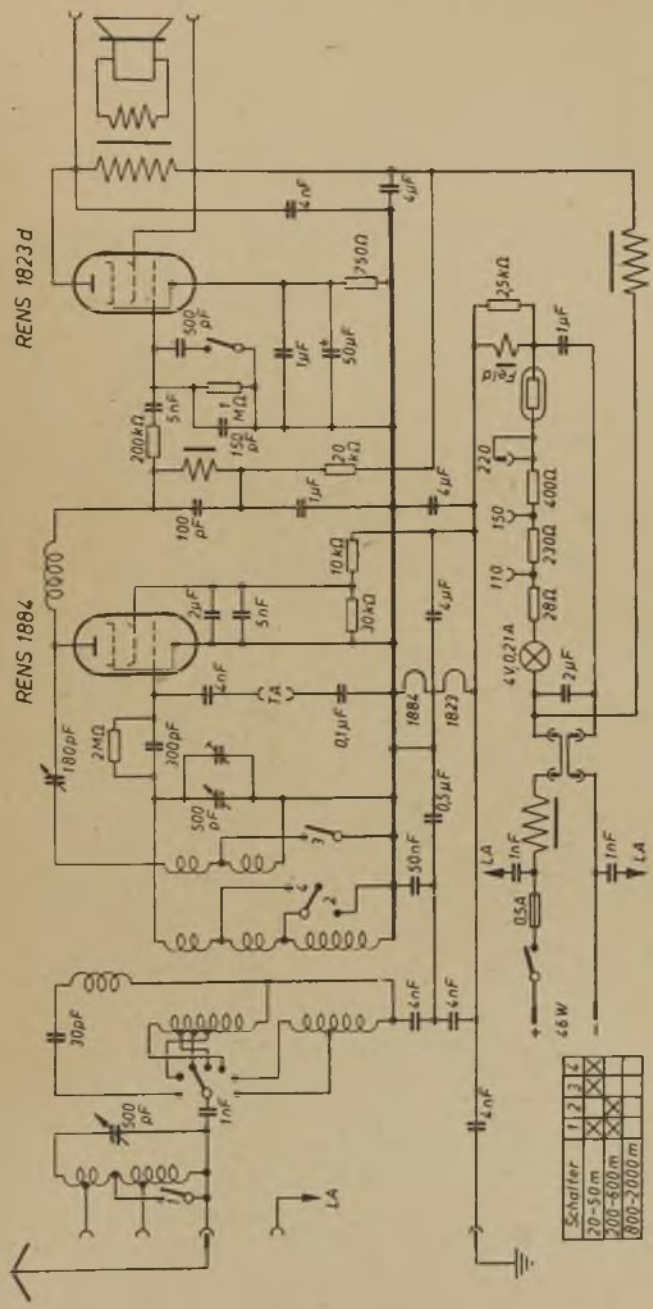
RENS 1823d
RENS 1884
4V0,21A
46W
LA
Schalter
20-50m
200-600m
800-2000m

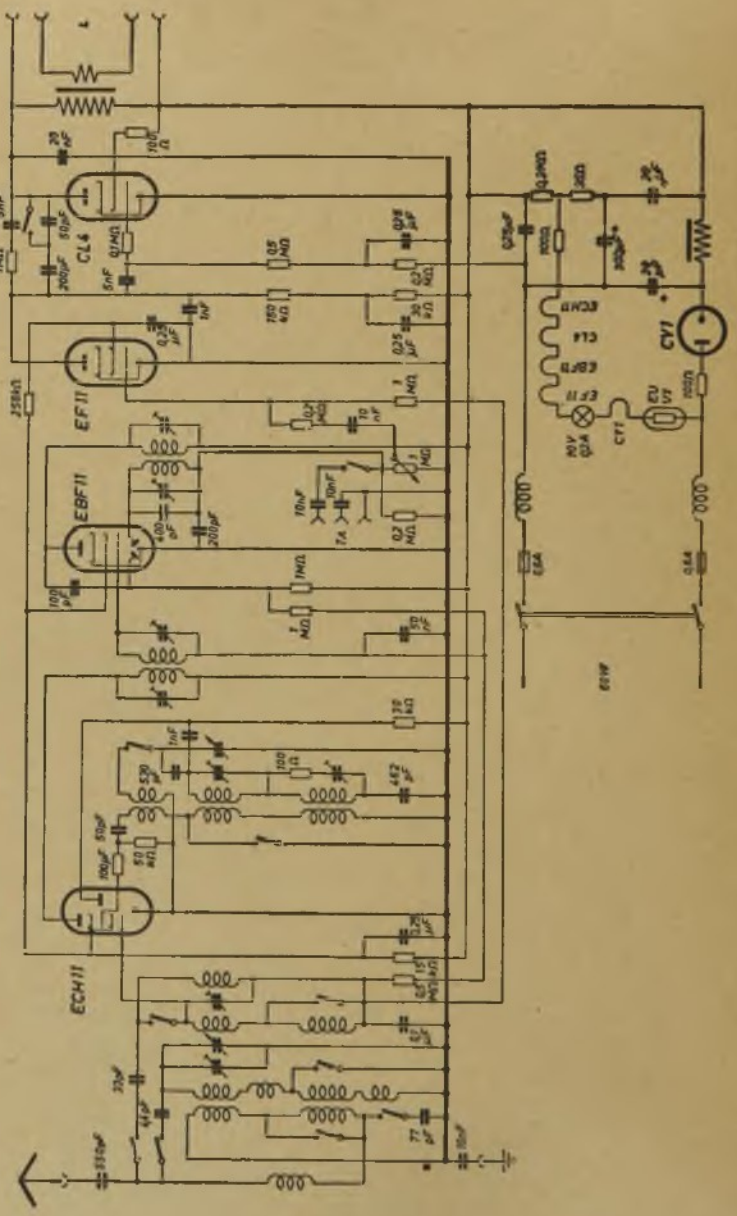
CL4
EF11
EBF11
ECH11
CV1

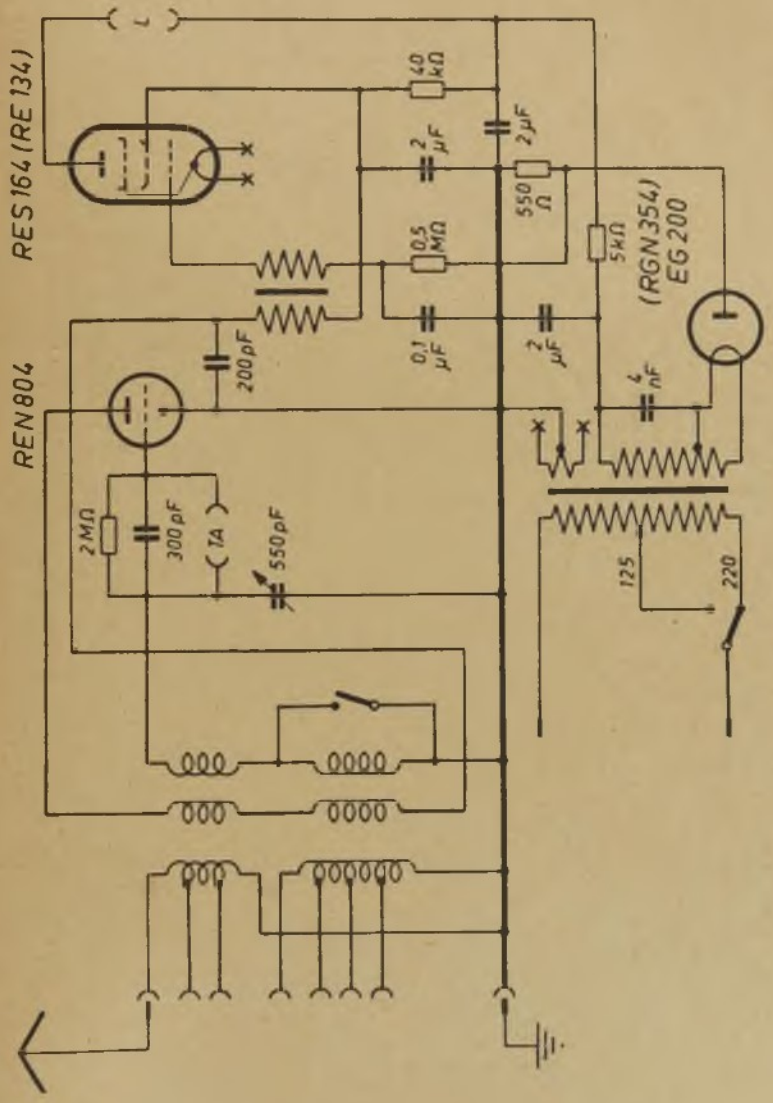
RES 164 (RE 134)
REN 804
40 kΩ
2 μF
2 μF
550 Ω
0,5 MΩ
5 kΩ
(RGN 354)
EG 200
200 pF
0,1 μF
2 μF
4 nF
2 MΩ
300 pF
1A
550 pF
125
220

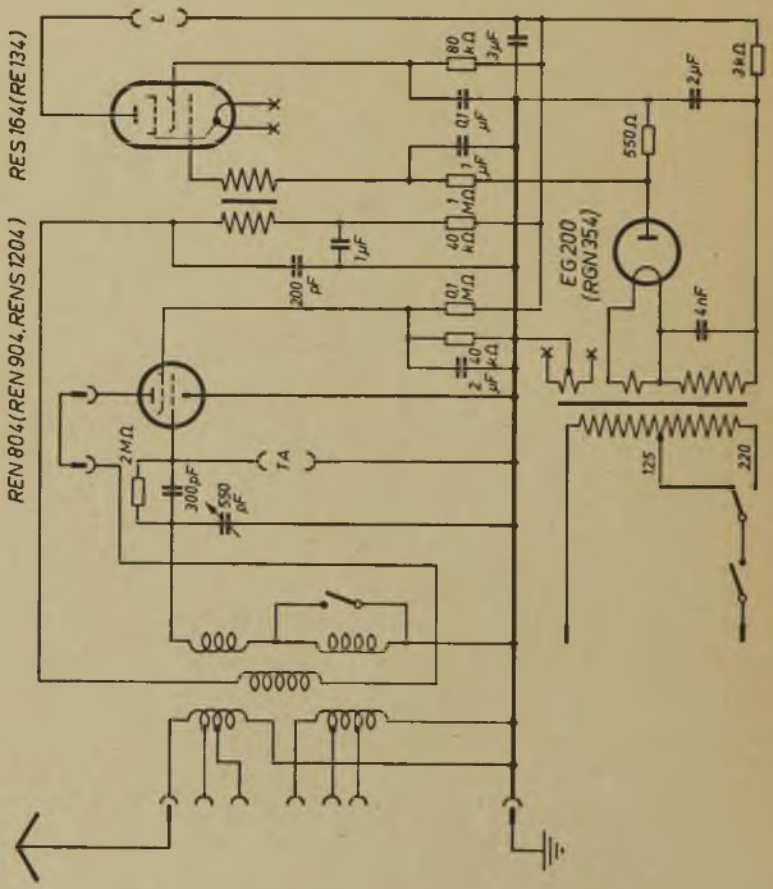
RES 164 (RE 134)
REN 804 (REN 904, RENS 1204)
80 kΩ
3 μF
0,1 μF
1 μF
1 MΩ
40 kΩ
0,1 MΩ
20 kΩ
2 μF
1 μF
200 pF
2 μF
3 kΩ
550 Ω
EG 200 (RGN 354)
4 nF
2 MΩ
300 pF
550 pF
T.A
125
220

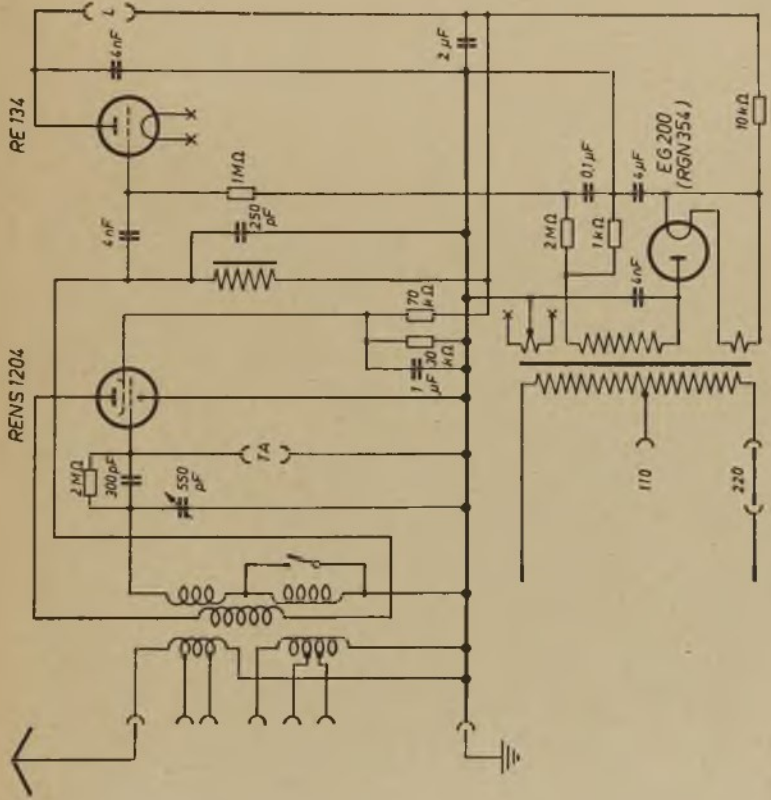
RE 134
REN S 1204
EG 200
(RGN 354)
L
TA
110
220
4 nF
1 MΩ
250 pF
2 μF
0,1 μF
6 μF
10 kΩ
2 MΩ
1 kΩ
70 μΩ
30 kΩ
1 μF
300 pF
550 pF

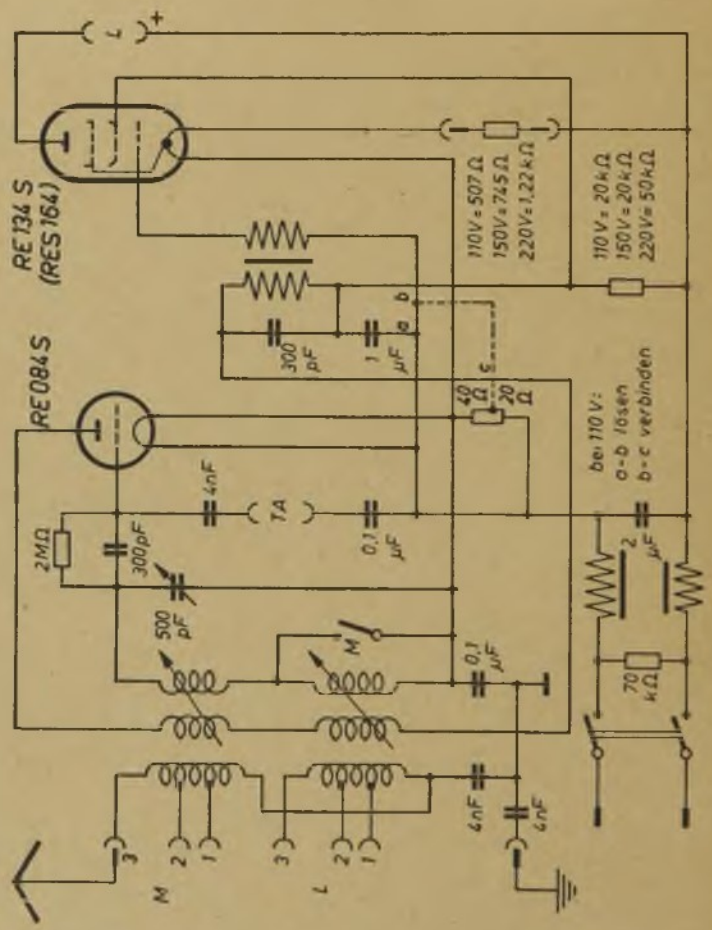
RE 134 S
(RES 164)
RE 084 S
L
+
110V = 507 Ω
150V = 745 Ω
220V = 1,22 kΩ
110 V = 20 kΩ
150 V = 20 kΩ
220 V = 50 kΩ
300 pF
1 μF
40 Ω
20 Ω
4nF
TA
0,1 μF
2MΩ
300pF
500 pF
M
0,1 μF
bei 110 V:
a-b lösen
b-c verbinden
2 μF
70 kΩ
4nF
4nF
M
L

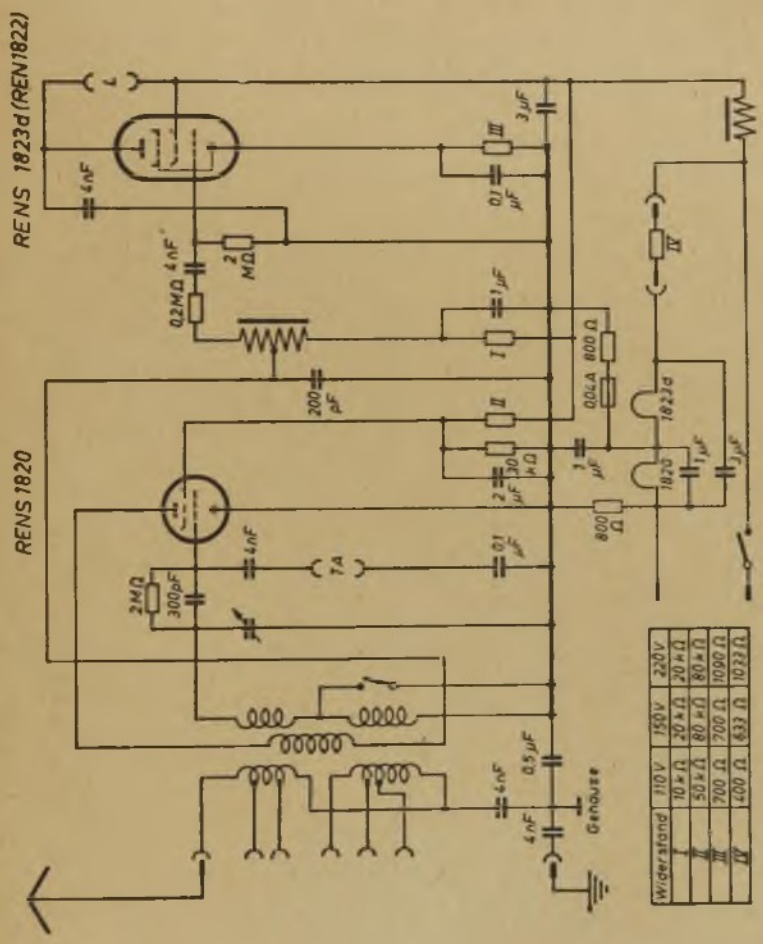
RENS 1823d (REN1822)
RENS 1820
4nF
0,2MΩ
2 MΩ
200 pF
2MΩ
300pF
7A
0,1 μF
3μF
1μF
30 kΩ
0,04A
800 Ω
1 μF
1822d
1820
0,5μF
Genouse
Widerstand
110V
150V
220V
10 kΩ
20 kΩ
20 kΩ
50 kΩ
80 kΩ
80 kΩ
700 Ω
700 Ω
1000 Ω
400 Ω
633 Ω
1022 Ω

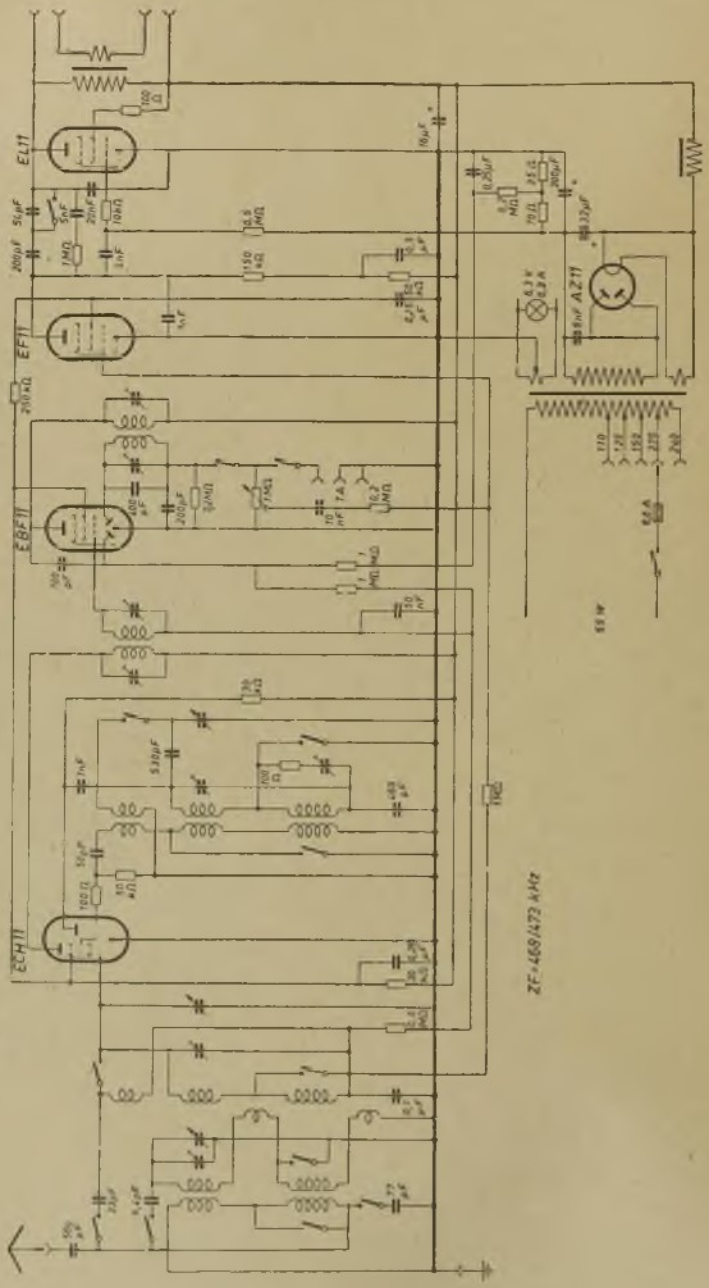
EL11
EF11
EBF11
ECH11
AZ11
ZF=468/472 kHz

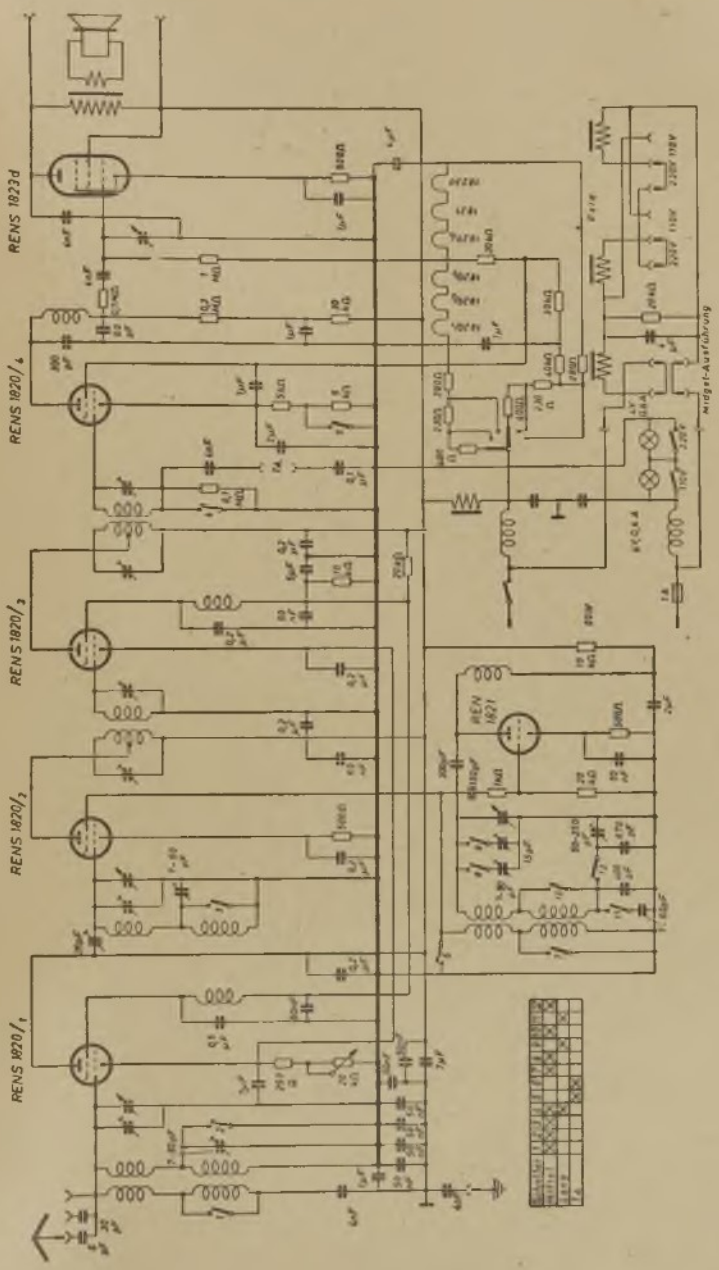
RENS 1823d
RENS 1820/4
RENS 1820/3
RENS 1820/2
RENS 1820/1
REN 1821
Midget-Ausführung

5 Roland

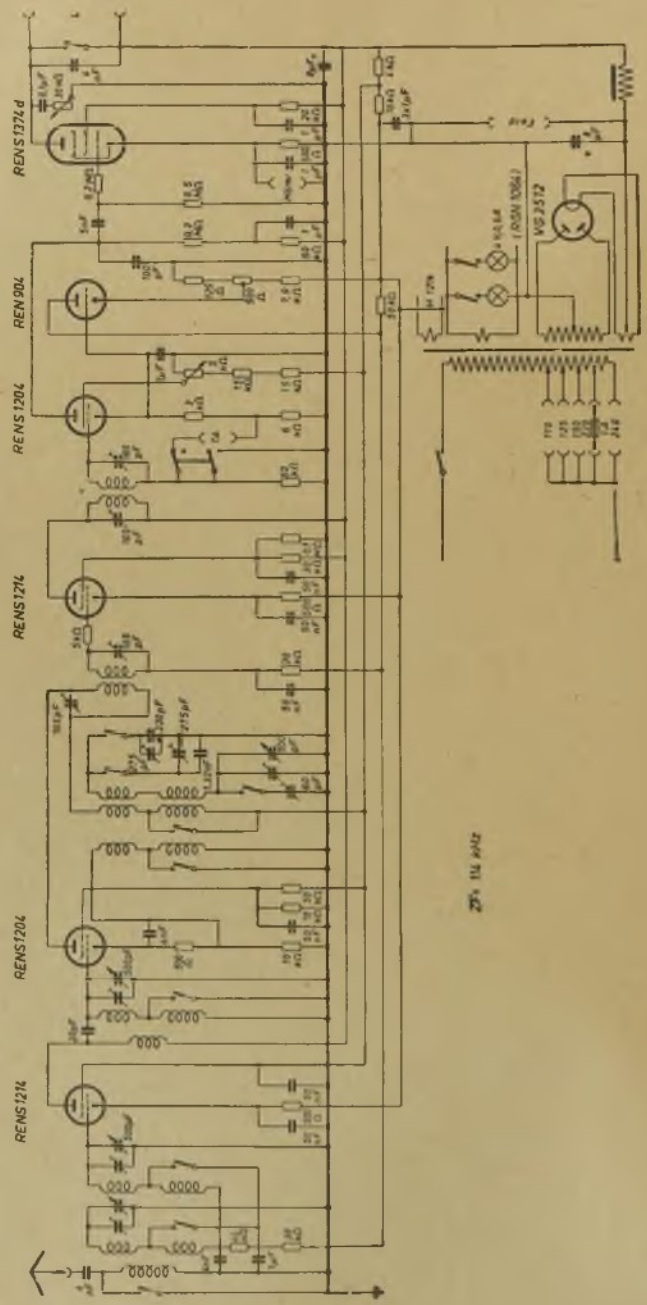
REN S1374d
REN 904
REN S1204
REN S1214
REN S1204
REN S1214
VG 2512
25 Hz

Seibt 5 Roland (Dioden-Gleichrichter)

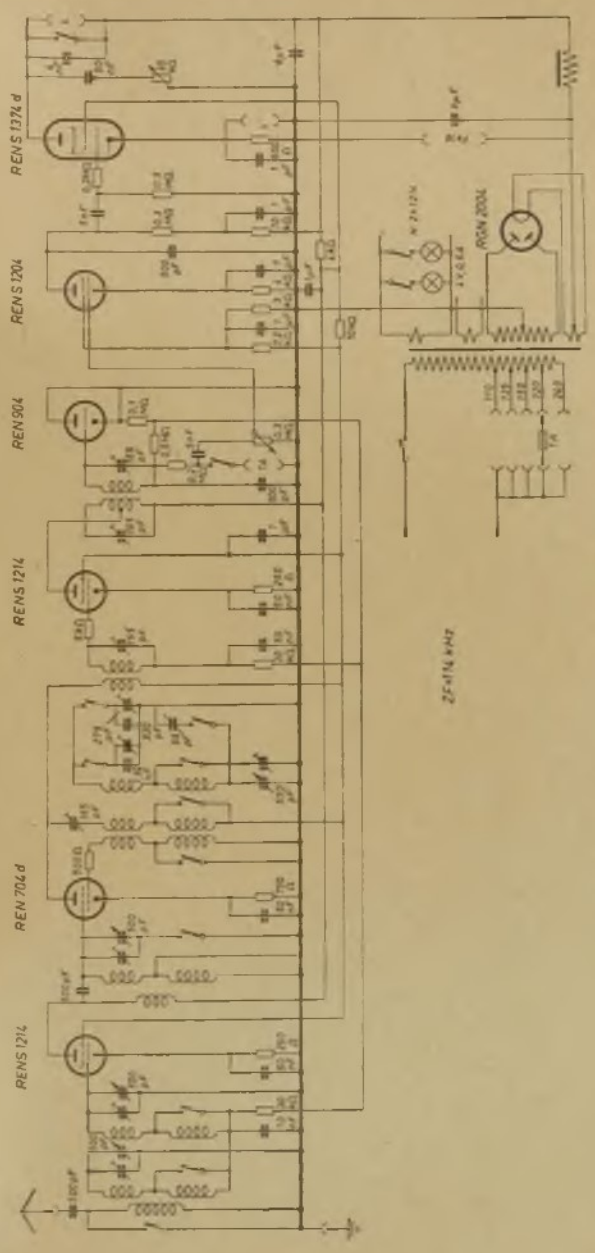

Seibt **5 Roland** (mit Fading-Ausgleich)

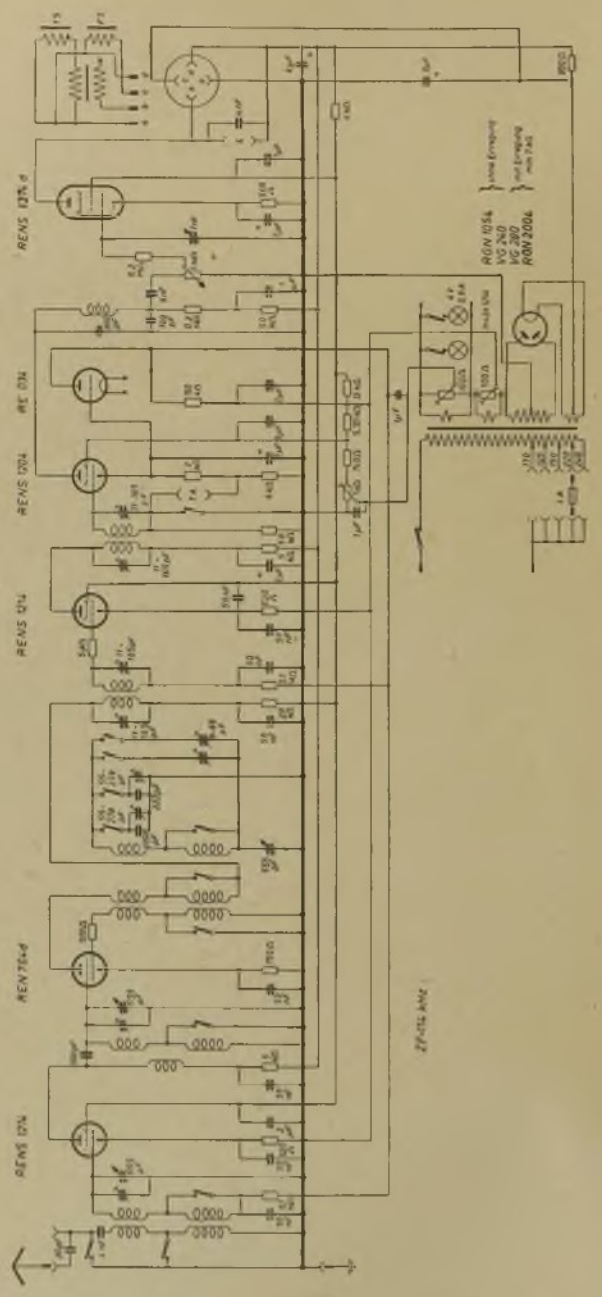

Seibt **5 Roland** (mit neuem Wellensch. u. Widerst.-Fading)

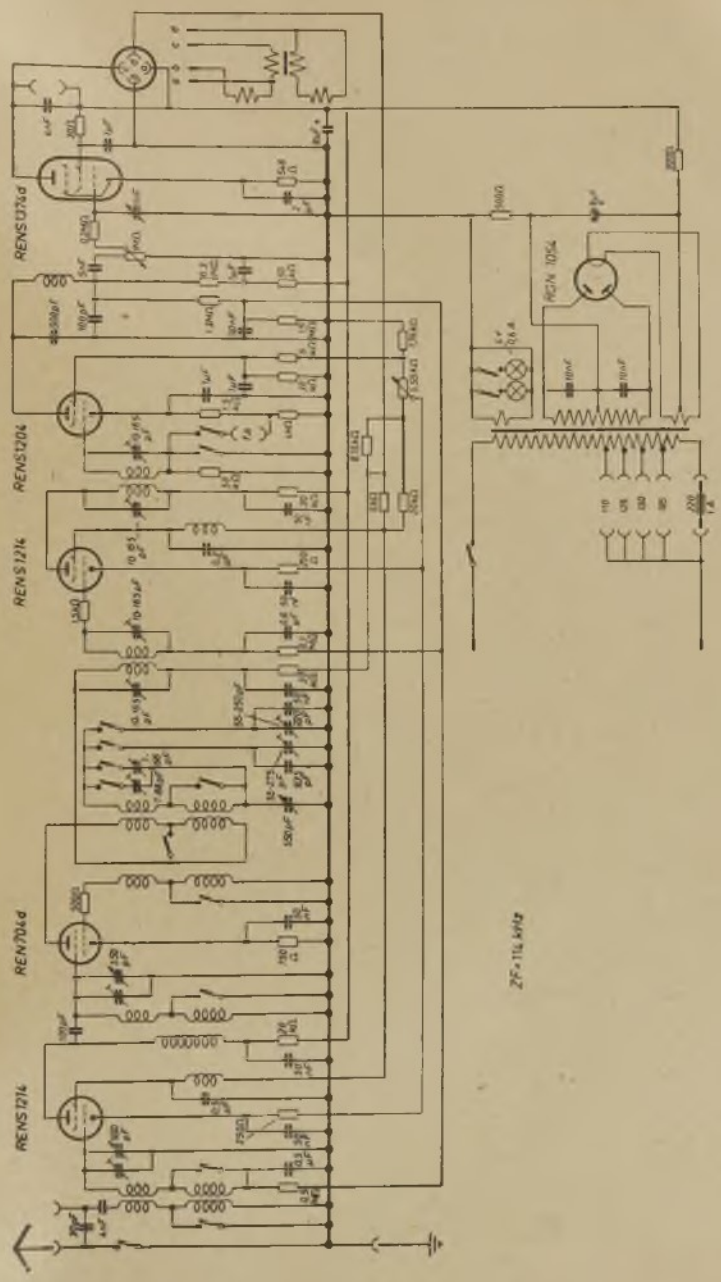

Seibt 5 Roland Spezial

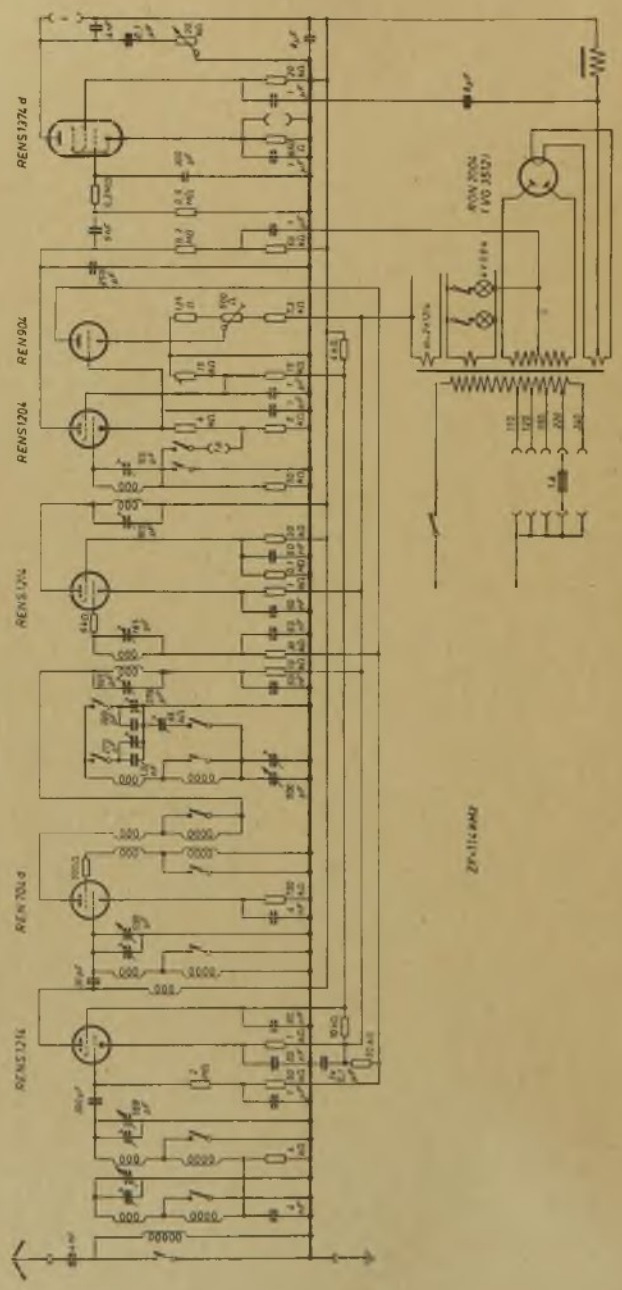

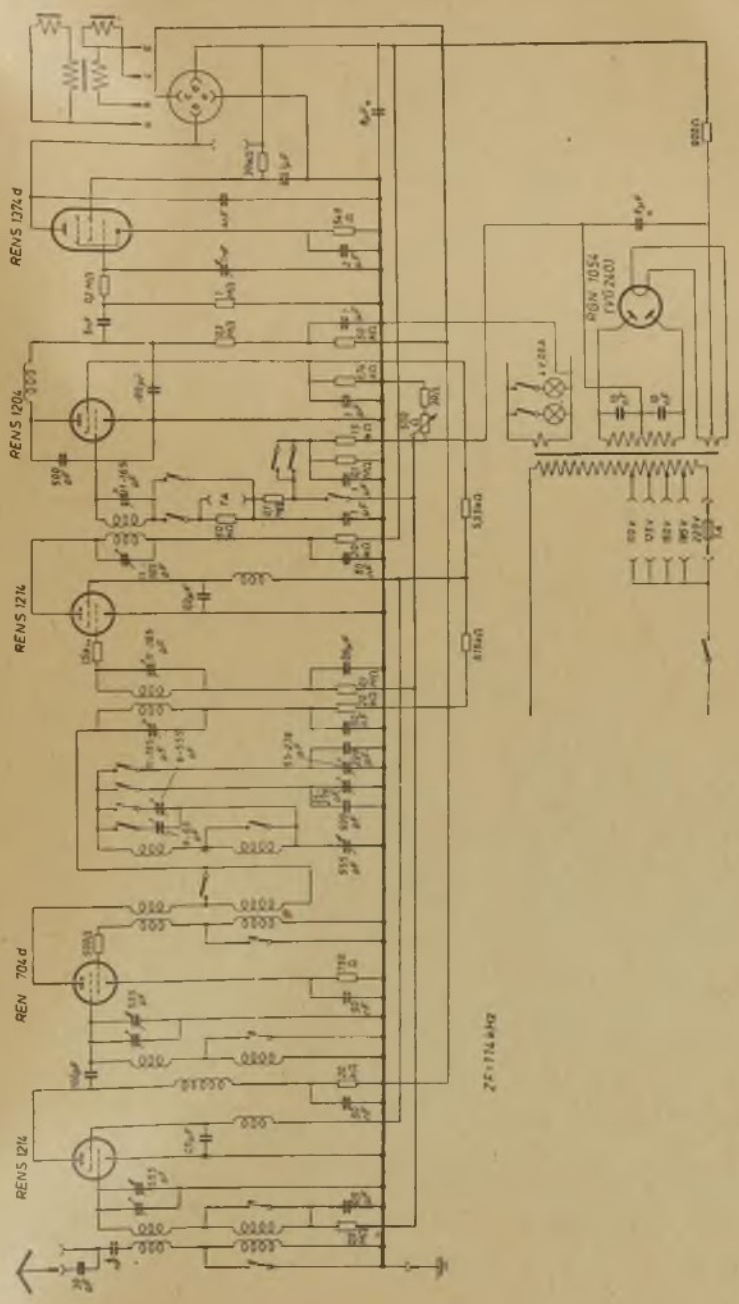
RENS 1374 d
RENS 1204
RENS 1214
REN 704 d
RENS 1214
RGN 1054
(1V0240)
ZF=174 kHz

5 G Roland

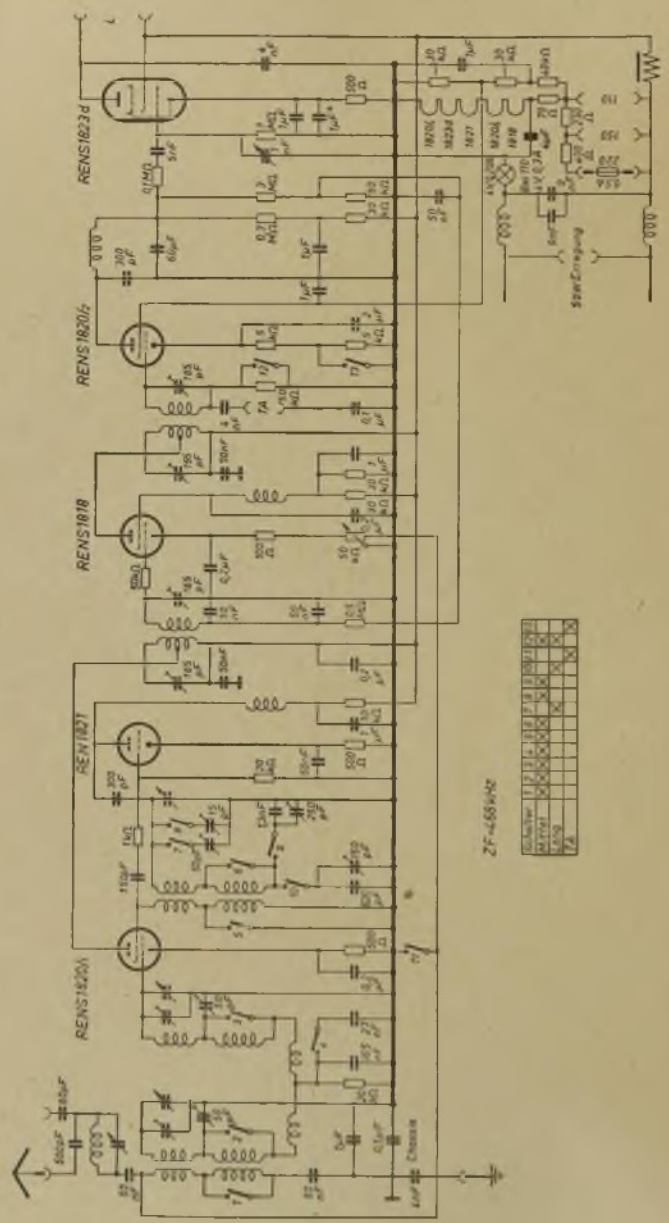
RENS1823d
RENS1820/2
RENS1818
REN1821
RENS1820/1
Chassis
Sammelschiene
ZF-465kHz

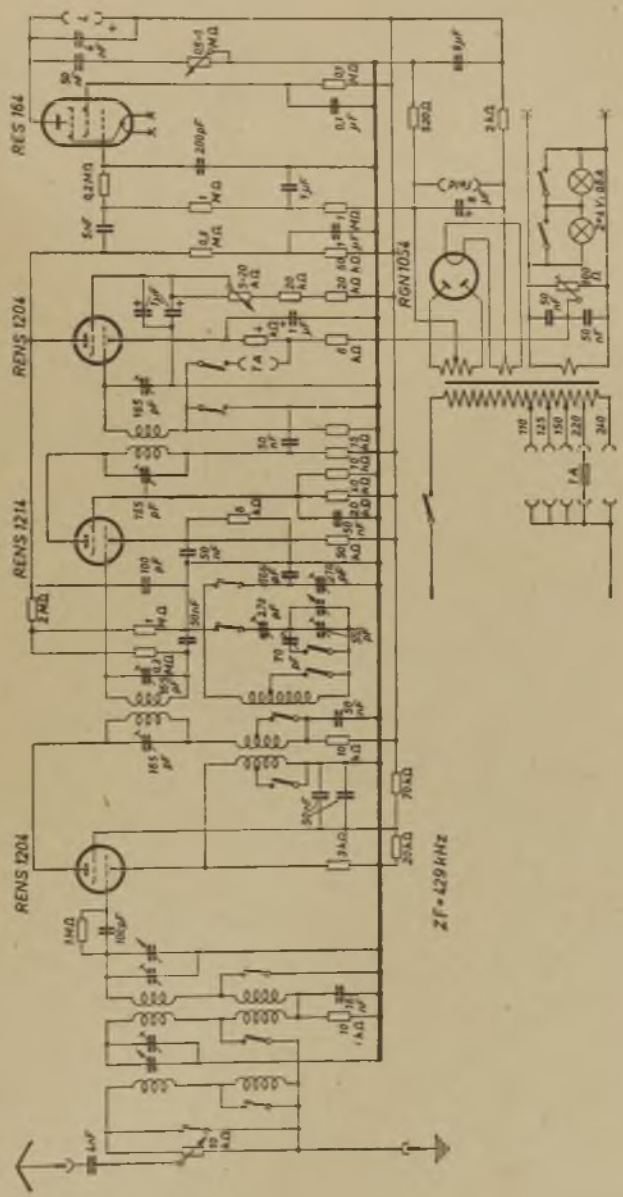
RES 164
RENS 1204
RENS 1214
RENS 1204
RGN 1054
ZF = 429 kHz

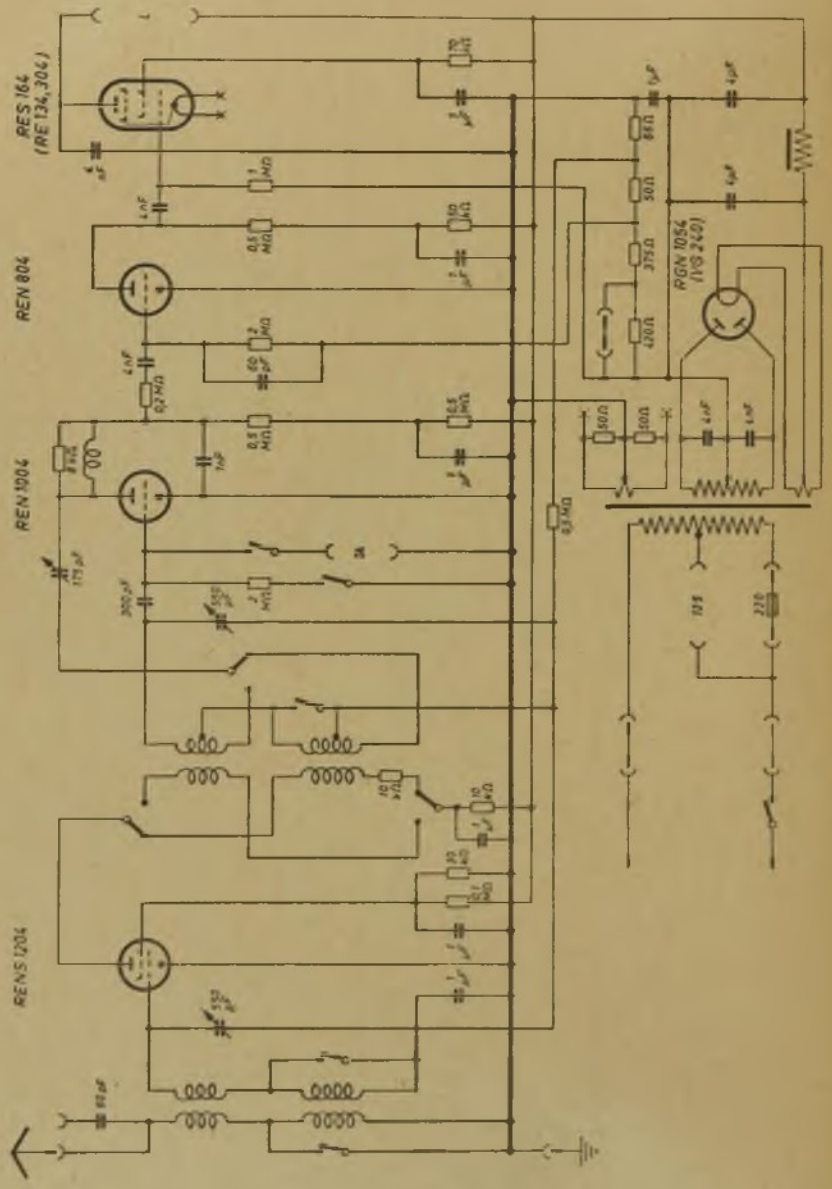
RES 164
(RE 134, 304)
REN 804
REN 1004
RENS 1204
RGN 1054
(VS 240)

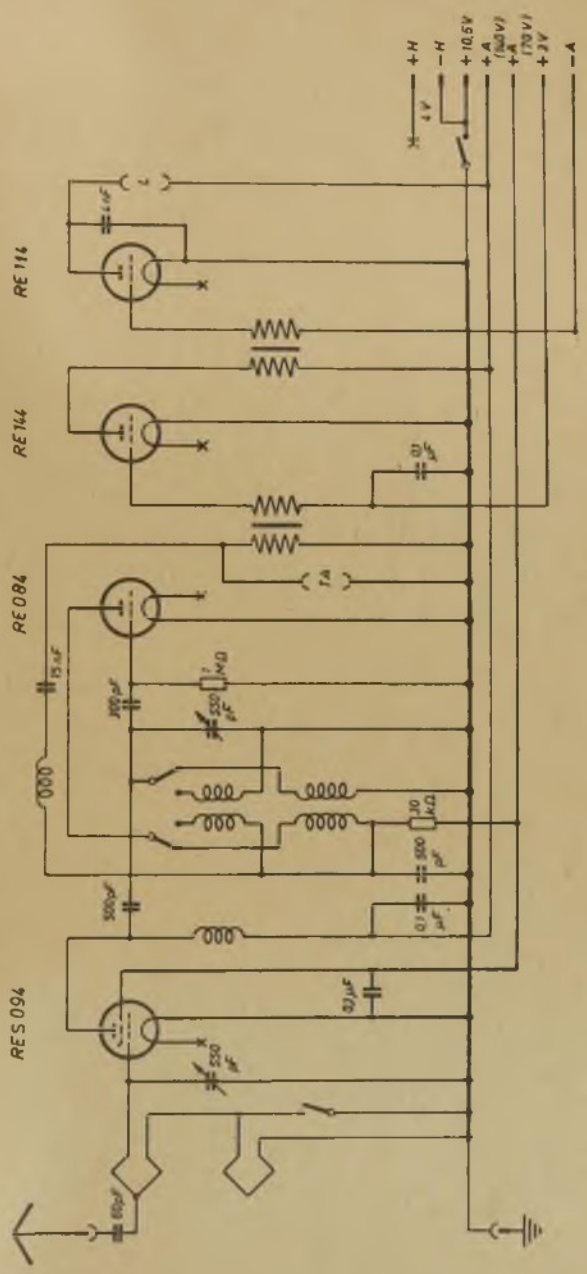
RE 114
RE 144
RE 084
RES 094
+H
-H
+10,5V
+A
(140V)
+A
(70V)
+3V
-A
4V
1,4µF
0,1µF
15µF
1MΩ
550 pF
300pF
10 kΩ
500 pF
0,1 µF
500pF
0,1µF
550 pF
60pF

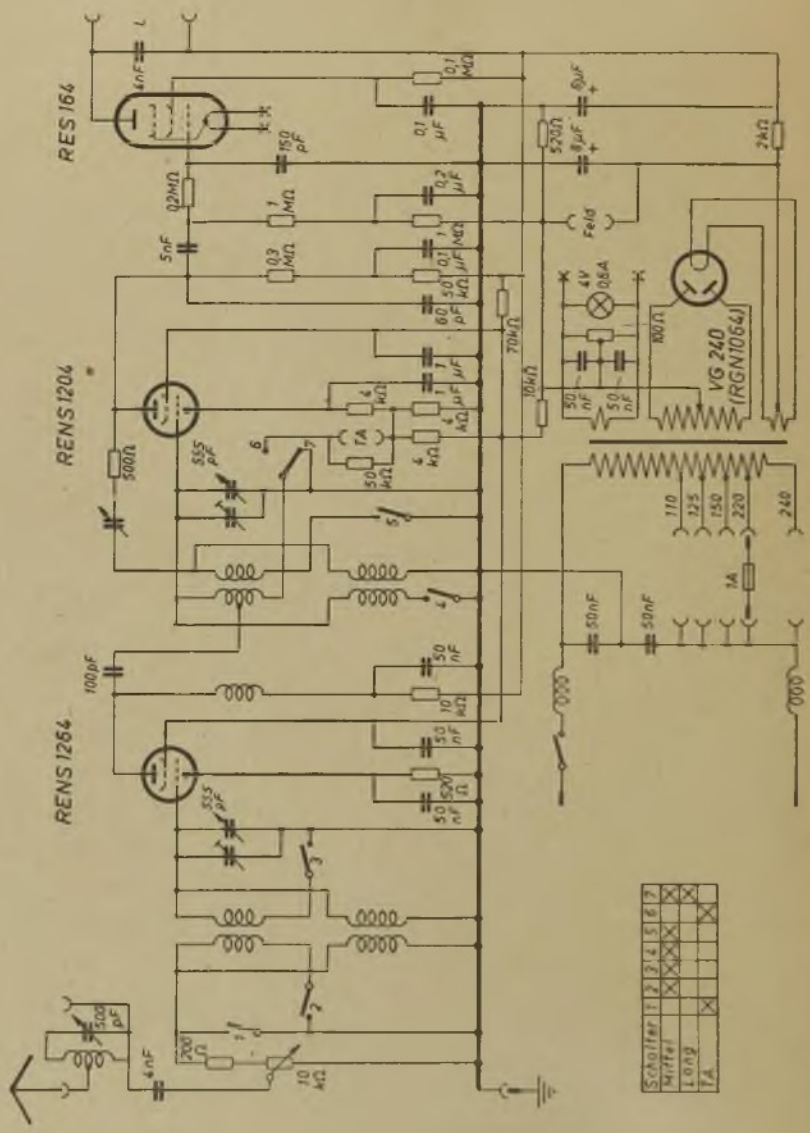
RES 164
RENS 1204
RENS 1264
VG 240
(RGN1064)
Feld
Schalter
Mittel
Lang
TA

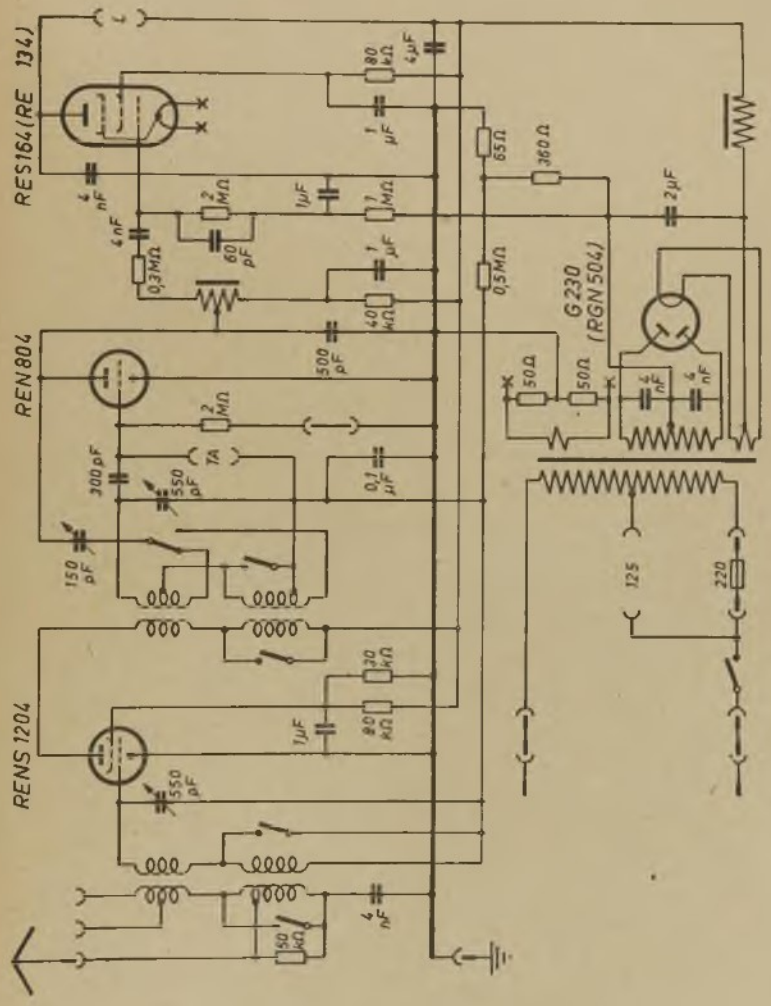
RES164(RE 134)
REN804
RENS1204
G230
(RGN504)
80 kΩ
4 μF
1 μF
65Ω
360Ω
2 μF
4 nF
2 MΩ
60 pF
0,3MΩ
0,5MΩ
40 kΩ
500 pF
50Ω
300 pF
550 pF
150 pF
0,1 μF
125
220
20 kΩ
50 kΩ

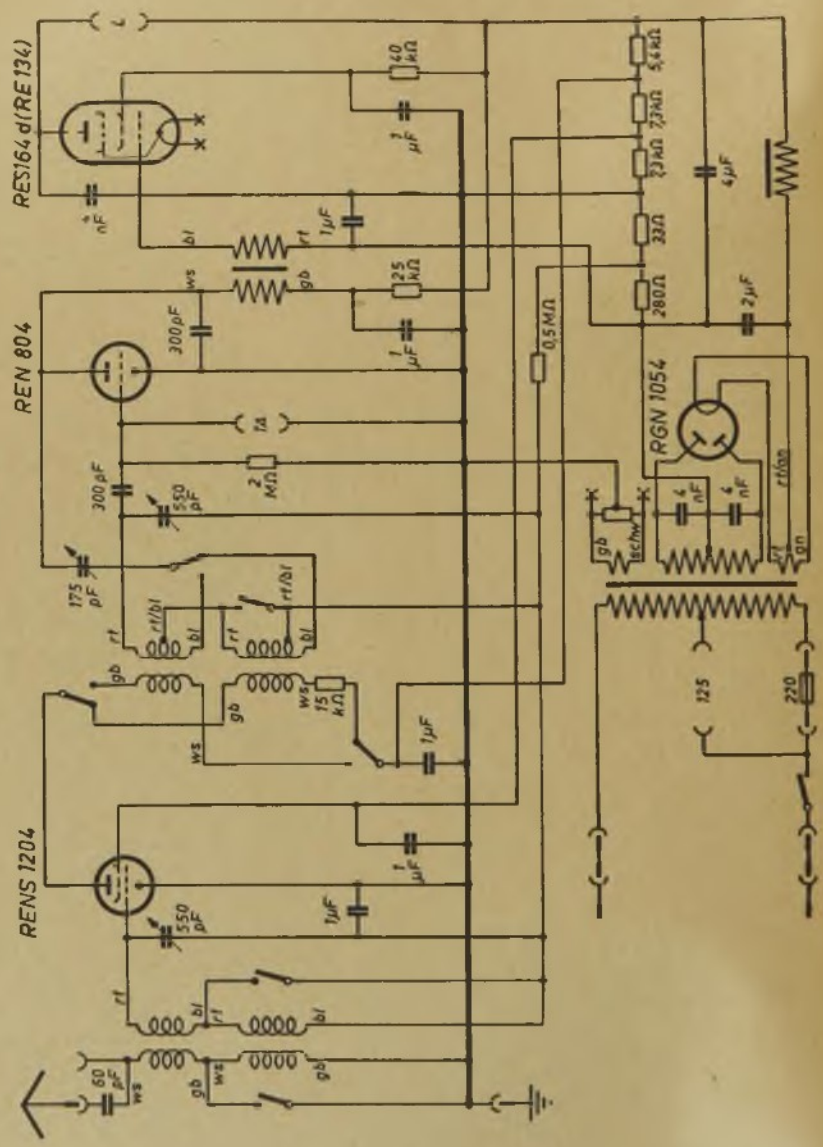
RES164 d(RE134)
REN 804
RENS 1204
RGN 1054
40 kΩ
25 kΩ
2 kΩ
15 kΩ
0,5 MΩ
5,4 kΩ
7,3 kΩ
2,3 kΩ
33 Ω
280 Ω
4 µF
2 µF
1 µF
300 pF
550 pF
175 pF
60 pF
4 nF
125
220

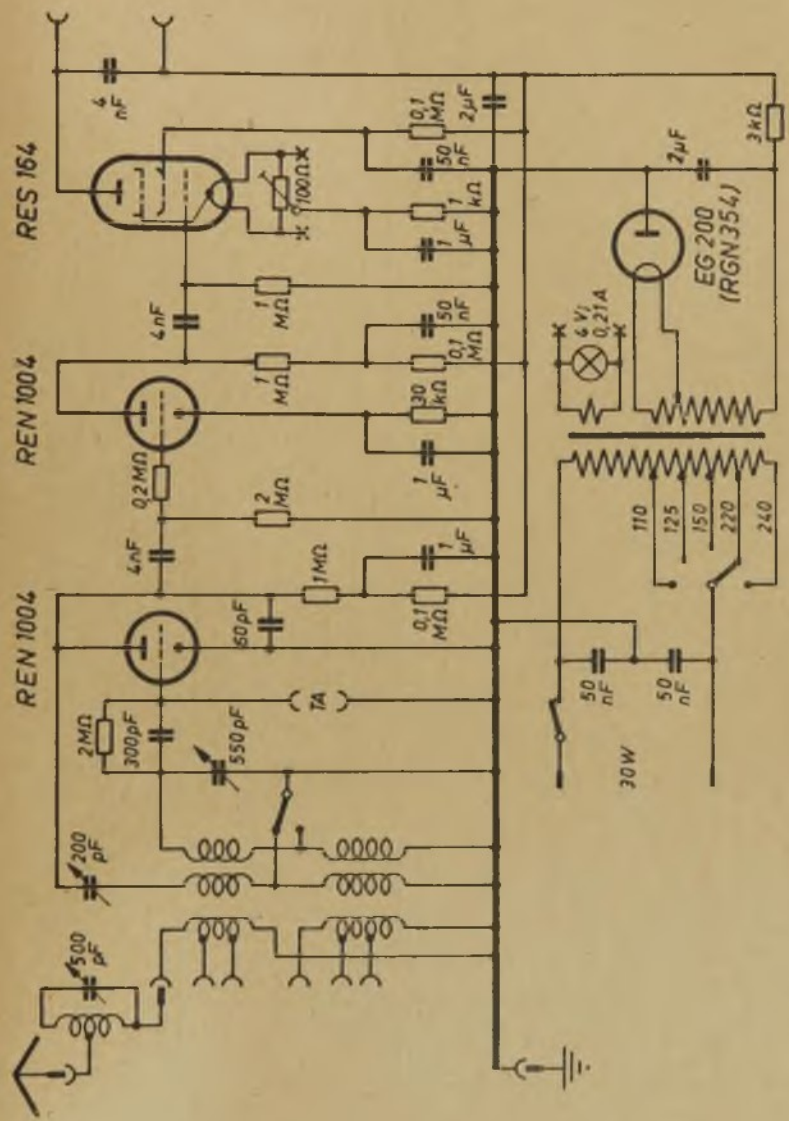
RES 164
REN 1004
REN 1004
EG 200
(RGN 354)
4 nF
0,1 MΩ
2 µF
50 nF
1 kΩ
1 µF
100 Ω
1 MΩ
4 nF
50 nF
0,1 MΩ
30 kΩ
1 µF
0,2 MΩ
2 MΩ
4 nF
1 MΩ
1 µF
60 pF
0,1 MΩ
2 MΩ
300 pF
550 pF
TA
200 pF
500 pF
2 µF
3 kΩ
6 V; 0,21 A
110
125
150
220
240
50 nF
50 nF
30 W

Seibt **3 W Roland**

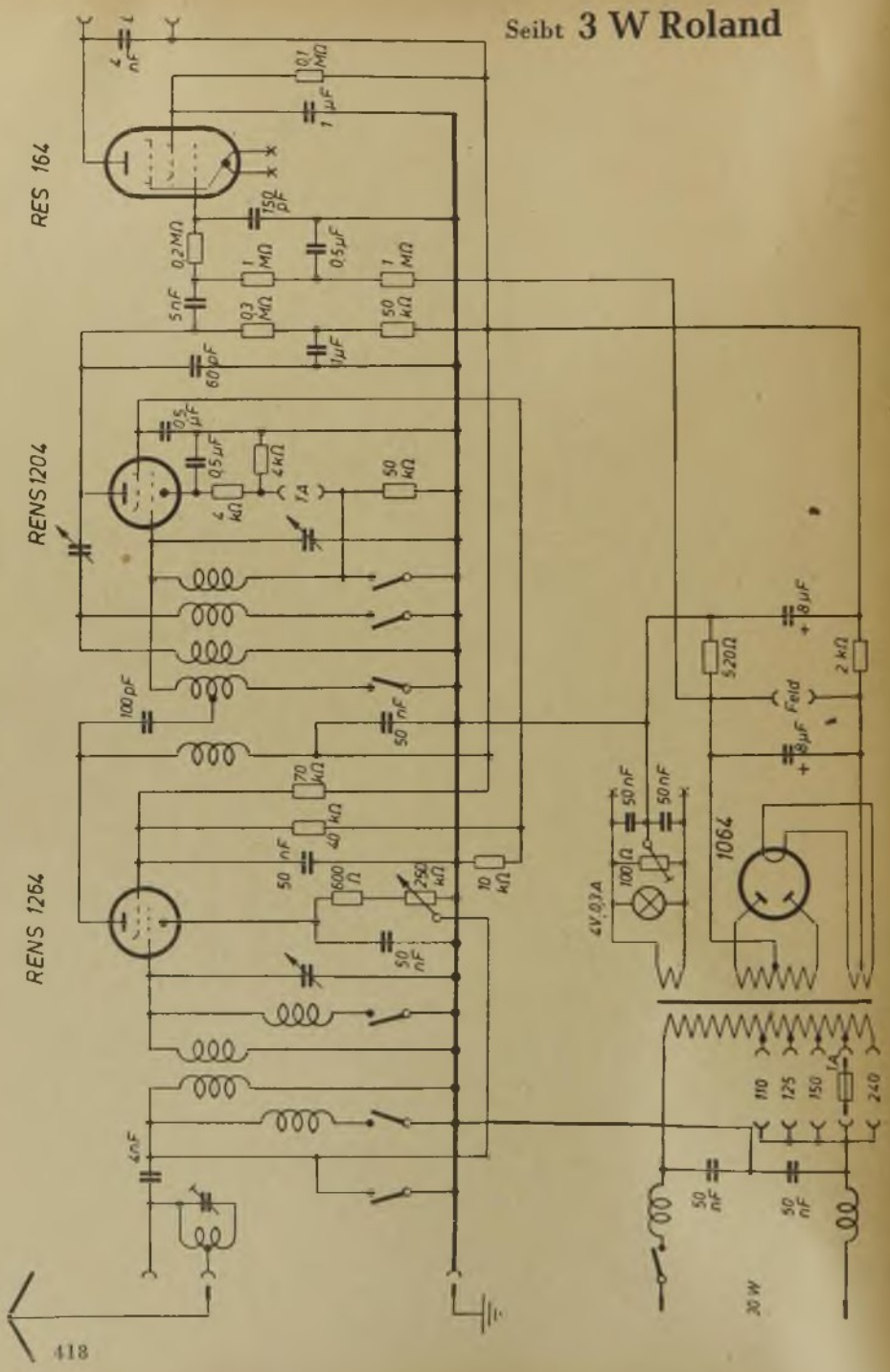

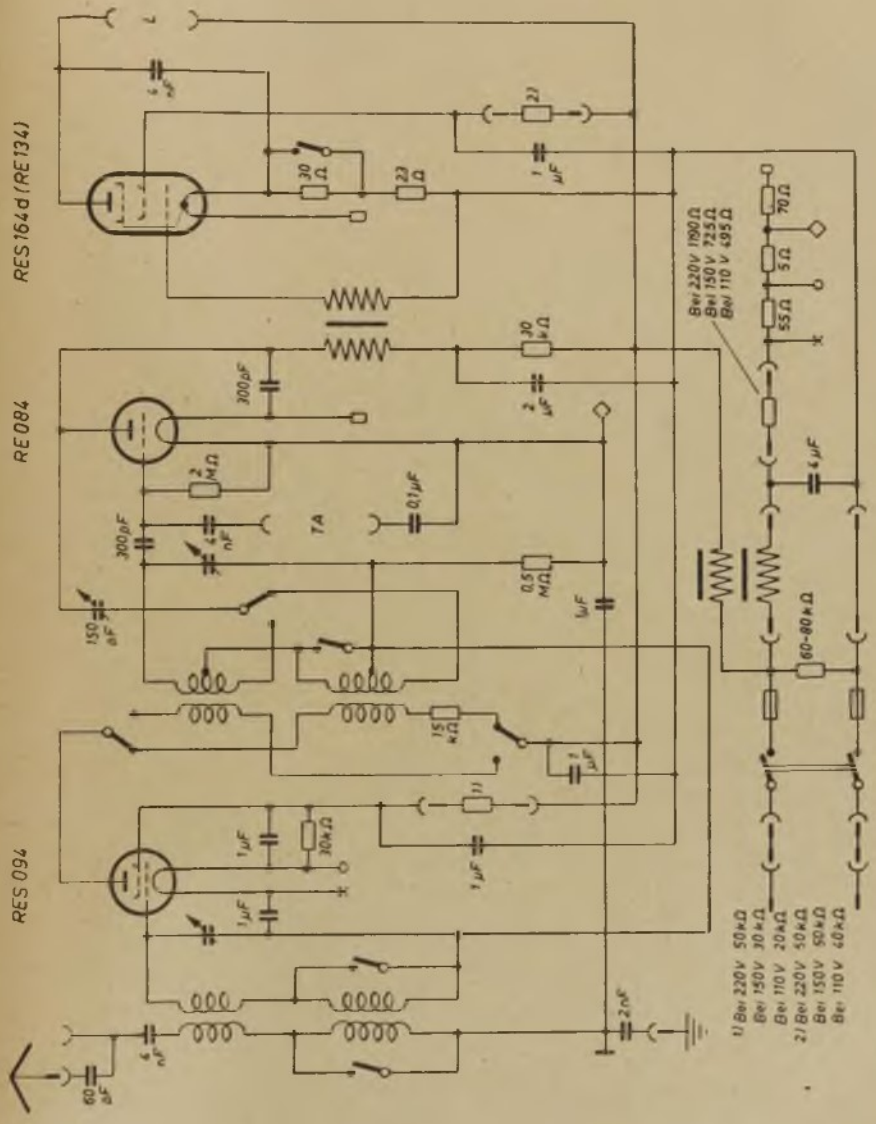
RES 164 d (RE 134)
RE 084
RES 094
30 Ω
23 Ω
23
1 µF
300 pF
2 MΩ
0,1 µF
7 A
300 pF
150 pF
0,5 MΩ
1 µF
30 kΩ
2 µF
15 kΩ
1 µF
11
1 µF
10 kΩ
1 µF
1 µF
2 nF
6 nF
60 pF
Bei 220 V 1190 Ω
Bei 150 V 725 Ω
Bei 110 V 495 Ω
70 Ω
5 Ω
55 Ω
4 µF
60–80 kΩ
1) Bei 220 V 50 kΩ
Bei 150 V 30 kΩ
Bei 110 V 20 kΩ
2) Bei 220 V 50 kΩ
Bei 150 V 50 kΩ
Bei 110 V 40 kΩ

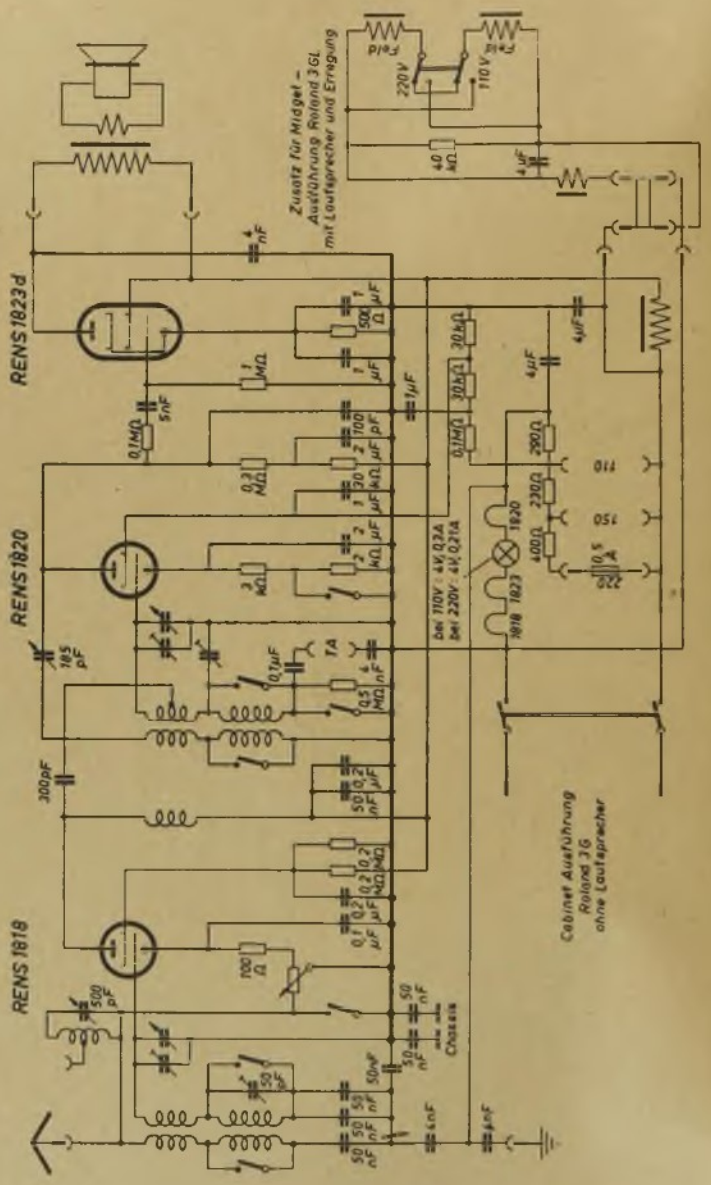
REN S 1823 d
REN S 1820
REN S 1818
Zusatz für Midget – Ausführung Roland 3GL mit Lautsprecher und Erregung
220 V
110 V
Feld
Feld
40 kΩ
4 µF
4 nF
1 MΩ
5 nF
0,1 MΩ
0,2 MΩ
1 µF
50 kΩ
1 µF
30 kΩ
30 kΩ
0,1 MΩ
4 µF
290 Ω
220 Ω
400 Ω
110
150
0,5 A
1820
1818
1823
Bei 110V: 4V, 0,3A
Bei 220V: 4V, 0,21A
185 pF
300 pF
500 pF
0,1 µF
TA
0,5 MΩ
4 nF
50 nF
0,2 µF
0,2 MΩ
0,1 µF
100 Ω
50 nF
Chassis
Cabinet Ausführung
Roland 3G
ohne Lautsprecher

3 Pg/PgL Roland

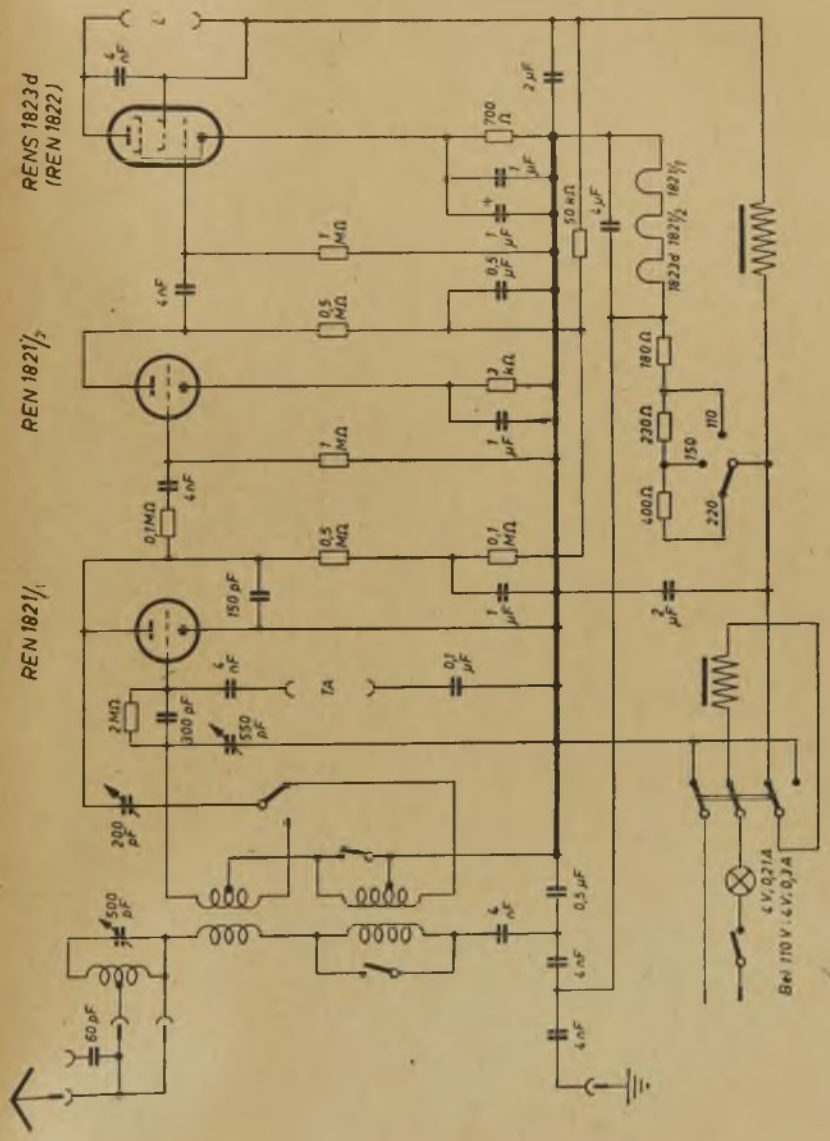

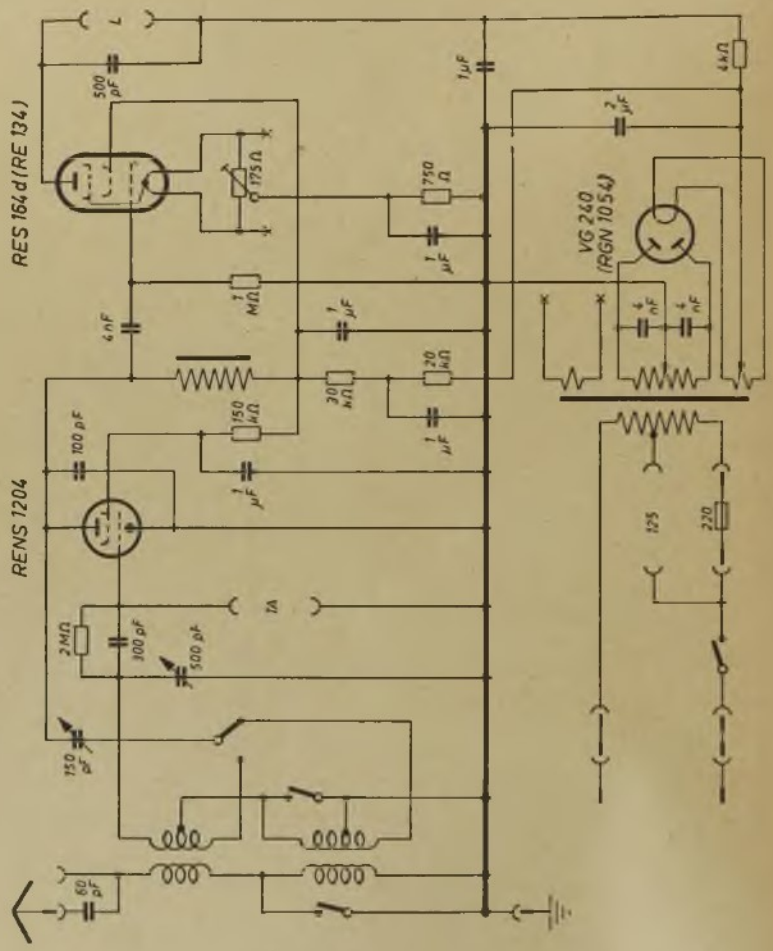
RES 164 d (RE 134)
RENS 1204
VG 240
(RGN 1054)
500 pF
175 Ω
750 Ω
1 μF
2 μF
4 kΩ
2 MΩ
4 nF
150 kΩ
30 kΩ
20 kΩ
100 pF
2 MΩ
300 pF
500 pF
150 pF
60 pF
125
220
4 nF

Seibt ER 1 Allwellenempfänger

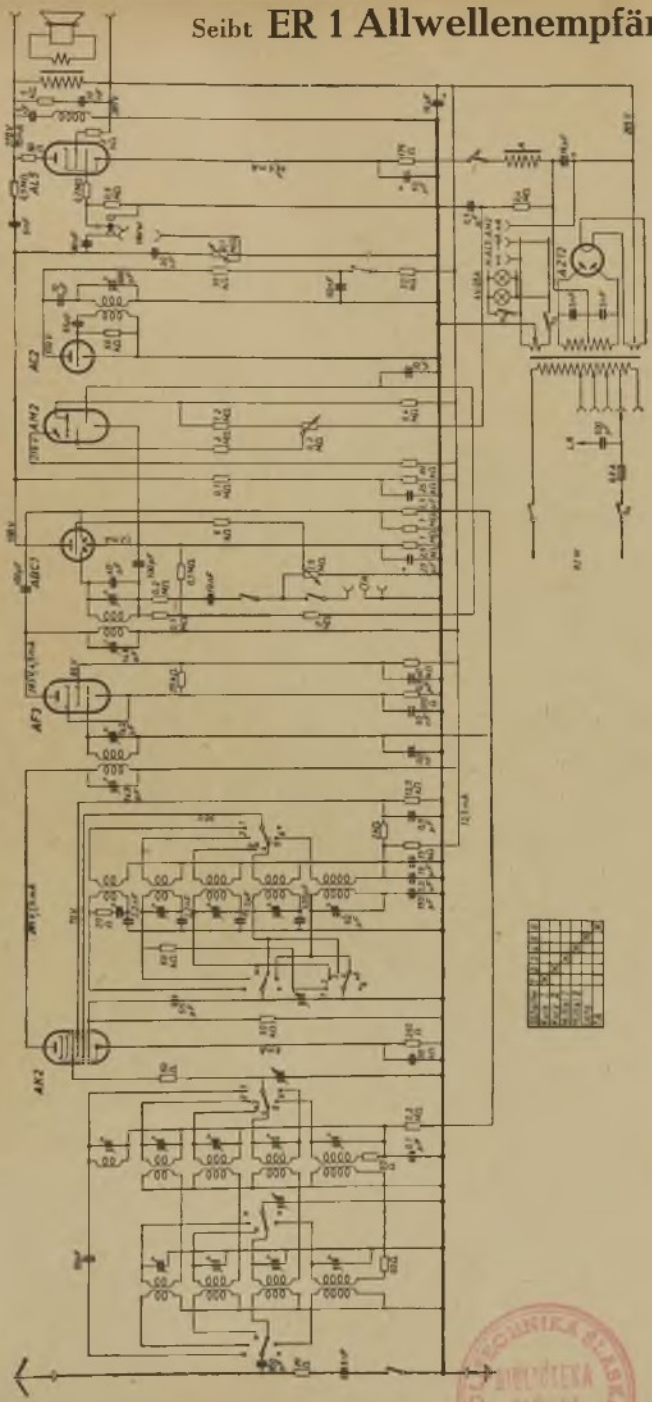

BIBLIOTEKA ELEKTRA

Folgende Hersteller sind in der Schaltbildersammlung enthalten:

AEG
Äola
Akkord
Atlas
Blaupunkt
Blohm
Brandt
Braun
Continental
DTW
Elbeg
Elbia
Elcophon
Elektro-Apparate-Fabrik Köppelsdorf
Elektro-Apparate-Werke Treptow
Elmug
Eltra
Emud
Funkstrahl
Gemeinschafts-Empfänger
Geta
Graetz
Graßmann
Grundig
Haco
Hagenuk
Huth
Jotha
Jungmann
Klangfilm
Körting
Krefft
Lange
Lembeck
Loewe/Opta
Lorenz
LTP
Lumophon
Mende
Meßgerätebau
Metz
MEW
Niemann
Nora
Nord-Mende
Opta-Spezial
Owin
Pellegrinetti
Philips
Radio-Union
Reico
Rema

RFT:

VEB Fernmeldewerk Arnstadt
VEB Fernmeldewerk Treptow
VEB Funkwerk Dresden
VEB Funkwerk Kölleda
VEB Funkwerk Leipzig
VEB Funkwerk Zittau-Olbersdorf
VEB Stern-Radio Berlin
VEB Stern-Radio Leipzig
VEB Stern-Radio Roehlitz
VEB Stern-Radio Staßfurt
RFW
Riweco
Rohde u. Schwarz
Ruwel
▪ Saba
▪ Sachsenwerk
▪ Schaleco
▪ Schaub
▪ Seibt
Siemens
Star
Staßfurt
Staudigl
Südfunk
TAK
Tefag
Tefi
TEKADE
Telefunken
Tonfunk
Waldschmidt
Wandel und Goltermann
Wega
Willisen
Wobbe

Firmen in Österreich:

Eumig
Hornyphon
Ingelen
Kapsch
Krischker
Minerva
Radione
Zehetner
Zerdik

Die mit einem ▪ versehenen Firmen sind in diesem Band enthalten

FACHBUCHVERLAG LEIPZIG

Im gleichen Verlag erscheinen:

Einführung in die Elementarmathematik für Elektro- und Funkpraktiker

Von Ing. Günter Fellbaum

195 Seiten mit 111 Bildern · DIN C 5 · Hlw. 6,80 DM

Der Elektro- und Rundfunkpraktiker braucht besondere mathematische Kenntnisse, jedoch fehlt ihm oftmals die Zeit zum Studium umfangreicher mathematischer Werke. Deshalb wurde mit diesem Buch ein Leitfaden geschaffen, der in systematischem Aufbau und in klarer, flüssiger Darstellung die erforderlichen mathematischen Grundlagen knapp zusammenfaßt. Das Werk geht aus von der Zahl und den Größen im allgemeinen, behandelt die Grundrechnungsarten, die Anfangsgründe der Algebra sowie den Funktionsbegriff und führt den Leser in die elementare Trigonometrie ein. Die Erfahrungen, die der Verfasser bei den von ihm abgehaltenen Lehrgängen erworben hat, sind hier zum Vorteil für alle Leser verwertet.

Gleichrichter und Spannungsregler

Von K. B. Masel

Übersetzung aus dem Russischen

100 Seiten mit 55 Bildern · DIN C 5 · Hlw. 5,— DM

Für das einwandfreie Arbeiten eines Funkgerätes ist seine Stromversorgung von ausschlaggebender Bedeutung. Geräte und Schaltungen, die den Strom gleichrichten und die Spannung stabilisieren, gehören daher zu den Baugruppen eines Funkgerätes, deren Berechnung und Konstruktion mit besonderer Sorgfalt und Exaktheit ausgeführt werden müssen. Das Fachbuch enthält alles Wissenswerte über dieses Spezialgebiet und wird in seiner Vielseitigkeit und seiner präzisen, durch zahlreiche Bilder unterstützten Darstellung dem deutschen Fachmann ein wertvolles Hilfsmittel sein.

Zu beziehen durch jede Buchhandlung

FACHBUCHVERLAG LEIPZIG

Sowjetische Fachbücher in deutscher Übersetzung:

Aus dem Reiche der Radiowellen

Von F. Tschestnow

220 Seiten mit 88 Bildern · DIN B 6 · Kunstleder 2,85 DM

Das Buch bringt eine allgemeinverständliche Einführung in das Wesen der hochfrequenten Ströme und ihre vielseitige Anwendung bei der drahtlosen Übertragung von Sprache und Bild, im Sicherungswesen von Schiffs- und Flugverkehr, bei der Echolotung für Tiefen- und Höhenmessung, in der Medizin, in der Metallurgie usw. Wissenschaftlich exakt, reich bebildert und gut gegliedert, bildet das Werk somit eine sichere Grundlage für jedermann, der bestrebt ist, sich mit diesem interessanten Gebiet vertraut zu machen.

Kurzwellenantennen

Von G. S. Ajsenberg

514 Seiten mit 524 Bildern · DIN C 5 · Kunstleder 28,— DM

Dieses Fachbuch behandelt alle Probleme, die beim Entwurf und bei der praktischen Ausführung von Kurzwellenantennen auftreten, in einer so zusammenfassenden Darstellung, wie sie bisher in der deutschen technischen Literatur noch nicht veröffentlicht worden ist. Der Verfasser bietet sowohl dem Theoretiker als auch dem Praktiker genügend Unterlagen, daß beide das Werk mit Erfolg benutzen können. Die vielen beigegebenen Richtcharakteristiken der verschiedensten Antennen erleichtern die Auswahl und vereinfachen die Berechnung.

Zu beziehen durch jede Buchhandlung

FACHBUCHVERLAG LEIPZIG

Im gleichen Verlag erscheinen:

Dezimeterwellentechnik

Von Dipl.-Ing. Gerhard Megla

352 Seiten mit 239 Bildern und 2 Tafeln · DIN C 5
Hlw. 18,— DM

Der Verfasser behandelt die in der Dezimeterwellentechnik gebräuchlichen Schwingungsbilder und zeigt ihre zahlreichen Bauformen. Grundsätzlich werden die Eigenschaften der Leitungs- und Topfkreise behandelt, weil diese am häufigsten verwendet werden. Die Probleme der Röhrentechnik sind in einem Kapitel zusammenfassend dargestellt. Da im Dezimeterwellenbereich Konstruktion und Handhabung der Geräte eng miteinander verbunden sind, werden zahlreiche konstruktiv durchgearbeitete Beispiele gegeben.

Röhren-Taschenbuch

Von Wilhelm Beier

480 Seiten mit zahlreichen Bildern · 21 x 10 cm Hochformat
Hlw. 9,80 DM

Diese übersichtliche Aufstellung enthält sämtliche in der Praxis verwendeten Röhren, die nach ihren Haupttypen geordnet sind. Eine solche Zusammenstellung von Röhrendaten mit den entsprechenden Sockelschaltbildern ist besonders wertvoll, da sie die Gefahr einer Verwechslung der verschiedenen Röhren ausschließt. Als ausgesprochenes Nachschlagewerk wird das Buch allen Rundfunkpraktikern bei ihrer Arbeit wertvolle Hilfe leisten.

Zu beziehen durch jede Buchhandlung

FACHBUCHVERLAG LEIPZIG

Im gleichen Verlag erscheinen:

Der Kathodenstrahl-Oszillograph

Von Ing. Hans Werner Fricke

232 Seiten mit 456 Bildern und 2 Aufklapptafeln · DIN C 5 · Hlw. 11,50 DM

Die Wirkungsweise der Kathodenstrahlröhre im Oszillographen wird in diesem Buch in allgemeinverständlicher Form beschrieben. Die technischen und physikalischen Einzelheiten, die zum besseren Verständnis der mathematisch-physikalischen Zusammenhänge beitragen, werden klargelegt. Ausgehend von den Bauelementen, werden die Aufnahmetechnik und besonders die vielen Anwendungsmöglichkeiten des Oszillographen auf den Gebieten der Elektrotechnik, Medizin, Akustik usw. behandelt. Besonders wertvoll sind hierbei für den Praktiker, der das Buch bei seiner täglichen Arbeit verwendet, die große Anzahl der behandelten Schaltbeispiele und die vielen guten fotografischen Aufnahmen von Apparateteilen und Schaltungen.

Impulsgeneratoren für Fernseh-Ablenkschaltungen

Von S. J. Katajew

Übersetzung aus dem Russischen

Ausgehend von den theoretischen Zusammenhängen der Vorgänge, die sich bei der Ablenkung des Kathodenstrahls vollziehen, behandelt der Verfasser übersichtlich und technisch einwandfrei Form und Größe der zur Rastererzeugung benötigten Impulse, die dazu verwendbaren Generatoren (Kippgeneratoren), die Differentiations- und Integrationsglieder und die Synchronisiermethoden. Zahlreiche eingehend erläuterte Schaltbilder und Diagramme tragen wesentlich zum Verständnis der Darstellungen bei.

Zu beziehen durch jede Buchhandlung

FACHBUCHVERLAG LEIPZIG

POLITECHNIKA ŚLĄSKA
Katedra Elektrotechniki Ogólnej

BG Politechniki Śląskiej
nr inw.: 102 - 126437
Dyr.1 126437